

NEFF

APPASSIONATI DI CUCINA DAL 1877

ELETTRODOMESTICI DA INCASSO.

La cucina ispira le persone. Le persone sono la nostra ispirazione.



RISERVATO
AI RIVENDITORI
NEFF

2019

NEFF È PASSIONE PER LA CUCINA

Il valore aggiunto di un grande marchio

Era il 1877 quando Carl Neff fondava nella piccola cittadina di Bretten la sua fabbrica di stufe e forni. Oggi, dopo oltre 140 anni, continuiamo a progettare e produrre elettrodomestici da incasso con meticolosità, passione, innovazione e massima cura per la qualità, seguendo una sola filosofia: il cuore pulsante di una cucina non sono gli strumenti, ma le persone.

In tutti questi anni abbiamo sempre messo in pratica le regole della buona cucina: una solida base di esperienza e tradizione, con l'aggiunta di cura per i dettagli, verificando che tutto quello che abbiamo preparato fosse all'altezza dei nostri appassionati di cucina, estetica compresa.

Per essere al passo con i palati più esigenti, ogni anno investiamo in nuove tecnologie, perché desideriamo far colpo sui nostri clienti sin dal primo istante e vogliamo continuare a sorprenderli nel tempo, per non porre mai limiti alla creatività in cucina.

LA CUCINA È DOVE GLI AMICI SI CONNETTONO

GLI ELETTRODOMESTICI CHE COMUNICANO CON TE

Le persone sono il cuore della cucina. Non gli elettrodomestici

Questo è sempre stato il nostro pensiero; sprigionare la creatività di ogni cuoco, la nostra missione. Ora la tecnologia sta aprendo tutto un mondo di nuove ed affascinanti opportuntà: I nostri nuovi elettrodomestici sono in grado di interagire e dialogare, fra di loro e con te grazie ad una connessione Wi-Fi al sistema Home Connect. Ora puoi gestire i tuoi nuovi gioielli NEFF direttamente dal tuo smartphone, ovunque tu sia. Perchè per noi la cucina è puro divertimento.



Download on the App Store

GET IT ON Google play

Home Connect è un servizio offerto da Home Connect GmbH.
È disponibile solo in determinati paesi. Per usufruirne è necessario registrarsi e creare un account tramite l'App Home Connect.
Per maggiori informazioni visita il sito www.home-connect.com.
I marchi Apple App Store iOS appartengono a Apple Inc. I marchi Google Play Store e Android appartengono a Google Inc.
Wi-Fi è un marchio appartenente a Wi-Fi Alliance.

UN MONDO CONNESSO FATTO DI CREATIVITÀ



I tuoi amici si sono auto invitati a casa tua e tu non sai cosa preparare per cena? Grazie all'App Home Connect potrai scoprire tante nuove ricette e preriscaldare il tuo forno prima di arrivare a casa. Lasciati ispirare!





Ambient Light crea un'atmosfera speciale in cucina – impostala per farla accendere automaticamente quando la cena è pronta.*





ARIA FRESCA, QUANDO SERVE, OVUNQUE TU SIA

Il nostro piano cottura a induzione comunica con la cappa via Wi-fi. Questo significa che mentre tu sei concentrato sulla tua ricetta, lei si accende quando inizi a cucinare e regola la potenza di aspirazione in base agli aromi ed ai vapori che percepisce in cucina. Inoltre, grazie a Home Connect, puoi memorizzare la tua impostazione preferita sulla App e farla partire quando vuoi, ovunque tu sia.



È SUPER – COOL DA CONNETTERE!



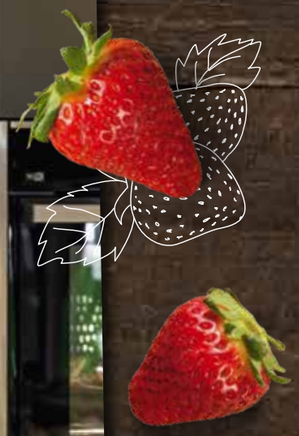



Sei al supermercato e vuoi impostare la giusta temperatura del tuo frigorifero prima di rientrare a casa? O hai appena comperato delle bibite per una festa e devi tenerle in fresco? Grazie all'App Home Connect, con la funzione Super Cooling, puoi portare il tuo frigo alla temperatura desiderata prima di arrivare a casa.



LA TUA LAVASTOVIGLIE TIENE IL CONTO PER TE!

Grazie ad Home Connect, non solo puoi tener traccia di quante pastiglie di detersivo hai utilizzato ma ti ricorda a che punto sei con la scorta. Per non restare mai più a secco!

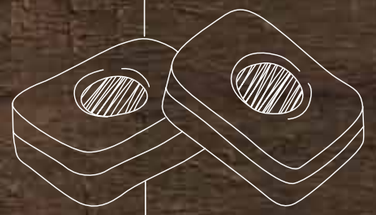



BENVENUTO NEL NUOVO MONDO NEFF COLLECTION

NEFF presenta i nuovi prodotti
di altissima gamma NEFF COLLECTION
acquistabili esclusivamente presso
i rivenditori NEFF COLLECTION PARTNER

NEFF COLLECTION PARTNER

SERVIZI CHE FANNO VENIRE L'ACQUOLINA IN BOCCA

5 ANNI DI GARANZIA

NEFF offre gratuitamente ben 5 anni di garanzia su tutti gli elettrodomestici che fanno parte della gamma NEFF COLLECTION. Un servizio dedicato a tutti coloro che acquistano almeno 3 elettrodomestici di cui una lavastoviglie appartenenti alla gamma NEFF COLLECTION esclusivamente presso un rivenditore NEFF COLLECTION PARTNER.
Un servizio premium che renderà felici i tuoi clienti.

E non finisce qui...

5 ANNI DI GARANZIA

VERIFICA DI BUON FUNZIONAMENTO

Oltre ai 5 anni di garanzia NEFF mette a disposizione un ulteriore servizio completamente gratuito. Il cliente può infatti contattare il servizio clienti NEFF, che incaricherà un tecnico specializzato NEFF ad eseguire un intervento a domicilio, per verificare la corretta installazione degli elettromestici NEFF ed effettuarne il collaudo.

INDICE

FORNI	14 - 63
COMPATTI E MACCHINA DEL CAFFÈ	64 - 103
PIANI A INDUZIONE E ELETTRICI	104 - 147
PIANI GAS	148 - 169
DOMINO	170 - 179
CAPPE ASPIRANTI	180 - 239
FRIGORIFERI E CONGELATORI	240 - 287
LAVAGGIO	288 - 337

LA CUCINA ISPIRA LE PERSONE.
LE PERSONE SONO
LA NOSTRA ISPIRAZIONE.

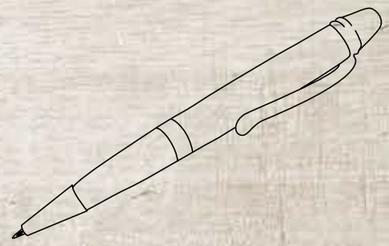

PROGETTATO
PER DAR VITA
ALLA TUA CREATIVITÀ





FORNI

NEFF ridefinisce il concetto di forno.



Al primo sguardo un oggetto di design; un apparecchio innovativo al secondo. I forni NEFF ridefiniscono gli standard in cucina, con un design elegante, tante funzioni diverse e dettagli che facilitano ulteriormente la preparazione delle tue ricette. Il risultato è una linea di forni che racchiude tutto il meglio che NEFF ha da offrire e che gli appassionati di cucina richiedono da sempre. Scoprila con noi... e buon appetito!

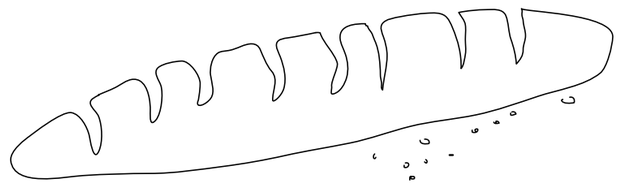

I 5 INGREDIENTI CHIAVE DEI NUOVI FORNI NEFF



1. L'esclusiva apertura Slide&Hide® è la massima espressione del design e della funzionalità dei forni NEFF. Disponibile in tutte le varianti di modello ed in abbinamento all'autopulizia pirolitica, rende inconfondibile la tua cucina.

2. Il forno FullSteam 3 in 1 di NEFF unisce le prestazioni di un forno tradizionale con quelle di un forno a vapore.

3. La funzione sous-vide ti permette di esplorare nuovi orizzonti in cucina.

4. Il sistema CircoTherm® oggi è ancora più performante grazie al motore di nuova tecnologia. EfficientDrive® distribuisce il calore in modo mirato sugli alimenti nei singoli ripiani del forno. Si può persino aprire la porta riducendo al minimo dispersione di calore.

5. L'unico e vero perfect built-in è firmato NEFF, grazie al sistema di combinazione SeamLess: permette di incassare due apparecchi all'interno di un'unica nicchia, rendendoli un tutt'uno armonico per la tua cucina.

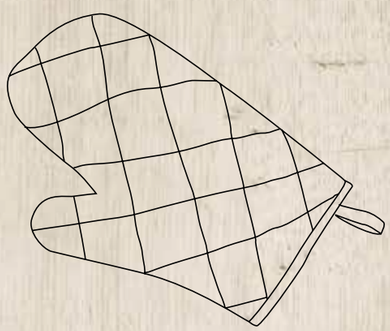



MAI PIÙ SENZA!

Mai più senza di te mio caro amico.
Immediatamente pronto per pizze pane focacce e arrosti in assoluto il più veloce ad arrivare in temperatura!
Lentamente porta a lievitazione impasti teneri o i grandi lievitati.
Se mi dimentico in frigorifero qualche avanzo in poco con il vapore rigenero e, i miei piatti e tornano ad essere sfiziosi come appena a fatti!
M'incanto come se fossi al cinema quando vedo gonfiarsi un babà illuminato come una star di Cinecittà.
Sì, sì ,sì lo voglio lo voglio lo voglio, il nostro è un matrimonio perfetto!

Eggmilano

Forni

SLIDE&HIDE®

L’unico forno con la porta che scompare

NEFF è l’unico forno con la porta che scomparsa Slide&Hide®, silenziosa ed ammortizzata. La maniglia ruota per facilitare l’operazione di apertura e scorrimento. Divertiti a sbalordire i tuoi amici!







Un tocco e via: un solo movimento e la porta del forno scompare. La rotazione della maniglia agevola l’apertura della porta e permette di allinearsi perfettamente ad essa.





Il sistema Hide permette alla porta di inserirsi all’interno della cavità del forno mentre la maniglia rimane fissa.

IL SISTEMA SOUS-VIDE

Per un sapore che ricorderai a lungo

L'ultima innovazione che utilizza il vapore in cottura è la funzione Sous-Vide. L'effetto combinato di un controllo preciso della temperatura e del vapore, che da sempre caratterizzano i forni NEFF, permette di avvolgere in modo omogeneo le pietanze conservate nei sacchetti sottovuoto. Ampiamente utilizzata dai grandi chef, questa tecnica è ora riproducibile anche in ambito domestico, per ottenere risultati sorprendenti, in termini di gusto e sapore.



SEMPLICE.
COME IL SAPORE PERFETTO.



SOUS-VIDE TI FA ESPLORARE NUOVI ORIZZONTI DI SAPORE
Cuocere sottovuoto significa cuocere "senza aria" a temperature basse tra 50 - 95° e con il 100% di vapore. È una forma di cottura delicata, perfetta per pesce, carne, crostacei, verdura e frutta. L'utilizzo del sacchetto permette ai succhi ed agli aromi generati durante la cottura di restare a diretto contatto con l'alimento, rendendolo molto più succulento e profumato. L'eliminazione di tutta l'aria (e quindi dell'ossigeno) riduce enormemente i classici problemi di ossidazione nonché l'evaporazione dei liquidi durante la cottura, rendendo ogni cibo più tenero.





IL VAPORE

La specialità di NEFF

Perchè è quello che ci domandano i nostri clienti più esigenti, perchè ogni volta ha sempre più successo, perchè è una forma sana e gustosa di cucinare... Sono molti i motivi che, da anni, ci hanno fatto decidere di specializzarci nella cottura con il vapore. Per noi non è solo una moda!
NEFF propone la gamma più ampia di opzioni, alla portata di ogni cucina e di ogni cuoco.

PERFETTAMENTE NASCOSTO.
Nei nuovi forni NEFF anche il serbatoio dell'acqua è comodo da riempire: basta aprire il pannello frontale sfiorando il tasto, rimuovere il serbatoio e riempirlo. Fatto!



FULL STEAM

Il forno dai mille talenti

Forno tradizionale o forno a vapore? Perché dover scegliere se si possono avere entrambi?! Il nuovo forno FullSteam di NEFF unisce il forno per cottura tradizionale e quello a vapore in un unico elettrodomestico. Per cuocere al forno, al vapore e in modalità combinata, persino per la cottura a vapore dei dolci. I programmi automatici regolano in modo ottimale la preparazione delle pietanze desiderate – dall'antipasto, al secondo, fino al dessert. Questo rende FullSteam uno dei "pezzi forti" della gamma NEFF. Il forno che soddisfa tutti i desideri.



Full Steam

FORNO FULLSTEAM: il primo forno 3 in 1 firmato NEFF che unisce le prestazioni di un forno tradizionale con quelle di un forno a vapore, per scegliere ogni giorno se cucinare 100 % vapore, 100 % tradizionale, oppure aggiungendo il vapore durante la cottura tradizionale.

Sous-Vide

FUNZIONE SOUS-VIDE: l'effetto combinato di un controllo preciso della temperatura, della cottura a vapore e del brevetto esclusivo CircoTherm®, che da sempre caratterizzano i forni NEFF, permette di cucinare in modo omogeneo le pietanze conservate nei sacchetti sottovuoto, per risultati inimmaginabili.

RISCOPRI IL VERO SAPORE
DI OGNI INGREDIENTE.
TUTTI I GIORNI,
SULLA TUA TAVOLA.







CROCCANTE FUORI, TENERO E SUCCULENTO ALL'INTERNO. DELIZIOSO IN TUTTO E PER TUTTO!

VARIO STEAM®

L'assistente più intelligente per la cottura a vapore

È facile cucinare con VarioSteam®: affidabile al 100% ti permette di arrostire, grigliare o riscaldare. Durante la cottura gli alimenti ricevono l'umidità ideale grazie all'aggiunta di vapore, selezionabile a piacere su tre livelli di intensità. Azionabile manualmente o selezionabile comodamente da programmi preimpostati. Per un sapore più intenso e un aspetto invitante.

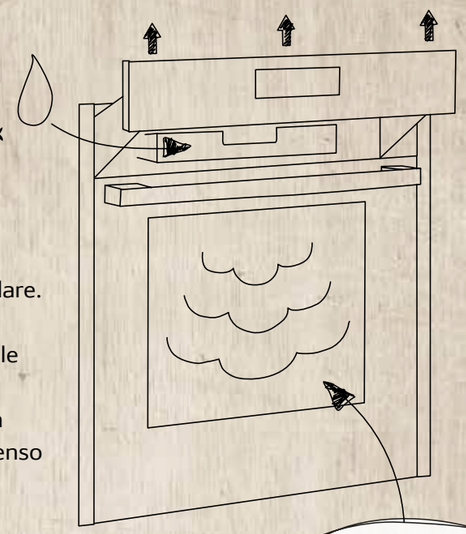

IMPORTANTE!
Disponibile anche con **autopulizia pirolitica**.

VARIOSTEAM® UTILIZZA SOLO ACQUA FRESCA E PULITA.

Il cuore di VarioSteam® è il sistema idraulico con doppia pompa: una straordinaria innovazione brevettata NEFF. L'acqua inserita nel serbatoio viene riscaldata e iniettata sotto forma di vapore nella cavità del forno da una pompa. Al termine del processo di cottura, i residui di acqua all'interno del circuito vengono ricondotti automaticamente nel serbatoio. In tal modo i tubi si liberano da eventuali residui di acqua, evitando così la formazione di calcare.





MA COME SI FA A CUCINARE SU TRE LIVELLI CONTEMPORANEAMENTE?

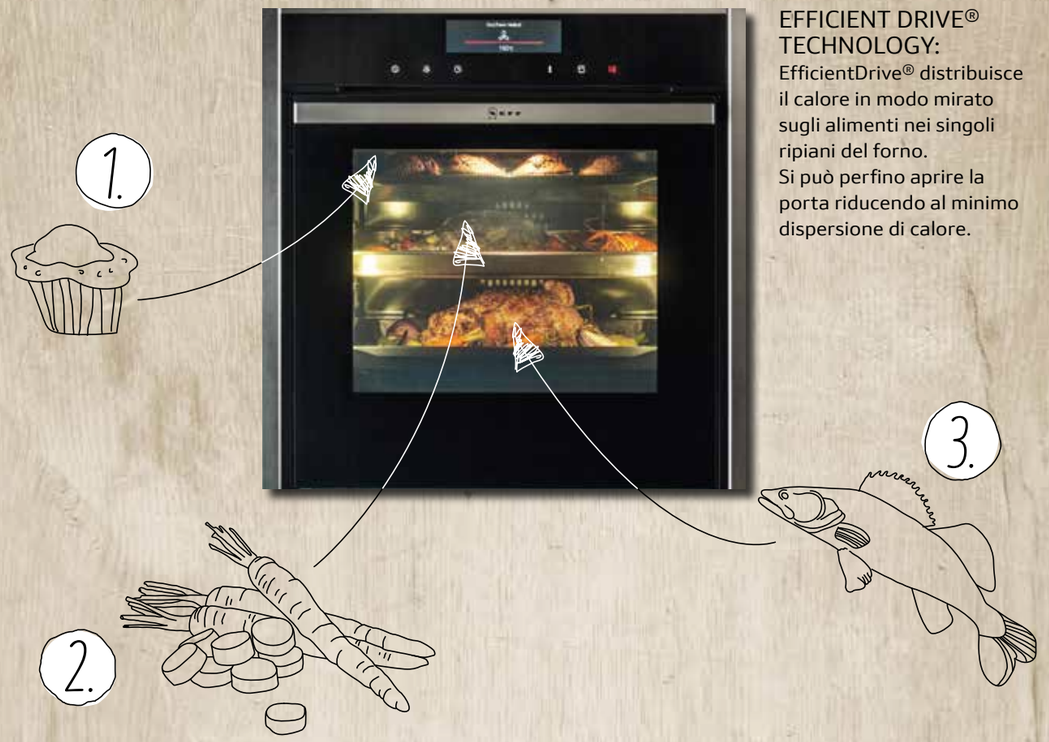

EFFICIENT DRIVE® TECHNOLOGY:
EfficientDrive® distribuisce il calore in modo mirato sugli alimenti nei singoli ripiani del forno.
Si può perfino aprire la porta riducendo al minimo dispersione di calore.

CIRCO THERM®

Cottura simultanea su più livelli

Vuoi preparare tutte le portate del tuo menu contemporaneamente? Nessun problema con CircoTherm®. Grazie ad una speciale resistenza posta attorno alla ventola dell'aria il calore si espande in modo omogeneo su tutti i ripiani del forno. Puoi cuocere, grigliare, arrostire... i sapori non si trasferiscono o mescolano tra di loro. Stiamo parlando di raggiungere livelli del tutto nuovi per la tua cucina.

BAKE&ROAST ASSIST®

Il tuo complice più segreto

È il nuovo sistema completamente automatico per preparare pietanze perfette. L'assistente alla cottura - Bake&Roast Assist® - imposta il tipo di riscaldamento ottimale, l'esatta temperatura e l'immissione automatica di vapore... ma solo se glielo richiedi.



NEFF LIGHT®



Il sistema più brillante per l'illuminazione del forno

Con NeffLight® ogni pietanza viene perfettamente illuminata, su tutti e quattro i livelli del forno. I LED permettono di vedere in modo ottimale fino all'angolo più nascosto.



Anche con autopulizia pirolitica

SCATENA LA TUA FANTASIA IN CUCINA!

Lasciati ispirare dai nostri accessori

Può una cucina di casa competere con quella di un ristorante? Noi siamo convinti di sì. Cosa c'è di più autentico dell'aroma del pane fatto in casa o del pollo allo spiedo. La cura e la passione che tu metti ogni giorno nella preparazione dei tuoi piatti, noi l'abbiamo messa nello studio degli accessori che completano le funzionalità dei nostri forni. Per farti portare in tavola, ogni giorno, un menù diverso ed appetitoso.

SEMPRE PIÙ COMODO! SEMPRE PIÙ FLESSIBILE!

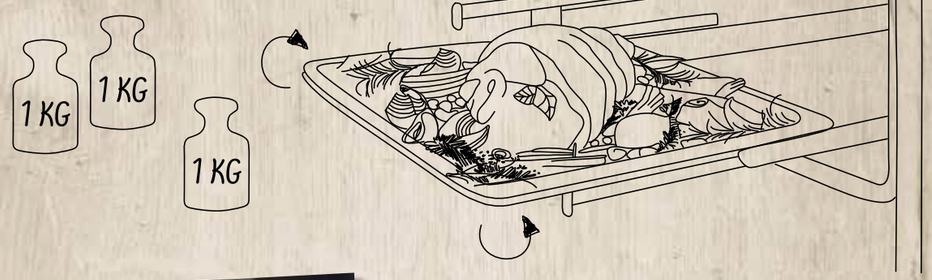



COMFORT FLEX

L'innovativo sistema di estrazione delle teglie. Estrarre, prelevare e servire: facile con ComfortFlex.
Grazie alle nuove guide telescopiche le teglie possono essere estratte completamente dal forno, ma per la prima volta possono essere afferrate comodamente dai lati.
Un sistema comodo e flessibile, proprio come il suo nome.



SET BARBECUE

Cosa c'è di più appetitoso dell'aroma della carne o del pesce sul bbq? Grazie al tuo forno NEFF ed all'esclusivo set barbecue puoi preparare gustosi polli allo spiedo, verdure o pesce. E poi metti tutto in lavastoviglie... il massimo per un appassionato di cucina!



SET PIZZA

Un piacere che nessuno si vuole negare... soprattutto se preparata con gli accessori giusti! La pietra refrattaria è realizzata con materiali che raggiungono altissime temperature e le mantengono costanti, distribuendo il calore in maniera uniforme. Il risultato? Una pizza sottile e croccante che farà la gioia della vostra famiglia!



SET VAPORE

NEFF ha progettato in ogni dettaglio questo accessorio pratico e funzionale. Al suo interno il vapore avvolge delicatamente i tuoi alimenti, arricchendoli di nuovo sapore e senza intaccarne le proprietà nutritive. È sufficiente versare l'acqua nella base del kit, riporre il cibo da cuocere sopra la prima griglia forata e inserire le altre griglie per cucinare contemporaneamente altri alimenti.Il design del vetro superiore impedisce alle gocce d'acqua di entrare in contatto con il cibo e di alterarlo. Grazie alla perfetta combinazione di vetro, acciaio inox e smaltatura, il Kit Vapore di NEFF è pratico non solo nell'utilizzo ma anche nella pulizia.



LA PULIZIA SECONDO NEFF

Un forno facile da pulire lo usi anche di più

Per noi cucinare significa divertirsi. Per questo NEFF propone una combinazione intelligente di sistemi di pulizia, creati su misura di ogni diversa esigenza. La bella notizia è che tutta la gamma di forni NEFF ha almeno un sistema di pulizia e l'autopulizia pirolitica è disponibile anche per i modelli VarioSteam® e con apertura Slide&Hide®.



PULITO SPLENDENTE,
SENZA TRACCIA DI CIBO

AUTOPULIZIA PIROLITICA

Il tuo forno NEFF si pulisce da solo, velocemente

Arrosti, gratin, sformati di verdure: ogni giorno ti piace sbizzarrirti nel preparare tanti diversi piatti gustosi... ma poi alla pulizia del forno chi ci pensa? I forni NEFF ci pensano da soli! Senza fatica, senza additivi chimici e senza farti sprecare tempo. A 500°C tutto diventa cenere. L'autopulizia pirolitica è il sistema più semplice, veloce ed economico per una pulizia approfondita del forno, in modo completamente automatico. Quando il programma è finito, attendi qualche minuto per far raffreddare il forno e poi passa con uno panno per raccogliere la cenere che si sarà depositata sul fondo. Fatto! Il forno è pronto per essere usato ancora e ancora.





EASYCLEAN®

Acqua e detersivo ed il gioco è fatto.

Ma non è tutto. Tutti i nuovi forni NEFF sono dotati anche del programma EasyClean®: un aiuto a costo zero per la pulizia del forno. Basta aggiungere un bicchiere d'acqua con una goccia di detersivo per i piatti sul fondo del forno, attivare il programma ed il gioco è fatto. I residui, resi più morbidi dall'umidità e dal calore, sono più facili da rimuovere, su tutte le pareti del forno.



17 SOLUZIONI PER SODDISFARE OGNI TUA GOLOSITÀ



FullSteam

FULLSTEAM permette di cucinare con 100% vapore combinato con le altissime prestazioni dell'esclusivo sistema di riscaldamento CircoTherm®.



VarioSteam®

VARIOSTEAM ottimizza la cottura tradizionale ad aria calda immettendo impulsi di vapore, regolabili su tre diverse intensità.



Il **RISCALDAMENTO SUPERIORE E INFERIORE** è il metodo di cottura tradizionale per le ricette più classiche... ma anche per le varianti inventate da te!



Il **RISCALDAMENTO INFERIORE** con calore attivabile e regolabile separatamente è particolarmente indicato per la preparazione di soufflé e basi per torte dolci e salate con ripieno morbido e croccanti sul fondo.



La **FUNZIONE LIEVITAZIONE** crea un ambiente climatico perfetto, in termini di calore e umidità, per una naturale lievitazione di torte o pane e per la preparazione di yogurt fatto in casa.



Sous-Vide

SOUS-VIDE per cotture lente, a bassa temperatura costante, con 100% vapore.



CircoTherm®

Il sistema **CIRCOTHERM®** distribuisce il calore in maniera uniforme su ciascun ripiano, permettendo la cottura di più pietanze contemporaneamente senza interferenze di sapori. La nuova funzione CIRCOTHERM® ECO ha invece un controllo speciale della temperatura per la cottura su un solo livello.



Vapore

La funzione **COTTURA A VAPORE** è un programma automatico per una cottura senza grassi. Inserendo lo speciale KIT A VAPORE di NEFF, basterà avviare il programma e il tuo forno NEFF si trasformerà in un forno a vapore, pronto per offrirti piatti sani e gustosi.

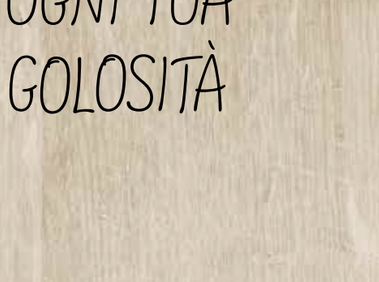

Grazie alla **FUNZIONE PANE** puoi gustare tutta la bontà del pane fatto in casa. Da utilizzare insieme all'accessorio speciale piastra per pane/pizza che garantisce sempre una cottura ottimale.

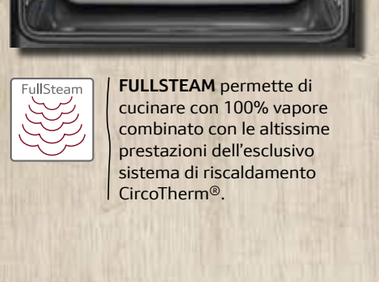

La **FUNZIONE PIZZA** è ideale per la preparazione di pizze, focacce o altre ricette da forno che devono restare morbidi in superficie e croccanti sul fondo.

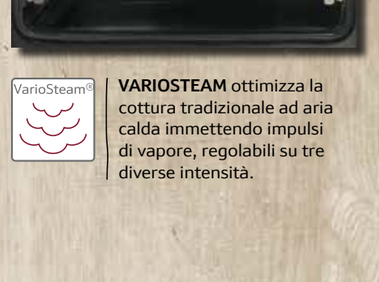

La **COTTURA DELICATA** a soli 80°C è una funzione molto apprezzata dai grandi chef, soprattutto per la preparazione di filetti particolarmente teneri.



La **FUNZIONE SCONGELARE** è indispensabile in ogni cucina per portare a temperatura ambiente alimenti surgelati, in modo delicato e senza alterarne gusto e proprietà nutritive.



Per evitare che le pietanze si raffreddino troppo velocemente una volta servite, con la **FUNZIONE PRERISCALDARE** i piatti possono essere riscaldati a una temperatura di 65°C.



Vuoi prima prendere un aperitivo con tuoi ospiti? Nessun problema. Con la **FUNZIONE MANTENERE IN CALDO**, gli alimenti e i piatti possono essere mantenuti alla temperatura desiderata, variabile tra 60-120°C. Le tue pietanze saranno calde e gustose più a lungo.



Grazie alla **FUNZIONE PANE** puoi gustare tutta la bontà del pane fatto in casa. Da utilizzare insieme all'accessorio speciale piastra per pane/pizza che garantisce sempre una cottura ottimale.



La **FUNZIONE PIZZA** è ideale per la preparazione di pizze, focacce o altre ricette da forno che devono restare morbidi in superficie e croccanti sul fondo.



La **COTTURA DELICATA** a soli 80°C è una funzione molto apprezzata dai grandi chef, soprattutto per la preparazione di filetti particolarmente teneri.



Il **GRILL SUPERFICIE PICCOLA** è perfetto per la preparazione di monoporzioni. Per una resa ottimale della cottura il piatto va posizionato al centro della griglia.



Il **GRILL SUPERFICIE GRANDE** nasce per le grandi quantità di cibi da gratinare o grigliare. Regolabile su più livelli può essere abbassato e ribaltato per facilitarne la pulizia.



Una carne grigliata a puntino, con un saporito esterno croccante, grazie alla **FUNZIONE TERMOGRILL**. Il sistema CircoTherm® ad aria calda e il grill agiscono a turno per un risultato croccante fuori e morbido dentro, anche senza girarrosto.

VIA LIBERA ALLA TUA CREATIVITÀ

Cucinare senza limiti

Con l'esclusivo sistema SeamLess* di NEFF la combinazione di più apparecchi raggiunge la sua più alta espressione. Per ottenere un'armonia perfetta di preferenze culinarie ed estetiche... una vera cucina a tuo gusto e misura!

"SEAMLESS" È SINONIMO DI PERFEZIONE.
Qualunque composizione a colonna da 60, 90 o 105 cm di altezza risulta perfetta grazie ai nuovi accessori per la combinazione SeamLess. Ecco le possibili combinazioni:



Forno compatto da 45 cm + cassetto scaldavivande o sous-vide da 14 cm

Forno da 60 cm con porta a scomparsa Slide&Hide + cassetto scaldavivande da 29 cm

Forno compatto da 45 cm + forno da 60 cm con porta a scomparsa Slide&Hide



IN LINEA CON QUALUNQUE NECESSITÀ.
Quando vuoi che la tua cucina rifletta la tua personalità, la combinazione orizzontale di apparecchi da 45 cm, come ad esempio il forno multifunzione da 45 cm, la macchina automatica per il caffè ed il forno compatto a vapore, con i rispettivi cassetti scaldavivande o sous-vide è il massimo.



* valido solo per i codici Neff Collection

LI VOGLIO TUTTI!
La combinazione SeamLess con forno compatto + cassetto scaldavivande o sous-vide, risulta perfetta affianco al forno da 60 cm, installati singolarmente.



DISEGNI TECNICI E ACCESSORI SPECIALI NECESSARI: SEAMLESSCOMBINATION

Seamless Combination è realizzabile solo sui forni Slide&Hide®

45+14

Forno compatto 45 cm +
Cassetto scaldavivande 14 cm
Nicchia standard 60 cm



ACCESSORIO Z11SZ60X0

60+29

Forno standard 60 cm +
Cassetto scaldavivande 29 cm
Nicchia standard 88 cm

ACCESSORIO Z11SZ80X0

45+60

Forno compatto 45 cm +
Forno standard 60 cm
Nicchia speciale

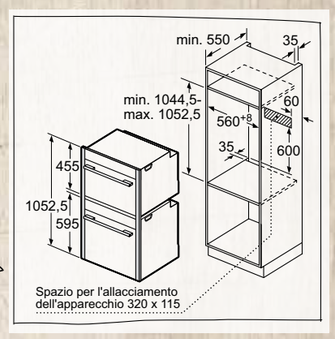

ACCESSORIO Z11SZ90X0



FORNI.

Come leggere la tabella?

1. Scegli le caratteristiche principali che stai cercando per il tuo nuovo elettrodomestico NEFF, nella colonna di sinistra
2. Individua i vantaggi di ogni Serie per affinare la selezione
3. Utilizza queste informazioni per approfondire le dotazioni dei modelli che possono interessarti

Prodotto appartenente alla gamma NEFF COLLECTION esclusivo per i rivenditori NEFF COLLECTION PARTNER.
Scopri tutti i servizi a pag. 10-11

	N 90			N 70	
Tipo	**Full Steam**	**Vario Steam**	**Convenzionali**	**Vario Steam**	**Convenzionali**
Slide & Hide	**B48FT68H0**  **B47FS22H0** 	**B58VT68H0**  Pirolitico **B57VS24H0**  Pirolitico	**B58CT62H0**  Pirolitico **B57CS24H0**  Pirolitico	**B47VR22N0** 	**B57CR22N0**  Pirolitico **B47CR22N0** 
Porta a ribalta				**B17VR22N1** 	**B27CR22N1**  Pirolitico **B17CR22N1** 

	N 50			N 30	
Tipo	**Pirolisi & EasyClean**	**EasyClean**	**Parete catalitica & EasyClean**	**Pirolisi & EasyClean**	**EasyClean**
Display LCD bianco	**B6ACH7AN0**  **B2ACH7AN0**  **L2ACH7MN0** 	**B3ACE2AN0**  **B3CCE2AN0**  **B1ACE2AN0** 	**L1ACH4MN0** 		
Display LED rosso				**B2ACG7AN0**  **B2CCG6AN0**  Pirolitico senza EasyClean	**B1ACC2AN0** 

N 90
FORNO VARIOSTEAM PIROLITICO, SLIDE&HIDE, HOME CONNECT



Energy A | Funzioni di Cottura 14 | Vario Steam | Pirolisi | Slide&Hide® | Easy Clean | Baking & Roasting Assistant | Termosonda | NeffLight® | CircoTherm® | Comfort Flex

B58VT68H0

EAN 4242004235446

Caratteristiche principali
- Home Connect
- 14 funzioni
- Display TFT a colori da 14 cm FullTouch
- Autopulizia pirolitica
- Porta del forno a scomparsa HIDE®
- Maniglia ergonomica SLIDE®
- Regolazione della temperatura da 40 °C a 275 °C
- Volume cavità: 71 l
- EasyClock: orologio elettronico con timer e programmatore
- Classe di efficienza energetica: A *
- Numero programmi automatici: 18

Altre caratteristiche
- Rigenerazione cibi, lievitazione
- Superficie cavità: smalto antracite
- Sistema di pulizia EasyClean
- Interno porta piatto
- Bake&Roast Assist
- Termosonda con 3 punti di misurazione
- Riscaldamento rapido
- NeffLight
- Tasto info
- Programma di decalcificazione
- Funzione asciugatura
- Capacità serbatoio: 1 l

Accessori
- 1 Guida telescopica ComfortFlex inclusa, con funzione d'arresto
- 1 Leccarda smaltata bassa
- 1 Griglia combinata
- 1 Leccarda universale smaltata

* in una scala di classi di efficienza energetica da A+++ a D

N 90
FORNO FULLSTEAM, SLIDE&HIDE, HOME CONNECT



Energy A+ | Funzioni di Cottura 13 | Full Steam | Slide&Hide® | Sous-Vide | Easy Clean | Baking & Roasting Assistant | Termosonda | NeffLight® | CircoTherm® | Comfort Flex

B48FT68H0

EAN 4242004235347

Caratteristiche principali
- Home Connect
- 13 funzioni
- Display TFT a colori da 14 cm FullTouch
- Pannelli catalitici Eco Clean parete posteriore
- Porta del forno a scomparsa HIDE®
- Maniglia ergonomica SLIDE®
- Regolazione della temperatura da 40 °C a 250 °C
- Volume cavità: 71 l
- EasyClock: orologio elettronico con timer e programmatore
- Classe di efficienza energetica: A+ *
- Numero di programmi automatici: 38

Altre caratteristiche
- Cottura a vapore 100% FullSteam, rigenerazione cibi, lievitazione, scongelamento, Sous-Vide
- Superficie cavità: smalto antracite
- Sistema di pulizia EasyClean
- Interno porta piatto
- Bake&Roast Assist
- Termosonda con 3 punti di misurazione
- Riscaldamento rapido
- NeffLight
- Tasto info
- Programma di decalcificazione
- Rigenerarazione cibi
- Funzione asciugatura
- Capacità serbatoio: 1 l

Accessori
- 1 Guida telescopica ComfortFlex inclusa, con funzione d'arresto
- 1 Leccarda smaltata bassa
- 1 Contenitore piccolo per cottura a vapore (forato)
- 1 Vassoio vapore, forato, misura XL
- 1 Vassoio vapore, non forato, misura S
- 1 Griglia
- 1 Spugna per la pulizia
- 1 Leccarda universale smaltata

* in una scala di classi di efficienza energetica da A+++ a D

N 90
FORNO PIROLITICO, SLIDE&HIDE, HOME CONNECT



Energy A+ | Funzioni di Cottura 15 | Pirolisi | Slide&Hide® | Easy Clean | Baking & Roasting Assistant | NeffLight® | CircoTherm®

B58CT62H0

EAN 4242004235415

Caratteristiche principali
- Home Connect
- 15 funzioni
- Display TFT a colori da 14 cm FullTouch
- Autopulizia pirolitica
- Porta del forno a scomparsa HIDE®
- Maniglia ergonomica SLIDE®
- Regolazione della temperatura da 40 °C a 275 °C
- Volume cavità: 71 l
- EasyClock: orologio elettronico con timer e programmatore
- Classe di efficienza energetica: A+ *

Altre caratteristiche
- Cottura a vapore solo con l'utilizzo del set Vapore
- Superficie cavità: smalto antracite
- Sistema di pulizia EasyClean
- Interno porta piatto
- Bake&Roast Assist
- Riscaldamento rapido
- NeffLight
- Tasto info

Accessori
- 1 Leccarda smaltata bassa
- 1 Griglia combinata
- 1 Leccarda universale smaltata

* in una scala di classi di efficienza energetica da A+++ a D

N 90
FORNO VARIOSTEAM PIROLITICO, SLIDE&HIDE, HOME CONNECT



Energy A | Funzioni di Cottura 13 | Vario Steam | Pirolisi | Slide&Hide® | Easy Clean | LED | Baking & Roasting Assistant | CircoTherm® | Comfort Flex

B57VS24H0

EAN 4242004235408

Caratteristiche principali
- Home Connect
- 13 funzioni
- Display TFT a colori da 10 cm con ShiftControl
- Autopulizia pirolitica
- Porta del forno a scomparsa HIDE®
- Maniglia ergonomica SLIDE®
- Regolazione della temperatura da 40 °C a 275 °C
- Volume cavità: 71 l
- EasyClock: orologio elettronico con timer e programmatore
- Classe di efficienza energetica: A *
- Numero programmi automatici: 18

Altre caratteristiche
- Ulteriori funzioni presenti grazie alla combinazione con vapore: rigenerazione cibi, lievitazione
- Superficie cavità: smalto antracite
- Sistema di pulizia EasyClean
- Interno porta piatto: possibilità di utilizzo come piano d'appoggio e facile pulizia
- Bake&Roast Assist
- Riscaldamento rapido
- Illuminazione LED
- Tasto info
- Programma di decalcificazione
- Funzione asciugatura
- Capacità serbatoio: 1 l

Accessori
- 1 Guida telescopica ComfortFlex inclusa, con funzione d'arresto
- 1 Leccarda smaltata bassa
- 1 Griglia combinata
- 1 Leccarda universale smaltata

* in una scala di classi di efficienza energetica da A+++ a D

N 90
FORNO FULLSTEAM, SLIDE&HIDE, HOME CONNECT





B47FS22H0

EAN 4242004235101

Caratteristiche principali
- Home Connect
- 12 funzioni
- Display TFT a colori da 10 cm con ShiftControl
- Pannelli catalitici Eco Clean parete posteriore
- Porta del forno a scomparsa HIDE®
- Maniglia ergonomica SLIDE®
- Regolazione della temperatura da 40 °C a 250 °C
- Volume cavità: 71 l
- EasyClock: orologio elettronico con timer e programmatore
- Classe di efficienza energetica: A+ *
- Numero di programmi automatici: 38

Altre caratteristiche
- Ulteriori funzioni presenti grazie alla combinazione con vapore: Cottura a vapore 100% FullSteam, rigenerazione cibi, lievitazione, scongelamento, Sous-Vide
- Superficie cavità: smalto antracite
- Sistema di pulizia EasyClean
- Interno porta piatto
- Bake&Roast Assist
- Riscaldamento rapido
- Illuminazione LED
- Tasto info

Accessori
- 1 Leccarda smaltata bassa
- 1 Contenitore piccolo per cottura a vapore (forato)
- 1 Vassoio vapore, forato, misura XL
- 1 Vassoio vapore, non forato, misura S
- 1 Griglia
- 1 Spugna per la pulizia
- 1 Leccarda universale smaltata

* in una scala di classi di efficienza energetica da A+++ a D

N 90
FORNO PIROLITICO, SLIDE&HIDE, HOME CONNECT





B57CS24H0

EAN 4242004235385

Caratteristiche principali
- Home Connect
- 13 funzioni
- Display TFT a colori da 10 cm con ShiftControl
- Autopulizia pirolitica
- Porta del forno a scomparsa HIDE®
- Maniglia ergonomica SLIDE®
- Regolazione della temperatura da 40 °C a 275 °C
- Volume cavità: 71 l
- EasyClock: orologio elettronico con timer e programmatore
- Classe di efficienza energetica: A *

Altre caratteristiche
- Cottura a vapore solo con l'utilizzo del set Vapore
- Superficie cavità: smalto antracite
- Sistema di pulizia EasyClean
- Interno porta piatto
- Bake&Roast Assist
- Riscaldamento rapido
- Illuminazione alogena
- Tasto info

Accessori
- 1 Guida telescopica ComfortFlex inclusa, con funzione d'arresto
- 1 Leccarda smaltata bassa
- 1 Griglia combinata
- 1 Leccarda universale smaltata

* in una scala di classi di efficienza energetica da A+++ a D

N 70
FORNO VARIOSTEAM, SLIDE&HIDE





B47VR22N0

EAN 4242004181637

Caratteristiche principali
- 12 funzioni
- Display TFT a colori da 6 cm con ShiftControl
- Pannelli catalitici Eco Clean parete posteriore
- Porta del forno a scomparsa HIDE®
- Maniglia ergonomica SLIDE®
- Regolazione della temperatura da 40 °C a 275 °C
- Volume cavità: 71 l
- EasyClock: orologio elettronico con timer e programmatore
- Classe di efficienza energetica: A+ *
- Numero di programmi automatici: 18

Altre caratteristiche
- Rigenerazione cibi, lievitazione
- Superficie cavità: smalto antracite
- Sistema di pulizia EasyClean
- Interno porta piatto
- Riscaldamento rapido
- Illuminazione LED
- Tasto info
- Capacità serbatoio: 1 l

Accessori
- 1 Leccarda smaltata bassa
- 1 Griglia combinata
- 1 Leccarda universale smaltata

* in una scala di classi di efficienza energetica da A+++ a D

N 70
FORNO PIROLITICO, SLIDE&HIDE



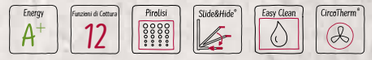

B57CR22N0

EAN 4242004177746

Caratteristiche principali
- 12 funzioni
- Display TFT a colori da 6 cm con ShiftControl
- Autopulizia pirolitica
- Porta del forno a scomparsa HIDE®
- Maniglia ergonomica SLIDE®
- Regolazione della temperatura da 40 °C a 275 °C
- Volume cavità: 71 l
- EasyClock: orologio elettronico con timer e programmatore
- Classe di efficienza energetica: A+ *

Altre caratteristiche
- Superficie cavità: smalto antracite
- Sistema di pulizia EasyClean
- Interno porta piatto
- Riscaldamento rapido
- Illuminazione alogena
- Tasto info

Accessori
- 1 Leccarda smaltata bassa
- 1 Griglia combinata
- 1 Leccarda universale smaltata

* in una scala di classi di efficienza energetica da A+++ a D

N 70
FORNO SLIDE&HIDE





B47CR22N0

EAN 4242004181514

Caratteristiche principali
- 12 funzioni
- Display TFT a colori da 6 cm con ShiftControl
- Pannelli catalitici Eco Clean parete posteriore
- Porta del forno a scomparsa HIDE®
- Maniglia ergonomica SLIDE®
- Regolazione della temperatura da 40 °C a 275 °C
- Volume cavità: 71 l
- EasyClock: orologio elettronico con timer e programmatore
- Classe di efficienza energetica: A+ *

Altre caratteristiche
- Superficie cavità: smalto antracite
- Sistema di pulizia EasyClean
- Interno porta piatto
- Riscaldamento rapido
- Illuminazione alogena
- Tasto info

Accessori
- 1 Leccarda smaltata bassa
- 1 Griglia combinata
- 1 Leccarda universale smaltata

* in una scala di classi di efficienza energetica da A+++ a D

N 70
FORNO VARIOSTEAM





B17VR22N1

EAN 4242004201991

Caratteristiche principali
- 12 funzioni
- Display TFT a colori da 6 cm con ShiftControl
- Pannelli catalitici Eco Clean parete posteriore
- Regolazione della temperatura da 40 °C a 275 °C
- Volume cavità: 71 l
- EasyClock: orologio elettronico con timer e programmatore
- Classe di efficienza energetica: A+ *
- Numero di programmi automatici: 18

Altre caratteristiche
- Rigenerazione cibi, lievitazione
- Superficie cavità: smalto antracite
- Sistema di pulizia EasyClean
- Interno porta piatto
- Riscaldamento rapido
- Illuminazione alogena
- Tasto info
- Capacità serbatoio: 1 l

Accessori
- 1 Leccarda smaltata bassa
- 1 Griglia combinata
- 1 Leccarda universale smaltata

* in una scala di classi di efficienza energetica da A+++ a D

N 70
FORNO PIROLITICO





B27CR22N1

EAN 4242004202417

Caratteristiche principali
- 12 funzioni
- Display TFT a colori da 6 cm con ShiftControl
- Autopulizia pirolitica
- Regolazione della temperatura da 40 °C a 275 °C
- Volume cavità: 71 l
- EasyClock: orologio elettronico con timer e programmatore
- Classe di efficienza energetica: A+ *

Altre caratteristiche
- Superficie cavità: smalto antracite
- Sistema di pulizia EasyClean
- Interno porta piatto
- Riscaldamento rapido
- Illuminazione alogena
- Tasto info

Accessori
- 1 Leccarda smaltata bassa
- 1 Griglia combinata
- 1 Leccarda universale smaltata

* in una scala di classi di efficienza energetica da A+++ a D

N 70
FORNO TRADIZIONALE





B17CR22N1

EAN 4242004201977

Caratteristiche principali
- 12 funzioni
- Display TFT a colori da 6 cm con ShiftControl
- Pannelli catalitici Eco Clean parete posteriore
- Regolazione della temperatura da 40 °C a 275 °C
- Volume cavità: 71 l
- EasyClock: orologio elettronico con timer e programmatore
- Classe di efficienza energetica: A+ *

Altre caratteristiche
- Superficie cavità: smalto antracite
- Sistema di pulizia EasyClean
- Interno porta piatto
- Riscaldamento rapido
- Illuminazione alogena
- Tasto info

Accessori
- 1 Leccarda smaltata bassa
- 1 Griglia combinata
- 1 Leccarda universale smaltata

* in una scala di classi di efficienza energetica da A+++ a D

N 50
FORNO PIROLITICO, EASYCLEAN, PORTA HIDE





B6ACH7AN0

EAN 4242004225249

Caratteristiche principali
- 8 funzioni
- Display LCD bianco
- Autopulizia pirolitica
- Porta del forno a scomparsa HIDE®
- Manopole push-pull
- Regolazione della temperatura da 30 °C a 275 °C
- Volume cavità: 71 l
- EasyClock: orologio elettronico con timer e programmatore
- Classe di efficienza energetica: A *

Altre caratteristiche
- Superficie cavità: smalto grigio
- Sistema di pulizia EasyClean
- Interno porta piatto
- Riscaldamento rapido
- Illuminazione alogena

Accessori
- 1 Griglia combinata
- 1 Leccarda universale smaltata

* in una scala di classi di efficienza energetica da A+++ a D

N 50
FORNO EASYCLEAN, PORTA HIDE





B3ACE2AN0

EAN 4242004220503

Caratteristiche principali
- 7 funzioni
- Display LCD bianco
- Porta del forno a scomparsa HIDE®
- Manopole push-pull
- Regolazione della temperatura da 50 °C a 275 °C
- Volume cavità: 71 l
- EasyClock: orologio elettronico con timer e programmatore
- Classe di efficienza energetica: A *

Altre caratteristiche
- Superficie cavità: smalto grigio
- Sistema di pulizia EasyClean
- Interno porta piatto
- Riscaldamento rapido
- Illuminazione alogena

Accessori
- 1 Griglia combinata
- 1 Leccarda universale smaltata

* in una scala di classi di efficienza energetica da A+++ a D

N 50
FORNO EASYCLEAN, PORTA HIDE





B3CCE2AN0

EAN 4242004220534

Caratteristiche principali
- 7 funzioni
- Display LCD bianco
- Porta del forno a scomparsa HIDE®
- Manopole push-pull
- Regolazione della temperatura da 50 °C a 275 °C
- Volume cavità: 71 l
- EasyClock: orologio elettronico con timer e programmatore
- Classe di efficienza energetica: A *

Altre caratteristiche
- Superficie cavità: smalto grigio
- Sistema di pulizia EasyClean
- Interno porta piatto
- Riscaldamento rapido
- Illuminazione alogena

Accessori
- 1 Griglia combinata
- 1 Leccarda universale smaltata

* in una scala di classi di efficienza energetica da A+++ a D

N 50
FORNO PIROLITICO, EASYCLEAN





B2ACH7AN0

EAN 4242004225089

Caratteristiche principali
- 8 funzioni
- Display LCD bianco
- Autopulizia pirolitica
- Porta a ribalta
- Manopole push-pull
- Regolazione della temperatura da 30 °C a 275 °C
- Volume cavità: 71 l
- EasyClock: orologio elettronico con timer e programmatore
- Classe di efficienza energetica: A *

Altre caratteristiche
- Superficie cavità: smalto grigio
- Sistema di pulizia EasyClean
- Interno porta piatto
- Riscaldamento rapido
- Illuminazione alogena

Accessori
- 1 Griglia combinata
- 1 Leccarda universale smaltata

* in una scala di classi di efficienza energetica da A+++ a D

N 30
FORNO PIROLITICO, EASYCLEAN, DISPLAY ROSSO



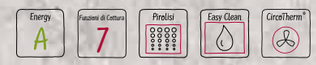

B2ACG7AN0

EAN 4242004225072

Caratteristiche principali
- 7 funzioni
- Display a LED rosso
- Autopulizia pirolitica
- Porta a ribalta
- Manopole push-pull
- Regolazione della temperatura da 50 °C a 275 °C
- Volume cavità: 71 l
- EasyClock: orologio elettronico con timer e programmatore
- Classe di efficienza energetica: A *

Altre caratteristiche
- Superficie cavità: smalto grigio
- Sistema di pulizia EasyClean
- Interno porta piatto
- Riscaldamento rapido
- Illuminazione alogena

Accessori
- 1 Griglia combinata
- 1 Leccarda universale smaltata

* in una scala di classi di efficienza energetica da A+++ a D

N 30
FORNO PIROLITICO, DISPLAY ROSSO





B2CCG6AN0

EAN 4242004220473

Caratteristiche principali
- 7 funzioni
- Display a LED rosso
- Autopulizia pirolitica
- Porta a ribalta
- Manopole push-pull
- Regolazione della temperatura da 50 °C a 275 °C
- Volume cavità: 71 l
- EasyClock: orologio elettronico con timer e programmatore
- Classe di efficienza energetica: A *

Altre caratteristiche
- Superficie cavità: smalto grigio
- Interno porta piatto
- Riscaldamento rapido
- Illuminazione alogena

Accessori
- 1 Griglia combinata
- 1 Leccarda universale smaltata

* in una scala di classi di efficienza energetica da A+++ a D

N 50
FORNO EASYCLEAN





B1ACE2AN0

EAN 4242004219798

Caratteristiche principali
- 7 funzioni
- Display LCD bianco
- Porta a ribalta
- Manopole push-pull
- Regolazione della temperatura da 50 °C a 275 °C
- Volume cavità: 71 l
- EasyClock: orologio elettronico con timer e programmatore
- Classe di efficienza energetica: A *

Altre caratteristiche
- Superficie cavità: smalto grigio
- Sistema di pulizia EasyClean
- Interno porta piatto
- Riscaldamento rapido
- Illuminazione alogena

Accessori
- 1 Griglia combinata
- 1 Leccarda universale smaltata

* in una scala di classi di efficienza energetica da A+++ a D

N 30
FORNO EASYCLEAN, DISPLAY ROSSO





B1ACC2AN0

EAN 4242004221760

Caratteristiche principali
- 5 funzioni
- Display a LED rosso
- Porta a ribalta
- Manopole push-pull
- Regolazione della temperatura da 50 °C a 275 °C
- Volume cavità: 71 l
- EasyClock: orologio elettronico con timer e programmatore
- Classe di efficienza energetica: A *

Altre caratteristiche
- Superficie cavità: smalto grigio
- Sistema di pulizia EasyClean
- Interno porta piatto
- Riscaldamento rapido
- Illuminazione alogena

Accessori
- 1 Griglia combinata
- 1 Leccarda universale smaltata

* in una scala di classi di efficienza energetica da A+++ a D

N 50
FORNO PIROLITICO DA 90 CM



Energy A+ | Funzioni di Cottura 10 | Pirolisi | Easy Clean

L2ACH7MN0

EAN 4242004222460

Caratteristiche principali
- 10 funzioni
- Display LCD bianco
- Autopulizia pirolitica
- Porta a ribalta
- Manopole push-pull
- Regolazione della temperatura da 50 °C a 280 °C
- Volume cavità: 112 l
- EasyClock: orologio elettronico con timer e programmatore
- Classe di efficienza energetica: A+ *

Altre caratteristiche
- Sistema di pulizia EasyClean
- Interno porta piatto
- Riscaldamento rapido
- Illuminazione alogena

Accessori
- 1 Guida telescopica Cliprails inclusa
- 1 Leccarda smaltata bassa
- 1 Griglia combinata
- 1 Leccarda universale smaltata

* in una scala di classi di efficienza energetica da A+++ a D

N 50
FORNO CATALITICO DA 90 CM



Energy A+ | Funzioni di Cottura 10 | Easy Clean

L1ACH4MN0

EAN 4242004222453

Caratteristiche principali
- 10 funzioni
- Display LCD bianco
- Parete catalitica autopulente
- Porta a ribalta
- Manopole push-pull
- Regolazione della temperatura da 50 °C a 280 °C
- Volume cavità: 85 l
- EasyClock: orologio elettronico con timer e programmatore
- Classe di efficienza energetica: A+ *

Altre caratteristiche
- Sistema di pulizia EasyClean
- Interno porta piatto
- Riscaldamento rapido
- Illuminazione alogena

Accessori
- 1 Guida telescopica Cliprails inclusa
- 1 Leccarda smaltata bassa
- 1 Griglia combinata
- 1 Leccarda universale smaltata

* in una scala di classi di efficienza energetica da A+++ a D

SCHEMI DI INSTALLAZIONE PER FORNI

B58VT68H0
B48FT68H0
B58CT62H0
B47FS22H0
B57CS24H0
B57VS24H0
B47VR22N0
B57CR22N0
B47CR22N0
B17VR22N1
B27CR22N1
B17CR22N1

Montaggio con un piano di cottura.

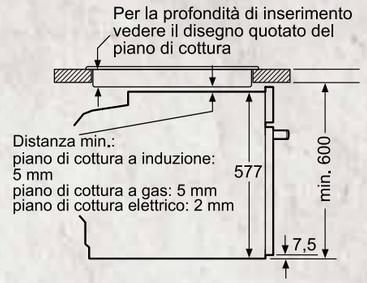

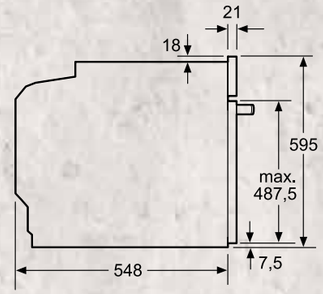

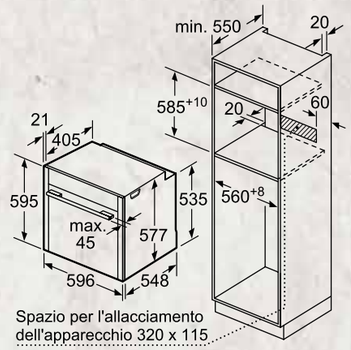

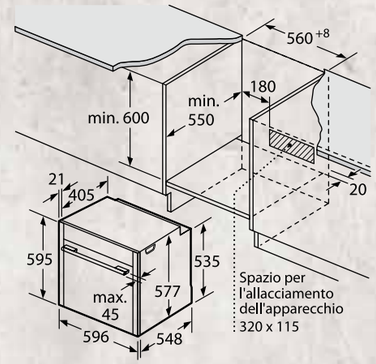

Se l'apparecchio viene montato sotto un piano di cottura deve essere rispettato il seguente spessore del piano di lavoro (event. incl. sottostruttura).

Tipo di piano di cottura	Spessore del piano di lavoro min.	
	rialzato	a filo
Piano di cottura a induzione	37 mm	38 mm
Piano di cottura con sistema a induzione sull'intera superficie	47 mm	48 mm
Piano di cottura a gas	30 mm	38 mm
Piano di cottura elettrico	27 mm	30 mm

Per modelli con frontalino comandi estraibile:

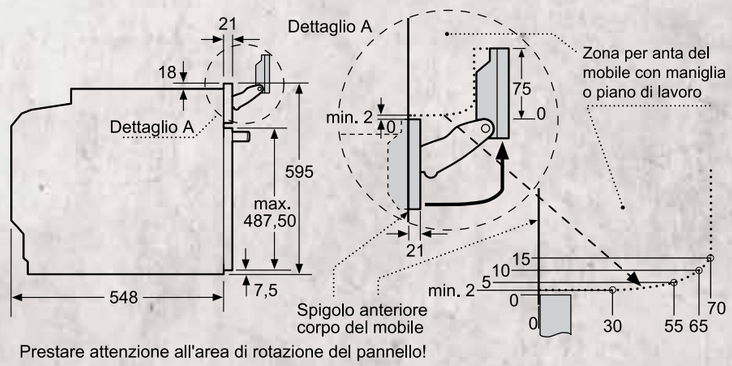

Prestare attenzione all'area di rotazione del pannello!

SCHEMI DI INSTALLAZIONE PER FORNI

B6ACH7AN0
B3ACE2AN0
B3CCE2AN0

Montaggio con un piano di cottura.

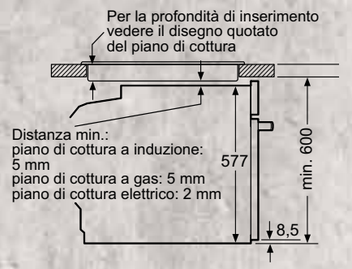

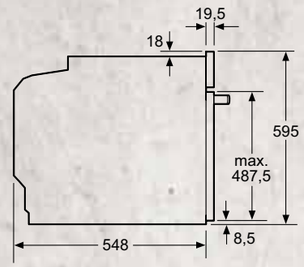

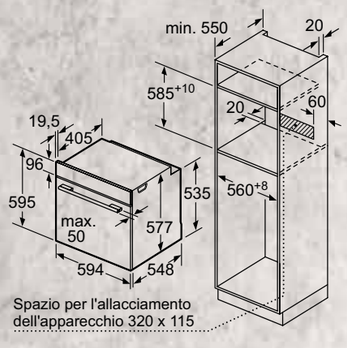

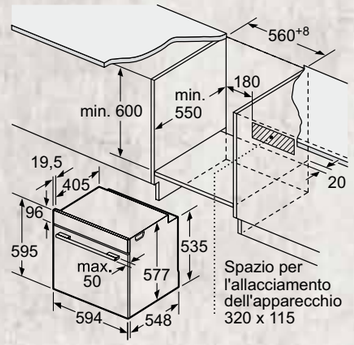

Se l'apparecchio viene montato sotto un piano di cottura deve essere rispettato il seguente spessore del piano di lavoro (event. incl. sottostruttura).

Tipo di piano di cottura	Spessore del piano di lavoro min.	
	rialzato	a filo
Piano di cottura a induzione	37 mm	38 mm
Piano di cottura con sistema a induzione sull'intera superficie	47 mm	48 mm
Piano di cottura a gas	30 mm	38 mm
Piano di cottura elettrico	27 mm	30 mm

B2ACH7AN0 **B1ACE2AN0**
B2ACG7AN0 **B1ACC2AN0**
B2CCG6AN0

Montaggio con un piano di cottura.

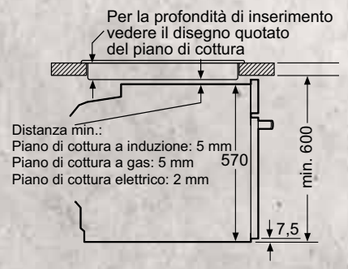

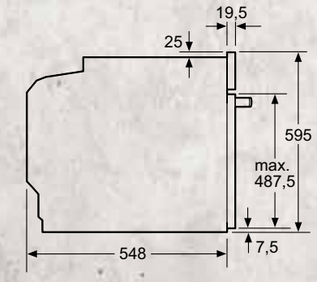

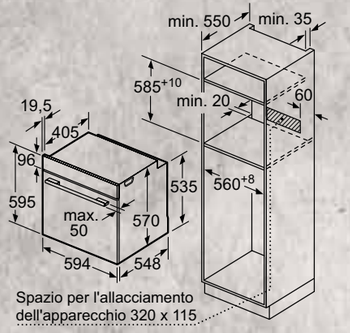

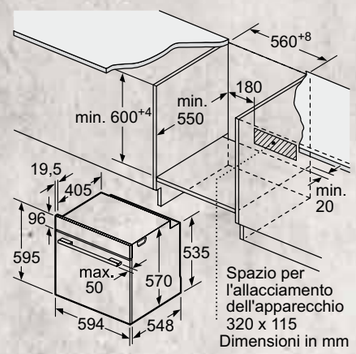

Forni

SCHEMI DI INSTALLAZIONE PER FORNI

L2ACH7MN0

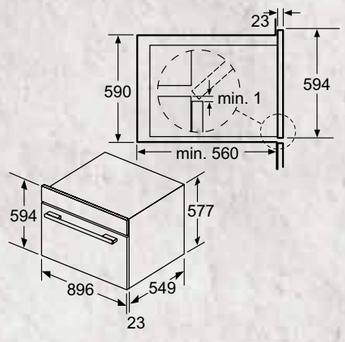

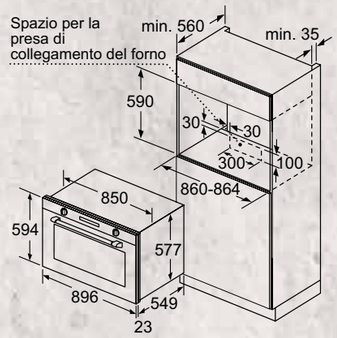

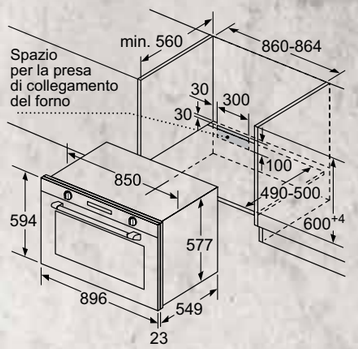

L1ACH4MN0

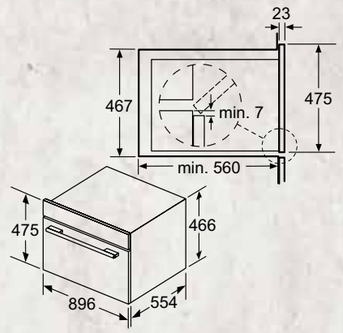

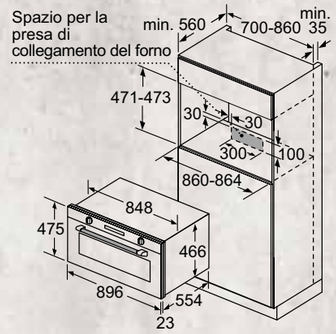

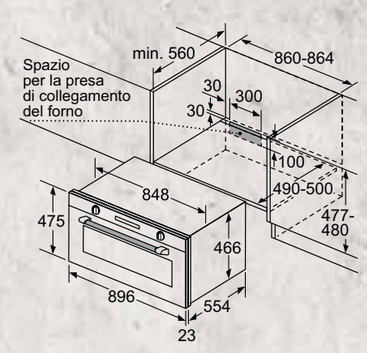

GLI ACCESSORI SPECIALI PER FORNI

Forni / Accessori	B58VT68H0	B48FT68H0	B58CT62H0	B57VS24H0	B47FS22H0	B57CS24H0	B47VR22N0	B57CR22N0	B47CR22N0	B17VR22N1	B27CR22N1	B17CR22N1	B6ACH7AN0	B3ACE2AN0	B3CCE2AN0	B2ACH7AN0	B2ACG7AN0	B2CCG6AN0	B1ACE2AN0	B1ACC2AN0
Z19DD10X0	●	●	●	●	●	●	●	●	●	●	●	●	●	●	●	●	●	●	●	●
Z11GU20X0	●	●	●	●	●	●	●	●	●	●	●	●	●	●	●	●	●	●	●	●
Z12CN10A0	●	●	●	●	●	●	●	●	●	●	●	●	●	●	●	●	●	●	●	●
Z11AB15A0													●	●	●	●	●	●	●	●
Z11AU15A0													●	●	●	●	●	●	●	●
Z11CB10E0													●	●	●	●	●	●	●	●
Z11CU10E0													●	●	●	●	●	●	●	●
Z12CB10A0	●	●	●	●	●	●	●	●	●	●	●	●								
Z12CU10A0	●	●	●	●	●	●	●	●	●	●	●	●								
Z1665X0		●			●															
Z1685X0		●			●															
Z11AB10A0		●			●		●		●	●		●								
Z11AU10A0		●			●		●		●	●		●								
Z12CM10A0	●	●	●	●	●	●	●	●	●	●	●	●								
Z12CL10A0	●	●	●	●	●	●	●	●	●	●	●	●								
Z11CR10X0	●		●	●		●	●	●	●	●	●	●	●	●	●	●	●	●	●	●
Z13CR10X0		●			●															
Z11TE25X0													●	●	●	●	●	●	●	●
Z11TF25X0													●	●	●	●	●	●	●	●
Z11TJ25X0													●	●	●	●	●	●	●	●
Z11TJ35X0													●	●	●	●	●	●	●	●
Z11TI15X0													●	●	●	●	●	●	●	●
Z11TF36X0							●		●	●		●	●	●	●	●	●	●	●	●
Z13TF36X0		●			●															
Z13TC10X0		●			●															
Z11TC10X0	●		●	●		●	●	●	●	●	●	●								
Z12TF36X0	●		●	●		●		●			●									
Z11TC16X0			●	●			●	●	●	●	●	●								
Z12CP10A0	●	●	●	●	●	●	●	●	●	●	●	●								
Z11CG10X0	●	●	●	●	●	●	●	●	●	●	●	●								
Z1913X0	●	●	●	●	●	●	●	●	●	●	●	●								
Z13CU11X0		●			●															
Z13CU31X0		●			●															
Z13CU30X0		●			●															
Z13CX62X0		●			●															
Z13CX64X0		●			●															
Z11SZ80X0	●	●	●	●	●	●	●	●	●											
Z11SZ90X0	●	●	●	●	●	●	●	●	●											
Z13CV05S0	●	●	●	●	●	●	●	●	●	●	●	●	●	●	●	●	●	●	●	●

Forni

GLI ACCESSORI SPECIALI PER I FORNI

	Modello	Descrizione
	**Z19DD10X0** EAN 4242004183051	KIT VAPORE
	**Z11GU20X0** EAN 4242004189916	LECCARDA IN VETRO
	**Z12CN10A0** EAN 4242004182900	LECCARDA EXTRA PROFONDA RESISTENTE A PIROLISI CON GRIGLIA
	**Z11AB15A0** EAN 4242004224365	LECCARDA BASSA ANTIADERENTE CON RIVESTIMENTO IN CERAMICA
	**Z11AU15A0** EAN 4242004224372	LECCARDA PROFONDA ANTIADERENTE CON RIVESTIMENTO I N CERAMICA
	**Z11CB10E0** EAN 4242004224853	LECCARDA BASSA SMALTATA
	**Z11CU10E0** EAN 4242004224556	LECCARDA PROFONDA SMALTATA
	**Z12CB10A0** EAN 4242004182870	LECCARDA BASSA RESISTENTE A PIROLISI

GLI ACCESSORI SPECIALI PER I FORNI

Forni

	Modello	Descrizione
	**Z12CU10A0** EAN 4242004182924	LECCARDA PROFONDA RESISTENTE A PIROLISI
	**Z1665X0** EAN 4242004151241	LECCARDA IN PORCELLANA (GN 1/3)
	**Z1685X0** EAN 4242004151265	LECCARDA IN PORCELLANA (GN 2/3)
	**Z11AB10A0** EAN 4242004182788	LECCARDA BASSA ANTIADERENTE ADATTA A COTTURA TRADIZIONALE, A VAPORE E MICROONDE
	**Z11AU10A0** EAN 4242004182795	LECCARDA PROFONDA ANTIADERENTE ADATTA A COTTURA TRADIZIONALE, A VAPORE, MICROONDE
	**Z12CM10A0** EAN 4242004182894	LECCARDA EXTRA PROFONDA RESISTENTE A PIROLISI
	**Z12CL10A0** EAN 4242004182887	COPERCHIO NON ADATTO A PIROLISI
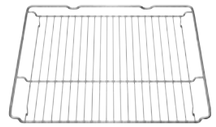	**Z11CR10X0** EAN 4242004182801	GRIGLIA STANDARD

GLI ACCESSORI SPECIALI PER I FORNI

	Modello	Descrizione
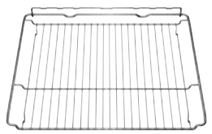	**Z13CR10X0** EAN 4242004182955	GRIGLIA PER COTTURA A VAPORE
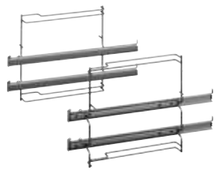	**Z11TE25X0** EAN 4242004224396	SUPPORTO CON GUIDE SU DUE LIVELLI
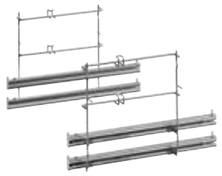	**Z11TF25X0** EAN 4242004225515	SUPPORTO CON GUIDE SU DUE LIVELLI AD ESTRAZIONE TOTALE
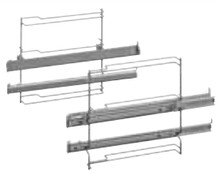	**Z11TJ25X0** EAN 4242004225522	SUPPORTO CON GUIDE SU DUE LIVELI DI CUI UNA CLIP RAIL
	**Z11TJ35X0** EAN 4242004230960	SUPPORTO CON GUIDE A TRE LIVELLI DI CUI UNA CLIP RAIL
	**Z11TI15X0** EAN 4242004224624	GUIDE CLIP RAILS INDIPENDENTI
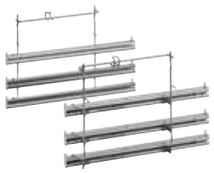	**Z11TF36X0** EAN 4242004182863	SUPPORTO CON GUIDE SU TRE LIVELLI ADATTE A COTTURA TRADIZIONALE E A VAPORE
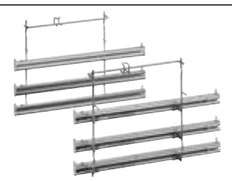	**Z13TF36X0** EAN 4242004183037	SUPPORTO CON GUIDE SU TRE LIVELLI PER FULL STEAM

GLI ACCESSORI SPECIALI PER I FORNI

	Modello	Descrizione
	**Z13TC10X0** EAN 4242004183020	GUIDE COMFORTFLEX PER FULLSTEAM
	**Z11TC10X0** EAN 4242004182856	GUIDE COMFORTFLEX PER COTTURA TRADIZIONALE E VARIOSTEAM
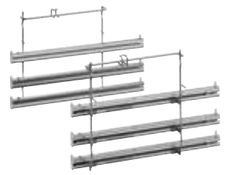	**Z12TF36X0** EAN 4242004182948	SUPPORTO CON GUIDE SU TRE LIVELLI, RESISTENTI A PIROLISI
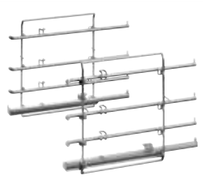	**Z11TC16X0** EAN 4242004193579	SUPPORTO CON GUIDE COMFORTFLEX SU UN LIVELLO
	**Z12CP10A0** EAN 4242004189763	TEGLIA ROTONDA PER PIZZA
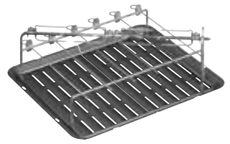	**Z11CG10X0** EAN 4242004204374	SET BARBECUE
	**Z1913X0** EAN 4242004099154	PIASTRA PER PANE E PIZZA
	**Z13CU11X0** EAN 4242004182962	CONTENITORE FORATO PER COTTURA A VAPORE, XL

GLI ACCESSORI SPECIALI PER I FORNI

	Modello	Descrizione
	**Z13CU31X0** EAN 4242004182993	CONTENITORE FORATO PER COTTURA A VAPORE (GN 1/3)
	**Z13CU30X0** EAN 4242004182986	CONTENITORE NON FORATO PER COTTURA A VAPORE (GN 1/3)
	**Z13CX62X0** EAN 4242004217428	SACCHETTI PER SOUS VIDE 180 X 280 MM, 100 PZ
	**Z13CX64X0** EAN 4242004217442	SACCHETTI PER SOUS VIDE 240 X 350 MM, 100 PZ
	**Z11SZ80X0** EAN 4242004182832	SEAMLESS COMBINATION 60+29 CM PER SLIDE&HIDE
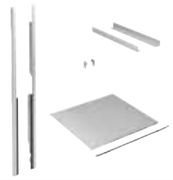	**Z11SZ90X0** EAN 4242004182849	SEAMLESS COMBINATION 60+45 CM PER SLIDE&HIDE

INFORMAZIONI TECNICHE PER FORNI

Modello		B58VT68H0	B48FT68H0	B58CT62H0	B57VS24H0	B47FS22H0
Serie		N90	N90	N90	N90	N90
Tipologia		Forno VarioSteam pirolitico, Slide&Hide, Home Connect	Forno FullSteam, Slide&Hide, Home Connect	Forno pirolitico, Slide&Hide, Home Connect	Forno VarioSteam pirolitico, Slide&Hide, Home Connect	Forno FullSteam, Slide&Hide, Home Connect
Codice EAN		4242004235446	4242004235347	4242004235415	4242004235408	4242004235101
Informazioni etichetta energetica in accordo col Regolamento (UE) N. 65/2014						
Indice di efficienza energetica (EEIcavity)	%	87,1	81,2	81,2	87,1	81,2
Classe di efficienza energetica		A	A+	A+	A	A+
Consumo di energia per ciclo in modo convenzionale [1]	kWh	0,90	0,87	0,87	0,90	0,87
Consumo di energia per ciclo in modo ventilato [1]	kWh	0,74	0,69	0,69	0,74	0,69
Numero di cavità		1	1	1	1	1
Tipo di alimentazione		Elettrica	Elettrica	Elettrica	Elettrica	Elettrica
Volume della cavità [1]	litri	71	71	71	71	71
Caratteristiche principali						
Home Connect		•	•	•	•	•
Display		TFT	TFT	TFT	TFT	TFT
Porta		Slide&Hide	Slide&Hide	Slide&Hide	Slide&Hide	Slide&Hide
Guide telescopiche		1 ComfortFlex	1 ComfortFlex	–	1 ComfortFlex	–
Funzioni di cottura	pz.	14	13	15	13	12
FullSteam / VarioSteam		VarioSteam	FullSteam	–	VarioSteam	FullSteam
Programmi automatici		18	38	–	18	38
Termosonda		•	•	–	–	–
Tasto info		•	•	•	•	•
Temperatura minima	°C	40	40	40	40	40
Temperatura massima	°C	275	250	275	275	250
Temperatura della porta [2]	°C	30	40	30	30	40
Numero di vetri della porta		4	3	4	4	3
Sistemi di pulizia						
Pirolisi		•	–	•	•	–
Consumo energia minimo della pirolisi	kWh	3,3	–	3,3	3,3	–
Consumo energia massimo della pirolisi	kWh	4,8	–	4,8	4,8	–
EcoClean		–	•	–	–	•
EasyClean		•	•	•	•	•
Caratteristiche strutturali						
Altezza	mm	595	595	595	595	595
Larghezza	mm	596	596	596	596	596
Profondità	mm	548	548	548	548	548
Profondità con la porta aperta	mm	635	635	635	635	635
Altezza della cavità	mm	357	355	357	357	355
Larghezza della cavità	mm	480	480	480	480	480
Profondità della cavità	mm	415	415	415	415	415
Altezza della nicchia (min-max)	mm	585-595	585-595	585-595	585-595	585-595
Larghezza della nicchia (min-max)	mm	560-568	560-568	560-568	560-568	560-568
Profondità della nicchia	mm	550	550	550	550	550
Peso netto	kg	46,88	44,58	41,70	45,20	41,95
Peso lordo (imballo)	kg	49,20	46,90	44,00	47,50	44,25
Tipo di iluminazione		NeffLight	NeffLight	NeffLight	LED	LED
Numero di lampadine	pz.	3	3	3	1	1
Collegamenti elettrici						
Dati nominali collegamento elettrico	kW	3,6000	3,6000	3,6000	3,6000	3,6000
Corrente	A	16	16	16	16	16
Tensione	V	220-240	220-240	220-240	220-240	220-240
Frequenza	Hz	50-60	50-60	50-60	50-60	50-60
Tipo di spina		Schuko	Schuko	Schuko	Schuko	Schuko
Lunghezza del cavo di alimentazione	cm	120	120	120	120	120
Certificati di omologazione						
		E014 CE Marking	E014 CE Marking	E014 CE Marking	E014 CE Marking	E014 CE Marking
		E027 VDE - CB DE	E027 VDE - CB DE	E027 VDE - CB DE	E027 VDE - CB DE	E027 VDE - CB DE

• Sì / – No
Informazioni dell'etichetta energetica secondo Regolamento Delegato (UE) N. 65/2014 della Comissione.
[1] Misurazione conforme alla Norma Europea CEI EN 50304 / EN 60350 (2009).
[2] Temperatura nel centro della porta dopo 1 ora di funzionamento continuo con la funzione riscaldamento superiore e inferiore a 180°C.

INFORMAZIONI TECNICHE PER FORNI

Modello		B57CS24H0	B47VR22N0	B57CR22N0	B47CR22N0	B17VR22N1
Serie		N90	N70	N70	N70	N70
Tipologia		Forno pirolitico, Slide&Hide, Home Connect	Forno VarioSteam, Slide&Hide	Forno pirolitico, Slide&Hide	Forno Slide&Hide	Forno VarioSteam
Codice EAN		4242004235385	4242004181637	4242004177746	4242004181514	4242004201991
Informazioni etichetta energetica in accordo col Regolamento (UE) N. 65/2014						
Indice di efficienza energetica (EEIcavity)	%	87,1	81,2	81,2	81,2	81,2
Classe di efficienza energetica		A	A+	A+	A+	A+
Consumo di energia per ciclo in modo convenzionale [1]	kWh	0,90	0,87	0,87	0,87	0,87
Consumo di energia per ciclo in modo ventilato [1]	kWh	0,74	0,69	0,69	0,69	0,69
Numero di cavità		1	1	1	1	1
Tipo di alimentazione		Elettrica	Elettrica	Elettrica	Elettrica	Elettrica
Volume della cavità [1]	litri	71	71	71	71	71
Caratteristiche principali						
Home Connect		•	–	–	–	–
Display		TFT	TFT	TFT	TFT	TFT
Porta		Slide&Hide	Slide&Hide	Slide&Hide	Slide&Hide	a ribalta
Guide telescopiche		1 ComfortFlex	–	–	–	–
Funzioni di cottura	pz.	13	12	12	12	12
FullSteam / VarioSteam		–	VarioSteam	–	–	VarioSteam
Programmi automatici		–	18	–	–	18
Termosonda		–	–	–	–	–
Tasto info		•	•	•	•	•
Temperatura minima	°C	40	40	40	40	40
Temperatura massima	°C	275	275	275	275	275
Temperatura della porta [2]	°C	30	40	30	40	40
Numero di vetri della porta		4	3	4	3	3
Sistemi di pulizia						
Pirolisi		•	–	•	–	–
Consumo energia minimo della pirolisi	kWh	3,3	–	3,3	–	–
Consumo energia massimo della pirolisi	kWh	4,8	–	4,8	–	–
EcoClean		–	•	–	•	•
EasyClean		•	•	•	•	•
Caratteristiche strutturali						
Altezza	mm	595	595	595	595	595
Larghezza	mm	596	596	596	596	596
Profondità	mm	548	548	548	548	548
Profondità con la porta aperta	mm	635	635	635	635	1.040
Altezza della cavità	mm	357	357	357	357	357
Larghezza della cavità	mm	480	480	480	480	480
Profondità della cavità	mm	415	415	415	415	415
Altezza della nicchia (min-max)	mm	585-595	585-595	585-595	585-595	585-595
Larghezza della nicchia (min-max)	mm	560-568	560-568	560-568	560-568	560-568
Profondità della nicchia	mm	550	550	550	550	550
Peso netto	kg	42,30	40,01	40,55	36,91	43,25
Peso lordo (imballo)	kg	44,60	42,30	42,85	39,20	45,60
Tipo di iluminazione		alogena	LED	alogena	alogena	alogena
Numero di lampadine	pz.	1	1	1	1	1
Collegamenti elettrici						
Dati nominali collegamento elettrico	kW	3,6000	3,6000	3,6000	3,6000	3,6000
Corrente	A	16	16	16	16	16
Tensione	V	220-240	220-240	220-240	220-240	220-240
Frequenza	Hz	50-60	50-60	50-60	50-60	50-60
Tipo di spina		Schuko	Schuko	Schuko	Schuko	Schuko
Lunghezza del cavo di alimentazione	cm	120	120	120	120	120
Certificati di omologazione						
		E014 CE Marking	E014 CE Marking	E014 CE Marking	E014 CE Marking	E014 CE Marking
		E027 VDE - CB DE	E027 VDE - CB DE	E027 VDE - CB DE	E027 VDE - CB DE	E027 VDE - CB DE

• Sì / – No
Informazioni dell'etichetta energetica secondo Regolamento Delegato (UE) N. 65/2014 della Comissione.
[1] Misurazione conforme alla Norma Europea CEI EN 50304 / EN 60350 (2009).
[2] Temperatura nel centro della porta dopo 1 ora di funzionamento continuo con la funzione riscaldamento superiore e inferiore a 180°C.

INFORMAZIONI TECNICHE PER FORNI

Modello		B27CR22N1	B17CR22N1	B6ACH7AN0	B3ACE2AN0	B3CCE2AN0
Serie		N70	N70	N50	N50	N50
Tipologia		Forno pirolitico	Forno tradizionale	Forno pirolitico, EasyClean, porta Hide	Forno EasyClean, porta Hide	Forno EasyClean, porta Hide
Codice EAN		4242004202417	4242004201977	4242004225249	4242004220503	4242004220534
Informazioni etichetta energetica in accordo col Regolamento (UE) N. 65/2014						
Indice di efficienza energetica (EEIcavity)	%	81,2	81,2	95,3	95,3	95,3
Classe di efficienza energetica		A+	A+	A	A	A
Consumo di energia per ciclo in modo convenzionale [1]	kWh	0,87	0,87	1,04	1,04	1,04
Consumo di energia per ciclo in modo ventilato [1]	kWh	0,69	0,69	0,81	0,81	0,81
Numero di cavità		1	1	1	1	1
Tipo di alimentazione		Elettrica	Elettrica	Elettrica	Elettrica	Elettrica
Volume della cavità [1]	litri	71	71	71	71	71
Caratteristiche principali						
Home Connect		–	–	–	–	–
Display		TFT	TFT	LCD bianco	LCD bianco	LCD bianco
Porta		a ribalta	a ribalta	Hide	Hide	Hide
Guide telescopiche		–	–	–	–	–
Funzioni di cottura	pz.	12	12	8	7	7
FullSteam / VarioSteam		–	–	–	–	–
Programmi automatici		–	–	–	–	–
Termosonda		–	–	–	–	–
Tasto info		•	•	–	–	–
Temperatura minima	°C	40	40	30	50	50
Temperatura massima	°C	275	275	275	275	275
Temperatura della porta [2]	°C	30	40	30	40	40
Numero di vetri della porta		4	3	4	3	3
Sistemi di pulizia						
Pirolisi		•	–	•	–	–
Consumo energia minimo della pirolisi	kWh	3,3	–	3,3	–	–
Consumo energia massimo della pirolisi	kWh	4,8	–	4,8	–	–
EcoClean		–	•	–	–	–
EasyClean		•	•	•	•	•
Caratteristiche strutturali						
Altezza	mm	595	595	595	595	595
Larghezza	mm	596	596	594	594	594
Profondità	mm	548	548	548	548	548
Profondità con la porta aperta	mm	1.040	1.040	635	635	635
Altezza della cavità	mm	357	357	357	357	357
Larghezza della cavità	mm	480	480	480	480	480
Profondità della cavità	mm	415	415	415	415	415
Altezza della nicchia (min-max)	mm	585-595	585-595	585-595	585-595	585-595
Larghezza della nicchia (min-max)	mm	560-568	560-568	560-568	560-568	560-568
Profondità della nicchia	mm	550	550	550	550	550
Peso netto	kg	38,45	35,82	38,58	33,88	33,43
Peso lordo (imballo)	kg	40,80	38,20	40,85	36,15	35,70
Tipo di iluminazione		alogena	alogena	alogena	alogena	alogena
Numero di lampadine	pz.	1	1	1	1	1
Collegamenti elettrici						
Dati nominali collegamento elettrico	kW	3,6000	3,6000	3,6000	3,4000	3,4000
Corrente	A	16	16	16	16	16
Tensione	V	220-240	220-240	220-240	220-240	220-240
Frequenza	Hz	50-60	50-60	50-60	50-60	50-60
Tipo di spina		Schuko	Schuko	Schuko	Schuko	Schuko
Lunghezza del cavo di alimentazione	cm	120	120	120	120	120
Certificati di omologazione						
		E014 CE Marking	E014 CE Marking	E014 CE Marking	E014 CE Marking	E014 CE Marking
		E027 VDE - CB DE	E027 VDE - CB DE	E027 VDE - CB DE	E027 VDE - CB DE	E027 VDE - CB DE

• Sì / – No
Informazioni dell'etichetta energetica secondo Regolamento Delegato (UE) N. 65/2014 della Comissione.
[1] Misurazione conforme alla Norma Europea CEI EN 50304 / EN 60350 (2009).
[2] Temperatura nel centro della porta dopo 1 ora di funzionamento continuo con la funzione riscaldamento superiore e inferiore a 180°C.

INFORMAZIONI TECNICHE PER FORNI

Modello		B2ACH7AN0	B2ACG7AN0	B2CCG6AN0	B1ACE2AN0	B1ACC2AN0
Serie		N50	N30	N30	N50	N30
Tipologia		Forno pirolitico, EasyClean	Forno pirolitico, EasyClean, display rosso	Forno pirolitico, display rosso	Forno EasyClean	Forno EasyClean, display rosso
Codice EAN		4242004225089	4242004225072	4242004220473	4242004219798	4242004221760
Informazioni etichetta energetica in accordo col Regolamento (UE) N. 65/2014						
Indice di efficienza energetica (EEIcavity)	%	95,3	95,3	95,3	95,3	95,3
Classe di efficienza energetica		A	A	A	A	A
Consumo di energia per ciclo in modo convenzionale [1]	kWh	0,99	0,99	0,99	0,97	0,97
Consumo di energia per ciclo in modo ventilato [1]	kWh	0,81	0,81	0,81	0,81	0,81
Numero di cavità		1	1	1	1	1
Tipo di alimentazione		Elettrica	Elettrica	Elettrica	Elettrica	Elettrica
Volume della cavità [1]	litri	71	71	71	71	71
Caratteristiche principali						
Home Connect		–	–	–	–	–
Display		LCD bianco	LED rosso	LED rosso	LCD bianco	LED rosso
Porta		a ribalta	a ribalta	a ribalta	a ribalta	a ribalta
Guide telescopiche		–	–	–	–	–
Funzioni di cottura	pz.	8	7	7	7	5
FullSteam / VarioSteam		–	–	–	–	–
Programmi automatici		–	–	–	–	–
Termosonda		–	–	–	–	–
Tasto info		–	–	–	–	–
Temperatura minima	°C	30	50	50	50	50
Temperatura massima	°C	275	275	275	275	275
Temperatura della porta [2]	°C	30	30	30	50	50
Numero di vetri della porta		4	4	4	2	2
Sistemi di pulizia						
Pirolisi		•	•	•	–	–
Consumo energia minimo della pirolisi	kWh	3,3	3,3	3,3	–	–
Consumo energia massimo della pirolisi	kWh	4,8	4,8	4,8	–	–
EcoClean		–	–	–	–	–
EasyClean		•	•	–	•	•
Caratteristiche strutturali						
Altezza	mm	595	595	595	595	595
Larghezza	mm	594	594	594	594	594
Profondità	mm	548	548	548	548	548
Profondità con la porta aperta	mm	1.040	1.040	1.040	1.040	1.040
Altezza della cavità	mm	357	357	357	357	357
Larghezza della cavità	mm	480	480	480	480	480
Profondità della cavità	mm	415	415	415	415	415
Altezza della nicchia (min-max)	mm	585-595	585-595	585-595	585-595	585-595
Larghezza della nicchia (min-max)	mm	560-568	560-568	560-568	560-568	560-568
Profondità della nicchia	mm	550	550	550	550	550
Peso netto	kg	36,94	36,94	36,84	31,24	31,39
Peso lordo (imballo)	kg	39,00	39,10	39,00	33,30	33,55
Tipo di iluminazione		alogena	alogena	alogena	alogena	alogena
Numero di lampadine	pz.	1	1	1	1	1
Collegamenti elettrici						
Dati nominali collegamento elettrico	kW	3,6000	3,6000	3,6000	3,4000	3,4000
Corrente	A	16	16	16	16	16
Tensione	V	220-240	220-240	220-240	220-240	220-240
Frequenza	Hz	50-60	50-60	50-60	50-60	50-60
Tipo di spina		Schuko	Schuko	Schuko	Schuko	Schuko
Lunghezza del cavo di alimentazione	cm	120	120	120	120	120
Certificati di omologazione						
		E014 CE Marking	E014 CE Marking	E014 CE Marking	E014 CE Marking	E014 CE Marking
		E027 VDE - CB DE	E027 VDE - CB DE	E027 VDE - CB DE	E027 VDE - CB DE	E027 VDE - CB DE

• Sì / – No
Informazioni dell'etichetta energetica secondo Regolamento Delegato (UE) N. 65/2014 della Comissione.
[1] Misurazione conforme alla Norma Europea CEI EN 50304 / EN 60350 (2009).
[2] Temperatura nel centro della porta dopo 1 ora di funzionamento continuo con la funzione riscaldamento superiore e inferiore a 180°C.

INFORMAZIONI TECNICHE PER FORNI

Modello		L2ACH7MN0	L1ACH4MN0
Serie		N50	N50
Tipologia		Forno pirolitico 90 cm	Forno catalitico 90 cm
Codice EAN		4242004222460	4242004222453
Informazioni etichetta energetica in accordo col Regolamento (UE) N. 65/2014			
Indice di efficienza energetica (EEIcavity)	%	81,4	81,3
Classe di efficienza energetica		A+	A+
Consumo di energia per ciclo in modo convenzionale [1]	kWh	0,83	0,74
Consumo di energia per ciclo in modo ventilato [1]	kWh	1,4	1,11
Numero di cavità		1	1
Tipo di alimentazione		Elettrica	Elettrica
Volume della cavità [1]	litri	112	85
Caratteristiche principali			
Home Connect		–	–
Display		LCD bianco	LCD bianco
Porta		a ribalta	a ribalta
Guide telescopiche		1 ClipRail	1 ClipRail
Funzioni di cottura	pz.	10	10
FullSteam / VarioSteam		–	–
Programmi automatici		–	–
Termosonda		–	–
Tasto info		–	–
Temperatura minima	°C	50	50
Temperatura massima	°C	280	280
Temperatura della porta [2]	°C	40	40
Numero di vetri della porta		4	3
Sistemi di pulizia			
Pirolisi		•	–
Consumo energia minimo della pirolisi	kWh	7,91	–
Consumo energia massimo della pirolisi	kWh	10,96	–
EcoClean		–	•
EasyClean		•	•
Caratteristiche strutturali			
Altezza	mm	594	475
Larghezza	mm	896	896
Profondità	mm	570	572
Profondità con la porta aperta	mm	1.029	930
Altezza della cavità	mm	371	282
Larghezza della cavità	mm	724	724
Profondità della cavità	mm	417	417
Altezza della nicchia (min-max)	mm	600-604	477-480
Larghezza della nicchia (min-max)	mm	860-864	860-864
Profondità della nicchia	mm	560	560
Peso netto	kg	60,47	52,40
Peso lordo (imballo)	kg	69,70	60,70
Tipo di iluminazione		alogena	alogena
Numero di lampadine	pz.	2	2
Collegamenti elettrici			
Dati nominali collegamento elettrico	kW	4,2000	3,1000
Corrente	A	12-20	16
Tensione	V	220-240	220-240
Frequenza	Hz	50-60	50-60
Tipo di spina		senza spina	senza spina
Lunghezza del cavo di alimentazione	cm	115	115
Certificati di omologazione			
		E014 CE Marking	E014 CE Marking

• Sì / – No
Informazioni dell'etichetta energetica secondo Regolamento Delegato (UE) N. 65/2014 della Comissione.
[1] Misurazione conforme alla Norma Europea CEI EN 50304 / EN 60350 (2009).
[2] Temperatura nel centro della porta dopo 1 ora di funzionamento continuo con la funzione riscaldamento superiore e inferiore a 180°C.

SONO COMPATTI
MA DANNO TANTO SPAZIO
ALLA TUA CREATIVITÀ



FORNI COMPATTI, MICROONDE, CASSETTI E MACCHINA DEL CAFFÈ

Grandi elettrodomestici dalle piccole dimensioni.



Compatti, funzionali e potenti. Ti offrono il meglio, esattamente come i loro fratelli più grandi, occupando meno spazio. FullSteam, ComfortFlex, Display TouchControl e la sonda MultiPoint trasformano questi factotum nei piccoli ma grandi protagonisti della gamma NEFF.

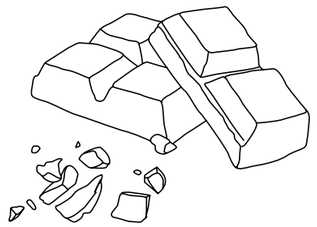

I 5 INGREDIENTI CHIAVE DEI COMPATTI NEFF





1. Forni compatti, cassetto sous-vide, cassetti scaldavivande, macchina automatica per il caffè: puoi realizzare tanti diversi abbinamenti per soddisfare ogni tuo desiderio.

2. Materiali pregiati e dettagli raffinati creano una armonia di linee e forme in cucina.

3. La combinazione del forno FullSteam con il nuovo cassetto sous-vide permette di avere a disposizione, anche in dimensioni compatte, tutti i vantaggi di un sistema di slowcooking.

4. L'introduzione di tecnologie innovative, come la funzione sous-vide, il forno FullSteam o VarioSteam, li rende all'altezza di qualunque esigenza e situazione.

5. La nuova soluzione estetica proposta da NEFF grazie alla SeamLess Combination permette di unire più elementi della gamma per creare un tutt'uno armonico.

Compatti, Microonde
e Macchina del caffè

COLLEZIONE 45 CM

NEFF rende grande anche gli spazi più piccoli

I forni compatti NEFF, in soli 45 cm di altezza offrono le prestazioni e le funzioni dei forni NEFF da 60 cm. La soluzione ideale per chi ha poco spazio.

Da oggi anche la tecnologia e le prestazioni dei forni FullSteam e VarioSteam® sono disponibili in soli 45 cm. VarioSteam® permette di cucinare con il sistema CircoTherm® aggiungendo il vapore a diverse intensità a seconda del piatto da preparare. FullSteam, in più, permette di cucinare anche con vapore al 100%.



Il frontalino comandi estraibile che nasconde il serbatoio dell'acqua consente di aggiungere acqua, all'occorrenza, senza dover aprire la porta del forno e quindi senza disperdere calore. In più, il sistema idraulico alimentato da due pompe garantisce che l'acqua rimasta venga rimandata all'interno della tanica garantendo che l'acqua utilizzata sia sempre fresca e pulita.



Full Steam | Vario Steam | CircoTherm®

Compatti, Microonde
e Macchina del caffè

FORNI COMPATTI.

Come leggere la tabella?

1. Scegli le caratteristiche principali che stai cercando per il tuo nuovo elettrodomestico NEFF, nella colonna di sinistra
2. Individua i vantaggi di ogni Serie per affinare la selezione
3. Utilizza queste informazioni per approfondire le dotazioni dei modelli che possono interessarti

Prodotto appartenente alla gamma NEFF COLLECTION
esclusivo per i rivenditori NEFF COLLECTION PARTNER.
Scopri tutti i servizi a pag. 10-11

Forni compatti

	N 90		N 70			N 50
Tipo	**Full Steam**	**Combi microoonde**	**Full Steam**	**Combi microoonde**	**Convenzionali**	**Microoonde Full Steam**
Display TFT	**C18FT48H0**	**C18MT22H0**	**C17DR02N1**	**C17MR02N0**	**C17CR22N1**	
	C17FS42H0	**C17MS22H0**				
Display LCD bianco						**C1APG64N0**

N 90
FORNO COMPATTO FULLSTEAM, HOME CONNECT





C18FT48H0

EAN 4242004235514

Caratteristiche principali
- Home Connect
- 13 funzioni
- Display TFT a colori da 14 cm FullTouch
- Pannelli catalitici Eco Clean parete posteriore
- Porta a ribalta
- Chiusura ed apertura ammortizzata SoftHinge
- Regolazione della temperatura da 40 °C a 250 °C
- Volume cavità: 47 l
- EasyClock: orologio elettronico con timer e programmatore
- Classe di efficienza energetica: A+ *
- Numero programmi automatici: 38

Altre caratteristiche
- Cottura a vapore 100% full steam, rigenerazione cibi, lievitazione, scongelamento, Sous Vide
- Superficie cavità: smalto antracite
- Sistema di pulizia EasyClean
- Interno porta piatto
- Bake&Roast Assist
- Termosonda con 3 punti di misurazione
- Riscaldamento rapido
- Illuminazione LED
- Tasto info
- Programma di decalcificazione

Accessori
- 1 Contenitore piccolo per cottura a vapore, forato
- 1 Vassoio vapore, forato, misura XL
- 1 Vassoio vapore, non forato, misura S
- 1 Griglia
- 1 Spugna per la pulizia
- 1 Leccarda universale smaltata
- 1 Guida telescopica ComfortFlex inclusa, con funzione d'arresto

* in una scala di classi di efficienza energetica da A+++ a D

N 90
FORNO COMPATTO FULLSTEAM, HOME CONNECT





C17FS42H0

EAN 4242004235491

Caratteristiche principali
- Home Connect
- 12 funzioni
- Display TFT a colori da 10 cm con ShiftControl
- Pannelli catalitici Eco Clean parete posteriore
- Porta a ribalta
- Chiusura ed apertura ammortizzata SoftHinge
- Regolazione della temperatura da 40 °C a 250 °C
- Volume cavità: 47 l
- EasyClock: orologio elettronico con timer e programmatore
- Classe di efficienza energetica: A+ *
- Numero programmi automatici: 38

Altre caratteristiche
- Cottura a vapore 100% full steam, rigenerazione cibi, lievitazione, scongelamento, Sous Vide
- Superficie cavità: smalto antracite
- Sistema di pulizia EasyClean
- Interno porta piatto
- Bake&Roast Assist
- Riscaldamento rapido
- Illuminazione LED
- Tasto info

Accessori
- 1 Contenitore piccolo per cottura a vapore, forato
- 1 Vassoio vapore, forato, misura XL
- 1 Vassoio vapore, non forato, misura S
- 1 Griglia
- 1 Spugna per la pulizia
- 1 Leccarda universale smaltata

* in una scala di classi di efficienza energetica da A+++ a D

N 90
FORNO COMPATTO COMBI MICROONDE, HOME CONNECT





C18MT22H0

EAN 4242004235224

Caratteristiche principali
- Home Connect
- 13 funzioni
- Display TFT a colori da 14 cm FullTouch
- Pannelli catalitici Eco Clean parete posteriore
- Potenza Max microonde: 900 W
- 5 livelli di potenza
- Tecnologia inverter
- Porta a ribalta
- Chiusura ed apertura ammortizzata SoftHinge
- Regolazione della temperatura da 30 °C a 300 °C
- Volume cavità: 45 l
- EasyClock: orologio elettronico con timer e programmatore
- Numero programmi automatici: 14

Altre caratteristiche
- Modalità di riscaldamento addizionali: microonde, combinato microonde variabile
- Superficie cavità: smalto antracite
- Sistema di pulizia EasyClean
- Interno porta piatto
- Bake&Roast Assist
- Riscaldamento rapido
- Illuminazione LED
- Tasto info

Accessori
- 1 Leccarda smaltata bassa
- 1 Griglia combinata
- 1 Leccarda universale smaltata

N 90
FORNO COMPATTO COMBI MICROONDE, HOME CONNECT





C17MS22H0

EAN 4242004235217

Caratteristiche principali
- Home Connect
- 12 funzioni
- Display TFT a colori da 10 cm con ShiftControl
- Pannelli catalitici Eco Clean parete posteriore
- Potenza Max microonde: 900 W
- 5 livelli di potenza
- Tecnologia inverter
- Porta a ribalta
- Chiusura ed apertura ammortizzata SoftHinge
- Regolazione della temperatura da 30 °C a 300 °C
- Volume cavità: 45 l
- EasyClock: orologio elettronico con timer e programmatore
- Numero programmi automatici: 14

Altre caratteristiche
- Modalità di riscaldamento addizionali: microonde, combinato microonde variabile
- Superficie cavità: smalto antracite
- Sistema di pulizia EasyClean
- Interno porta piatto
- Bake&Roast Assist
- Riscaldamento rapido
- Illuminazione LED
- Tasto info

Accessori
- 1 Griglia combinata
- 1 Leccarda universale smaltata

N 70
FORNO COMPATTO FULLSTEAM (SOLO VAPORE)



NEFF COLLECTION PARTNER

Full Steam

C17DR02N1

EAN 4242004214120

Caratteristiche principali
- Display TFT a colori da 6 cm con ShiftControl
- Porta a ribalta
- Chiusura ed apertura ammortizzata SoftHinge
- Regolazione della temperatura da 30 °C a 100 °C
- Volume cavità: 38 l
- EasyClock: orologio elettronico con timer e programmatore
- Numero programmi automatici: 20

Altre caratteristiche
- Rigenerazione cibi
- Superficie cavità: acciaio inox
- Interno porta piatto
- Illuminazione interna
- Tasto info
- Capacità serbatoio: 1.3 l

Accessori
- 1 Vassoio vapore, forato, misura L
- 1 Vassoio vapore, non forato, misura L
- 1 Spugna per la pulizia

N 70
FORNO COMPATTO COMBI MICROONDE



NEFF COLLECTION PARTNER

Funzioni di Cottura 6 | LED

C17MR02N0

EAN 4242004182160

Caratteristiche principali
- 6 funzioni
- Display TFT a colori da 6 cm con ShiftControl
- Potenza Max microonde: 900 W
- 5 livelli di potenza
- Tecnologia inverter
- Porta a ribalta
- Chiusura ed apertura ammortizzata SoftHinge
- Regolazione della temperatura da 30 °C a 275 °C
- Volume cavità: 45 l
- EasyClock: orologio elettronico con timer e programmatore
- Numero programmi automatici: 14

Altre caratteristiche
- Superficie cavità: smalto antracite
- Nuovo interno porta piatto
- Riscaldamento rapido
- Illuminazione LED
- Tasto info

Accessori
- 1 Griglia combinata
- 1 Leccarda universale smaltata

N 70
FORNO COMPATTO TRADIZIONALE



NEFF COLLECTION PARTNER

Energy A+ | Funzioni di Cottura 12 | Easy Clean

C17CR22N1

EAN 4242004236276

Caratteristiche principali
- 12 funzioni
- Display TFT a colori da 6 cm con ShiftControl
- Pannelli catalitici Eco Clean parete posteriore
- Porta a ribalta
- Chiusura ed apertura ammortizzata SoftHinge
- Regolazione della temperatura da 40 °C a 275 °C
- Volume cavità: 47 l
- EasyClock: orologio elettronico con timer e programmatore
- Classe di efficienza energetica: A+ *

Altre caratteristiche
- Superficie cavità: smalto antracite
- Sistema di pulizia EasyClean
- Interno porta tutto in vetro
- Riscaldamento rapido
- Illuminazione interna alogena
- Tasto info

Accessori
- 1 Griglia combinata
- 1 Leccarda universale smaltata

* in una scala di classi di efficienza energetica da A+++ a D

N 50
MICROONDE FULLSTEAM



Funzioni di Cottura 5 | Full Steam | LED

C1APG64N0

EAN 4242004222606

Caratteristiche principali
- 5 funzioni
- Manopole push-pull
- Display LCD bianco
- Parete catalitica autopulente
- Potenza Max microonde: 1000 W
- 5 livelli di potenza
- Potenza microonde e grill 90 W, 180 W, 360 W, 600 W; combinabili
- Regolazione della temperatura da 40 °C a 230 °C
- Volume cavità: 36 l
- EasyClock: orologio elettronico con timer e programmatore
- Numero programmi automatici: 30

Altre caratteristiche
- 3 livelli di cottura vapore, 4 programmi di scongelamento e 26 programmi di cottura
- Superficie cavità: acciaio inox
- Programma di decalcificazione
- Programma di pulizia del sistema vapore
- Riscaldamento rapido
- Illuminazione LED
- Capacità serbatoio: 0.8 l

Accessori
- 1 Griglia di supporto
- 1 Teglia in vetro
- 1 Vassoio per cottura a vapore

SCHEMI DI INSTALLAZIONE PER FORNI COMPATTI

C18FT48H0 C17FS42H0
C18MT22H0 C17MS22H0

Montaggio con un piano di cottura.

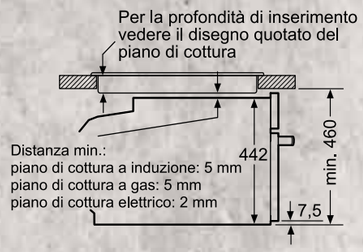

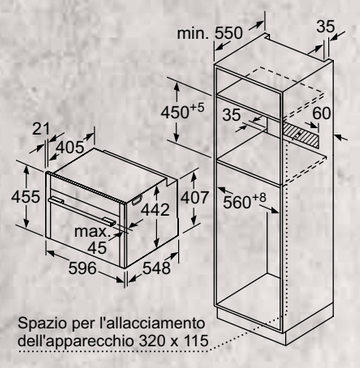

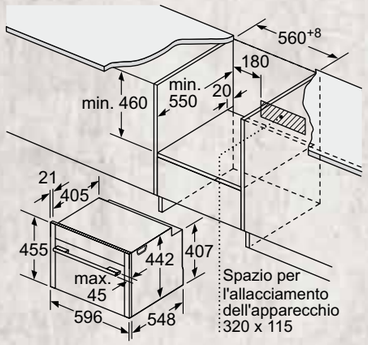

Se l'apparecchio compatto viene montato sotto un piano di cottura deve essere rispettato il seguente spessore del piano di lavoro (event. incl. sottostruttura).

Tipo di piano di cottura	Spessore del piano di lavoro min.	
	rialzato	a filo
Piano di cottura a induzione	42 mm	43 mm
Piano di cottura con sistema a induzione sull'intera superficie	52 mm	53 mm
Piano di cottura a gas	32 mm	43 mm
Piano di cottura elettrico	32 mm	35 mm

Per modelli con frontalino comandi estraibile:

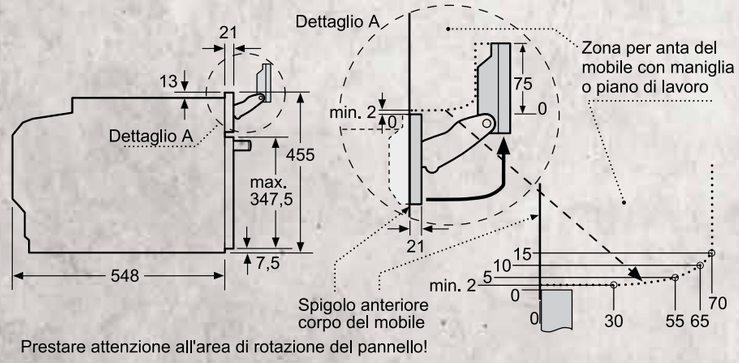

Prestare attenzione all'area di rotazione del pannello!

Compatti, Microonde e Macchina del caffè

SCHEMI DI INSTALLAZIONE PER FORNI COMPATTI

C17DR02N1 C17CR22N1
C17MR02N0

Montaggio con un piano di cottura.

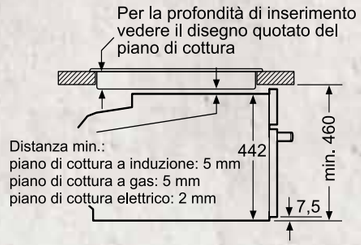

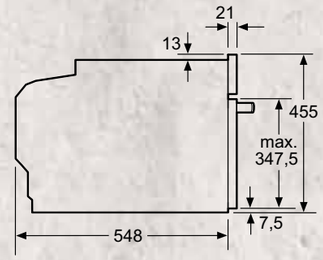

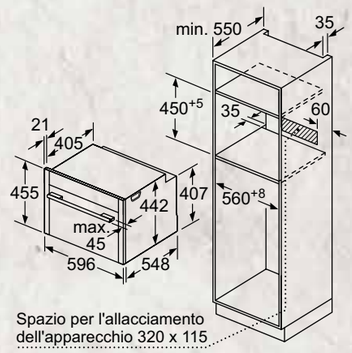

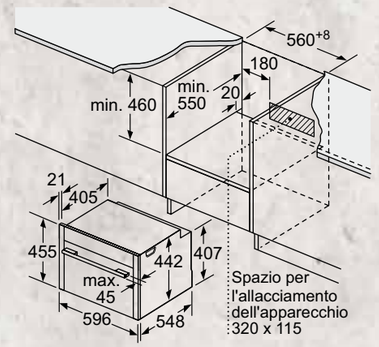

Se l'apparecchio compatto viene montato sotto un piano di cottura deve essere rispettato il seguente spessore del piano di lavoro (event. incl. sottostruttura).

Tipo di piano di cottura	Spessore del piano di lavoro min.	
	rialzato	a filo
Piano di cottura a induzione	42 mm	43 mm
Piano di cottura con sistema a induzione sull'intera superficie	52 mm	53 mm
Piano di cottura a gas	32 mm	43 mm
Piano di cottura elettrico	32 mm	35 mm

C1APG64N0

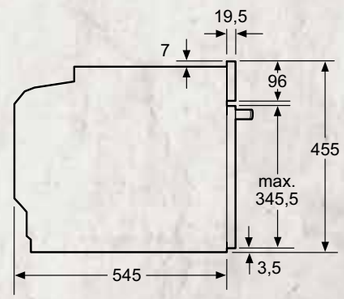

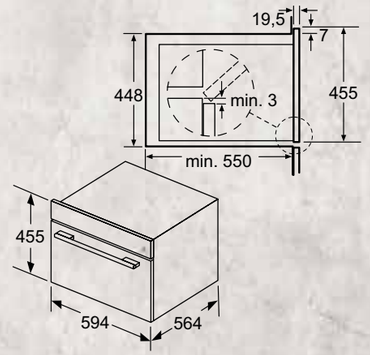

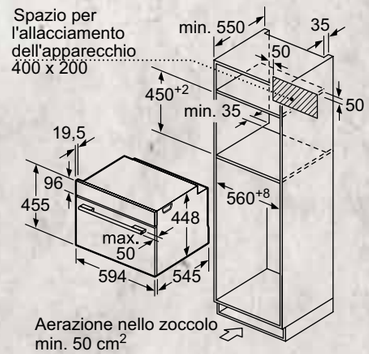

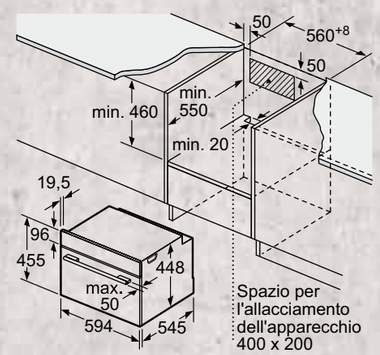

GLI ACCESSORI SPECIALI PER FORNI COMPATTI

Forni / Accessori	C18FT48H0	C17FS42H0	C18MT22H0	C17MS22H0	C17DR02N1	C17MR02N0	C17CR22N1
Z19DD10X0	•	•	•	•		•	•
Z11AB10A0	•	•					•
Z11AU10A0	•	•					•
Z11GU20X0	•	•	•	•		•	•
Z12CB10A0	•	•	•	•		•	•
Z12CM10A0	•	•	•	•		•	•
Z12CU10A0	•	•	•	•		•	•
Z1665X0	•	•			•		
Z1685X0	•	•			•		
Z11CR10X0							•
Z13CR10X0	•	•					
Z14CR10X0			•	•		•	
Z11TC10X0							•
Z11TC14X0							•
Z13TC10X0	•	•					
Z13TC14X0		•					
Z13CU11X0	•	•					
Z13CU30X0	•	•			•		
Z13CU31X0	•	•			•		
Z13CU40X0					•		
Z13CU41X0					•		
Z13CX62X0	•	•			•		
Z13CX64X0	•	•			•		
Z12CP10A0	•	•	•				•
Z1913X0	•	•	•				•
Z11SZ60X0	•	•	•	•	•	•	•
Z11SZ90X0	•	•	•	•	•	•	•

GLI ACCESSORI SPECIALI PER FORNI COMPATTI

	Modello	Descrizione
	**Z19DD10X0** EAN 4242004183051	KIT VAPORE
	**Z11AB10A0** EAN 4242004182788	LECCARDA BASSA ANTIADERENTE ADATTA A COTTURA TRADIZIONALE, A VAPORE E MICROONDE
	**Z11AU10A0** EAN 4242004182795	LECCARDA PROFONDA ANTIADERENTE ADATTA A COTTURA TRADIZIONALE, A VAPORE, MICROONDE
	**Z11GU20X0** EAN 4242004189916	LECCARDA IN VETRO
	**Z12CB10A0** EAN 4242004182870	LECCARDA BASSA RESISTENTE A PIROLISI
	**Z12CM10A0** EAN 4242004182894	LECCARDA EXTRA PROFONDA RESISTENTE A PIROLISI
	**Z12CU10A0** EAN 4242004182924	LECCARDA PROFONDA RESISTENTE A PIROLISI
	**Z1665X0** EAN 4242004151241	LECCARDA IN PORCELLANA (GN 1/3)
	**Z1685X0** EAN 4242004151265	LECCARDA IN PORCELLANA (GN 2/3)

Compatti, Microonde e Macchina del caffè

GLI ACCESSORI SPECIALI PER FORNI COMPATTI

	Modello	Descrizione
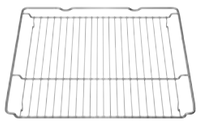	**Z11CR10X0** EAN 4242004182801	GRIGLIA STANDARD
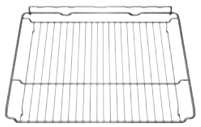	**Z13CR10X0** EAN 4242004182955	GRIGLIA PER COTTURA A VAPORE
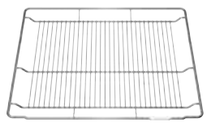	**Z14CR10X0** EAN 4242004183044	GRIGLIA PER COTTURA A MICOONDE
	**Z11TC10X0** EAN 4242004182856	GUIDE COMFORTFLEX PER COTTURA TRADIZIONALE E VARIOSTEAM
	**Z11TC14X0** EAN 4242004193531	SUPPORTO CON GUIDA COMFORTFLEX SU 1 LIVELLO
	**Z13TC10X0** EAN 4242004183020	GUIDE COMFORTFLEX PER FULLSTEAM
	**Z13TC14X0** EAN 4242004193555	SUPPORTO CON GUIDA COMFORTFLEX SU 1 LIVELLO PER C17FS42H0
	**Z13CU11X0** EAN 4242004182962	CONTENITORE FORATO PER COTTURA A VAPORE, XL
	**Z13CU30X0** EAN 4242004182986	CONTENITORE NON FORATO PER COTTURA A VAPORE (GN 1/3)

GLI ACCESSORI SPECIALI PER FORNI COMPATTI

	Modello	Descrizione
	**Z13CU31X0** EAN 4242004182993	CONTENITORE FORATO PER COTTURA A VAPORE (GN 1/3)
	**Z13CU40X0** EAN 4242004183006	CONTENITORE PER COTTURA A VAPORE NON FORATO
	**Z13CU41X0** EAN 4242004183013	CONTENITORE PER COTTURA A VAPORE FORATO
	**Z13CX62X0** EAN 4242004217428	SACCHETTI PER SOUS VIDE 180 X 280 MM, 100 PZ
	**Z13CX64X0** EAN 4242004217442	SACCHETTI PER SOUS VIDE 240 X 350 MM, 100 PZ
	**Z12CP10A0** EAN 4242004189763	TEGLIA ROTONDA PER PIZZA
	**Z1913X0** EAN 4242004099154	PIASTRA PER PANE E PIZZA
	**Z11SZ60X0** EAN 4242004182825	SEAMLESS COMBINATION 45+14 CM
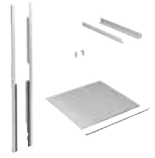	**Z11SZ90X0** EAN 4242004182849	SEAMLESS COMBINATION 60+45 CM PER SLIDE&HIDE

Compatti, Microonde
e Macchina del caffè

INFORMAZIONI TECNICHE PER FORNI COMPATTI

Modello		C18FT48H0	C17FS42H0	C18MT22H0	C17MS22H0
Serie		N90	N90	N90	N90
Tipologia		Compatto FullSteam, Home Connect	Compatto FullSteam, Home Connect	Compatto combi microonde, Home Connect	Compatto combi microonde, Home Connect
Codice EAN		4242004235514	4242004235491	4242004235224	4242004235217
Informazioni etichetta energetica in accordo col Regolamento (UE) N. 65/2014					
Indice di efficienza energetica (EEIcavity)	%	81,3	81,3	–	–
Classe di efficienza energetica		A+	A+	–	–
Consumo di energia per ciclo in modo convenzionale [1]	kWh	0,73	0,73	–	–
Consumo di energia per ciclo in modo ventilato [1]	kWh	0,61	0,61	–	–
Numero di cavità		1	1	1	1
Tipo di alimentazione		Elettrica	Elettrica	Elettrica	Elettrica
Volume della cavità [1]	litri	47	47	45	45
Caratteristiche principali					
Home Connect		•	•	•	•
Display		TFT	TFT	TFT	TFT
Porta		a ribalta, SoftHinge	a ribalta, SoftHinge	a ribalta, SoftHinge	a ribalta, SoftHinge
Guide telescopiche		1 livello, ComfortFlex	–	–	–
Funzioni di cottura	pz.	13	12	13	12
FullSteam / VarioSteam		FullSteam	FullSteam	–	–
Programmi automatici		38	38	14	14
Termosonda		•	–	–	–
Tasto info		•	•	•	•
Massima potenza del microonde	W	–	–	900	900
Temperatura minima	°C	40	40	30	30
Temperatura massima	°C	250	250	300	300
Temperatura della porta [2]	°C	40	40	40	40
Numero di vetri della porta		3	3	3	3
Sistemi di pulizia					
Pirolisi		–	–	–	–
Consumo energia minimo della pirolisi	kWh	–	–	–	–
Consumo energia massimo della pirolisi	kWh	–	–	–	–
EcoClean		•	•	•	•
EasyClean		•	•	•	•
Caratteristiche strutturali					
Altezza	mm	455	455	455	455
Larghezza	mm	596	596	596	596
Profondità	mm	548	548	548	548
Profondità con la porta aperta	mm	920	920	920	920
Altezza della cavità	mm	235	235	237	237
Larghezza della cavità	mm	480	480	480	480
Profondità della cavità	mm	415	415	392	392
Altezza della nicchia (min-max)	mm	450-455	450-455	450-455	450-455
Larghezza della nicchia (min-max)	mm	560-568	560-568	560-568	560-568
Profondità della nicchia	mm	550	550	550	550
Peso netto	kg	36,73	35,56	36,01	34,03
Peso lordo (imballo)	kg	38,95	37,75	38,30	36,30
Tipo di iluminazione		LED	LED	LED	LED
Numero di lampadine	pz.	1	1	1	1
Collegamenti elettrici					
Dati nominali collegamento elettrico	kW	3,3	3,3	3,6	3,6
Corrente	A	16	16	16	16
Tensione	V	220-240	220-240	220-240	220-240
Frequenza	Hz	50-60	50-60	50-60	50-60
Tipo di spina		Schuko	Schuko	Schuko	Schuko
Lunghezza del cavo di alimentazione	cm	150	150	150	150
Certificati di omologazione					
		E014 CE Marking	E014 CE Marking	E014 CE Marking	E014 CE Marking
		E027 VDE - CB DE	E027 VDE - CB DE	E027 VDE - CB DE	E027 VDE - CB DE

• Sì / – No
Informazioni dell'etichetta energetica secondo Regolamento Delegato (UE) N. 65/2014 della Commissione.
[1] Misurazione conforme alla Norma Europea CEI EN 50304 / EN 60350 (2009).
[2] Temperatura nel centro della porta dopo 1 ora di funzionamento continuo con la funzione riscaldamento superiore e inferiore a 180°C.

INFORMAZIONI TECNICHE PER FORNI COMPATTI

Modello		C17DR02N1	C17MR02N0	C17CR22N1	C1APG64N0
Serie		N70	N70	N70	N50
Tipologia		Compatto FullSteam, (solo vapore)	Compatto combi microonde	Compatto tradizionale	Microonde FullSteam
Codice EAN		4242004214120	4242004182160	4242004236276	4242004222606
Informazioni etichetta energetica in accordo col Regolamento (UE) N. 65/2014					
Indice di efficienza energetica (EEIcavity)	%	–	–	81,3	–
Classe di efficienza energetica		–	–	A+	–
Consumo di energia per ciclo in modo convenzionale [1]	kWh	–	–	0,73	–
Consumo di energia per ciclo in modo ventilato [1]	kWh	–	–	0,61	–
Numero di cavità		1	1	1	1
Tipo di alimentazione		Elettrica	Elettrica	Elettrica	Elettrica
Volume della cavità [1]	litri	38	45	47	36
Caratteristiche principali					
Home Connect		–	–	–	–
Display		TFT	TFT	TFT	LCD bianco
Porta		a ribalta, SoftHinge	a ribalta, SoftHinge	a ribalta, SoftHinge	a ribalta
Guide telescopiche		–	–	–	–
Funzioni di cottura	pz.	1	6	12	5
FullSteam / VarioSteam		FullSteam	–	–	FullSteam
Programmi automatici		20	14	–	30
Termosonda		–	–	–	–
Tasto info		•	•	•	–
Massima potenza del microonde	W	–	900	–	1.000
Temperatura minima	°C	30	30	40	40
Temperatura massima	°C	100	275	275	230
Temperatura della porta [2]	°C	40	40	40	a norma
Numero di vetri della porta		2	3	3	3
Sistemi di pulizia					
Pirolisi		–	–	–	–
Consumo energia minimo della pirolisi	kWh	–	–	–	–
Consumo energia massimo della pirolisi	kWh	–	–	–	–
EcoClean		–	–	•	•
EasyClean		–	–	•	–
Caratteristiche strutturali					
Altezza	mm	455	455	455	455
Larghezza	mm	596	596	596	594
Profondità	mm	548	548	548	545
Profondità con la porta aperta	mm	920	920	920	895
Altezza della cavità	mm	265	237	237	236
Larghezza della cavità	mm	325	480	480	432
Profondità della cavità	mm	439	392	415	350
Altezza della nicchia (min-max)	mm	450-455	450-455	450-455	450-452
Larghezza della nicchia (min-max)	mm	560-568	560-568	560-568	560-568
Profondità della nicchia	mm	550	550	550	550
Peso netto	kg	25,02	35,73	29,26	34,87
Peso lordo (imballo)	kg	27,45	38,00	31,50	38,60
Tipo di iluminazione		lampadina	LED	alogena	LED
Numero di lampadine	pz.	1	1	1	1
Collegamenti elettrici					
Dati nominali collegamento elettrico	kW	1,75	3,6	2,99	3,1
Corrente	A	10	16	13	16
Tensione	V	220-240	220-240	220-240	220-240
Frequenza	Hz	50-60	50-60	50-60	50
Tipo di spina		Schuko	Schuko	Schuko	Schuko
Lunghezza del cavo di alimentazione	cm	150	150	150	150
Certificati di omologazione					
		E011 RCM	E014 CE Marking	E014 CE Marking	E014 CE Marking
		E014 CE Marking	E027 VDE - CB DE	E027 VDE - CB DE	E027 VDE - CB DE
		E027 VDE - CB DE			
		E0CE EAC Mark black			

• Sì / – No
Informazioni dell'etichetta energetica secondo Regolamento Delegato (UE) N. 65/2014 della Commissione.
[1] Misurazione conforme alla Norma Europea CEI EN 50304 / EN 60350 (2009).
[2] Temperatura nel centro della porta dopo 1 ora di funzionamento continuo con la funzione riscaldamento superiore e inferiore a 180°C.

Compatti, Microonde e Macchina del caffè



MICROONDE

Una quiche cotta in modo omogeneo, un arrosto perfettamente dorato... L'innovativa tecnologia inverter senza piatto rotante sarà il tuo miglior alleato in cucina. La particolare diffusione delle onde garantisce una cottura uniforme degli alimenti e quindi ottimi risultati con ogni piatto. Ma non solo, perché ti permette di sfruttare appieno lo spazio disponibile all'interno della cavità del forno. L'ideale per gli amanti della buona tavola!

MICROONDE.

Come leggere la tabella?

1. Scegli le caratteristiche principali che stai cercando per il tuo nuovo elettrodomestico NEFF, nella colonna di sinistra
2. Individua i vantaggi di ogni Serie per affinare la selezione
3. Utilizza queste informazioni per approfondire le dotazioni dei modelli che possono interessarti

Microonde

	N 70 > Display TFT > Tecnologia Inverter > Base in ceramica senza piatto rotante		N 50 > Display digitale bianco > Piatto rotante		
Tipo	**36 litri**	**21 litri**	**44 litri**	**25 litri**	**20 litri**
Con grill		C17GR01N0  C17GR00N0 	C1AMG83N0  C1CMG83N0 	HLAGD53N0 	
Senza grill	C17UR02N0 			HLAWD53N0 	HLAWD23N0 

N 70
MICROONDE 45 CM





C17UR02N0

EAN 4242004207016

Caratteristiche principali
- Display TFT a colori da 6 cm con ShiftControl
- Potenza max microonde: 900 W
- 5 livelli di potenza
- Tecnologia inverter
- Porta a ribalta
- Volume cavità: 36 l
- EasyClock: orologio elettronico con timer e programmatore
- Numero programmi automatici: 7

Altre caratteristiche
- Superficie cavità: acciaio inox
- Illuminazione LED
- Tasto info

Accessori
- 1 Pirofila in vetro

N 70
MICROONDE CON GRILL 38 CM





C17GR01N0

EAN 4242004184522

Caratteristiche principali
- Display TFT a colori da 6 cm con ShiftControl
- Potenza max microonde: 900 W
- Potenza max grill: 1300 W
- 5 livelli di potenza
- Tecnologia inverter
- Porta a bandiera con cerniera a destra
- Funzione combinata grill e microonde in 3 stadi di potenza
- Apertura porta elettronica
- Volume cavità: 21 l
- Numero programmi automatici: 10

Altre caratteristiche
- Superficie cavità: acciaio inox
- Interno porta piatto
- Illuminazione LED
- Tasto info

Accessori
- 1 Griglia
- 1 Pirofila in vetro

N 70
MICROONDE CON GRILL 38 CM





C17GR00N0

EAN 4242004184201

Caratteristiche principali
- Display TFT a colori da 6 cm con ShiftControl
- Potenza max microonde: 900 W
- Potenza max grill: 1300 W
- 5 livelli di potenza
- Tecnologia inverter
- Porta a bandiera con cerniera a sinistra
- Funzione combinata grill e microonde in 3 stadi di potenza
- Apertura porta elettronica
- Volume cavità: 21 l
- Numero programmi automatici: 10

Altre caratteristiche
- Superficie cavità: acciaio inox
- Interno porta piatto
- Illuminazione LED
- Tasto info

Accessori
- 1 Griglia
- 1 Pirofila in vetro

N 50
MICROONDE CON GRILL 45 CM





C1AMG83N0

EAN 4242004222729

Caratteristiche principali
- 5 funzioni
- Manopole push-pull
- Display LCD bianco
- Potenza max microonde: 900 W
- Potenza max grill: 1750 W
- 5 livelli di potenza
- Piatto rotante da 36 cm
- Regolazione della temperatura da 40 °C a 230 °C
- Volume cavità: 44 l
- EasyClock: orologio elettronico con timer e programmatore
- Numero programmi automatici: 15

Altre caratteristiche
- 4 programmi di scongelamento e 3 programmi di cottura con la funzione microonde
- Superficie cavità: acciaio inox
- Riscaldamento rapido
- Illuminazione LED

Accessori
- 1 Griglia alta
- 1 Griglia bassa
- 1 Piatto girevole

Compatti, Microonde
e Macchina del caffè

N 50
MICROONDE CON GRILL 45 CM



Funzione di Cottura: 5 | Altezza (cm): 45 | LED

C1CMG83N0

EAN 4242004222743

Caratteristiche principali
- 5 funzioni
- Manopole push-pull
- Display LCD bianco
- Potenza max microonde: 900 W
- Potenza max grill: 1750 W
- 5 livelli di potenza
- Piatto rotante da 36 cm
- Regolazione della temperatura da 40 °C a 230 °C
- Volume cavità: 44 l
- EasyClock: orologio elettronico con timer e programmatore
- Numero programmi automatici: 15

Altre caratteristiche
- 4 programmi di scongelamento e 3 programmi di cottura con la funzione microonde
- Superficie cavità: acciaio inox
- Riscaldamento rapido
- Illuminazione LED

Accessori
- 1 Griglia alta
- 1 Griglia bassa
- 1 Piatto girevole

N 50
MICROONDE CON GRILL 38 CM



Altezza (cm): 38 | LED

HLAGD53N0

EAN 4242004222804

Caratteristiche principali
- Manopola push-pull
- Display LED bianco
- Potenza max microonde: 900 W
- Potenza max grill: 1200 W
- 5 livelli di potenza
- Piatto girevole in vetro 31,5 cm
- Funzione combinata grill e microonde in 4 stadi di potenza
- Apertura porta elettronica
- Porta a bandiera con cerniera a sinistra
- Volume cavità: 25 l
- EasyClock: orologio elettronico con timer e programmatore
- Numero programmi automatici: 8

Altre caratteristiche
- 4 programmi di scongelamento e 3 programmi di cottura, 1 programma per funzione combinata
- Superficie cavità: acciaio inox
- Illuminazione LED
- 1 programma personalizzato

Accessori
- 1 Griglia
- 1 Piatto girevole

N 50
MICROONDE 38 CM



Altezza (cm): 38 | LED

HLAWD53N0

EAN 4242004222781

Caratteristiche principali
- Manopola push-pull
- Display LED bianco
- Potenza max microonde: 900 W
- 5 livelli di potenza
- Piatto girevole in vetro 31,5 cm
- Porta a bandiera con cerniera a sinistra
- Volume cavità: 25 l
- EasyClock: orologio elettronico con timer e programmatore
- Numero programmi automatici: 7

Altre caratteristiche
- 4 programmi di scongelamento e 3 programmi di cottura
- Superficie cavità: acciaio inox
- Illuminazione LED
- 1 programma personalizzato

Accessori
- 1 Piatto girevole

N 50
MICROONDE 38 CM



Altezza (cm): 38 | LED

HLAWD23N0

EAN 4242004222767

Caratteristiche principali
- Manopola push-pull
- Display LED bianco
- Potenza max microonde: 800 W
- 5 livelli di potenza
- Piatto girevole in vetro 25,5 cm
- Porta a bandiera con cerniera a sinistra
- Volume cavità: 20 l
- EasyClock: orologio elettronico con timer e programmatore
- Numero programmi automatici: 7

Altre caratteristiche
- 4 programmi di scongelamento e 3 programmi di cottura
- Superficie cavità: acciaio inox
- Illuminazione LED
- 1 programma personalizzato

Accessori
- 1 Piatto girevole

SCHEMI DI INSTALLAZIONE PER FORNI A MICROONDE

C17UR02N0

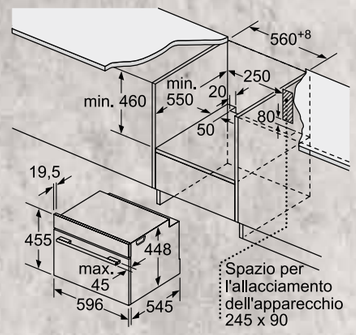

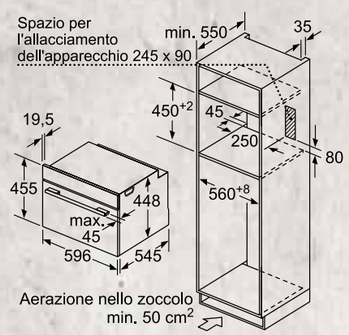

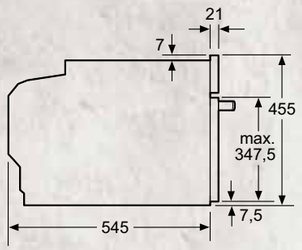

C17GR00N0
C17GR01N0

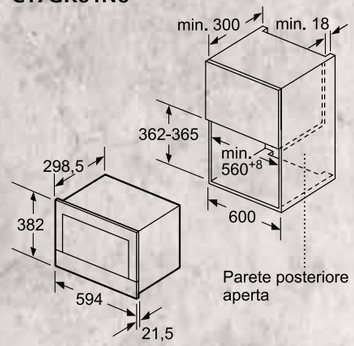

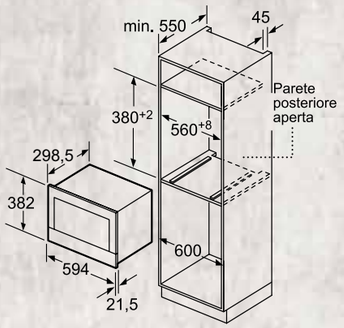

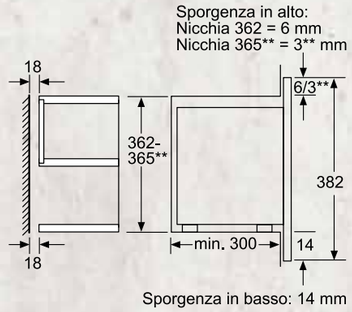

C1AMG83N0
C1CMG83N0

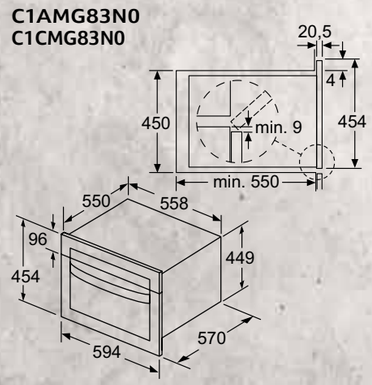

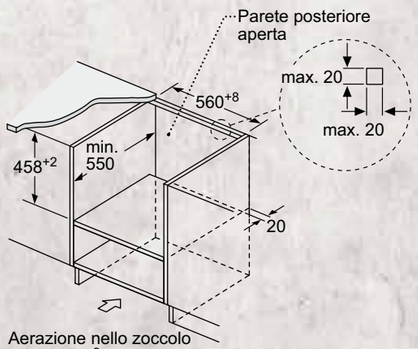

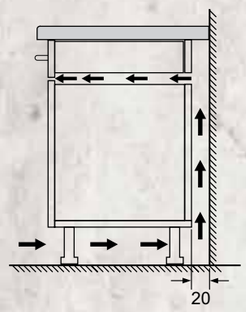

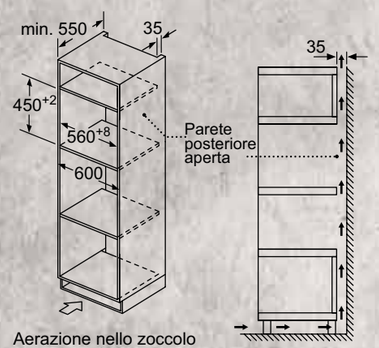

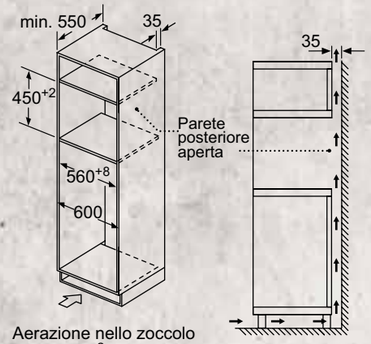

SCHEMI DI INSTALLAZIONE PER FORNI A MICROONDE

HLAGD53N0
HLAWD53N0

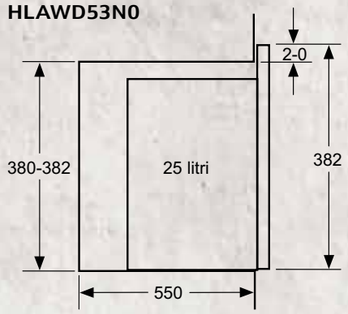

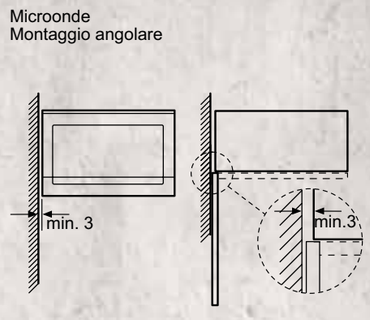

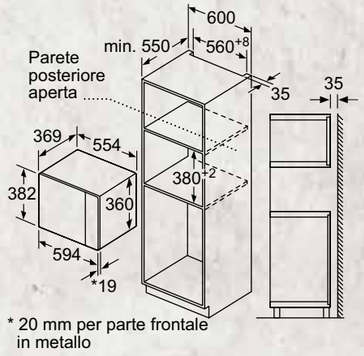

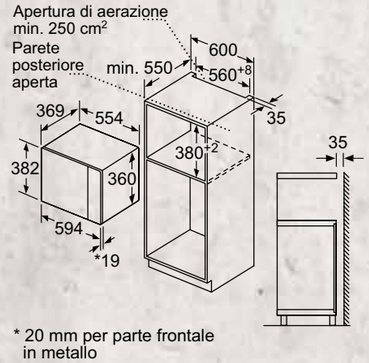

HLAWD23N0

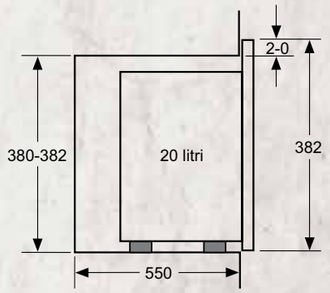

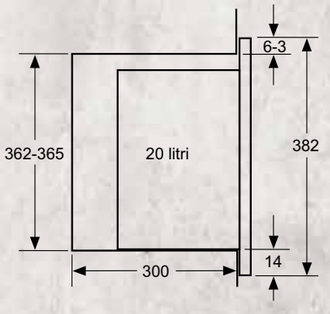

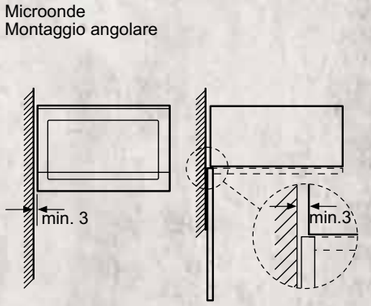

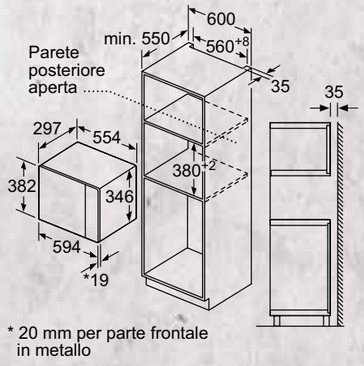

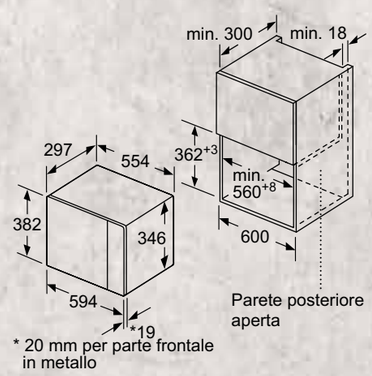

INFORMAZIONI TECNICHE PER MICROONDE

Modello		C17UR02N0	C17GR01N0	C17GR00N0	C1AMG83N0
Serie		N70	N70	N70	N50
Tipologia		Microonde 45 cm	Microonde con grill 38 cm	Microonde con grill 38 cm	Microonde con grill 45 cm
Codice EAN		4242004207016	4242004184522	4242004184201	4242004222729
Costruzione					
Tipo di costruzione		Incasso	Incasso	Incasso	Incasso
Apertura della porta		a ribalta	destra	sinistra	a ribalta
Dimensioni e peso					
Larghezza del prodotto	mm	596	594	594	594
Altezza del prodotto	mm	455	382	382	454
Profondità del prodotto	mm	545	320	320	570
Larghezza della cavità	mm	430	350	350	420
Altezza della cavità	mm	242	220	220	250
Profondità della cavità	mm	345	270	270	420
Volume della cavità	litri	36	21	21	44
Diametro del piatto rotante	mm	-	-	-	360
Peso netto	kg	18,7	18,7	24,5	37,4
Peso lordo (imballo)	kg	20,9	20,9	28,4	41,4
Caratteristiche					
Potenza massima microonde	W	900	900	900	900
Potenza massima grill	W	-	1300	1300	1750
Numero di livelli di potenza		5	5	5	5
Livelli di potenza microonde	W	90-180-360-600-900	90-180-360-600-900	90-180-360-600-900	90-180-360-600-900
Funzione combinate microonde + grill		-	•	•	•
Livelli di potenza microonde + grill	W	-	90-180-360	90-180-360	90-180-360-600
Programmi automatici		7	10	10	15
Scongelamento in funzione del peso		•	•	•	•
Grill al quarzo		-	•	•	•
Display		TFT	TFT	TFT	LCD bianco
Tenologia inverter		•	•	•	-
Interno in acciaio inossidabile		•	•	•	•
Tempo massimo programmabile	min	90	90	90	90
Illuminazione					
Tipo di illuminazione		LED	LED	LED	LED
Numero di lampadine	pz	1	1	1	1
Collegamento elettrico					
Corrente minima	A	10	10	10	16
Lunghezza del cavo di alimentazione elettrica	mm	150	150	150	180
Tipo di spina		Schuko	Schuko	Schuko	Schuko
Assorbimento massimo	kW	1,22	1,99	1,99	3,35
Tensione	V	220 - 240	220 - 240	220 - 240	220 - 230
Frequenza	Hz	50	50-60	50-60	50
Certificati di omologazione					
		E014 CE Marking	E014 CE Marking	E014 CE Marking	E014 CE Marking
		E027 VDE - CB DE	E027 VDE - CB DE	E027 VDE - CB DE	E027 VDE - CB DE
				E0CE EAC Mark black	

• Sì / – No

INFORMAZIONI TECNICHE PER MICROONDE

Modello		C1CMG83N0	HLAGD53N0	HLAWD53N0	HLAWD23N0
Serie		N50	N50	N50	N50
Tipologia		Microonde con grill 45 cm	Microonde con grill 38 cm	Microonde 38 cm	Microonde 38 cm
Codice EAN		4242004222743	4242004222804	4242004222781	4242004222767
Costruzione					
Tipo di costruzione		Incasso	Incasso	Incasso	Incasso
Apertura della porta		a ribalta	sinistra	sinistra	sinistra
Dimensioni e peso					
Larghezza del prodotto	mm	594	594	594	594
Altezza del prodotto	mm	454	382	382	382
Profondità del prodotto	mm	570	388	388	317
Larghezza della cavità	mm	420	328	328	308
Altezza della cavità	mm	250	208	208	201
Profondità della cavità	mm	420	369	369	282
Volume della cavità	litri	44	25	25	20
Diametro del piatto rotante	mm	360	315	315	255
Peso netto	kg	36,6	19,4	16,9	18,8
Peso lordo (imballo)	kg	40,6	22,1	18,9	21,4
Caratteristiche					
Potenza massima microonde	W	900	900	900	800
Potenza massima grill	W	1750	1200	-	-
Numero di livelli di potenza		5	5	5	5
Livelli di potenza microonde	W	90-180-360-600-900	90-180-360-600-900	90-180-360-600-900	90-180-360-600-800
Funzione combinate microonde + grill		•	•	-	-
Livelli di potenza microonde + grill	W	90-180-360-600	90-180-360	-	-
Programmi automatici		15	8	7	7
Scongelamento in funzione del peso		•	•	•	•
Grill al quarzo		•	•	-	-
Display		LCD bianco	LED bianco	LED bianco	LED bianco
Tenologia inverter		-	-	-	-
Interno in acciaio inossidabile		•	•	•	•
Tempo massimo programmabile	min	90	99	99	99
Illuminazione					
Tipo di illuminazione		LED	LED	LED	LED
Numero di lampadine	pz	1	1	1	1
Collegamento elettrico					
Corrente minima	A	16	10	10	10
Lunghezza del cavo di alimentazione elettrica	mm	180	130	130	130
Tipo di spina		Schuko	Schuko	Schuko	Schuko
Assorbimento massimo	kW	3,35	1,45	1,45	1,27
Tensione	V	220 - 230	220 - 230	220 - 230	220 - 230
Frequenza	Hz	50	50	50	50
Certificati di omologazione					
		E014 CE Marking	E014 CE Marking	E014 CE Marking	E014 CE Marking
		E027 VDE - CB DE	E0CE EAC Mark black	E0CE EAC Mark black	E0CE EAC Mark black

• Sì / – No

Compatti, Microonde e Macchina del caffè

CASSETTO SOUS-VIDE

Per esplorare nuovi orizzonti di sapore

Una volta nelle tue mani non potrai più farne a meno. Ideali per la conservazione di qualsiasi ingrediente o per la prepararazione di speciali marinature negli appositi sacchetti sotto vuoto. Potrai scegliere fino a 3 livelli di sigillatura.





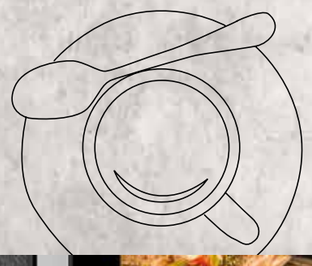



CASSETTI SCALDAVIVANDE.

Ideali per preriscaldare tazze e piatti o per mantenere in caldo i cibi fino a 80°C. I cassetti scaldavivande sono disponibili in due altezze: 14 e 29 cm, con sistema Push&Pull.

CASSETTI.

Come leggere la tabella?

1. Scegli le caratteristiche principali che stai cercando per il tuo nuovo elettrodomestico NEFF, nella colonna di sinistra
2. Individua i vantaggi di ogni Serie per affinare la selezione
3. Utilizza queste informazioni per approfondire le dotazioni dei modelli che possono interessarti

Prodotto appartenente alla gamma NEFF COLLECTION
esclusivo per i rivenditori NEFF COLLECTION PARTNER.
Scopri tutti i servizi a pag. 10-11

Cassetti

	N 70		
Tipo	Cassetto sous vide	Cassetti scaldavivande	Cassetto
Cassetti	N17XH10N0 [redacted]	N17HH20N0 [redacted] N17HH10N0 [redacted]	N17ZH10N0 [redacted]

Compatti, Microonde
e Macchina del caffè

N 70
CASSETTO SOUS-VIDE

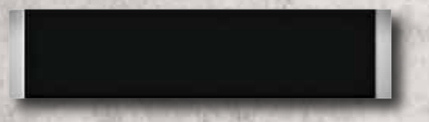

NEFF COLLECTION PARTNER

N17XH10N0

EAN 4242004216643

Caratteristiche principali
- Volume cavità: 8 l
- Capacità fino a 10 kg
- 3 livelli di sottovuoto all'interno della camera, max 99%
- 3 livelli di sottovuoto all'esterno della camera, max. 90%
- Apertura Push&pull
- Tasti touch
- Riconoscimento automatico della modalità sottovuoto all'esterno della camera
- Sistema di chiusura ammortizzato
- Programma di asciugatura pompa

N 70
CASSETTO SCALDAVIVANDE



N17HH20N0

EAN 4242004184621

Caratteristiche principali
- Ripiano riscaldante in cristallo
- Volume cavità: 52 l
- Max. capienza: 192 tazzine da caffè o 40 piatti (26 cm)
- Capacità fino a 25 kg
- Carrello estraibile con guide telescopiche
- Apertura Push&pull
- Controllo temperatura a 4 livelli: ca. 40 °C - 80 °C (temperatura superficie vetro)
- Programmi: Scongelamento, Mantenimento temperatura, Preriscaldamento stoviglie, Cottura delicata

N 70
CASSETTO SCALDAVIVANDE



N17HH10N0

EAN 4242004184577

Caratteristiche principali
- Ripiano riscaldante in cristallo
- Volume cavità: 20 l
- Max. capienza: 64 tazzine da caffè o 12 piatti (26 cm)
- Capacità fino a 25 kg
- Carrello estraibile con guide telescopiche
- Apertura Push&pull
- Controllo temperatura a 4 livelli: ca. 40 °C - 80 °C (temperatura superficie vetro)
- Programmi: Scongelamento, Mantenimento temperatura, Preriscaldamento stoviglie, Cottura delicata

N 70
CASSETTO



N17ZH10N0

EAN 4242004184669

Caratteristiche principali
- Senza elemento riscaldante
- Volume cavità: 21 l
- Max. capienza: 64 tazzine da caffè o 14 piatti (26 cm)
- Capacità fino a 15 kg
- Carrello estraibile con guide telescopiche
- Apertura Push&pull

Compatti, Microonde
e Macchina del caffè

SCHEMI DI INSTALLAZIONE PER CASSETTI

N17XH10N0

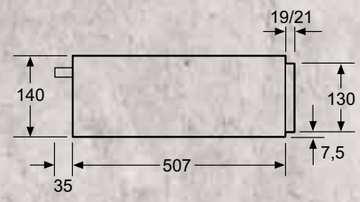

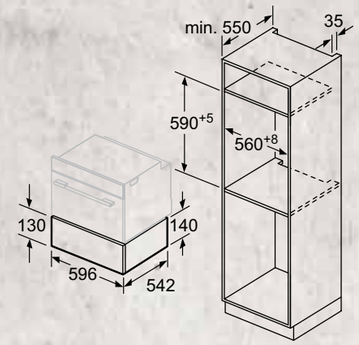

Sopra uno scaldavivande possono essere installati forni compatti con un'altezza apparecchio di 455 mm.
Non è necessario un ripiano intermedio.

N17HH20N0

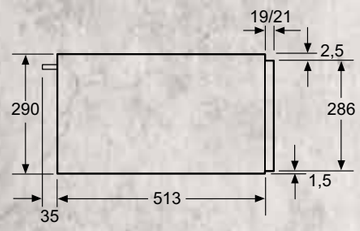

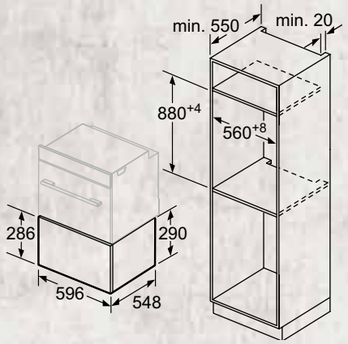

Sopra uno scaldavivande possono essere installati forni con un'altezza apparecchio di 595 mm.
Non è necessario un ripiano intermedio.

N17HH10N0

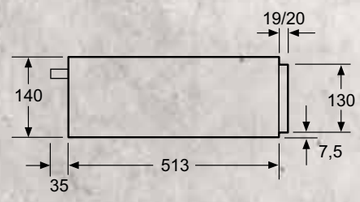

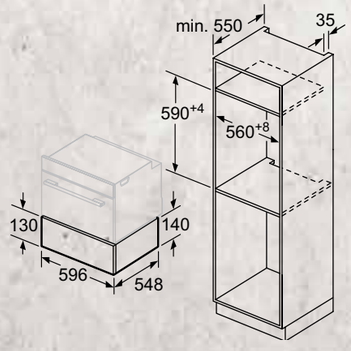

Sopra uno scaldavivande possono essere installati forni compatti con un'altezza apparecchio di 455 mm.
Non è necessario un ripiano intermedio.

N17ZH10N0

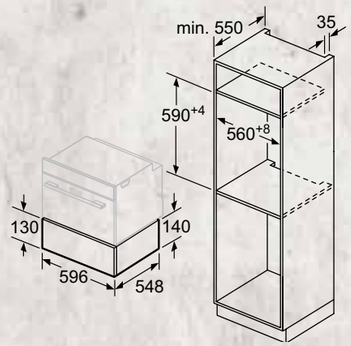

INFORMAZIONI TECNICHE PER CASSETTO SOUS-VIDE, SCALDAVIVANDE E CASSETTO

Modello		N17XH10N0	N17HH20N0	N17HH10N0	N17ZH10N0
Serie		N70	N70	N70	N70
Tipologia		Cassetto sous-vide	Cassetto scaldavivande	Cassetto scaldavivande	Cassetto
Codice EAN		4242004216643	4242004184621	4242004184577	4242004184669
Dimensioni e peso					
Larghezza del prodotto	mm	595	596	596	596
Altezza del prodotto	mm	140	290	140	140
Profondità del prodotto	mm	542	548	548	500
Profondità del prodotto con la porta aperta	mm	1002	998	998	950
Larghezza della cavità	mm	350	468	468	458
Altezza della cavità	mm	95	242	92	102
Profondità della cavità	mm	285	458	458	458
Volume della cavità	litri	8	52	20	21
Peso netto	kg	31,65	19,6	16,3	12,1
Peso lordo (imballo)	kg	34,2	21,3	17,5	13,3
Caratteristiche					
Controlli		display touch	manopola	manopola	
Apertura		push&pull	push&pull	push&pull	push&pull
Capacità massima	kg	10,0	25,0	25,0	15,0
Capacità massima di piatti	pz		40	12	14
Capacità massima tazzine caffè da caffè	pz		192	64	64
Temperatura minima - massima	°C		40-80	40-80	
Livelli di selezione temperatura			4	4	
Funzioni					
Potenza massima pompa sottovuoto	W	250			
Livelli sottovuoto all'interno della camera		3 (80%, 95%, 99%)			
Livelli sottovuoto all'esterno della camera		3 (50%, 75%, 90%)			
Pre-riscaldamento stoviglie			•	•	
Mantenere in caldo			•	•	
Scongelamento			•	•	
Cottura bassa temperatura			•	•	
Collegamento elettrico					
Corrente minima	A	6	10	10	
Lunghezza del cavo di alimentazione elettrica		150	150	150	
Tipo di spina		Schuko	Schuko	Schuko	
Assorbimento massimo apparecchio	kW	0,3200	0,8100	0,8100	
Tensione	V	220-240	220-240	220-240	
Frequenza	Hz	50-60	50-60	50-60	
Certificati di omologazione					
		E014 CE Marking	E014 CE Marking	E014 CE Marking	
		E027 VDE - CB DE	E027 VDE - CB DE	E027 VDE - CB DE	
		E0CE EAC Mark black		E0CE EAC Mark black	

• Si / – No

BUONGIORNO,
IL TUO CAFFÈ È PRONTO!

Il tuo caffè e la tua musica ti aspettano in cucina

Rendi ancora più dolce il tuo risveglio, collegati alla App Home Connect, basta un clic e il tuo caffè sarà pronto da gustare.



IL TUO BARISTA PERSONALE

Se un espresso è la tua carica per affrontare la giornata, connetti via wi-fi la macchina per il caffè e con la app Home Connect lo troverai pronto, ogni giorno, al momento giusto.







» IL TUO CAFFÈ È PRONTO. «

MACCHINA DEL CAFFÈ.

Come leggere la tabella?

1. Scegli le caratteristiche principali che stai cercando per il tuo nuovo elettrodomestico NEFF, nella colonna di sinistra
2. Individua i vantaggi di ogni Serie per affinare la selezione
3. Utilizza queste informazioni per approfondire le dotazioni dei modelli che possono interessarti

Prodotto appartenente alla gamma NEFF COLLECTION
esclusivo per i rivenditori NEFF COLLECTION PARTNER.
Scopri tutti i servizi a pag. 10-11

Macchina del caffè

	N 90
Macchina del caffè	**C17KS61H0** 

Compatti, Microonde
e Macchina del caffè

N 90
MACCHINA DEL CAFFÈ AUTOMATICA





C17KS61H0

EAN 4242004234470

Caratteristiche principali

- Display TFT con menù interattivo
- Serbatoio dell'acqua estraibile. Capienza 2.4 litri
- Riscaldamento istantaneo dell'acqua, la prima tazza di caffè è pronta in soli 30 secondi
- Pressione d'esercizio 19 bar
- Serbatoio per caffè in polvere
- Contenitore del latte in alluminio termo isolante (0,5 L)
- Vassoio raccogligocce estraibile
- Lingua display selezionabile
- Cerniere a sx, non reversibili
- Bevande One-touch: Ristretto, Espresso, Espresso Macchiato, Caffè, Cappuccino, Latte macchiato, Caffè Latte al tocco di un solo pulsante
- Messaggio di preavviso quando caffè e acqua stanno per terminare
- "Silent Ceram Drive": pregiato macinacaffè in ceramica
- coffeeSensor System: l'unità di macinazione si adatta automaticamente alla varietà dei chicchi di caffè
- Risciacquo automatico all'accensione e allo spegnimento dell'apparecchio
- Programma di pulizia e di decalcificazione completamente automatico
- Temperatura dell'acqua regolabile per ogni bevanda

Accessori

- 1 Cucchiaio dosatore
- 1 Strisce per stabilire la durezza acqua
- 1 Tubo collegamento per bocchetta latte
- 1 Contenitore del latte
- 9 Viti di montaggio

SCHEMI DI INSTALLAZIONE PER MACCHINA DEL CAFFÈ

C17KS61H0

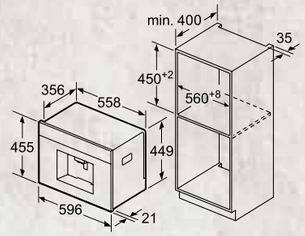

Il serbatoio dell'acqua e quello dei chicchi di caffè vengono estratti in avanti.
Altezza di montaggio consigliata 95-145 cm.

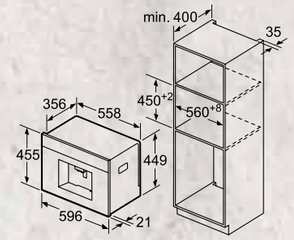

Il serbatoio dell'acqua e quello dei chicchi di caffè vengono estratti in avanti.
Altezza di montaggio consigliata 95-145 cm.

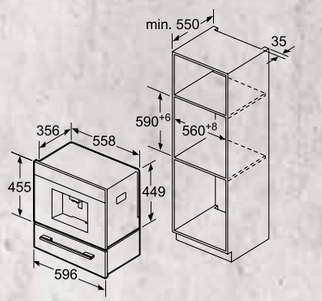

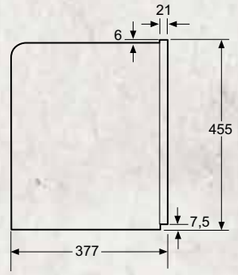

Montaggio angolare a sinistra

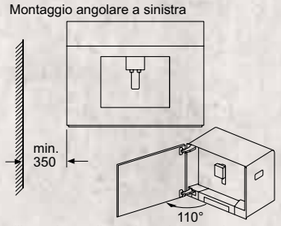

utilizzando una limitazione della cerniera di 92° (cod. pezzo di ricambio 00636455) la distanza minima alla parete è di soli 100 mm.

Compatti, Microonde e Macchina del caffè

INFORMAZIONI TECNICHE PER MACCHINA DEL CAFFÈ

Modello		C17KS61H0
Serie		N90
Tipologia		Macchina del caffè, Home Connect
Codice EAN		4242004234470
Dimensioni e peso		
Larghezza del prodotto	mm	596
Altezza del prodotto	mm	455
Profondità del prodotto	mm	377
Larghezza della nicchia	mm	558
Altezza della nicchia	mm	449
Profondità della nicchia	mm	356
Peso netto	kg	19,7
Peso lordo (imballo)	kg	22,3
Caratteristiche		
Display		TFT
Macinacaffè in ceramica		•
Pressione della pompa	bar	19
Numero di bevande		10
Numero di bevande favorite salvabili		8
Preparazione simultanea di 2 tazze		•
Capacità contenitore chicchi di caffè	gr	500
Serbatoio per caffè in polvere		•
Contenitore del latte ermetico		•
Capacità contenitore del latte	ml	500
Serbatoio dell'acqua estraibile		•
Capacità serbatoio dell'acqua	litri	2,4
Collegamento elettrico		
Lunghezza del cavo di alimentazione elettrica	mt	2
Tipo di spina		Schuko
Assorbimento massimo apparecchio	W	1600
Tensione	V	220-240
Frequenza	Hz	50-60
Certificati di omologazione		
		E011 RCM
		E014 CE Marking
		E027 VDE - CB DE
		E0BD Ukraine conformity 001
		E0CE EAC Mark black

• Sì / – No

DISEGNI TECNICI E ACCESSORI SPECIALI NECESSARI: SEAMLESS COMBINATION

Seamless Combination è realizzabile solo sui forni Slide&Hide®

45+14

Forno compatto 45 cm +
Cassetto scaldavivande 14 cm
Nicchia standard 60 cm

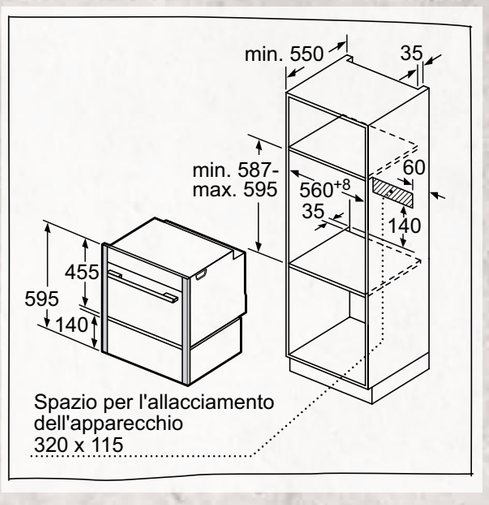

ACCESSORIO Z11SZ60X0

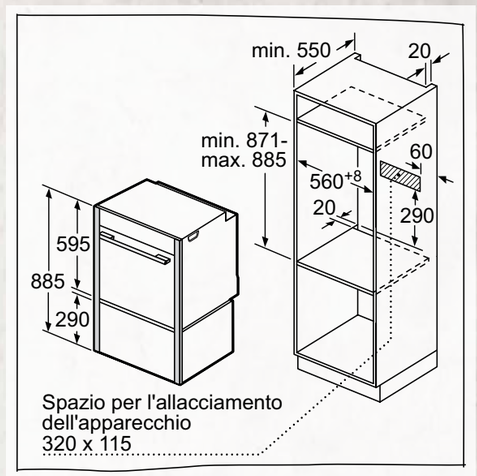

60+29

Forno standard 60 cm +
Cassetto scaldavivande 29 cm
Nicchia standard 88 cm

ACCESSORIO Z11SZ80X0

45+60

Forno compatto 45 cm +
Forno standard 60 cm
<u>Nicchia speciale</u>

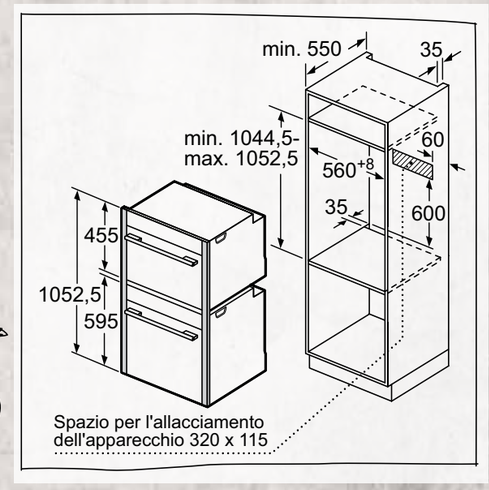

ACCESSORIO Z11SZ90X0

PER ESSERE CREATIVI
BASTANO POCHI GESTI.
E L'INDUZIONE NEFF

PIANI A INDUZIONE

Una ricetta di successo.



Ogni innovazione NEFF deve avere due qualità: design e funzionalità. È proprio seguendo i principi della nostra filosofia che oggi possiamo offrirti la massima flessibilità anche quando parliamo di cottura a induzione, con i piani cottura FlexInduction. Perchè con NEFF la tua cucina è fatta perché tu la possa usare, divertendoti. E per essere ricordata da tutti i tuoi invitati.

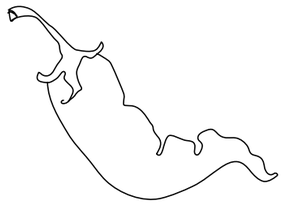

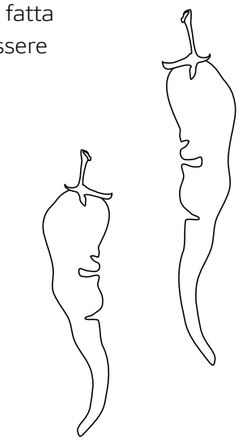





I 5 INGREDIENTI CHIAVE DELLA NUOVA GAMMA DI PIANI A INDUZIONE NEFF

1. Grazie al nuovo TwistPad® Fire basta un dito per regolare con precisione il calore sotto pentole, padelle e piastre per grigliare. Il nuovo TwistPad® Fire di colore nero ha una cornice in acciaio inossidabile. Una volta posizionato sul piano cottura e acceso, s'illumina un anello rosso.

2. Grazie a AirCooking, con NEFF puoi dire addio alla vecchia cappa aspirante perché puoi avere un apparecchio 2 in 1: piano cottura a cappa aspirante in un unico apparecchio.

3. Sono passati i tempi in cui i cuochi dovevano attenersi a una precisa disposizione delle pentole: con FlexInduction potrai spostare pentole e padelle dove vuoi sulla FlexZone. Forme e dimensioni sono rilevate automaticamente e il calore viene erogato nel punto esatto in cui si trovano. Oggi è ancora più estesa grazie a due zone supplementari poste al centro del piano cottura.

4. PowerMove: premendo un tasto la FlexZone si divide in tre zone, ognuna con un diverso livello di potenza: davanti, il calore più intenso per l'ebollizione; nel mezzo, il calore di media intensità per la cottura lenta; dietro, il calore meno intenso per mantenere caldo il cibo.

5. I piani a induzione NEFF dispongono della speciale funzione Powermanagement che permette di adeguare l'assorbimento del piano al contatore da 3 kW, senza precludere le performance e i risultati di cottura. Basta impostare la massima potenza di assorbimento dell'apparecchio al livello desiderato. Powermanagement limita la potenza del piano evitando che il contatore salti.



Piani a induzione e elettrici

TWIST PAD®
E TWIST PAD® FIRE

Con TwistPad® di NEFF, nei due diversi design, basta solo un dito per impostare le funzioni e la temperatura del piano cottura. Grazie a TwistPad® ed agli esclusivi accessori per i piani cottura a induzione, scatenare la tua fantasia in cucina sarà la cosa più semplice del mondo.





TWIST PAD® FIRE– TUTTO SOTTO CONTROLLO.

Con il TwistPad® Fire e con l'aiuto della nuova tecnologia a sensori è nata una cucina altamente intuitiva, in cui tutto è perfettamente armonizzato. Grazie inoltre all'ausilio dei preziosi accessori, con i nuovi piani cottura a induzione non hai nient'altro da desiderare. Anche quando la preparazione di un piatto diventa più complessa di quanto ti aspettassi.



TWIST PAD® – UNA CUCINA ANCORA PIÙ SEMPLICE.

Il nostro esclusivo concetto di funzionamento con un solo tasto ora è diventato ancora più intuitivo. Sfiorando TwistPad® con la punta di un dito si seleziona una zona cottura, mentre il livello di potenza si imposta con un movimento di rotazione.

Piani a induzione
e elettrici

NUOVI TRAGUARDI PER LA TUA CUCINA

L'induzione firmata NEFF

I nostri piani cottura a induzione sono diversi quanto i nostri appassionati di cucina e le loro esigenze. Con o senza la cappa aspirante integrata, con il comando TwistPad® o il display TFT, con le zone flessibili ancora più estese per usare tante diverse pentole ed accessori, contemporaneamente. Nulla può più distrarti da ciò che dà valore alla cucina: il piacere della creatività.

AIRCOOKING

Il piano cottura 2 in 1 con cappa aspirante integrata. La massima espressione di flessibilità e potenza. La grata al centro del piano riesce a reggere facilmente anche le pentole e le padelle più pesanti. È smontabile e puoi usarla per portarla a tavola e servire i tuoi ospiti.



FLEX INDUCTION

La nuova versione con due zone supplementari al centro, ti permette di posizionare l'accessorio grill o Teppan Yaki anche orizzontalmente. Da oggi puoi anche collegarlo alla cappa aspirante! Il piacere di cucinare inizia dal tuo piano cottura.

Piani a induzione
e elettrici

IL DIVERTIMENTO IN CUCINA HA UN NOME: NEFF FLEXINDUCTION

Scopri tutte le funzioni che ti mette a disposizione il tuo piano cottura a induzione NEFF e divertiti a mettere alla prova la sua flessibilità e la sua potenza.

DOPPIA ZONA FLEX INDUCTION

Sposta pentole e padelle dove vuoi sulla FlexZone. Forme e dimensioni vengono rilevate automaticamente e il calore viene erogato nel punto esatto in cui si trovano.

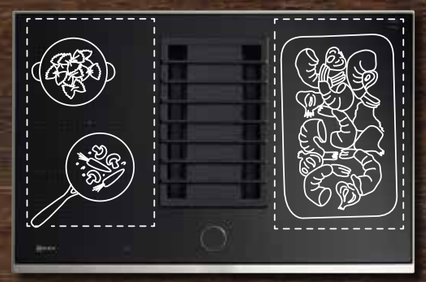

POWER TRANSFER

Sposta le pentole dove vuoi nella doppia FlexZone e l'impostazione le seguirà automaticamente. Basta toccare un tasto.

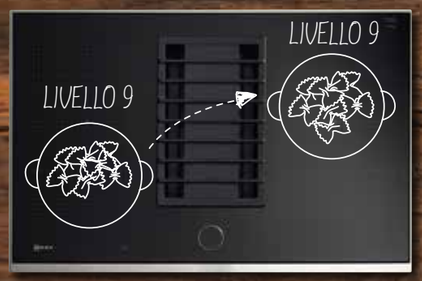

POWER MOVE

Divide il piano cottura in tre zone di calore, ognuna con un diverso livello di potenza, così potrai facilmente spostare una pentola tra il calore intenso sprigionato nella parte frontale, la cottura lenta al centro e la temperatura bassa, per il mantenimento del calore, nella parte posteriore.

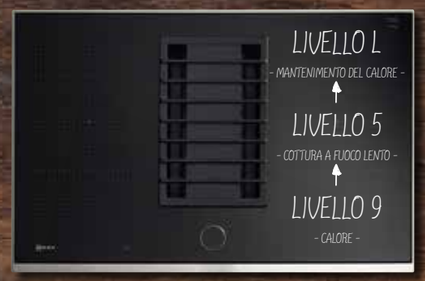



FRYING SENSOR

Mantenere la giusta temperatura dell'olio è indispensabile per ottenere un buon piatto di frittura. Ecco perché NEFF ha pensato al FryingSensor.
Che olio usi per friggere?
Sai qual è il suo punto di fumo per non farlo bruciare?
Con il FryingSensor di NEFF segnali visivi ed acustici ti avviseranno al raggiungimento della temperatura desiderata, che poi verrà mantenuta costante durante tutta la cottura.
E i tuoi ospiti si leccheranno i baffi!





COME OTTENERE RISULTATI PERFETTI CON I 5 LIVELLI DI TEMPERATURA DEL FRYING SENSOR:

1 **Molto bassa**
Ideale per ridurre le salse.

2 **Bassa**
Adatta per cuocere con olio di oliva o per preparare le omelettes, ad esempio.

3 **Medio bassa**
Per cuocere alla perfezione pesce, polpette di carne e salsicce.

4 **Medio alta**
Ideale per bistecche (medie o ben cotte), stufati o verdure.

5 **Alta**
Perfetta per patate fritte o bistecche al sangue.

DIMMI CHE PENTOLA HAI...

Lo sapevi che con i piani a induzione NEFF puoi verificare se e quanto le pentole che hai in casa sono adatte per l'induzione? Scoprilo con il nostro esclusivo sistema per il riconoscimento delle pentole.







POT BOOST.

A nessuno piace aspettare che l'acqua arrivi a ebollizione. E tu non dovrai più aspettare grazie alla funzione PotBoost, che regola il livello di potenza e fornisce istantaneamente il massimo calore senza traboccamenti. PotBoost si spegne prima che il liquido si surriscaldi.

PAN BOOST.

Iniziare a cucinare non è mai stato così rapido: per 30 secondi il nuovo speciale livello di potenza eroga alla pentola un calore molto intenso per poi ridurre automaticamente l'impostazione al Livello 9, evitando bruciature.







COUNTUP TIMER.

I giusti tempi di cottura sono essenziali per ottenere risultati deliziosi e il CountUp Timer è proprio quello che ci vuole. Cucinare seguendo le ricette diventa semplicissimo: il timer ti avvisa ogni volta che devi aggiungere l'ingrediente successivo.

L'INNOVAZIONE CHE FUNZIONA ANCHE A CASA TUA

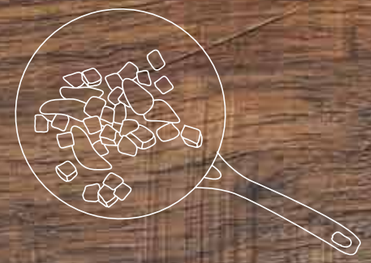

RISPARMIO ENERGETICO

Il contatore standard da 3,3 kW è più che sufficiente per il tuo piano a induzione NEFF. Questo perchè l'induzione genera il calore direttamente sul fondo della pentola, facendoti risparmiare energia e cucinare più velocemente. Con conseguenti benefici per l'ambiente e la tua bolletta. Ad esempio per la preparazione di un pasto completo bastano solo 2 kW!

UTILIZZABILI CON UN CONTATORE DA 3 KW

Dedicati a tutti gli italiani

I piani a induzione NEFF dispongono della speciale funzione **Powermanagement** che **permette di adeguare l'assorbimento del piano al contatore della corrente elettrica**, senza precludere le performance e i risultati di cottura. Basta impostare la massima potenza di assorbimento dell'apparecchio al livello desiderato. Powermanagement limita la potenza del piano evitando che il contatore salti.

Livelli potenza	% di potenza assorbita	assorbimenti			
1	3,5	56			
1.	5	80			
2	6,5	104			
2.	8	128			
3	**9,5**	**152**	▶	**Sugo**	**152 W +**
3.	12,5	200			
4	15,5	248			
4.	18	288			
5	**20,5**	**328**	▶	**Verdure**	**328 W +**
5.	22,5	360			
6	25	400			
6.	36	576			
7	**47**	**752**	▶	**Pasta**	**752 W +**
7.	60	960			
8	**72**	**1152**	▶	**Bistecca**	**1152 W =**
8.	86	1376			
9	100	1600			
Powerboost	150	2400			
				Totale	**2,384 kW**

	Potenza assorbita	potenza in pentola	resa
Induzione	**2000 W**	**1800 W**	**90%**
Elettrico	2000 W	1100 W	55%
Gas	2000 W	1000 W	50%

Piani a induzione e elettrici

DETTAGLI CHE TI FANNO SFRUTTARE AL MEGLIO LA TUA CUCINA

*Solo per piani cottura FlexInduction

SET 4 PENTOLE

GLI INDISPENSABILI
IN CUCINA.
Un set completo di spaghettiera, padella, pentolino e pentola per sughi o zuppe.





STEAMER*

UN PIANO COTTURA A VAPORE.
Per esaltare il sapore naturale di pesce e verdure. La casseruola per la cottura a vapore sarà il tuo alleato segreto per creare tanti menù delicati, leggeri e gustosi.



PIASTRA GRILL*

GRILL IN GHISA.
Sarà sufficiente posizionare l'accessorio in corrispondenza di una delle zone flessibili del piano cottura FlexInduction, per preparare ogni giorno un piatto diverso e sempre nuovo. Grigliare, rosolare... La tua creatività in cucina non avrà più limiti.

TEPPANYAKI*



PER CUCINARE IN PURO
STILE ORIENTALE.
Sulla sua ampia superficie in acciaio inox si possono cucinare direttamente verdure, carne e pesce senza dover usare nessun recipiente e nessun condimento. Devi solo aggiungere la tua creatività, per creare degli abbinamenti che ti sapranno sorprendere.

PIANI COTTURA A INDUZIONE.

Come leggere la tabella?

1. Scegli le caratteristiche principali che stai cercando per il tuo nuovo elettrodomestico NEFF, nella colonna di sinistra
2. Individua i vantaggi di ogni Serie per affinare la selezione
3. Utilizza queste informazioni per approfondire le dotazioni dei modelli che possono interessarti

Prodotto appartenente alla gamma NEFF COLLECTION esclusivo per i rivenditori NEFF COLLECTION PARTNER.
Scopri tutti i servizi a pag. 10-11

Piani cottura a induzione

Tipo	N 90 > Twistpad Fire > TFT > Home Connect > Controllo piano-cappa	N 70 > Twistpad > Touchcontrol		N 50 > EasyTouch
	FlexInduction	FlexInduction	CombInduction	4 zone cottura standard
90 cm	**T59TS5RN0**  **T59PS5RX0**  **T50FS41X0** 	**T59TT60N0**  **T59PT60X0** 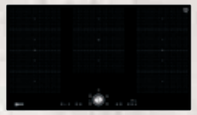		
80 cm	**T68TF6TN0**  **T68PS6RX0**  **T58TS6BN0**  **T68PF6TX0**  **T58TS21N0**  **T58PS6BX0**  **T68TS6RN0**  **T58PS21X0** 	NUOVO **T58FD20X0** 	**T48TD1BN0**  NUOVO **T48FD23X2**  Disponibile da giugno 2019	
70 cm	**T57TS61N0** 			
60 cm	**T66TS6RN0**  **T56TS51N0** 	**T56TT60N0**  NUOVO **T56FD50X0** 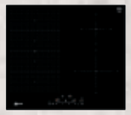 **T56PT60X0** 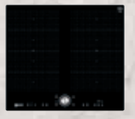	NUOVO **T46FT73X2** 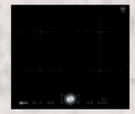	NUOVO **T36FB40X0**  **T36BB41N0K** 

PIANI COTTURA ELETTRICI.

Come leggere la tabella?

1. Scegli le caratteristiche principali che stai cercando per il tuo nuovo elettrodomestico NEFF, nella colonna di sinistra
2. Individua i vantaggi di ogni Serie per affinare la selezione
3. Utilizza queste informazioni per approfondire le dotazioni dei modelli che possono interessarti

Piani cottura elettrici

	N 70 > Twistpad > Touchcontrol		N 50 > EasyTouch	N 30
Tipo	**Zone estendibili**	**4 zone cottura standard**	**4 zone cottura standard**	**4 zone cottura standard**
90 cm	**T19TT06N0** 			
80 cm	**T18PT16X0**  NUOVO **T18BD36N0** 			
60 cm		**T16PT76X0**  NUOVO **T16BT76N0**  **T16BD76N0** 	**T13B41N2** 	NUOVO **T16BK40N0** 

Piani a induzione e elettrici

N 90
PIANO COTTURA A INDUZIONE CON VENTILAZIONE INTEGRATA

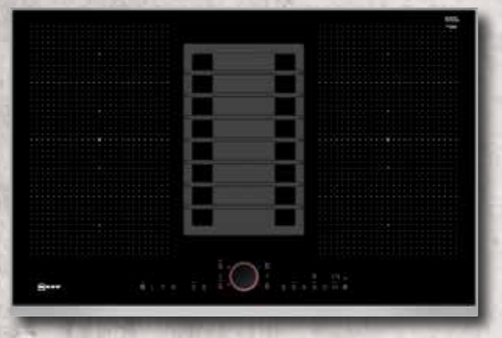





T58TS6BN0

EAN 4242004214779

Caratteristiche principali
- Funzionamento ad estrazione o a ricircolo
- Per il funzionamento ad estrazione è necessario il kit Z8100X0
- Per il funzionamento a ricircolo è necessario il kit cleanAir Z8200X0
- Aspirazione completamente automatica grazie al sensore di qualità dell'aria
- Velocità della ventola controllata automaticamente o manualmente tramite interfaccia
- Motore BLDC ad alta efficienza
- Griglia centrale in ghisa, resistente al calore e lavabile in lavastoviglie
- Filtro grassi e raccoglitore liquidi removibili, lavabili in lavastoviglie

Sistema di controllo
- Regolazione elettronica a 17 livelli
- Frying Sensor: Frittura con sensore integrato per tutte le zone cottura
- TwistPad Fire
- PanBoost: funzione booster per Padelle
- PotBoost: funzione booster per Pentole
- Contaminuti
- PowerMove
- Funzione per mantenere in caldo
- Timer fine cottura per ogni singola zona
- Funzione powerManagement per limitare l'assorbimento elettrico da 1 kW
- Funzione Wipe Protection: per una facile pulizia
- Riconoscimento pentole
- Sicurezza bambini
- 9 velocità più 1 intensiva
- Livello intensivo con diminuzione automatica della potenza
- Funzionamento post cottura automatico (30 minuti)
- Indicazione saturazione filtro grassi
- Indicazione saturazione filtro cleanAir

Etichetta energetica
- Classe di efficienza energetica: A *
- Classe di Efficienza di Aspirazione: A
- Classe di Efficienza Filtro Antigrasso: B
- Livello sonoro min./max. Normale: 39/69 dB
- Estrazione aria secondo EN 61591: Min. uso normale 150m³/h, Max. uso normale 550 m³/h, Intensivo 690 m³/h *
- Livello sonoro secondo EN 60704-3 e EN 60704-2-13 estrazione: uso normale: Min. 39 dB(A) re 1 pW (25 dB(A) re 20 µPa pressione sonora), Max. 69 dB(A) re 1 pW (55 dB(A) re 20 µPa pressione sonora); Intensivo: 76 dB(A) re 1 pW (62 dB(A) re 20 µPa pressione sonora)

* in una scala di classi di efficienza energetica da A+++ a E

N 90
PIANO COTTURA A INDUZIONE CON VENTILAZIONE INTEGRATA

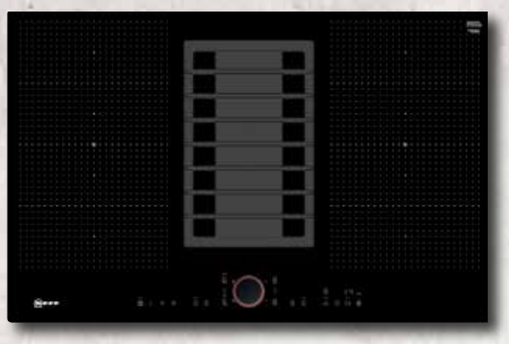





T58PS6BX0

EAN 4242004214755

Caratteristiche principali
- Funzionamento ad estrazione o a ricircolo
- Per il funzionamento ad estrazione è necessario il kit Z8100X0
- Per il funzionamento a ricircolo è necessario il kit cleanAir Z8200X0
- Aspirazione completamente automatica grazie al sensore di qualità dell'aria
- Velocità della ventola controllata automaticamente o manualmente tramite interfaccia
- Motore BLDC ad alta efficienza
- Griglia centrale in ghisa, resistente al calore e lavabile in lavastoviglie
- Filtro grassi e raccoglitore liquidi removibili, lavabili in lavastoviglie

Sistema di controllo
- Regolazione elettronica a 17 livelli
- Frying Sensor: Frittura con sensore integrato per tutte le zone cottura
- TwistPad Fire
- PanBoost: funzione booster per Padelle
- PotBoost: funzione booster per Pentole
- Contaminuti
- PowerMove
- Funzione per mantenere in caldo
- Timer fine cottura per ogni singola zona
- Funzione powerManagement per limitare l'assorbimento elettrico da 1 kW
- Funzione Wipe Protection: per una facile pulizia
- Riconoscimento pentole
- Sicurezza bambini
- 9 velocità più 1 intensiva
- Livello intensivo con diminuzione automatica della potenza
- Funzionamento post cottura automatico (30 minuti)
- Indicazione saturazione filtro grassi
- Indicazione saturazione filtro cleanAir

Etichetta energetica
- Classe di efficienza energetica: A *
- Classe di Efficienza di Aspirazione: A
- Classe di Efficienza Filtro Antigrasso: B
- Livello sonoro min./max. Normale: 39/69 dB
- Estrazione aria secondo EN 61591: Min. uso normale 150m³/h, Max. uso normale 550 m³/h, Intensivo 690 m³/h
- Livello sonoro secondo EN 60704-3 e EN 60704-2-13 estrazione: uso normale: Min. 39 dB(A) re 1 pW (25 dB(A) re 20 µPa pressione sonora), Max. 69 dB(A) re 1 pW (55 dB(A) re 20 µPa pressione sonora); Intensivo: 76 dB(A) re 1 pW (62 dB(A) re 20 µPa pressione sonora)

* in una scala di classi di efficienza energetica da A+++ a E

N 70
PIANO COTTURA A INDUZIONE CON VENTILAZIONE INTEGRATA

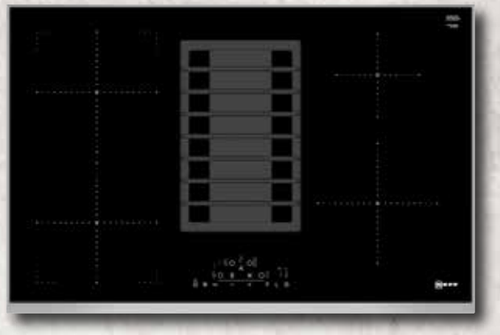





T48TD1BN0

EAN 4242004223153

Caratteristiche principali
- Funzionamento ad estrazione o a ricircolo
- Per il funzionamento ad estrazione è necessario il kit Z8100X0
- Per il funzionamento a ricircolo è necessario il kit cleanAir Z8200X0
- Aspirazione completamente automatica grazie al sensore di qualità dell'aria
- combiZone
- 4 zone ad induzione
- Motore BLDC ad alta efficienza
- Griglia centrale in ghisa, resistente al calore e lavabile in lavastoviglie
- Filtro grassi e raccoglitore liquidi removibili, lavabili in lavastoviglie

Sistema di controllo
- Regolazione elettronica a 17 livelli
- TouchControl MultiTouch
- PotBoost: funzione booster per Pentole
- PowerMove (2 livelli)
- Spie di calore residuo a 2 stadi per ogni singola zona di cottura
- Timer fine cottura per ogni singola zona
- Funzione powerManagement per limitare l'assorbimento elettrico da 1 kW
- Funzione Wipe Protection: per una facile pulizia
- Riconoscimento pentole
- Interruttore di sicurezza
- Sicurezza bambini
- 9 velocità più 1 intensiva
- Funzionamento post cottura automatico (30 minuti)
- Indicazione saturazione filtro grassi
- Indicazione saturazione filtro cleanAir

Etichetta energetica
- Classe di efficienza energetica: A *
- Classe di Efficienza di Aspirazione: A
- Classe di Efficienza Filtro Antigrasso: B
- Livello sonoro min./max. Normale: 39/69 dB
- Estrazione aria secondo EN 61591: Min. uso normale 150m³/h, Max. uso normale 550 m³/h, Intensivo 690 m³/h
- Livello sonoro secondo EN 60704-3 e EN 60704-2-13 estrazione: uso normale: Min. 39 dB(A) re 1 pW (25 dB(A) re 20 µPa pressione sonora), Max. 69 dB(A) re 1 pW (55 dB(A) re 20 µPa pressione sonora); Intensivo: 76 dB(A) re 1 pW (62 dB(A) re 20 µPa pressione sonora)

* in una scala di classi di efficienza energetica da A+++ a E

N 90
PIANO COTTURA A INDUZIONE IN VETROCERAMICA FLEXINDUCTION CON TWISTPAD

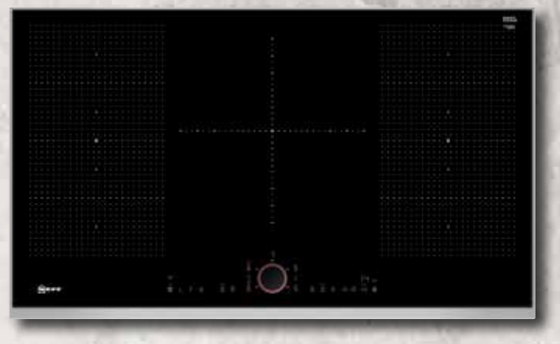





T59TS5RN0

EAN 4242004209560

Caratteristiche principali
- Cornice
- TwistPad Fire
- Ampia zona centrale a triplo circuito, flexZone
- 5 zone a induzione
- Home Connect

Sistema di controllo
- Frying Sensor: Frittura con sensore integrato per tutte le zone cottura
- PotBoost: funzione booster per Pentole
- PanBoost: funzione booster per Padelle
- 17 livelli
- PowerMove
- Spie di calore residuo a 2 stadi per ogni singola zona di cottura
- Timer fine cottura per ogni singola zona
- Funzione riaccensione
- Funzione per mantenere in caldo
- Controllo cappa integrato
- Riconoscimento pentole
- Funzione powerManagement per limitare l'assorbimento elettrico da 1 kW
- Interruttore di sicurezza
- Sicurezza bambini
- Funzione Wipe Protection: per una facile pulizia
- Programma test per pentole

Altre caratteristiche
- Lunghezza cavo di connessione: 110 cm

Piani a induzione e elettrici

N 90
PIANO COTTURA A INDUZIONE IN VETROCERAMICA FLEXINDUCTION CON TWISTPAD

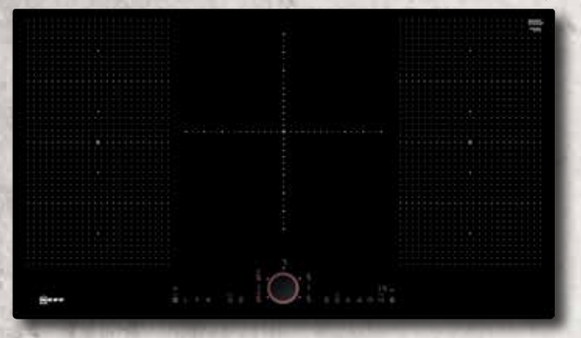

Larghezza (cm) 90 · Induzione · TwistPadFire® · Power management · Flex Induction · Controllo cappa integrato · Frying Sensor

NEFF COLLECTION PARTNER

T59PS5RX0

EAN 4242004223528

Caratteristiche principali
- Montaggio a Filo top
- TwistPad Fire
- Ampia zona centrale a triplo circuito, flexZone
- 5 zone a induzione
- Home Connect

Sistema di controllo
- Frying Sensor: Frittura con sensore integrato per tutte le zone cottura
- PotBoost: funzione booster per Pentole
- PanBoost: funzione booster per Padelle
- 17 livelli
- PowerMove
- Spie di calore residuo a 2 stadi per ogni singola zona di cottura
- Timer fine cottura per ogni singola zona
- Funzione riaccensione
- Funzione per mantenere in caldo
- Controllo cappa integrato
- Riconoscimento pentole
- Funzione powerManagement per limitare l'assorbimento elettrico da 1 kW
- Interruttore di sicurezza
- Sicurezza bambini
- Funzione Wipe Protection: per una facile pulizia
- Programma test per pentole

Altre caratteristiche
- Lunghezza cavo di connessione: 110 cm

N 70
PIANO COTTURA A INDUZIONE IN VETROCERAMICA FLEXINDUCTION CON TWISTPAD

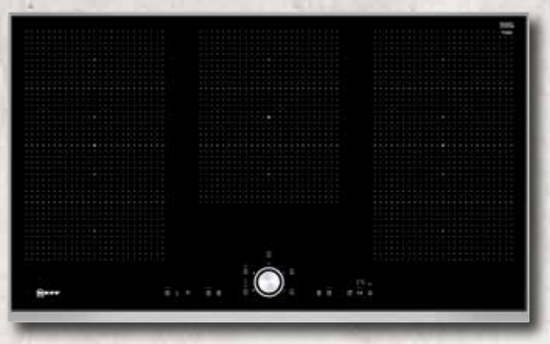

Larghezza (cm) 90 · Induzione · TwistPad® · Power management · Flex Induction

T59TT60N0

EAN 4242004192107

Caratteristiche principali
- Cornice
- TwistPad
- Tripla zona flex
- 5 zone a induzione

Sistema di controllo
- PotBoost: funzione booster per Pentole
- PanBoost: funzione booster per Padelle
- 17 livelli
- PowerMove
- Spie di calore residuo a 2 stadi per ogni singola zona di cottura
- Timer fine cottura per ogni singola zona
- Timer
- Contaminuti
- Riconoscimento pentole
- Funzione powerManagement per limitare l'assorbimento elettrico da 1 kW
- Interruttore di sicurezza
- Sicurezza bambini
- Funzione Wipe Protection: per una facile pulizia
- Programma test per pentole

Altre caratteristiche
- Lunghezza cavo di connessione: 110 cm

N 70
PIANO COTTURA A INDUZIONE IN VETROCERAMICA FLEXINDUCTION CON TWISTPAD

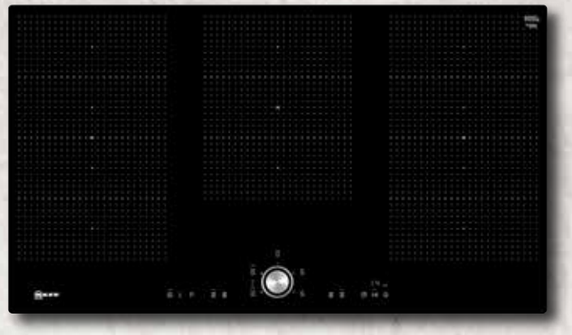

Larghezza (cm) 90 · Induzione · TwistPad® · Power management · Flex Induction

T59PT60X0

EAN 4242004195863

Caratteristiche principali
- Montaggio a Filo top
- TwistPad
- Tripla zona flex
- 5 zone a induzione

Sistema di controllo
- PotBoost: funzione booster per Pentole
- PanBoost: funzione booster per Padelle
- 17 livelli
- PowerMove
- Spie di calore residuo a 2 stadi per ogni singola zona di cottura
- Timer fine cottura per ogni singola zona
- Timer
- Contaminuti
- Riconoscimento pentole
- Funzione powerManagement per limitare l'assorbimento elettrico da 1 kW
- Interruttore di sicurezza
- Sicurezza bambini
- Funzione Wipe Protection: per una facile pulizia
- Programma test per pentole

Altre caratteristiche
- Lunghezza cavo di connessione: 110 cm

N 90
PIANO COTTURA A INDUZIONE IN VETROCERAMICA FLEXINDUCTION CON TWISTPAD



Larghezza (cm) 90 · Induzione · TwistPadFire® · Power management · Flex Induction · Frying Sensor

NEFF COLLECTION PARTNER

T50FS41X0

EAN 4242004195658

Caratteristiche principali
- Profilo frontale smussato
- TwistPad Fire
- flexZone
- 4 zone a induzione

Sistema di controllo
- Frying Sensor: Frittura con sensore integrato per tutte le zone cottura
- PotBoost: funzione booster per Pentole
- PanBoost: funzione booster per Padelle
- 17 livelli
- PowerMove
- Spie di calore residuo a 2 stadi per ogni singola zona di cottura
- Timer fine cottura per ogni singola zona
- Timer
- Contaminuti
- Riconoscimento pentole
- Funzione powerManagement per limitare l'assorbimento elettrico da 1 kW
- Interruttore di sicurezza
- Sicurezza bambini
- Funzione Wipe Protection: per una facile pulizia
- Programma test per pentole

Altre caratteristiche
- Lunghezza cavo di connessione: 110 cm

N 90
PIANO COTTURA A INDUZIONE IN VETROCERAMICA FLEXINDUCTION CON DISPLAY TFT

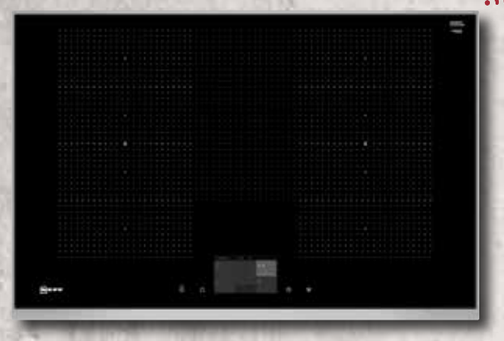



NEFF COLLECTION PARTNER

T68TF6TN0

EAN 4242004211440

Caratteristiche principali
- Cornice
- FullTouch TFT Display
- FlexInduction: 2 x 4 segmenti flex + 2 segmenti aggiuntivi ausiliari
- 4 zone a induzione
- Home Connect

Sistema di controllo
- Frying Sensor: Frittura con sensore integrato per tutte le zone cottura
- PotBoost: funzione booster per Pentole
- PanBoost: funzione booster per Padelle
- Cooking Sensor
- Assistente cottura
- 17 livelli
- PowerMove
- Spie di calore residuo a 2 stadi per ogni singola zona di cottura
- Trasferimento automatico delle impostazioni selezionate da una zona cottura ad un'altra
- Timer fine cottura per ogni singola zona
- Funzione riaccensione
- Funzione per mantenere in caldo
- Controllo cappa integrato
- Riconoscimento pentole
- Funzione powerManagement per limitare l'assorbimento elettrico da 1 kW
- Interruttore di sicurezza
- Sicurezza bambini
- Funzione Wipe Protection: per una facile pulizia
- Programma test per pentole

Altre caratteristiche
- Lunghezza cavo di connessione: 110 cm

Accessori integrati
- 1 Listello di compensazione 750 - 780 mm
- 1 Sonda termica senza fili: sensore wireless

N 90
PIANO COTTURA A INDUZIONE IN VETROCERAMICA FLEXINDUCTION CON DISPLAY TFT

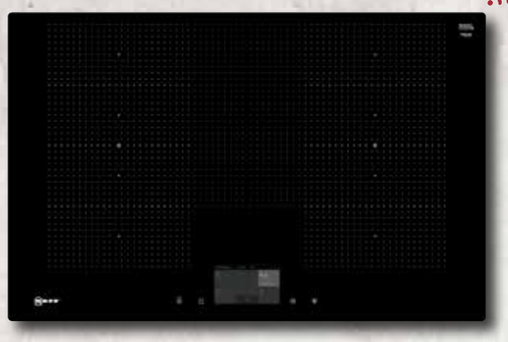



NEFF COLLECTION PARTNER

T68PF6TX0

EAN 4242004211457

Caratteristiche principali
- Montaggio a Filo top
- FullTouch TFT Display
- FlexInduction: 2 x 4 segmenti flex + 2 segmenti aggiuntivi ausiliari
- 4 zone a induzione
- Home Connect

Sistema di controllo
- Frying Sensor: Frittura con sensore integrato per tutte le zone cottura
- PotBoost: funzione booster per Pentole
- PanBoost: funzione booster per Padelle
- Cooking Sensor
- Assistente cottura
- 17 livelli
- PowerMove
- Spie di calore residuo a 2 stadi per ogni singola zona di cottura
- Trasferimento automatico delle impostazioni selezionate da una zona cottura ad un'altra
- Timer fine cottura per ogni singola zona
- Funzione riaccensione
- Funzione per mantenere in caldo
- Controllo cappa integrato
- Riconoscimento pentole
- Funzione powerManagement per limitare l'assorbimento elettrico da 1 kW
- Interruttore di sicurezza
- Sicurezza bambini
- Funzione Wipe Protection: per una facile pulizia
- Programma test per pentole

Altre caratteristiche
- Lunghezza cavo di connessione: 110 cm

Accessori integrati
- 1 Sonda termica senza fili: sensore wireless

N 90
PIANO COTTURA A INDUZIONE IN VETROCERAMICA FLEXINDUCTION CON TWISTPAD

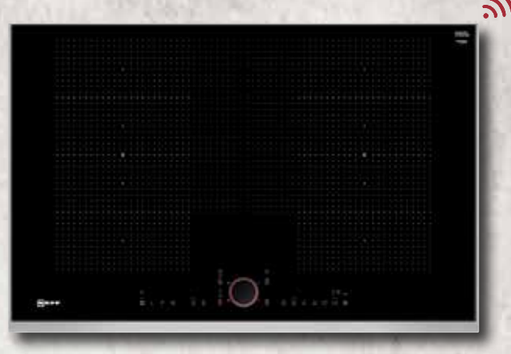



NEFF COLLECTION PARTNER

T68TS6RN0

EAN 4242004209539

Caratteristiche principali
- Cornice design
- TwistPad Fire
- FlexInduction: 2 x 4 segmenti flex + 2 segmenti aggiuntivi ausiliari
- 4 zone a induzione
- Home Connect

Sistema di controllo
- Frying Sensor: Frittura con sensore integrato per tutte le zone cottura
- PotBoost: funzione booster per Pentole
- PanBoost: funzione booster per Padelle
- 17 livelli
- PowerMove
- Spie di calore residuo a 2 stadi per ogni singola zona di cottura
- Trasferimento automatico delle impostazioni selezionate da una zona cottura ad un'altra
- Timer fine cottura per ogni singola zona
- Funzione riaccensione
- Funzione per mantenere in caldo
- Controllo cappa integrato
- Riconoscimento pentole
- Funzione powerManagement per limitare l'assorbimento elettrico da 1 kW
- Interruttore di sicurezza
- Sicurezza bambini
- Funzione Wipe Protection: per una facile pulizia
- Programma test per pentole

Altre caratteristiche
- Lunghezza cavo di connessione: 110 cm

Accessori integrati
- 1 Listello di compensazione 750 - 780 mm

N 90
PIANO COTTURA A INDUZIONE IN VETROCERAMICA FLEXINDUCTION CON TWISTPAD





NEFF COLLECTION PARTNER

T68PS6RX0

EAN 4242004223511

Caratteristiche principali
- Montaggio a Filo top
- TwistPad Fire
- FlexInduction: 2 x 4 segmenti flex + 2 segmenti aggiuntivi ausiliari
- 4 zone a induzione
- Home Connect

Sistema di controllo
- Frying Sensor: Frittura con sensore integrato per tutte le zone cottura
- PotBoost: funzione booster per Pentole
- PanBoost: funzione booster per Padelle
- 17 livelli
- PowerMove
- Spie di calore residuo a 2 stadi per ogni singola zona di cottura
- Trasferimento automatico delle impostazioni selezionate da una zona cottura ad un'altra
- Timer fine cottura per ogni singola zona
- Funzione riaccensione
- Funzione per mantenere in caldo
- Controllo cappa integrato
- Riconoscimento pentole
- Funzione powerManagement per limitare l'assorbimento elettrico da 1 kW
- Interruttore di sicurezza
- Sicurezza bambini
- Funzione Wipe Protection: per una facile pulizia
- Programma test per pentole

Altre caratteristiche
- Lunghezza cavo di connessione: 110 cm

Accessori integrati
- 1 Listello di compensazione 750 - 780 mm

Piani a induzione e elettrici

N 90
PIANO COTTURA A INDUZIONE IN VETROCERAMICA FLEXINDUCTION CON TWISTPAD



Larghezza (cm) 80 · Induzione · TwistPadFire® · Power management · Flex Induction · Frying Sensor

NEFF COLLECTION PARTNER

T58TS21N0

EAN 4242004195825

Caratteristiche principali
- Cornice design
- TwistPad Fire
- 5 zone a induzione

Sistema di controllo
- Frying Sensor: Frittura con sensore integrato per tutte le zone cottura
- PotBoost: funzione booster per Pentole
- PanBoost: funzione booster per Padelle
- 17 livelli
- PowerMove
- Spie di calore residuo a 2 stadi per ogni singola zona di cottura
- Timer fine cottura per ogni singola zona
- Timer
- Contaminuti independente con segnale acustico
- Riconoscimento pentole
- Funzione powerManagement per limitare l'assorbimento elettrico da 1 kW
- Interruttore di sicurezza
- Sicurezza bambini
- Funzione Wipe Protection: per una facile pulizia
- Programma test per pentole

Altre caratteristiche
- Lunghezza cavo di connessione: 110 cm

N 90
PIANO COTTURA A INDUZIONE IN VETROCERAMICA FLEXINDUCTION CON TWISTPAD

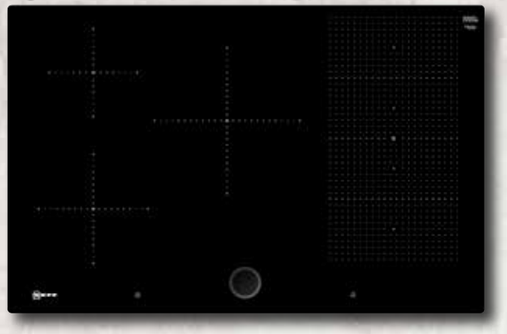

Larghezza (cm) 80 · Induzione · TwistPadFire® · Power management · Flex Induction · Frying Sensor

NEFF COLLECTION PARTNER

T58PS21X0

EAN 4242004195801

Caratteristiche principali
- Montaggio a Filo top
- TwistPad Fire
- 5 zone a induzione

Sistema di controllo
- Frying Sensor: Frittura con sensore integrato per tutte le zone cottura
- PotBoost: funzione booster per Pentole
- PanBoost: funzione booster per Padelle
- 17 livelli
- PowerMove
- Spie di calore residuo a 2 stadi per ogni singola zona di cottura
- Timer fine cottura per ogni singola zona
- Timer
- Contaminuti independente con segnale acustico
- Riconoscimento pentole
- Funzione powerManagement per limitare l'assorbimento elettrico da 1 kW
- Interruttore di sicurezza
- Sicurezza bambini
- Funzione Wipe Protection: per una facile pulizia
- Programma test per pentole

Altre caratteristiche
- Lunghezza cavo di connessione: 110 cm

N 70
PIANO COTTURA A INDUZIONE IN VETROCERAMICA FLEXINDUCTION CON CONTROLLI TOUCHCONTROL

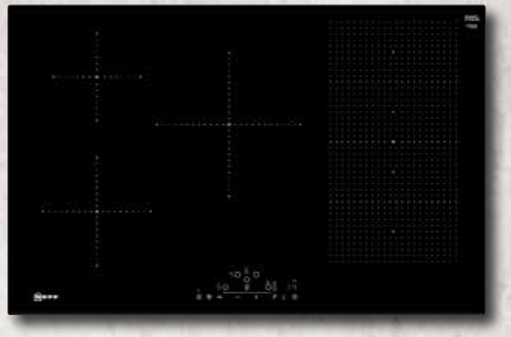

Larghezza (cm) 80 · Induzione · Power management · Flex Induction

T58FD20X0

EAN 4242004195788

Caratteristiche principali
- Profilo frontale smussato
- 5 zone ad induzione
- TouchControl MultiTouch

Sistema di controllo
- PotBoost: funzione booster per Pentole
- 17 livelli
- Spie di calore residuo a 2 stadi per ogni singola zona di cottura
- Riconoscimento pentole
- Funzione powerManagement per limitare l'assorbimento elettrico da 1 kW
- Interruttore di sicurezza
- Sicurezza bambini

Altre caratteristiche
- Lunghezza cavo di connessione: 110 cm

N 70
PIANO COTTURA A INDUZIONE IN VETROCERAMICA COMBINDUCTION CON CONTROLLI TOUCHCONTROL

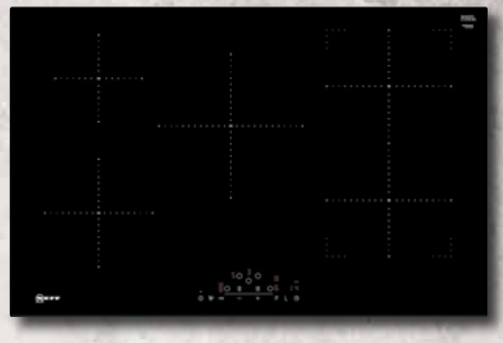

Larghezza (cm) 80 · Induzione · Power management · Combi Induction

T48FD23X2

EAN 4242004232841

Caratteristiche principali
- Profilo frontale smussato
- 5 zone ad induzione
- TouchControl MultiTouch

Sistema di controllo
- PotBoost: funzione booster per Pentole
- 17 livelli
- PowerMove (2 livelli)
- Spie di calore residuo a 2 stadi per ogni singola zona di cottura
- Riconoscimento pentole
- Funzione powerManagement per limitare l'assorbimento elettrico da 1 kW
- Funzione per mantenere in caldo
- Interruttore di sicurezza
- Sicurezza bambini

Altre caratteristiche
- Lunghezza cavo di connessione: 110 cm

Disponibile da 06/2019

N 90
PIANO COTTURA A INDUZIONE IN VETROCERAMICA FLEXINDUCTION CON TWISTPAD

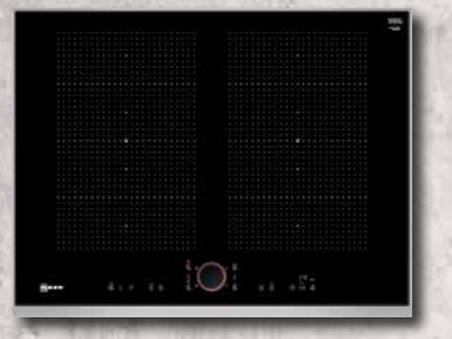



NEFF COLLECTION PARTNER

T57TS61N0

EAN 4242004192886

Caratteristiche principali
- Cornice design
- TwistPad Fire
- 4 zone a induzione

Sistema di controllo
- Frying Sensor con 5 livelli di temperatura
- PotBoost: funzione booster per Pentole
- PanBoost: funzione booster per Padelle
- 17 livelli
- PowerMove
- Spie di calore residuo a 2 stadi per ogni singola zona di cottura
- Timer fine cottura per ogni singola zona
- Timer
- Riconoscimento pentole
- Funzione powerManagement per limitare l'assorbimento elettrico da 1 kW
- Interruttore di sicurezza
- Sicurezza bambini
- Funzione Wipe Protection: per una facile pulizia
- Programma test per pentole

Altre caratteristiche
- Lunghezza cavo di connessione: 110 cm

N 90
PIANO COTTURA A INDUZIONE IN VETROCERAMICA FLEXINDUCTION CON TWISTPAD





NEFF COLLECTION PARTNER

T66TS6RN0

EAN 4242004209430

Caratteristiche principali
- Cornice design
- TwistPad Fire
- FlexInduction: 2 x 4 segmenti flex + 1 ausiliario
- 4 zone a induzione
- Home Connect

Sistema di controllo
- Frying Sensor: Frittura con sensore integrato per tutte le zone cottura
- PotBoost: funzione booster per Pentole
- PanBoost: funzione booster per Padelle
- 17 livelli
- PowerMove
- Spie di calore residuo a 2 stadi per ogni singola zona di cottura
- Trasferimento automatico delle impostazioni selezionate da una zona cottura ad un'altra
- Timer fine cottura per ogni singola zona
- Funzione riaccensione
- Funzione per mantenere in caldo
- Controllo cappa integrato
- Riconoscimento pentole
- Funzione powerManagement per limitare l'assorbimento elettrico da 1 kW
- Interruttore di sicurezza
- Sicurezza bambini
- Funzione Wipe Protection: per una facile pulizia
- Programma test per pentole

Altre caratteristiche
- Lunghezza cavo di connessione: 110 cm

N 90
PIANO COTTURA A INDUZIONE IN VETROCERAMICA FLEXINDUCTION CON TWISTPAD





NEFF COLLECTION PARTNER

T56TS51N0

EAN 4242004191742

Caratteristiche principali
- Cornice design
- TwistPad Fire
- 4 zone a induzione

Sistema di controllo
- FryingSensor con 5 livelli di temperatura
- PotBoost: funzione booster per Pentole
- PanBoost: funzione booster per Padelle
- 17 livelli
- PowerMove
- Spie di calore residuo a 2 stadi per ogni singola zona di cottura
- Trasferimento automatico delle impostazioni selezionate da una zona cottura ad un'altra
- Timer fine cottura per ogni singola zona
- Timer
- Contaminuti
- Riconoscimento pentole
- Funzione powerManagement per limitare l'assorbimento elettrico da 1 kW
- Interruttore di sicurezza
- Sicurezza bambini
- Funzione Wipe Protection: per una facile pulizia
- Programma test per pentole

Altre caratteristiche
- Lunghezza cavo di connessione: 110 cm

N 70
PIANO COTTURA A INDUZIONE IN VETROCERAMICA FLEXINDUCTION CON TWISTPAD

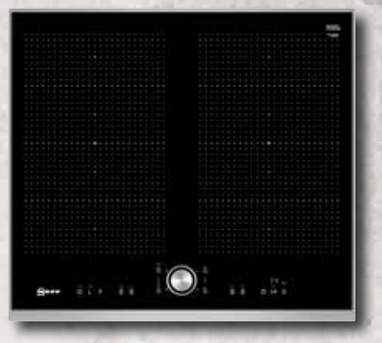



T56TT60N0

EAN 4242004193456

Caratteristiche principali
- Cornice design
- TwistPad
- 4 zone a induzione

Sistema di controllo
- PotBoost: funzione booster per Pentole
- PanBoost: funzione booster per Padelle
- 17 livelli
- PowerMove
- Spie di calore residuo a 2 stadi per ogni singola zona di cottura
- Trasferimento automatico delle impostazioni selezionate da una zona cottura ad un'altra
- Timer fine cottura per ogni singola zona
- Timer
- Contaminuti
- Riconoscimento pentole
- Funzione powerManagement per limitare l'assorbimento elettrico da 1 kW
- Interruttore di sicurezza
- Sicurezza bambini
- Funzione Wipe Protection: per una facile pulizia
- Programma test per pentole

Altre caratteristiche
- Lunghezza cavo di connessione: 110 cm

N 70
PIANO COTTURA A INDUZIONE IN VETROCERAMICA FLEXINDUCTION CON TWISTPAD

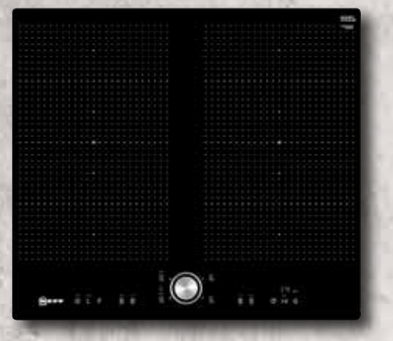

Larghezza (cm) 60 · Induzione · TwistPad® · Power management · Flex Induction

T56PT60N0

EAN 4242004195726

Caratteristiche principali
- Montaggio a Filo top
- TwistPad
- 4 zone a induzione

Sistema di controllo
- PotBoost: funzione booster per Pentole
- PanBoost: funzione booster per Padelle
- 17 livelli
- PowerMove
- Spie di calore residuo a 2 stadi per ogni singola zona di cottura
- Trasferimento automatico delle impostazioni selezionate da una zona cottura ad un'altra
- Timer fine cottura per ogni singola zona
- Timer
- Contaminuti
- Riconoscimento pentole
- Funzione powerManagement per limitare l'assorbimento elettrico da 1 kW
- Interruttore di sicurezza
- Sicurezza bambini
- Funzione Wipe Protection: per una facile pulizia
- Programma test per pentole

Altre caratteristiche
- Lunghezza cavo di connessione: 110 cm

N 70
PIANO COTTURA A INDUZIONE IN VETROCERAMICA FLEXINDUCTION CON CONTROLLI TOUCHCONTROL



Larghezza (cm) 60 · Induzione · Power management · Flex Induction

T56FD50X0

EAN 4242004195689

Caratteristiche principali
- Profilo frontale smussato
- 4 zone a induzione
- TouchControl MultiTouch

Sistema di controllo
- PotBoost: funzione booster per Pentole
- 17 livelli
- Spie di calore residuo a 2 stadi per ogni singola zona di cottura
- Riconoscimento pentole
- Funzione powerManagement per limitare l'assorbimento elettrico da 1 kW
- Interruttore di sicurezza
- Sicurezza bambini

Altre caratteristiche
- Lunghezza cavo di connessione: 110 cm

N 70
PIANO COTTURA A INDUZIONE IN VETROCERAMICA COMBINDUCTION CON TWISTPAD



Larghezza (cm) 60 · Induzione · TwistPad® · Power management · Combi Induction

T46FT73X2

EAN 4242004232780

Caratteristiche principali
- Profilo frontale smussato
- TwistPad
- 4 zone a induzione (2 CombInduction)

Sistema di controllo
- PotBoost: funzione booster per Pentole
- 17 livelli
- PowerMove (2 livelli)
- Spie di calore residuo a 2 stadi per ogni singola zona di cottura
- Timer fine cottura per ogni singola zona
- Riconoscimento pentole
- Funzione powerManagement per limitare l'assorbimento elettrico da 1 kW
- Interruttore di sicurezza
- Sicurezza bambini

Altre caratteristiche
- Lunghezza cavo di connessione: 110 cm

N 50
PIANO COTTURA A INDUZIONE IN VETROCERAMICA CON CONTROLLI TOUCHCONTROL



Larghezza (cm) 60 · Induzione · Power management

T36FB40X0

EAN 4242004195450

Caratteristiche principali
- Profilo frontale smussato
- 4 zone a induzione
- TouchControl EasyTouch

Sistema di controllo
- PotBoost: funzione booster per Pentole
- 17 livelli
- Spie di calore residuo a 2 stadi per ogni singola zona di cottura
- Riconoscimento pentole
- Funzione powerManagement per limitare l'assorbimento elettrico da 1 kW
- Interruttore di sicurezza
- Sicurezza bambini

Altre caratteristiche
- Lunghezza cavo di connessione: 110 cm

Piani a induzione e elettrici

N 50
PIANO COTTURA A INDUZIONE IN VETROCERAMICA CON CONTROLLI TOUCHCONTROL

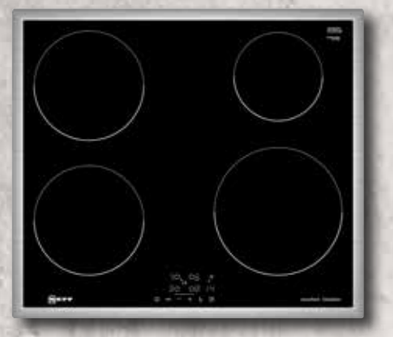

Larghezza (cm) 60 · Induzione · Power management

T36BB41N0K

EAN 4242004195351

Caratteristiche principali
- Cornice base
- 4 zone ad induzione
- TouchControl +/- (EasyTouch)

Sistema di controllo
- PotBoost: funzione booster per Pentole
- 17 livelli
- Spie di calore residuo a 2 stadi per ogni singola zona di cottura
- Riconoscimento pentole
- Funzione powerManagement per limitare l'assorbimento elettrico da 1 kW
- Interruttore di sicurezza
- Sicurezza bambini

Altre caratteristiche
- Lunghezza cavo di connessione con spina Schuko: 110 cm

N 70
PIANO COTTURA ELETTRICO IN VETROCERAMICA CON TWISTPAD



Larghezza (cm) 90 · TwistPad®

T19TT06N0

EAN 4242004190806

Caratteristiche principali
- Cornice design
- TwistPad
- 1 zona a doppia resistenza e zona estendibile
  1 zona a doppio circuito
  1 zona a triplo circuito

Sistema di controllo
- PotBoost: funzione booster per Pentole
- 17 livelli
- Spie di calore residuo a 2 stadi per ogni singola zona di cottura
- Timer fine cottura per ogni singola zona
- Timer
- Contaminuti
- Funzione Wipe Protection: per una facile pulizia
- Funzione per mantenere in caldo

N 70
PIANO COTTURA ELETTRICO IN VETROCERAMICA CON TWISTPAD



Larghezza (cm) 80 · TwistPad®

T18PT16X0

EAN 4242004188278

Caratteristiche principali
- Montaggio a Filo top
- TwistPad
- 1 zona a doppia resistenza e zona estendibile
  2 zona a doppio circuito

Sistema di controllo
- PotBoost: funzione booster per Pentole
- 17 livelli
- Spie di calore residuo a 2 stadi per ogni singola zona di cottura
- Timer fine cottura per ogni singola zona
- Contaminuti
- Funzione Wipe Protection: per una facile pulizia
- Funzione per mantenere in caldo

N 70
PIANO COTTURA ELETTRICO IN VETROCERAMICA CON CONTROLLI TOUCHCONTROL

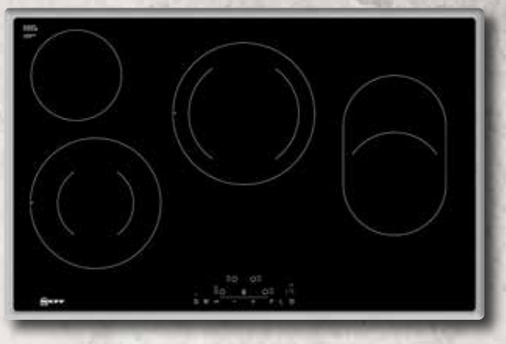

Larghezza (cm) 80

T18BD36N0

EAN 4242004208044

Caratteristiche principali
- Cornice base
- TouchControl MultiTouch
- 1 zona estendendibile
  2 zone a doppio circuito

Sistema di controllo
- PotBoost: funzione booster per Pentole
- 17 livelli
- Spie di calore residuo a 2 stadi per ogni singola zona di cottura
- Funzione Wipe Protection: per una facile pulizia
- Funzione per mantenere in caldo

Piani a induzione e elettrici

N 70
PIANO COTTURA ELETTRICO IN VETROCERAMICA CON TWISTPAD



Larghezza (cm) 60 · TwistPad

T16PT76X0

EAN 4242004188292

Caratteristiche principali
- Montaggio a Filo top
- TwistPad
- 1 zona estendibile
  1 zona a doppio circuito

Sistema di controllo
- PotBoost: funzione booster per Pentole
- 17 livelli
- Spie di calore residuo a 2 stadi per ogni singola zona di cottura
- Timer fine cottura per ogni singola zona
- Contaminuti
- Funzione Wipe Protection: per una facile pulizia
- Funzione per mantenere in caldo

N 70
PIANO COTTURA ELETTRICO IN VETROCERAMICA CON CONTROLLI TOUCHCONTROL



Larghezza (cm) 60

T16BT76N0

EAN 4242004190394

Caratteristiche principali
- Cornice base
- TwistPad
- 1 zona estendibile
  1 zona a doppio circuito

Sistema di controllo
- PotBoost: funzione booster per Pentole
- 17 livelli
- Spie di calore residuo a 2 stadi per ogni singola zona di cottura
- Timer fine cottura per ogni singola zona
- Contaminuti
- Funzione Wipe Protection: per una facile pulizia
- Funzione per mantenere in caldo

N 70
PIANO COTTURA ELETTRICO IN VETROCERAMICA CON CONTROLLI TOUCHCONTROL

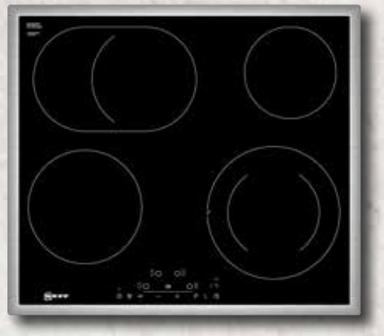

Larghezza (cm) 60

T16BD76N0

EAN 4242004208822

Caratteristiche principali
- Cornice base
- TouchControl MultiTouch
- 1 zona estendibile
  1 zona a doppio circuito

Sistema di controllo
- PotBoost: funzione booster per Pentole
- 17 livelli
- Spie di calore residuo a 2 stadi per ogni singola zona di cottura
- Timer fine cottura per ogni singola zona
- Timer
- Funzione Wipe Protection: per una facile pulizia
- Funzione per mantenere in caldo

N 50
PIANO COTTURA ELETTRICO IN VETROCERAMICA CON CONTROLLI TOUCHCONTROL



Larghezza (cm) 60

T13B41N2

EAN 4242004163053

Caratteristiche principali
- Cornice base
- TouchControl con timer e funzione Memory
- 1 zona a doppio circuito

Sistema di controllo
- Spie di calore residuo a 2 stadi per ogni singola zona di cottura
- Timer

N 30

PIANO COTTURA ELETTRICO IN VETROCERAMICA CON MANOPOLE

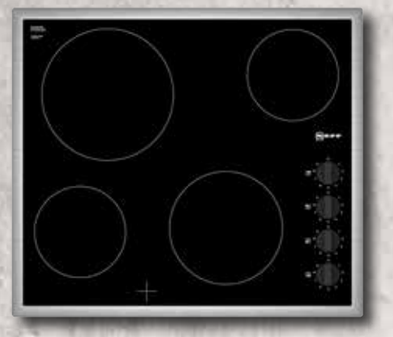

Larghezza (cm) 60

T16BK40N0

EAN 4242004213666

Caratteristiche principali

- Cornice base
- Manopole
- 4 zone di cottura singole

Sistema di controllo

- Regolazione elettronica a 9 livelli
- Spie di calore residuo per ogni singola zona di cottura

SCHEMI DI INSTALLAZIONE SOTTO PIANO COTTURA A INDUZIONE

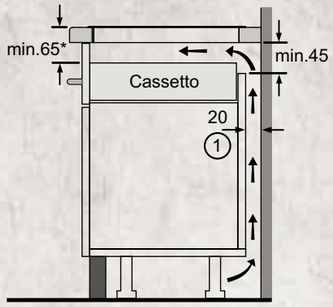

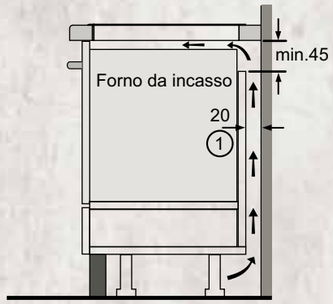

1
Deve essere prevista una fessura di aerazione
* Min. 70 per tutti i piani di cottura a induzione incassati a filo

Nota: I piani di cottura ad induzione possono essere installati solo su cassetti o forni con ventilazione forzata. Al di sotto del piano di cottura non possono essere montati frigoriferi, lavastoviglie, forni senza sistemi di aerazione o lavatrici.

SCHEMI DI INSTALLAZIONE PER PIANI COTTURA CON VENTILAZIONE INTEGRATA

T58TS6BN0, T48TD1BN0

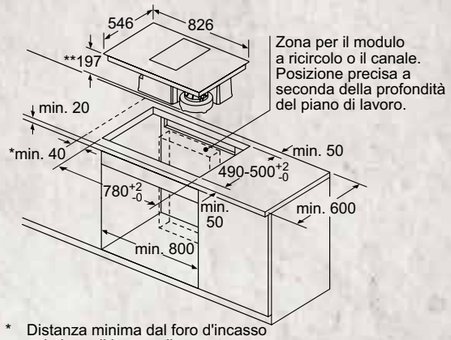

* Distanza minima dal foro d'incasso nel piano di lavoro alla parete
** Profondità di inserimento

T58PS6BX0

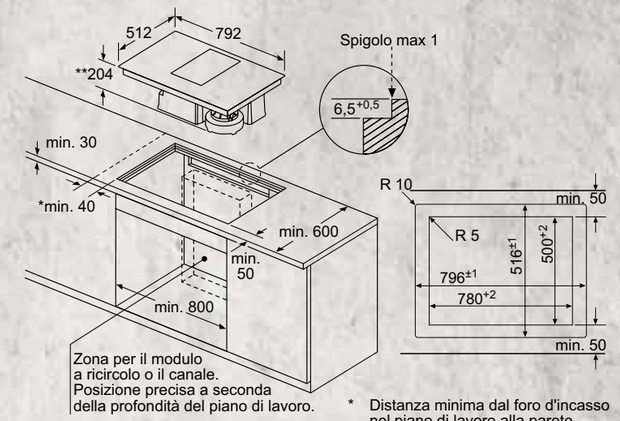

* Distanza minima dal foro d'incasso nel piano di lavoro alla parete
** Profondità di inserimento

T58TS6BN0, T58PS6BX0, T48TD1BN0

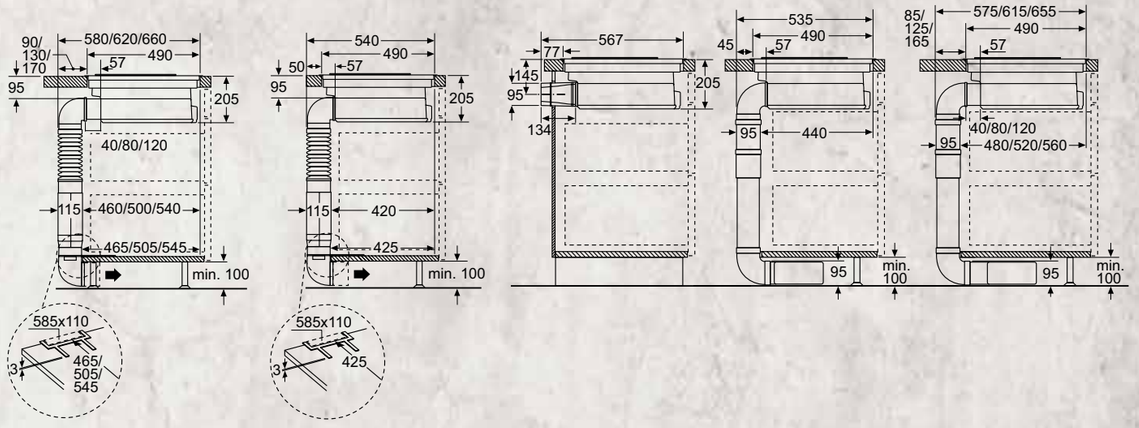

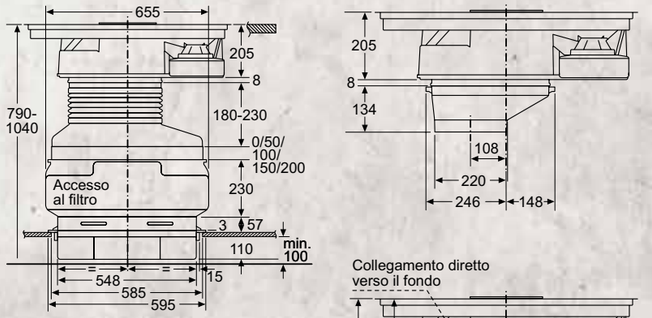

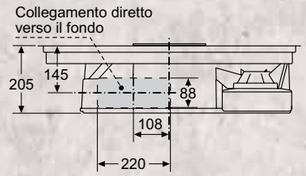

Piani a induzione e elettrici

SCHEMI DI INSTALLAZIONE PER PIANI COTTURA A INDUZIONE

T59TS5RN0, T59TT60N0

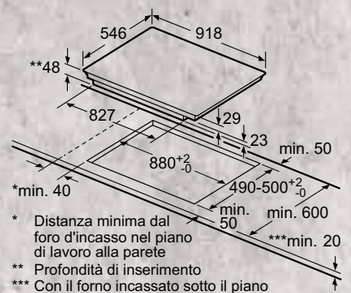

* Distanza minima dal foro d'incasso nel piano di lavoro alla parete
** Profondità di inserimento
*** Con il forno incassato sotto il piano min. 30, event. superiore; vedere i requisiti relativi alle dimensioni del forno

T59PS5RX0, T59PT60X0

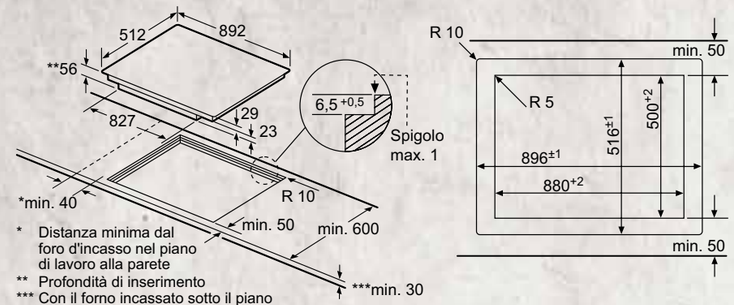

* Distanza minima dal foro d'incasso nel piano di lavoro alla parete
** Profondità di inserimento
*** Con il forno incassato sotto il piano min. 30, event. superiore; vedere i requisiti relativi alle dimensioni del forno

T66TS6RN0, T56TS51N0, T56TT60N0

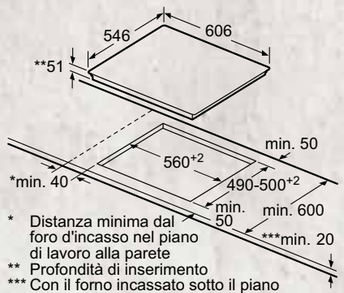

* Distanza minima dal foro d'incasso nel piano di lavoro alla parete
** Profondità di inserimento
*** Con il forno incassato sotto il piano min. 30, event. superiore; vedere i requisiti relativi alle dimensioni del forno

T56PT60X0

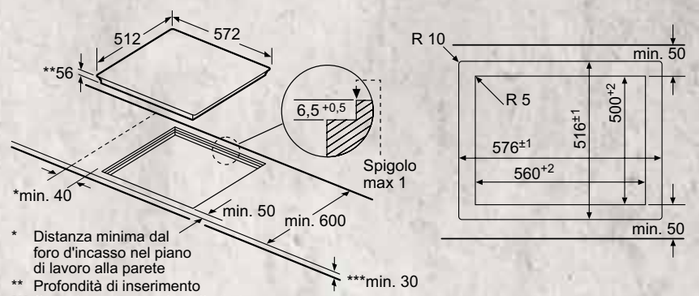

* Distanza minima dal foro d'incasso nel piano di lavoro alla parete
** Profondità di inserimento
*** Con il forno incassato sotto il piano min. 30, event. superiore; vedere i requisiti relativi alle dimensioni del forno

T50FS41X0

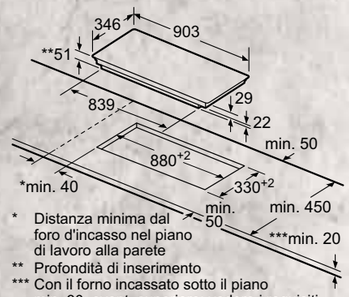

* Distanza minima dal foro d'incasso nel piano di lavoro alla parete
** Profondità di inserimento
*** Con il forno incassato sotto il piano min. 30, event. superiore; vedere i requisiti relativi alle dimensioni del forno

T68PF6TX0, T68PS6RX0, T58PS21X0

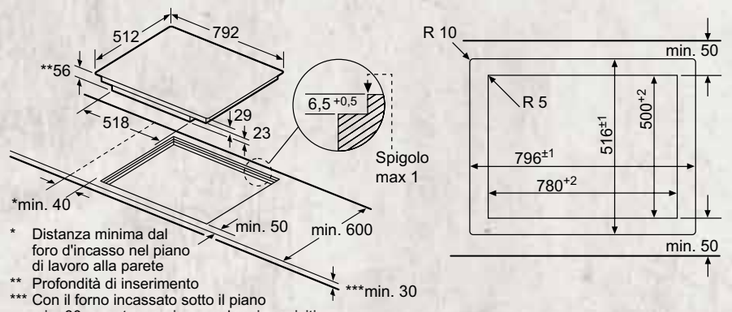

* Distanza minima dal foro d'incasso nel piano di lavoro alla parete
** Profondità di inserimento
*** Con il forno incassato sotto il piano min. 30, event. superiore; vedere i requisiti relativi alle dimensioni del forno

T56FD50X0, T46FT73X2, T36FB40X0

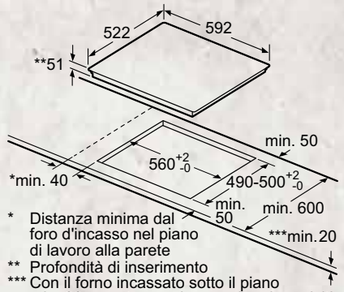

* Distanza minima dal foro d'incasso nel piano di lavoro alla parete
** Profondità di inserimento
*** Con il forno incassato sotto il piano min. 30, event. superiore; vedere i requisiti relativi alle dimensioni del forno

T36BB41N0K

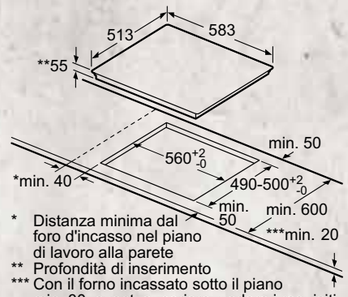

* Distanza minima dal foro d'incasso nel piano di lavoro alla parete
** Profondità di inserimento
*** Con il forno incassato sotto il piano min. 30, event. superiore; vedere i requisiti relativi alle dimensioni del forno

T68TF6TN0, T68TS6RN0, T58TS21N0

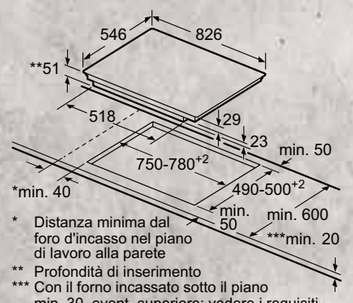

* Distanza minima dal foro d'incasso nel piano di lavoro alla parete
** Profondità di inserimento
*** Con il forno incassato sotto il piano min. 30, event. superiore; vedere i requisiti

T58FD20X0, T48FD23X2

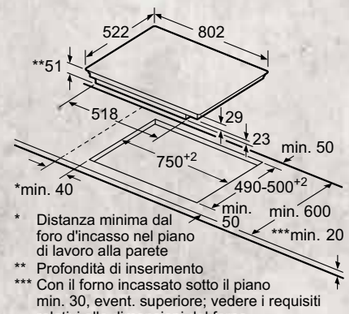

* Distanza minima dal foro d'incasso nel piano di lavoro alla parete
** Profondità di inserimento
*** Con il forno incassato sotto il piano min. 30, event. superiore; vedere i requisiti relativi alle dimensioni del forno

T57TS61N0

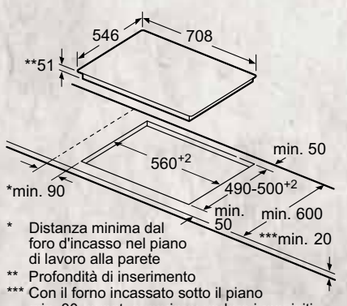

* Distanza minima dal foro d'incasso nel piano di lavoro alla parete
** Profondità di inserimento
*** Con il forno incassato sotto il piano min. 30, event. superiore; vedere i requisiti relativi alle dimensioni del forno

SCHEMI DI INSTALLAZIONE PER PIANI COTTURA A INDUZIONE

Piani a induzione e elettrici

SCHEMI DI INSTALLAZIONE PER PIANI COTTURA ELETTRICI

T19TT06N0

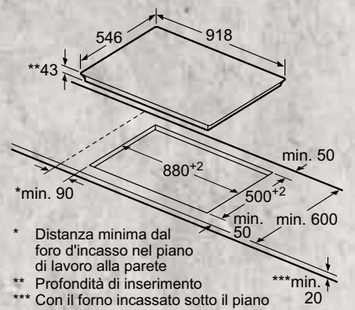

* Distanza minima dal foro d'incasso nel piano di lavoro alla parete
** Profondità di inserimento
*** Con il forno incassato sotto il piano min. 30, event. superiore; vedere i requisiti relativi alle dimensioni del forno

T18PT16X0

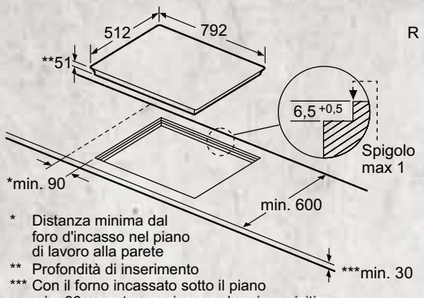

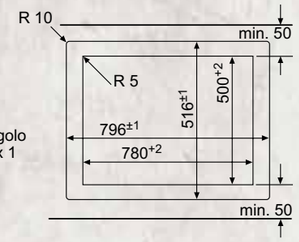

* Distanza minima dal foro d'incasso nel piano di lavoro alla parete
** Profondità di inserimento
*** Con il forno incassato sotto il piano min. 30, event. superiore; vedere i requisiti relativi alle dimensioni del forno

T18BD36N0

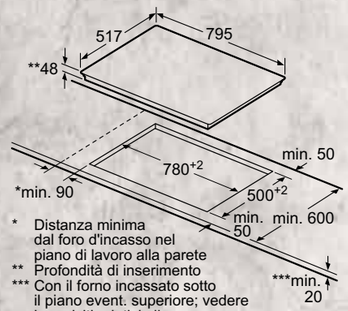

* Distanza minima dal foro d'incasso nel piano di lavoro alla parete
** Profondità di inserimento
*** Con il forno incassato sotto il piano event. superiore; vedere i requisiti relativi alle dimensioni del forno

T16PT76X0

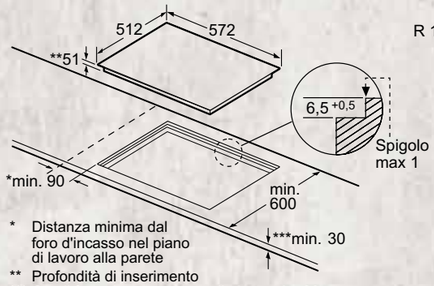

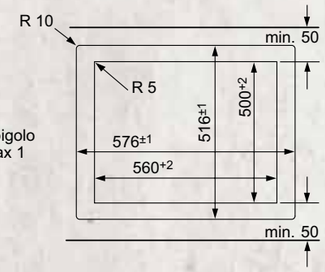

* Distanza minima dal foro d'incasso nel piano di lavoro alla parete
** Profondità di inserimento
*** Con il forno incassato sotto il piano min. 20, event. superiore; vedere i requisiti relativi alle dimensioni del forno

T16BT76N0, T16BD76N0, T13B41N2, T16BK40N0

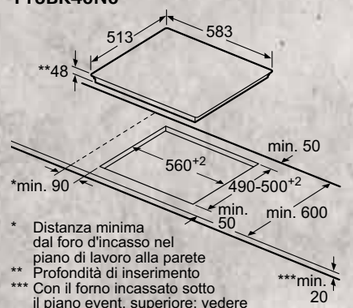

* Distanza minima dal foro d'incasso nel piano di lavoro alla parete
** Profondità di inserimento
*** Con il forno incassato sotto il piano event. superiore; vedere i requisiti relativi alle dimensioni del forno

GLI ACCESSORI SPECIALI PER PIANI COTTURA A INDUZIONE E ELETTRICI

	Modello	Descrizione
	**Z8100X1** EAN 4242004232612	KIT AD ESTRAZIONE PER PIANO CON VENTILAZIONE INTEGRATA
	**Z8200X1** EAN 4242004232629	KIT A RICIRCOLO CON FILTRO PER PIANO CON VENTILAZIONE INTEGRATA
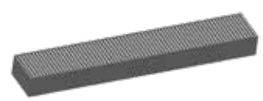	**Z8500X0** EAN 4242004217725	FILTRO PER KIT A RICIRCOLO Z8200X0
	**Z9442X0** EAN 4242004169864	SET PENTOLE Abbinabile a tutti i piani a induzione
	**Z9417X2** EAN 4242004163404	VASSOIO TEPPANYAKI Abbinabile a tutti i piani a induzione con zona FlexInduction
	**Z9416X2** EAN 4242004163381	GRILL Abbinabile a tutti i piani induzione con zona FlexInduction
	**Z9410X1** EAN 4242004151999	PENTOLA PER ZONA FLEXINDUCTION E ZONA ESPANDIBILE Abbinabile ai piani a induzione e elettrici
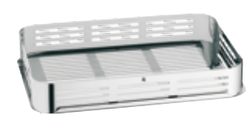	**Z9415X1** EAN 4242004164425	ACCESSORIO PER COTTURA A VAPORE DA ABBINARE A Z9410X1
	**Z9914X0** EAN 4242004117971	LISTELLO DI CONGIUNZIONE (per montaggio combinato in un'unica nicchia di incasso) Abbinabile ai piani a induzione e elettrici

Piani a induzione e elettrici

INFORMAZIONI TECNICHE PER PIANI COTTURA A INDUZIONE CON VENTILAZIONE INTEGRATA

Modello	T58TS6BN0	T58PS6BX0	T48TD1BN0
Tipologia	induzione con ventilazione integrata	induzione con ventilazione integrata	induzione con ventilazione integrata
Colore	acciaio inox, nero	nero	acciaio inox, nero
Peso			
Peso netto (kg)	29,00	27,00	26,00
Zone di cottura			
Dimensioni del 1° elemento riscaldante (mm)			
Potenza del 1° elemento riscaldante (kW)			
Dimensioni del 2° elemento riscaldante (mm)	400 x 240	400 x 240	439 x 210
Potenza del 2° elemento riscaldante (kW)	3.3	3.3	3.6
Dimensioni del 3° elemento riscaldante (mm)			
Potenza del 3° elemento riscaldante (kW)			
Dimensioni del 4° elemento riscaldante (mm)			
Potenza del 4° elemento riscaldante (kW)			
Dimensioni del 5° elemento riscaldante (mm)			145
Potenza del 5° elemento riscaldante (kW)			1.4
Dimensioni del 6° elemento riscaldante (mm)	400 x 240	400 x 240	
Potenza del 6° elemento riscaldante (kW)	3.3	3.3	
Efficienza energetica			
Tot	175,0 Wh/kg	175,0 Wh/kg	173,3 Wh/kg
Centro frontale			
Centro posteriore			
Anteriore sx			
Anteriore dx			170,0 Wh/kg
Posteriore sx			
Posteriore dx			170,0 Wh/kg
Flexi sx	175,0 Wh/kg	175,0 Wh/kg	180,0 Wh/kg
Flexi centro			
Flexi dx	175,0 Wh/kg	175,0 Wh/kg	
Ventilazione			
Ventilazione intervallata	•	•	•
Potenza totale dei motori (W)	170	170	170
Volume aria espulsa			
Capacità max. in funzionamento ad espulsione d'aria (m3/h)	557	557	551
Capacità max. in funzionamento ad espulsione d'aria stadio intensivo (m3/h)	618	618	684
Capacità max. in funzionamento a ricircolo (m3/h)	480	480	557
Capacità max. in funzionamento a ricircolo stadio intensivo (m3/h)	600	600	618
Informazioni etichetta energetica*			
Classe di efficienza energetica	A	A	A
Classe di efficienza energetica del filtro grassi	B	B	B
Rumorosità (db(A) re 1 pW) (dB)	70	70	70
Collegamenti elettrici			
Potenza max. assorbita (W)	7400	7400	6900
Frequenza (Hz)	50; 60	60; 50	50; 60
Tensione (V)	220-240	220-240	220-240
Sicurezza			
Certificati di omologazione	E011 RCM E014 CE Marking E027 VDE - CB DE	E011 RCM E014 CE Marking E027 VDE - CB DE	E014 CE Marking E027 VDE - CB DE

*In accordo con Regolamento Delegato (EU) N. 65/2014

INFORMAZIONI TECNICHE PER PIANI COTTURA A INDUZIONE

Modello	T59TS5RN0	T59PS5RX0	T59TT60N0	T59PT60X0	T50FS41X0
Tipologia	induzione	induzione	induzione	induzione	induzione
Colore	acciaio inox, nero	nero	acciaio inox, nero	nero	nero
Peso					
Peso netto (kg)	24,00	24,00	21,00	21,00	19,00
Zone di cottura					
Dimensioni del 1° elemento riscaldante (mm)					
Potenza del 1° elemento riscaldante (kW)					
Dimensioni del 2° elemento riscaldante (mm)	400 x 230	400 x 230	200/240	190/240	190/210
Potenza del 2° elemento riscaldante (kW)	3.3	3.3	2.2	2.2	2.2
Dimensioni del 3° elemento riscaldante (mm)			240/300	240/300	190/210
Potenza del 3° elemento riscaldante (kW)			2.2	2.2	2.2
Dimensioni del 4° elemento riscaldante (mm)			200/240	190/240	190/210
Potenza del 4° elemento riscaldante (kW)			2.2	2.2	2.2
Dimensioni del 5° elemento riscaldante (mm)			200/240	190/240	
Potenza del 5° elemento riscaldante (kW)					
Dimensioni del 6° elemento riscaldante (mm)	400 x 230	400 x 230			
Potenza del 6° elemento riscaldante (kW)	3.3	3.3			
Efficienza energetica					
Tot	173,3 Wh/kg	173,3 Wh/kg	176,7 Wh/kg	176,7 Wh/kg	175,0 Wh/kg
Centro frontale					
Centro posteriore	170,0 Wh/kg	170,0 Wh/kg			
Anteriore sx					
Anteriore dx					
Posteriore sx					
Posteriore dx					
Flexi sx	175,0 Wh/kg	175,0 Wh/kg	175,0 Wh/kg	175,0 Wh/kg	175,0 Wh/kg
Flexi centro			180,0 Wh/kg	180,0 Wh/kg	
Flexi dx	175,0 Wh/kg	175,0 Wh/kg	175,0 Wh/kg	175,0 Wh/kg	175,0 Wh/kg
Collegamenti elettrici					
Potenza max. assorbita (W)	11100	11100	11100	11100	7400
Frequenza (Hz)	50; 60	60; 50	60; 50	60; 50	50; 60
Tensione (V)	220-240	220-240	220-240	220-240	220-240
Sicurezza					
Certificati di omologazione	E014 CE Marking E07F AENOR N Mark - CB ES	E014 CE Marking E07F AENOR N Mark - CB ES	E014 CE Marking E07F AENOR N Mark - CB ES	E014 CE Marking E07F AENOR N Mark - CB ES	E014 CE Marking E07F AENOR N Mark - CB ES

Modello	T68TF6TN0	T68PF6TX0	T68TS6RN0	T68PS6RX0	T58TS21N0
Tipologia	induzione	induzione	induzione	induzione	induzione
Colore	acciaio inox, nero	nero	acciaio inox, nero	nero	acciaio inox, nero
Peso					
Peso netto (kg)	18,00	18,00	20,00	20,00	17,00
Zone di cottura					
Dimensioni del 1° elemento riscaldante (mm)					180
Potenza del 1° elemento riscaldante (kW)					1.8
Dimensioni del 2° elemento riscaldante (mm)	400 x 230	400 x 230	400 x 230	400 x 230	
Potenza del 2° elemento riscaldante (kW)	3.3	3.3	3.3	3.3	
Dimensioni del 3° elemento riscaldante (mm)					145
Potenza del 3° elemento riscaldante (kW)					1.4
Dimensioni del 4° elemento riscaldante (mm)					
Potenza del 4° elemento riscaldante (kW)					
Dimensioni del 5° elemento riscaldante (mm)					400 x 200
Potenza del 5° elemento riscaldante (kW)					2.2
Dimensioni del 6° elemento riscaldante (mm)	400 x 230	400 x 230	400 x 230	380 x 230	
Potenza del 6° elemento riscaldante (kW)	3.3	3.3	3.3	3.3	
Efficienza energetica					
Tot	175,0 Wh/kg	175,0 Wh/kg	175,0 Wh/kg	175,0 Wh/kg	171,3 Wh/kg
Centro frontale					
Centro posteriore					170,0 Wh/kg
Anteriore sx					170,0 Wh/kg
Anteriore dx					
Posteriore sx					170,0 Wh/kg
Posteriore dx					
Flexi sx	175,0 Wh/kg	175,0 Wh/kg	175,0 Wh/kg	175,0 Wh/kg	
Flexi centro					
Flexi dx	175,0 Wh/kg	175,0 Wh/kg	175,0 Wh/kg	175,0 Wh/kg	175,0 Wh/kg
Collegamenti elettrici					
Potenza max. assorbita (W)	7400	7400	7400	7400	7400
Frequenza (Hz)	50; 60	60; 50	60; 50	50; 60	50; 60
Tensione (V)	220-240	220-240	220-240	220-240	220-240
Sicurezza					
Certificati di omologazione	E014 CE Marking E07F AENOR N Mark - CB ES	E014 CE Marking E07F AENOR N Mark - CB ES	E014 CE Marking E07F AENOR N Mark - CB ES	E014 CE Marking E07F AENOR N Mark - CB ES	E014 CE Marking E07F AENOR N Mark - CB ES

INFORMAZIONI TECNICHE PER PIANI COTTURA A INDUZIONE

Modello	T58PS21X0	T58FD20X0	T48FD23X2	T57TS61N0	T66TS6RN0
Tipologia	induzione	induzione	induzione	induzione	induzione
Colore	nero	nero	nero	acciaio inox, nero	acciaio inox, nero
Peso					
Peso netto (kg)	17,00	17,00	15,00	15,00	17,00
Zone di cottura					
Dimensioni del 1° elemento riscaldante (mm)	180	180	180		
Potenza del 1° elemento riscaldante (kW)	1.8	1.8	1.8		
Dimensioni del 2° elemento riscaldante (mm)				190/240	380 x 230
Potenza del 2° elemento riscaldante (kW)				2.2	3.3
Dimensioni del 3° elemento riscaldante (mm)	145	145	145	190/240	
Potenza del 3° elemento riscaldante (kW)	1.4	1.4	1.4	2.2	
Dimensioni del 4° elemento riscaldante (mm)				190/240	
Potenza del 4° elemento riscaldante (kW)				2.2	
Dimensioni del 5° elemento riscaldante (mm)	400 x 200	400 x 210	380x210		
Potenza del 5° elemento riscaldante (kW)	3.3	3.3	3.6		
Dimensioni del 6° elemento riscaldante (mm)					380 x 230
Potenza del 6° elemento riscaldante (kW)					3.3
Efficienza energetica					
Tot	171,3 Wh/kg	177,5 Wh/kg	177,5 Wh/kg	175,0 Wh/kg	175,0 Wh/kg
Centro frontale					
Centro posteriore	170,0 Wh/kg	175,0 Wh/kg	175,0 Wh/kg		
Anteriore sx	170,0 Wh/kg	175,0 Wh/kg	175,0 Wh/kg		
Anteriore dx					
Posteriore sx	170,0 Wh/kg	175,0 Wh/kg	175,0 Wh/kg		
Posteriore dx					
Flexi sx				175,0 Wh/kg	175,0 Wh/kg
Flexi centro					
Flexi dx	175,0 Wh/kg	185,0 Wh/kg	185,0 Wh/kg	175,0 Wh/kg	175,0 Wh/kg
Collegamenti elettrici					
Potenza max. assorbita (W)	7400	7400	7400	7400	7400
Frequenza (Hz)	60; 50	50-60	50-60	50; 60	60; 50
Tensione (V)	220-240	220-240	220-240	220-240	220-240
Sicurezza					
Certificati di omologazione	E014 CE Marking E07F AENOR N Mark - CB ES	E014 CE Marking E07F AENOR N Mark - CB ES	E014 CE Marking E07F AENOR N Mark - CB ES	E014 CE Marking E07F AENOR N Mark - CB ES	E014 CE Marking E07F AENOR N Mark - CB ES

Modello	T56TS51N0	T56TT60N0	T56PT60X0	T56FD50X0	T46FT73X2
Tipologia	induzione	induzione	induzione	induzione	induzione
Colore	acciaio inox, nero	acciaio inox, nero	nero	nero	nero
Peso					
Peso netto (kg)	15,00	15,00	15,00	13,00	12,50
Zone di cottura					
Dimensioni del 1° elemento riscaldante (mm)				180	190x210
Potenza del 1° elemento riscaldante (kW)				1.8	2.2
Dimensioni del 2° elemento riscaldante (mm)	200/240	190/240	190/240		
Potenza del 2° elemento riscaldante (kW)	2.2	2.2	2.2		
Dimensioni del 3° elemento riscaldante (mm)	145	190/240	190/240	145	190x210
Potenza del 3° elemento riscaldante (kW)	1.4	2.2	2.2	1.4	2.2
Dimensioni del 4° elemento riscaldante (mm)	210	190/240	190/240		
Potenza del 4° elemento riscaldante (kW)	2.2	2.2	2.2		
Dimensioni del 5° elemento riscaldante (mm)				400x240	380x210
Potenza del 5° elemento riscaldante (kW)				3.3	3.6
Dimensioni del 6° elemento riscaldante (mm)					
Potenza del 6° elemento riscaldante (kW)					
Efficienza energetica					
Tot	171,7 Wh/kg	175,0 Wh/kg	175,0 Wh/kg	178,3 Wh/kg	185,0 Wh/kg
Centro frontale					
Centro posteriore					
Anteriore sx					
Anteriore dx	170,0 Wh/kg			175,0 Wh/kg	
Posteriore sx					
Posteriore dx	170,0 Wh/kg			175,0 Wh/kg	
Flexi sx	175,0 Wh/kg	175,0 Wh/kg	175,0 Wh/kg	185,0 Wh/kg	185,0 Wh/kg
Flexi centro					
Flexi dx		175,0 Wh/kg	175,0 Wh/kg		185,0 Wh/kg
Collegamenti elettrici					
Potenza max. assorbita (W)	7400	7400	7400	7400	7400
Frequenza (Hz)	50; 60	60; 50	50; 60	50-60	50-60
Tensione (V)	220-240	220-240	220-240	220-240	220-240
Sicurezza					
Certificati di omologazione	E014 CE Marking E07F AENOR N Mark - CB ES	E014 CE Marking E07F AENOR N Mark - CB ES	E014 CE Marking E07F AENOR N Mark - CB ES	E014 CE Marking E07F AENOR N Mark - CB ES	E014 CE Marking E07F AENOR N Mark - CB ES

INFORMAZIONI TECNICHE PER PIANI COTTURA A INDUZIONE E ELETTRICI

Modello	T36FB40X0	T36BB41N0K	T19TT06N0	T18PT16X0	T18BD36N0
Tipologia	induzione	induzione	elettrico	elettrico	elettrico
Colore	nero	acciaio inox, nero	acciaio inox, nero	nero	acciaio inox, nero
Peso					
Peso netto (kg)	11,00	11,00	13,00	10,00	6,60
Zone di cottura					
Dimensioni del 1° elemento riscaldante (mm)	180	180			120x210
Potenza del 1° elemento riscaldante (kW)	1.8	1.8			0.8
Dimensioni del 2° elemento riscaldante (mm)			120/180	145	
Potenza del 2° elemento riscaldante (kW)			0.8/2	1.2	
Dimensioni del 3° elemento riscaldante (mm)	180	180	145/210/275	180/230	145
Potenza del 3° elemento riscaldante (kW)	1.8	1.8	1.05/2.2/3.1	1.7/2.4	1.2
Dimensioni del 4° elemento riscaldante (mm)			110		
Potenza del 4° elemento riscaldante (kW)			0.6		
Dimensioni del 5° elemento riscaldante (mm)		145	145/200/350	145/200/350	
Potenza del 5° elemento riscaldante (kW)		1.4	0.9 /1.75/2.1	0.9/1.75/2.1	
Dimensioni del 6° elemento riscaldante (mm)					
Potenza del 6° elemento riscaldante (kW)					
Efficienza energetica					
Tot	175,0 Wh/kg	170,0 Wh/kg	193,0 Wh/kg	191,3 Wh/kg	185,9 Wh/kg
Centro frontale					
Centro posteriore			192,3 Wh/kg	180,0 Wh/kg	186,7 Wh/kg
Anteriore sx	175,0 Wh/kg	170,0 Wh/kg	194,4 Wh/kg	189,2 Wh/kg	186,7 Wh/kg
Anteriore dx	175,0 Wh/kg	170,0 Wh/kg	183,5 Wh/kg	205,7 Wh/kg	190,2 Wh/kg
Posteriore sx	175,0 Wh/kg	170,0 Wh/kg	199,0 Wh/kg	190,2 Wh/kg	180,0 Wh/kg
Posteriore dx	175,0 Wh/kg	170,0 Wh/kg	195,9 Wh/kg		
Flexi sx					
Flexi centro					
Flexi dx					
Collegamenti elettrici					
Potenza max. assorbita (W)	4600	3700	9800	9700	9300
Frequenza (Hz)	50; 60	50; 60	60; 50	60; 50	50; 60
Tensione (V)	220-240	220-240	220-240	220-240	220-240
Sicurezza					
Certificati di omologazione	E014 CE Marking E07F AENOR N Mark - CB ES	E014 CE Marking E07F AENOR N Mark - CB ES	E014 CE Marking E027 VDE - CB DE E0CE EAC Mark black	E014 CE Marking E027 VDE - CB DE	E014 CE Marking E027 VDE - CB DE

Modello	T16PT76X0	T16BT76N0	T16BD76N0	T13B41N2	T16BK40N0
Tipologia	elettrico	elettrico	elettrico	elettrico	elettrico
Colore	nero	acciaio inox, nero	acciaio inox, nero	acciaio inox, nero	acciaio inox, nero
Peso					
Peso netto (kg)	8,00	7,76	8,00	8,00	7,56
Zone di cottura					
Dimensioni del 1° elemento riscaldante (mm)		145			145
Potenza del 1° elemento riscaldante (kW)		1.2	2	1.2	1.2
Dimensioni del 2° elemento riscaldante (mm)	170/265				
Potenza del 2° elemento riscaldante (kW)	1.8/2.6		1.8/2.6	2	
Dimensioni del 3° elemento riscaldante (mm)	145	170x265			210
Potenza del 3° elemento riscaldante (kW)	1.2	1.8	1.2	1.2	2.2
Dimensioni del 4° elemento riscaldante (mm)	145/210				
Potenza del 4° elemento riscaldante (kW)	1.2/2.1		1.2/2.1	0.75/2.2	
Dimensioni del 5° elemento riscaldante (mm)					
Potenza del 5° elemento riscaldante (kW)					
Dimensioni del 6° elemento riscaldante (mm)					
Potenza del 6° elemento riscaldante (kW)					
Efficienza energetica					
Tot	188,7 Wh/kg	189,1 Wh/kg	188,7 Wh/kg	189,9 Wh/kg	191,0 Wh/kg
Centro frontale					
Centro posteriore					
Anteriore sx	188,8 Wh/kg	190,2 Wh/kg	188,8 Wh/kg	190,2 Wh/kg	190,2 Wh/kg
Anteriore dx	189,2 Wh/kg	189,2 Wh/kg	189,2 Wh/kg	190,4 Wh/kg	188,8 Wh/kg
Posteriore sx	186,7 Wh/kg	186,7 Wh/kg	186,7 Wh/kg	188,8 Wh/kg	194,9 Wh/kg
Posteriore dx	190,2 Wh/kg	190,2 Wh/kg	190,2 Wh/kg	190,2 Wh/kg	190,2 Wh/kg
Flexi sx					
Flexi centro					
Flexi dx					
Collegamenti elettrici					
Potenza max. assorbita (W)	8300	7500	8300	6600	6600
Frequenza (Hz)	50; 60	50; 60	50; 60	50; 60	50; 60
Tensione (V)	220-240	220-240	220-240	220-240	220-240
Sicurezza					
Certificati di omologazione	E014 CE Marking E027 VDE - CB DE	E014 CE Marking E027 VDE - CB DE E0CE EAC Mark black	E014 CE Marking E027 VDE - CB DE E0CE EAC Mark black	E014 CE Marking E027 VDE - CB DE	E014 CE Marking E027 VDE - CB DE

LA FIAMMA CHE SI ADATTA ALLE TUE RICETTE

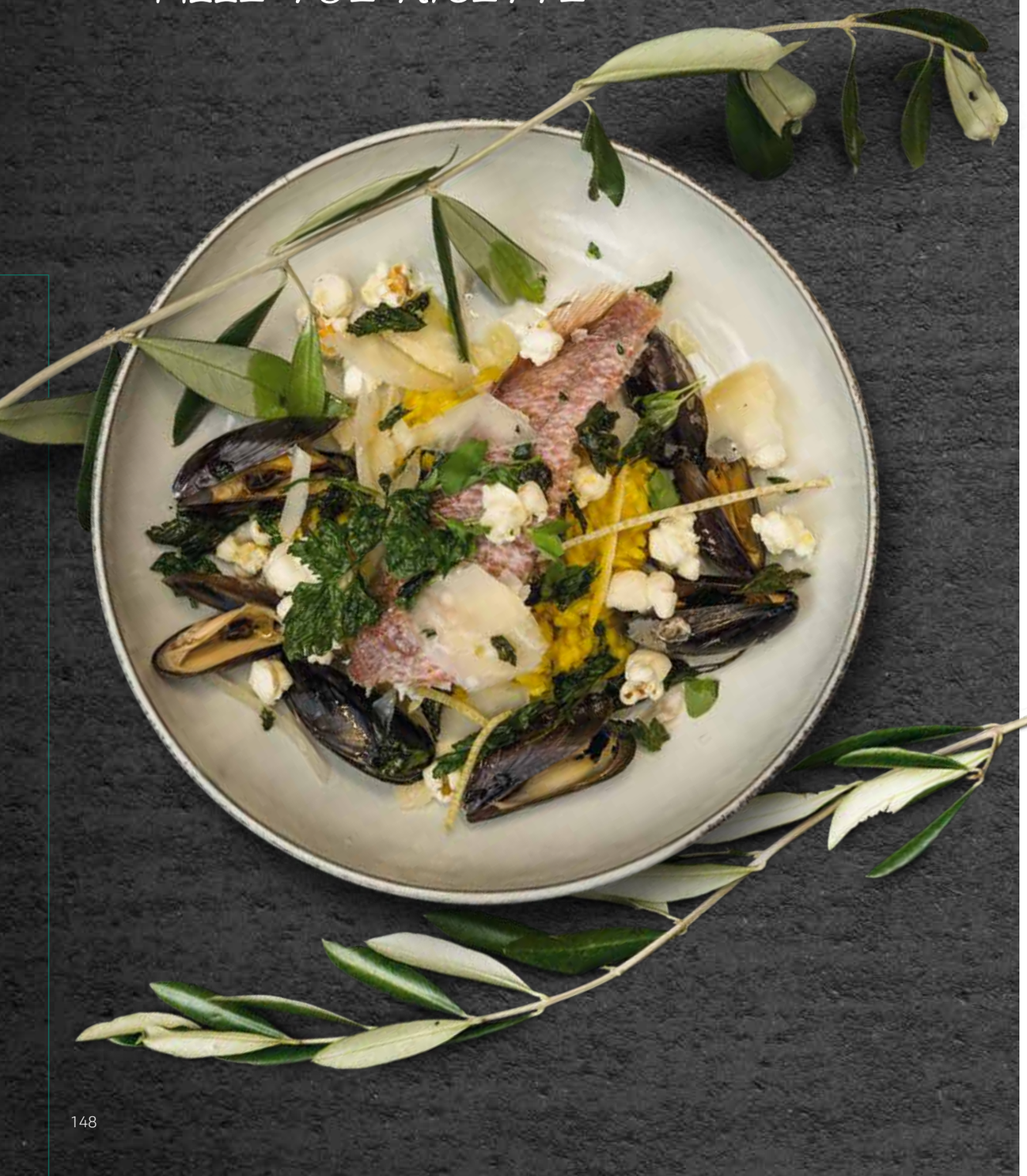

PIANI A GAS

Cucinare come i professionisti – con il gas.



Grazie a FlameSelect®, la fiamma del gas si adatta alla ricetta e non viceversa. Che si scelga di cuocere una bistecca a fuoco vivo, portare a ebollizione la pasta o lasciar rosolare un arrosto, è possibile impostare il calore con la massima precisione.





I 5 INGREDIENTI CHIAVE DELLA COTTURA A GAS NEFF

1. Grazie alla nuova tecnologia FlameSelect®, basta selezionare uno dei 9 livelli per vedere immediatamente come la fiamma aumenta o diminuisce in base alle esigenze.

2. Per la prima volta cucinare utilizzando il gas sarà semplice quanto con un piano a induzione. Grazie alla tecnologia FlameSelect®, ad ogni step della manopola corrisponde una determinata intensità di fiamma, che sarà sempre la stessa, per ottenere i migliori risultati, di volta in volta.

3. Il nuovo e caratteristico movimento step by step della manopola non è solo piacevole da provare, ma grazie anche all'ausilio del display puoi avere sempre tutto sotto controllo. Prova a far ruotare la manopola e stupisciti ad osservare il risultato immediato sulla fiamma!

4. La tecnologia Dual Wok offre la possibilità di scegliere tra una o due fiamme, che agiscono indipendentemente in base alle singole esigenze. Per disporre sempre della potenza più adatta al nostro piatto, fino a 6kW.

5. Grazie alla nuova tecnologia a sensori, l'indicatore di calore residuo continua a vegliare su di te, anche a piano cottura spento.Se sul display viene visualizzata la lettera 'H', faresti meglio a non toccare la zona cottura. Quando è accesa la lettera 'h', la fase di raffreddamento del piano a gas è quasi terminata ed è ora di prendere uno strofinaccio.



FINALMENTE OGNI COTTURA HA LA SUA FIAMMA

Prepara ogni piatto nel modo giusto, semplicemente con FlameSelect® ed i suoi 9 livelli

Grazie a FlameSelect®, la fiamma del gas si adatta alla ricetta e non viceversa. Che si scelga di cuocere una bistecca a fuoco vivo, portare a ebollizione la pasta o lasciar rosolare un arrosto, è possibile impostare il calore desiderato proprio come con un piano a induzione. Basta selezionare uno dei 9 livelli per vedere immediatamente come la fiamma aumenta o diminuisce in base alle esigenze. Per la prima volta cucinare utilizzando il gas è semplice quanto cucinare con un piano a induzione. Indipendentemente dalla ricetta, sarà sempre un vero piacere.







Con il nuovo design delle manopole, cucinare non rappresenta solo una passione, ma anche una piacevole esperienza. Presa e maneggevolezza sono state ottimizzate per la massima ergonomia.

Piani a gas

DUE CORONE DI FUOCO INDIPENDENTI:
DUAL WOK

PROVA IL MOVIMENTO
STEP-BY-STEP DELLA MANOPOLA
E STUPISCITI GUARDANDO
IL RISULTATO SULLA FIAMMA!



UNA GUARDIA DEL CORPO IMPECCABILE: L'INDICATORE DI CALORE RESIDUO

"Spento" e "freddo" non sono la stessa cosa. Una volta spento il piano cottura, l'indicatore di calore residuo continua a vegliare su di te. Se viene visualizzata la lettera 'H', faresti meglio a non toccare la zona cottura. Quando è accesa la lettera 'h', la fase di raffreddamento del piano è quasi terminata ed è ora di prendere lo strofinaccio. Nessun simbolo? Bene!
La pulizia del piano cottura può iniziare.



Controlla il cibo, non la fiamma.
Il nostro display consente
la visualizzazione del livello di calore,
preciso da 1 a 9.



UNA RICETTA PER OGNI STEP

Con FlameSelect® potrai cucinare ottenendo sempre il migliore risultato: ad ogni step della manopola corrisponde una determinata intensità di fiamma. Diventerà un'abitudine, ad esempio, far bollire l'acqua a step 9, sciogliere il cioccolato a step 1 o fare cuocere il sugo a step 4.





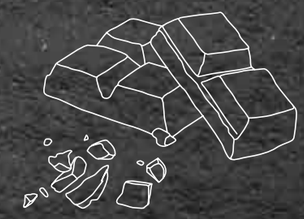

Piani a gas

PIANI COTTURA A GAS.

Prodotto appartenente alla gamma NEFF COLLECTION esclusivo per i rivenditori NEFF COLLECTION PARTNER.
Scopri tutti i servizi a pag. 10-11

Come leggere la tabella?

1. Scegli le caratteristiche principali che stai cercando per il tuo nuovo elettrodomestico NEFF, nella colonna di sinistra
2. Individua i vantaggi di ogni Serie per affinare la selezione
3. Utilizza queste informazioni per approfondire le dotazioni dei modelli che possono interessarti

	Tipo	N 90 > FlameSelect > Vetroceramica > Display digitale	N 70 > FlameSelect	N 50
Piani cottura a gas in vetroceramica	90 cm	Griglie in ghisa **T29TA79N0** 	Griglie in ghisa	Griglie in ghisa
	75 cm	**T27TA69N0** 		
Piani cottura a gas in vetro temperato	75 cm		**T27CS59S0** 	
	60 cm		**T26CS49S0** 	
Piani cottura a gas in acciaio	90 cm		**T29DA69N0**  **T29DS69N0** 	
	75 cm		**T27DA79N0**  **T27DA69N0**  **T27DS79N0**  **T27DS59N0** 	NUOVO **T27BB79N0** 
	60 cm		**T26DA59N0**  **T26DS59N0**  **T26DS49N0** 	

N 90
PIANO COTTURA A GAS IN VETROCERAMICA



Larghezza (cm) 90 · FlameSelect® 1 9

NEFF COLLECTION PARTNER

T29TA79N0

EAN 4242004203636

Caratteristiche principali
- Cornice in acciaio inox
- 5 fuochi a gas di cui:
  1 fuoco Wok da 6 kW, 1 fuoco rapido, 2 fuochi semirapidi,
  1 fuoco ausiliario
- Dual Wok: elevata potenza selezionabile su 1 o 2 fiamme
- Accensione ad una mano
- Griglie d'appoggio in ghisa

Sistema di controllo
- Tecnologia FlameSelect: puoi impostare con precisione la potenza della fiamma su 9 diversi livelli
- Indicatore digitale di livello fiamma
- Termosicurezza
- Spia di calore residuo

Altre caratteristiche
- Lunghezza cavo di collegamento: 150 cm
- Predisposto per gas metano (20 mbar)
- Ugelli per gas liquido inclusi (28-30/37 mbar)

N 70
PIANO COTTURA A GAS IN ACCIAIO INOX

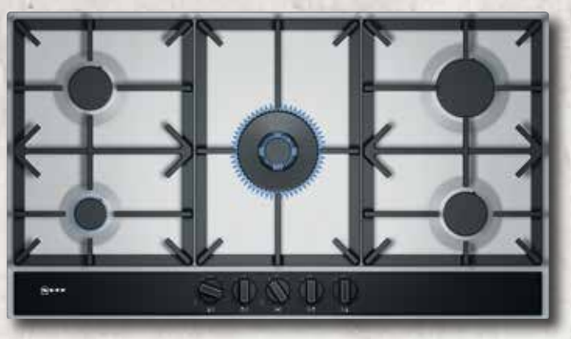

Larghezza (cm) 90 · FlameSelect® 1 9

T29DA69N0

EAN 4242004203575

Caratteristiche principali
- Acciaio inox
- 5 fuochi a gas di cui:
  1 fuoco Wok da 5 kW, 1 fuoco rapido, 2 fuochi semirapidi,
  1 fuoco ausiliario
- Dual Wok: elevata potenza selezionabile su 1 o 2 fiamme
- Accensione ad una mano
- Griglie d'appoggio in ghisa

Sistema di controllo
- Tecnologia FlameSelect: puoi impostare con precisione la potenza della fiamma su 9 diversi livelli
- Indicatore digitale di livello fiamma
- Termosicurezza
- Spia di calore residuo

Altre caratteristiche
- Lunghezza cavo di collegamento: 150 cm
- Predisposto per gas metano (20 mbar)
- Ugelli per gas liquido inclusi (28-30/37 mbar)

N 70
PIANO COTTURA A GAS IN ACCIAIO INOX



Larghezza (cm) 90 · FlameSelect® 1 9

T29DS69N0

EAN 4242004203612

Caratteristiche principali
- Acciaio inox
- 5 fuochi a gas di cui:
  1 fuoco Wok da 5 kW, 1 fuoco rapido, 2 fuochi semirapidi,
  1 fuoco ausiliario
- Dual Wok: elevata potenza selezionabile su 1 o 2 fiamme
- Accensione ad una mano
- Griglie d'appoggio in ghisa

Sistema di controllo
- Tecnologia FlameSelect: puoi impostare con precisione la potenza della fiamma su 9 diversi livelli
- Termosicurezza

Altre caratteristiche
- Lunghezza cavo di collegamento: 150 cm
- Predisposto per gas metano (20 mbar)
- Ugelli per gas liquido inclusi (28-30/37 mbar)

N 90
PIANO COTTURA A GAS IN VETROCERAMICA



Larghezza (cm) 75 · FlameSelect® 1 9

NEFF COLLECTION PARTNER

T27TA69N0

EAN 4242004203551

Caratteristiche principali
- Cornice in acciaio inox
- 5 fuochi a gas di cui:
  1 fuoco Wok da 4.2 kW, 1 fuoco rapido, 2 fuochi semirapidi,
  1 fuoco ausiliario
- Dual Wok: elevata potenza selezionabile su 1 o 2 fiamme
- Accensione ad una mano
- Griglie d'appoggio in ghisa

Sistema di controllo
- Tecnologia FlameSelect: puoi impostare con precisione la potenza della fiamma su 9 diversi livelli
- Indicatore digitale di livello fiamma
- Termosicurezza
- Spia di calore residuo

Altre caratteristiche
- Lunghezza cavo di collegamento: 150 cm
- Predisposto per gas metano (20 mbar)
- Ugelli per gas liquido inclusi (28-30/37 mbar)

N 70
PIANO COTTURA A GAS IN VETRO TEMPERATO

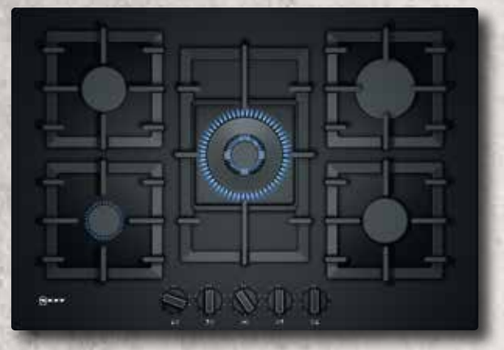

Larghezza (cm) 75 · FlameSelect® 1 9

T27CS59S0

EAN 4242004203476

Caratteristiche principali
- Vetro temprato Nero
- Installazione a filo o in appoggio
- 5 fuochi a gas di cui:
  1 fuoco Wok da 4 kW, 1 fuoco rapido, 2 fuochi semirapidi,
  1 fuoco ausiliario
- Accensione ad una mano
- Griglie d'appoggio in ghisa separabili

Sistema di controllo
- Tecnologia FlameSelect: puoi impostare con precisione la potenza della fiamma su 9 diversi livelli
- Termosicurezza

Altre caratteristiche
- Lunghezza cavo di collegamento: 100 cm
- Predisposto per gas metano (20 mbar)
- Ugelli per gas liquido inclusi (28-30/37 mbar)

N 70
PIANO COTTURA A GAS IN ACCIAIO INOX



Larghezza (cm) 75 · FlameSelect® 1 9

T27DA79N0

EAN 4242004183204

Caratteristiche principali
- Acciaio inox
- 5 fuochi a gas di cui:
  1 fuoco Wok da 5 kW, 1 fuoco rapido, 2 fuochi semirapidi,
  1 fuoco ausiliario
- Dual Wok: elevata potenza selezionabile su 1 o 2 fiamme
- Accensione ad una mano
- Griglie d'appoggio in ghisa separabili

Sistema di controllo
- Tecnologia FlameSelect: puoi impostare con precisione la potenza della fiamma su 9 diversi livelli
- Indicatore digitale di livello fiamma
- Termosicurezza
- Spia di calore residuo

Altre caratteristiche
- Lunghezza cavo di collegamento: 100 cm
- Predisposto per gas metano (20 mbar)
- Ugelli per gas liquido inclusi (28-30/37 mbar)

N 70
PIANO COTTURA A GAS IN ACCIAIO INOX



Larghezza (cm) 75 · FlameSelect® 1 9

T27DA69N0

EAN 4242004183181

Caratteristiche principali
- Acciaio inox
- 5 fuochi a gas di cui:
  1 fuoco Wok da 5 kW, 1 fuoco rapido, 2 fuochi semirapidi,
  1 fuoco ausiliario
- Dual Wok: elevata potenza selezionabile su 1 o 2 fiamme
- Accensione ad una mano
- Griglie d'appoggio in ghisa separabili

Sistema di controllo
- Tecnologia FlameSelect: puoi impostare con precisione la potenza della fiamma su 9 diversi livelli
- Indicatore digitale di livello fiamma
- Termosicurezza
- Spia di calore residuo

Altre caratteristiche
- Lunghezza cavo di collegamento: 100 cm
- Predisposto per gas metano (20 mbar)
- Ugelli per gas liquido inclusi (28-30/37 mbar)

N 70
PIANO COTTURA A GAS IN ACCIAIO INOX



Larghezza (cm) 75 · FlameSelect® 1 9

T27DS79N0

EAN 4242004203520

Caratteristiche principali
- Acciaio inox
- 5 fuochi a gas di cui:
  1 fuoco Wok da 5 kW, 1 fuoco rapido, 2 fuochi semirapidi,
  1 fuoco ausiliario
- Dual Wok: elevata potenza selezionabile su 1 o 2 fiamme
- Accensione ad una mano
- Griglie d'appoggio in ghisa

Sistema di controllo
- Tecnologia FlameSelect: puoi impostare con precisione la potenza della fiamma su 9 diversi livelli
- Termosicurezza

Altre caratteristiche
- Lunghezza cavo di collegamento: 100 cm
- Predisposto per gas metano (20 mbar)
- Ugelli per gas liquido inclusi (28-30/37 mbar)

N 70
PIANO COTTURA A GAS IN ACCIAIO INOX



Larghezza (cm) 75 | FlameSelect® 1 9

T27DS59N0

EAN 4242004203506

Caratteristiche principali
- Acciaio inox
- 5 fuochi a gas di cui:
  1 fuoco Wok da 4 kW, 1 fuoco rapido, 2 fuochi semirapidi,
  1 fuoco ausiliario
- Accensione ad una mano
- Griglie d'appoggio in ghisa

Sistema di controllo
- Tecnologia FlameSelect: puoi impostare con precisione la potenza della fiamma su 9 diversi livelli
- Termosicurezza

Altre caratteristiche
- Lunghezza cavo di collegamento: 100 cm
- Predisposto per gas metano (20 mbar)
- Ugelli per gas liquido inclusi (28-30/37 mbar)

N 50
PIANO COTTURA A GAS IN ACCIAIO INOX



Larghezza (cm) 75

T27BB79N0

EAN 4242004234296

Caratteristiche principali
- Acciaio inox
- 5 fuochi a gas di cui:
  1 fuoco Wok da 3,3 kW, 1 fuoco rapido, 2 fuochi semirapidi,
  1 fuoco ausiliario
- Accensione ad una mano
- Griglie d'appoggio in ghisa

Sistema di controllo
- Termosicurezza

Altre caratteristiche
- Lunghezza cavo di collegamento: 150 cm
- Predisposto per gas metano (20 mbar)
- Ugelli per gas liquido inclusi (28-30/37 mbar)

N 70
PIANO COTTURA A GAS IN VETRO TEMPERATO



Larghezza (cm) 60 | FlameSelect® 1 9

T26CS49S0

EAN 4242004203322

Caratteristiche principali
- Vetro temprato Nero
- Installazione a filo o in appoggio
- 4 fuochi a gas di cui:
  1 fuoco rapido, 2 fuochi semirapidi, 1 fuoco ausiliario
- Accensione ad una mano
- Griglie d'appoggio in ghisa

Sistema di controllo
- Tecnologia FlameSelect: puoi impostare con precisione la potenza della fiamma su 9 diversi livelli
- Termosicurezza

Altre caratteristiche
- Lunghezza cavo di collegamento: 100 cm
- Predisposto per gas metano (20 mbar)
- Ugelli per gas liquido inclusi (28-30/37 mbar)

N 70
PIANO COTTURA A GAS IN ACCIAIO INOX



Larghezza (cm) 60 | FlameSelect® 1 9

T26DA59N0

EAN 4242004179177

Caratteristiche principali
- Acciaio inox
- 4 fuochi a gas di cui:
  1 fuoco Wok da 3.5 kW, 2 fuochi semirapidi, 1 fuoco ausiliario
- Accensione ad una mano
- Griglie d'appoggio in ghisa

Sistema di controllo
- Tecnologia FlameSelect: puoi impostare con precisione la potenza della fiamma su 9 diversi livelli
- Indicatore digitale di livello fiamma
- Termosicurezza
- Spia di calore residuo

Altre caratteristiche
- Lunghezza cavo di collegamento: 100 cm
- Predisposto per gas metano (20 mbar)
- Ugelli per gas liquido inclusi (28-30/37 mbar)

N 70
PIANO COTTURA A GAS IN ACCIAIO INOX



Larghezza (cm) 60 | FlameSelect® 1 9

T26DS59N0

EAN 4242004203438

Caratteristiche principali
- Acciaio inox
- 4 fuochi a gas di cui:
  1 fuoco Wok da 3.5 kW, 2 fuochi semirapidi, 1 fuoco ausiliario
- Accensione ad una mano
- Griglie d'appoggio in ghisa

Sistema di controllo
- Tecnologia FlameSelect: puoi impostare con precisione la potenza della fiamma su 9 diversi livelli
- Termosicurezza

Altre caratteristiche
- Lunghezza cavo di collegamento: 100 cm
- Predisposto per gas metano (20 mbar)
- Ugelli per gas liquido inclusi (28-30/37 mbar)

N 70
PIANO COTTURA A GAS IN ACCIAIO INOX



Larghezza (cm) 60 | FlameSelect® 1 9

T26DS49N0

EAN 4242004203384

Caratteristiche principali
- Acciaio inox
- 4 fuochi a gas di cui:
  1 fuoco rapido, 2 fuochi semirapidi, 1 fuoco ausiliario
- Accensione ad una mano
- Griglie d'appoggio in ghisa

Sistema di controllo
- Tecnologia FlameSelect: puoi impostare con precisione la potenza della fiamma su 9 diversi livelli
- Termosicurezza

Altre caratteristiche
- Lunghezza cavo di collegamento: 100 cm
- Predisposto per gas metano (20 mbar)
- Ugelli per gas liquido inclusi (28-30/37 mbar)

SCHEMI DI INSTALLAZIONE PER PIANI COTTURA A GAS

T29TA79N0

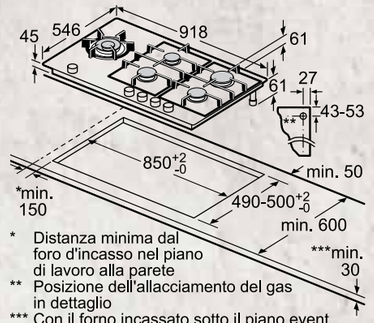

* Distanza minima dal foro d'incasso nel piano di lavoro alla parete
** Posizione dell'allacciamento del gas in dettaglio
*** Con il forno incassato sotto il piano event. superiore; vedere i requisiti relativi alle dimensioni del forno

T29DA69N0
T29DS69N0

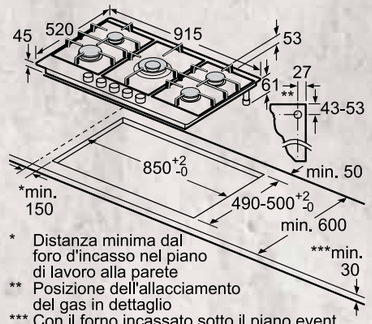

* Distanza minima dal foro d'incasso nel piano di lavoro alla parete
** Posizione dell'allacciamento del gas in dettaglio
*** Con il forno incassato sotto il piano event. superiore; vedere i requisiti relativi alle dimensioni del forno

T27TA69N0

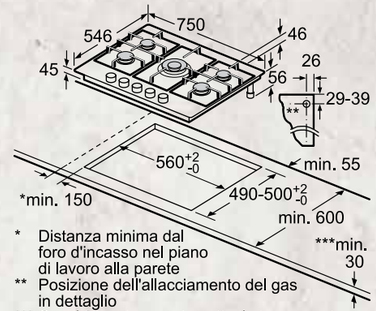

* Distanza minima dal foro d'incasso nel piano di lavoro alla parete
** Posizione dell'allacciamento del gas in dettaglio
*** Con il forno incassato sotto il piano event. superiore; vedere i requisiti relativi alle dimensioni del forno

T27CS59S0



* Distanza minima dal foro d'incasso nel piano di lavoro alla parete
** Posizione dell'allacciamento del gas in dettaglio
*** Con il forno incassato sotto il piano event. superiore; vedere i requisiti relativi alle dimensioni del forno

Per il montaggio a filo

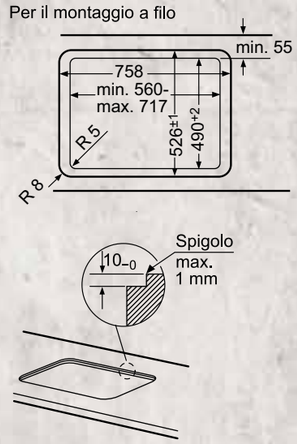

T27DA79N0
T27DS79N0
T27BB79N0



* Distanza minima dal foro d'incasso nel piano di lavoro alla parete
** Posizione dell'allacciamento del gas in dettaglio
*** Con il forno incassato sotto il piano event. superiore; vedere i requisiti relativi alle dimensioni del forno

T27DA69N0
T27DS59N0



* Distanza minima dal foro d'incasso nel piano di lavoro alla parete
** Posizione dell'allacciamento del gas in dettaglio
*** Con il forno incassato sotto il piano event. superiore; vedere i requisiti relativi alle dimensioni del forno

SCHEMI DI INSTALLAZIONE PER PIANI COTTURA A GAS

T26CS49S0

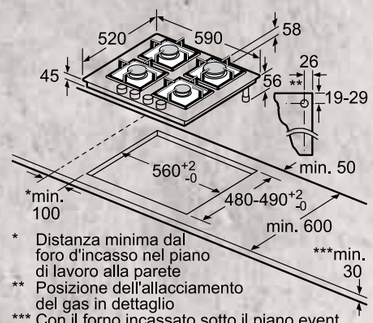

* Distanza minima dal foro d'incasso nel piano di lavoro alla parete
** Posizione dell'allacciamento del gas in dettaglio
*** Con il forno incassato sotto il piano event. superiore; vedere i requisiti relativi alle dimensioni del forno

Per il montaggio a filo

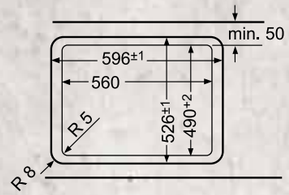

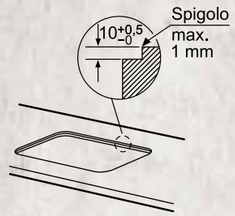

T26DA59N0
T26DS59N0
T26DS49N0



* Distanza minima dal foro d'incasso nel piano di lavoro alla parete
** Posizione dell'allacciamento del gas in dettaglio
*** Con il forno incassato sotto il piano event. superiore; vedere i requisiti relativi alle dimensioni del forno

GLI ACCESSORI SPECIALI PER PIANI COTTURA A GAS

	Modello	Descrizione
	**Z2480X0** EAN 4242004121251	PIASTRA PER COTTURE LENTE Abbinabile a tutti i piani a gas
	**Z2402X0** EAN 4242004127666	SUPPORTO PER CAFFETTIERA Abbinabile ai piani a gas: T26CS49S0 T27CS59S0 T27TA69N0 T29TA79N0
	**Z32SE10X0** EAN 4242004216551	SUPPORTO PER CAFFETTIERA Abbinabile ai piani a gas: T26DS49N0, T26DS59N0, T26DA59N0, T27DS59N0, T27DS79N0, T27DA69N0, T27DA79N0, T29DS69N0, T29DA69N0
	**Z32SW11X0** EAN 4242004216599	ANELLO WOK Abbinabile ai piani a gas: T27DS79N0, T27DS59N0, T27DA69N0, T27DA79N0, T29DS69N0, T29DA69N0
	**Z2471X0** EAN 4242004126317	ANELLO WOK Abbinabile ai piani a gas: T27CS59S0
	**Z9914X0** EAN 4242004117971	LISTELLO DI CONGIUNZIONE (per montaggio combinato in un'unica nicchia di incasso) Abbinabile ai piani a gas: T27TA69N0 T29TA79N0

INFORMAZIONI TECNICHE PER PIANI COTTURA A GAS

Modello	T29TA79N0	T29DA69N0	T29DS69N0	T27TA69N0	T27CS59S0
Tipologia	piano a gas	piano a gas	piano a gas	piano a gas	piano a gas
Colore	acciaio inox, nero	acciaio inox	acciaio inox	acciaio inox, nero	nero
Peso netto (kg)	18,00	13,00	12,00	14,00	18,00
Zone di cottura					
Potenza del 1° elemento riscaldante (kW)	0.3-6	0.33-1	0.33-1	0.4-1.9	0.33-1
Potenza del 2° elemento riscaldante (kW)	0.3-1.1	0.35-1.75	0.35-1.75	0.4-1.9	0.35-1.75
Potenza del 3° elemento riscaldante (kW)	0.4-1.9	0.3-5	0.3-5	0.18-4.2	1.55-4
Potenza del 4° elemento riscaldante (kW)	0.6-2.8	0.5-3	0.5-3	0.6-2.8	0.5-3
Potenza del 5° elemento riscaldante (kW)	0.4-1.9	0.35-1.75	0.35-1.75	0.3-1.1	0.35-1.75
Potenza del 6° elemento riscaldante (kW)					
Efficienza energetica					
Tot	59,2 %	60,0 %	60,0 %	60,0 %	60,0 %
Anteriore sx	55,0 %			61,0 %	
Posteriore sx		61,0 %	61,0 %	61,0 %	61,0 %
Centrale	61,0 %	58,0 %	58,0 %	58,0 %	58,0 %
Posteriore centrale					
Anteriore dx	61,0 %	61,0 %	61,0 %		61,0 %
Posteriore dx	60,0 %	60,0 %	60,0 %	60,0 %	60,0 %
Dotazione					
Tipo di dispositivo di sicurezza per il gas	termoelettrico	termoelettrico	termoelettrico	termoelettrico	termoelettrico
Tipo di griglia	griglie in ghisa	griglie in ghisa	griglie in ghisa	griglie in ghisa	griglie in ghisa
Collegamenti elettrici					
Potenza max. (W)	13700	12500	12500	11900	11500
Frequenza (Hz)	60; 50	60; 50	60; 50	60; 50	60; 50
Tensione (V)	220-240	220-240	220-240	220-240	220-240
Sicurezza					
Certificati di omologazione	E07E CE 0099 - AENOR E0CE EAC Mark black	E07E CE 0099 - AENOR E0CE EAC Mark black	E07E CE 0099 - AENOR	E07E CE 0099 - AENOR E0CE EAC Mark black	E07E CE 0099 - AENOR E0CE EAC Mark black

Modello	T27DA79N0	T27DA69N0	T27DS79N0	T27DS59N0	T27BB79N0
Tipologia	piano a gas	piano a gas	piano a gas	piano a gas	piano a gas
Colore	acciaio inox	acciaio inox	acciaio inox	acciaio inox	acciaio inox
Peso netto (kg)	13,00	13,00	13,00	12,00	13,64
Zone di cottura					
Potenza del 1° elemento riscaldante (kW)	0.3-5	0.33-1	0.3-5	0.33-1	0.3-3.3
Potenza del 2° elemento riscaldante (kW)	0.35-1.75	0.35-1.75	0.35-1.75	0.35-1.75	0.35-1.75
Potenza del 3° elemento riscaldante (kW)	0.33-1	0.3-5	0.33-1	1.55-4	0.33-1
Potenza del 4° elemento riscaldante (kW)	0.5-3	0.5-3	0.5-3	0.5-3	0.5-3
Potenza del 5° elemento riscaldante (kW)	0.35-1.75	0.35-1.75	0.35-1.75	0.35-1.75	0.35-1.75
Potenza del 6° elemento riscaldante (kW)					
Efficienza energetica					
Tot	60,0 %	60,0 %	60,0 %	60,0 %	56,5 %
Anteriore sx	58,0 %		58,0 %		55,0 %
Posteriore sx		61,0 %		61,0 %	
Centrale		58,0 %		58,0 %	
Posteriore centrale	61,0 %		61,0 %		57,0 %
Anteriore dx	61,0 %	61,0 %	61,0 %	61,0 %	57,0 %
Posteriore dx	60,0 %	60,0 %	60,0 %	60,0 %	57,0 %
Dotazione					
Tipo di dispositivo di sicurezza per il gas	termoelettrico	termoelettrico	termoelettrico	termoelettrico	termoelettrico
Tipo di griglia	griglie in ghisa	griglie in ghisa	griglie in ghisa	griglie in ghisa	griglie in ghisa
Collegamenti elettrici					
Potenza max. (W)	12500	12500	12500	11500	10800
Frequenza (Hz)	50; 60	50; 60	60; 50	60; 50	50; 60
Tensione (V)	220-240	220-240	220-240	220-240	220-240
Sicurezza					
Certificati di omologazione	E07E CE 0099 - AENOR	E07E CE 0099 - AENOR E0CE EAC Mark black	E07E CE 0099 - AENOR	E07E CE 0099 - AENOR	CE

INFORMAZIONI TECNICHE PER PIANI COTTURA A GAS

Modello	T26CS49S0	T26DA59N0	T26DS59N0	T26DS49N0
Tipologia	piano a gas	piano a gas	piano a gas	piano a gas
Colore	nero	acciaio inox	acciaio inox	acciaio inox
Peso netto (kg)	13,00	9,00	9,00	10,00
Zone di cottura				
Potenza del 1° elemento riscaldante (kW)	0.35-1.75	0.35-1.75	0.35-1.75	0.35-1.75
Potenza del 2° elemento riscaldante (kW)	0.35-1.75	0.35-1.75	0.35-1.75	0.35-1.75
Potenza del 3° elemento riscaldante (kW)	0.5-3	1.55-3.5	1.55-3.5	0.5-3
Potenza del 4° elemento riscaldante (kW)	0.33-1	0.33-1	0.33-1	0.33-1
Potenza del 5° elemento riscaldante (kW)				
Potenza del 6° elemento riscaldante (kW)				
Efficienza energetica				
Tot	60,6 %	60,0 %	60,0 %	60,6 %
Anteriore sx	61,0 %	61,0 %	61,0 %	61,0 %
Posteriore sx	61,0 %	61,0 %	61,0 %	61,0 %
Centrale				
Posteriore centrale				
Anteriore dx				
Posteriore dx	60,0 %	58,0 %	58,0 %	60,0 %
Dotazione				
Tipo di dispositivo di sicurezza per il gas	termoelettrico	termoelettrico	termoelettrico	termoelettrico
Tipo di griglia	griglie in ghisa	griglie in ghisa	griglie in ghisa	griglie in ghisa
Collegamenti elettrici				
Potenza max. (W)	7500	8000	8000	7500
Frequenza (Hz)	60; 50	50; 60	50; 60	60; 50
Tensione (V)	220-240	220-240	220-240	220-240
Sicurezza				
Certificati di omologazione	E07E CE 0099 - AENOR E0CE EAC Mark black	E07E CE 0099 - AENOR E0CE EAC Mark black	E07E CE 0099 - AENOR E0CE EAC Mark black	E07E CE 0099 - AENOR E0CE EAC Mark black

PIANI COTTURA DOMINO

Con i piani modulari Domino trovi ogni volta la giusta soluzione per ogni ricetta. Ideali per spazi ridotti, o per avere a disposizione una zona cottura in più; utili nel caso di cene con numerosi invitati o per realizzare menù particolari.

NEFF sa che chi ama cucinare ha le proprie abitudini, da tenere in considerazione nel momento della progettazione della cucina. Con i piani cottura modulari Domino le combinazioni sono infinite. Da 30 o da 40 cm rendono tutto possibile.





SCOPRI
LE CAPPE DA PIANO
A PAG. 202



COMBINAZIONE PERFETTA

Grazie alle cornici in acciaio ed ai listelli di congiunzione invisibili, tutti i piani Domino si integrano perfettamente con qualunque altro piano cottura della linea Perfect Built-In di NEFF. Non ci sono più limiti alla tua libertà in cucina.



FLEXINDUCTION.

In cucina l'unico concetto imprescindibile è la flessibilità. Un piano FlexInduction di NEFF è il completamento ideale all'interno di una cucina versatile e aperta a nuove esperienze gastronomiche. Una zona flessibile che offre grande libertà di movimento indipendentemente dalle dimensioni o dal numero di pentole da usare e per di più perfettamente compatibile con qualunque piano cottura Domino.

TEPPAN YAKI.

Per cucinare in puro stile orientale. Sulla sua ampia superficie in acciaio inox si possono cucinare direttamente verdure, carne e pesce senza dover usare nessun recipiente e nessun condimento. Devi solo aggiungere la tua creatività, per creare degli abbinamenti che ti sapranno sorprendere. Se in più aggiungi un coperchio in cristallo, potrai coprire il Teppan Yaki finchè lo utilizzi.

DOMINO.

Come leggere la tabella?

1. Scegli le caratteristiche principali che stai cercando per il tuo nuovo elettrodomestico NEFF, nella colonna di sinistra
2. Individua i vantaggi di ogni Serie per affinare la selezione
3. Utilizza queste informazioni per approfondire le dotazioni dei modelli che possono interessarti

		N 90	N 70	N 30
	Tipo	Vetroceramica nera	Vetroceramica nera/ Acciaio Inox	Vetroceramica nera
Gas	30 cm	N23TA19N0  N23TA29N0 		
Induzione	30 cm		N53TD40N0  N43TD20N0 	
Elettrico	30 cm		N13TD26N0 	N13BK20N0 
Teppan Yaki	40 cm		N74TD00N0 	

N 70
DOMINO TEPPAN YAKI





N74TD00N0

EAN 4242004188117

Caratteristiche principali
- Cornice in acciaio inox
- Ampia area di cottura in acciaio inox
- Area di cottura riscaldabile completamente o parzialmente
- Coperchio in vetroceramica

Sistema di controllo
- Comandi TouchControl
- Temperatura variabile da 140 - 240°C
- Speciale area per mantenere in caldo (70°C)
- Funzione pulizia (40°C)
- Indicatore digitale di livello fiamma
- Spie di calore residuo a 2 stadi per ogni singola zona di cottura
- Contaminuti
- Timer
- Funzione Wipe Protection: per una facile pulizia

Altre caratteristiche
- Funzione riaccensione
- Lunghezza cavo di collegamento: 100 cm

Accessori
- 2 Spatole

N 70
DOMINO A INDUZIONE IN VETROCERAMICA FLEXINDUCTION





N53TD40N0

EAN 4242004189312

Caratteristiche principali
- Cornice in acciaio inox
- 2 zone di cottura ad induzione
- 1 zona FlexInduction

Sistema di controllo
- Comandi TouchControl
- PotBoost: funzione booster per Pentole
- 17 livelli
- PowerMove
- Visualizzazione digitale della potenza selezionata
- Spie di calore residuo a 2 stadi per ogni singola zona di cottura
- Timer fine cottura per ogni singola zona
- Timer
- Contaminuti
- Riconoscimento pentole
- Funzione Powermanagement per limitare l'assorbimento elettrico da 1 kW
- Interruttore di sicurezza
- Sicurezza bambini
- Funzione Wipe Protection: per una facile pulizia

Altre caratteristiche
- Lunghezza cavo di collegamento: 110 cm

N 70
DOMINO A INDUZIONE IN VETROCERAMICA



Larghezza (cm) 30 | Induzione | Power management

N43TD20N0

EAN 4242004191261

Caratteristiche principali
- Cornice in acciaio inox
- 2 zone di cottura ad induzione

Sistema di controllo
- Comandi TouchControl
- PotBoost: funzione booster per Pentole
- 17 livelli
- Spie di calore residuo a 2 stadi per ogni singola zona di cottura
- Timer fine cottura per ogni singola zona
- Timer
- Contaminuti
- Riconoscimento pentole
- Funzione Powermanagement per limitare l'assorbimento elettrico da 1 kW
- Interruttore di sicurezza
- Sicurezza bambini
- Funzione Wipe Protection: per una facile pulizia

Altre caratteristiche
- Lunghezza cavo di collegamento: 110 cm

N 90
DOMINO A GAS IN VETROCERAMICA



Larghezza (cm) 30 | FlameSelect 1 9

N23TA19N0

EAN 4242004203261

Caratteristiche principali
- Cornice in acciaio inox
- 1 fuoco Wok a tripla corona da 6 kW
- Dual Wok: elevata potenza selezionabile su 1 o 2 fiamme
- Griglie d'appoggio in ghisa

Sistema di controllo
- Tecnologia FlameSelect: puoi impostare con precisione la potenza della fiamma su 9 diversi livelli
- Indicatore digitale di livello fiamma
- Accensione ad una mano
- Termosicurezza
- Spia di calore residuo

Altre caratteristiche
- Lunghezza cavo di collegamento: 100 cm
- Predisposto per gas metano (20 mbar)
- Ugelli per gas liquido inclusi (28-30/37 mbar)

N 90
DOMINO A GAS IN VETROCERAMICA



Larghezza (cm) 30 | FlameSelect 1 9

N23TA29N0

EAN 4242004203292

Caratteristiche principali
- Cornice in acciaio inox
- 2 bruciatori a gas di cui: 1 fuoco semirapido da 1.9 kW, 1 fuoco rapido da 2.8 kW
- Griglie d'appoggio in ghisa

Sistema di controllo
- Tecnologia FlameSelect: puoi impostare con precisione la potenza della fiamma su 9 diversi livelli
- Indicatore digitale di livello fiamma
- Accensione ad una mano
- Termosicurezza
- Spia di calore residuo

Altre caratteristiche
- Lunghezza cavo di collegamento: 100 cm
- Predisposto per gas metano (20 mbar)
- Ugelli per gas liquido inclusi (28-30/37 mbar)

N 70
DOMINO ELETTRICO IN VETROCERAMICA



Larghezza (cm) 30

N13TD26N0

EAN 4242004207030

Caratteristiche principali
- Cornice in acciaio inox
- 1 zona a doppio circuito

Sistema di controllo
- Comandi TouchControl
- PotBoost: funzione booster per Pentole
- 17 livelli
- Spie di calore residuo a 2 stadi per ogni singola zona di cottura
- Timer fine cottura per ogni singola zona
- Funzione per mantenere in caldo
- Funzione Wipe Protection: per una facile pulizia

Altre caratteristiche
- Lunghezza cavo di collegamento: 100 cm

Domino

N 30
DOMINO ELETTRICO IN VETROCERAMICA

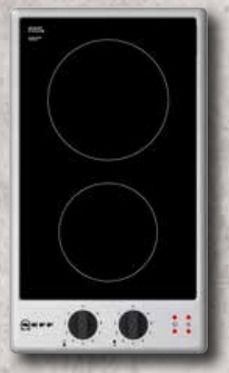

Larghezza (cm) 30

N13BK20N0

EAN 4242004207344

Caratteristiche principali
- Cornice in acciaio inox
- 2 zone di cottura con corpi riscaldanti

Sistema di controllo
- Manopole frontali
- Spie di calore residuo per ogni singola zona di cottura

Altre caratteristiche
- Lunghezza cavo di collegamento: 200 cm
- Con cavo di allacciamento e spina Schuko

SCHEMI DI INSTALLAZIONE PER PIANI COTTURA DOMINO

N74TD00N0

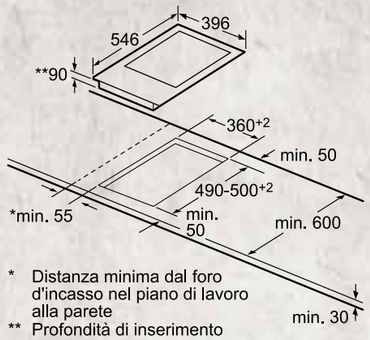

* Distanza minima dal foro d'incasso nel piano di lavoro alla parete
** Profondità di inserimento massima

N53TD40N0



* Distanza minima dal foro d'incasso nel piano di lavoro alla parete
** Profondità di inserimento
*** Con il forno incassato sotto il piano min. 30, event. superiore; vedere i requisiti relativi alle dimensioni del forno

N43TD20N0

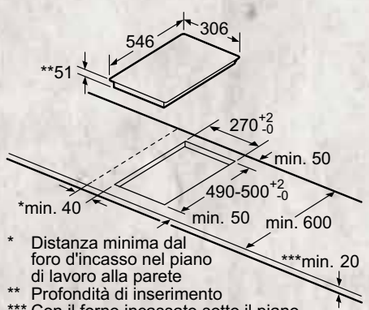

* Distanza minima dal foro d'incasso nel piano di lavoro alla parete
** Profondità di inserimento
*** Con il forno incassato sotto il piano min. 20, event. superiore; vedere i requisiti relativi alle dimensioni del forno

N23TA19N0

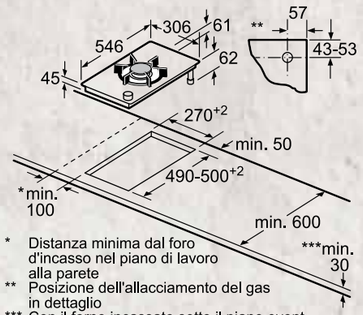

* Distanza minima dal foro d'incasso nel piano di lavoro alla parete
** Posizione dell'allacciamento del gas in dettaglio
*** Con il forno incassato sotto il piano event. superiore; vedere i requisiti relativi alle dimensioni del forno

N23TA29N0

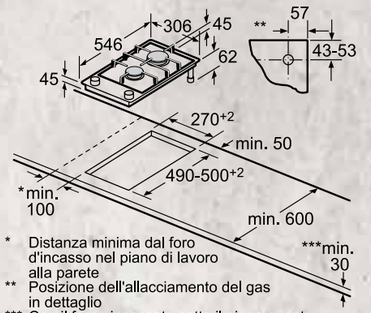

* Distanza minima dal foro d'incasso nel piano di lavoro alla parete
** Posizione dell'allacciamento del gas in dettaglio
*** Con il forno incassato sotto il piano event. superiore; vedere i requisiti relativi alle dimensioni del forno

N13TD26N0

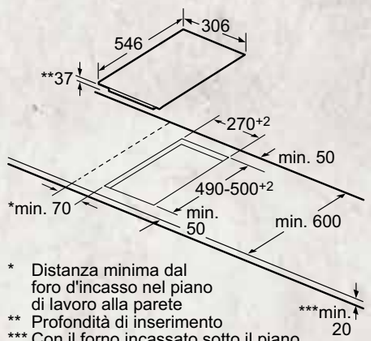

* Distanza minima dal foro d'incasso nel piano di lavoro alla parete
** Profondità di inserimento
*** Con il forno incassato sotto il piano min. 20, event. superiore; vedere i requisiti relativi alle dimensioni del forno

N13BK20N0

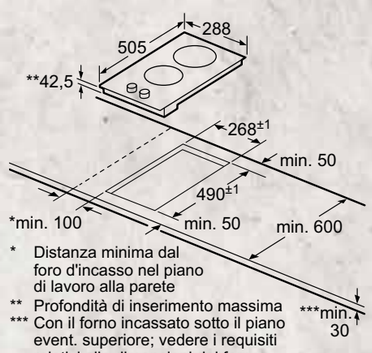

* Distanza minima dal foro d'incasso nel piano di lavoro alla parete
** Profondità di inserimento massima
*** Con il forno incassato sotto il piano event. superiore; vedere i requisiti relativi alle dimensioni del forno

SCHEMI DI INSTALLAZIONE SOTTO DOMINO A INDUZIONE

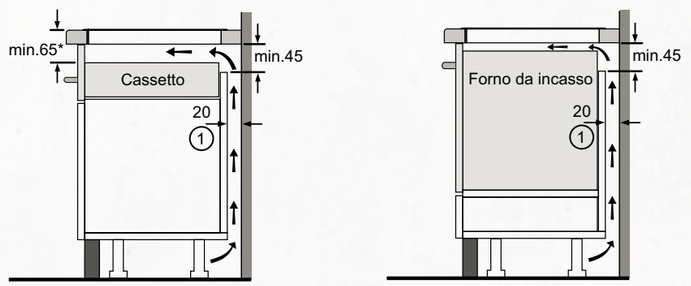

1
Deve essere prevista una fessura di aerazione
* Min. 70 per tutti i piani di cottura a induzione incassati a filo

ISTRUZIONI PER IL MONTAGGIO COMBINATO

Possibilità di combinazione domino con
le corrispondenti dimensioni dell'apparecchio
e le dimensioni del foro d'incasso

Tipo di larghezza:	30	40	60	70	80	90
Larghezza apparecchio:	306	396	606	708	826	918

	A	B	C	D	L	X
2x30	306	306	-	-	612	**576**
1x30, 1x40	306	396	-	-	702	**666**
1x30, 1x60	306	606	-	-	912	**876**
1x30, 1x70*	306	708	-	-	1014	**978**
1x30, 1x80	306	826	-	-	1132	**1096**
1x30, 1x90	306	918	-	-	1224	**1188**
2x40	396	396	-	-	792	**756**
1x40, 1x60	396	606	-	-	1002	**966**
1x40, 1x70*	396	708	-	-	1104	**1068**
1x40, 1x80	396	826	-	-	1222	**1186**
1x40, 1x90	396	918	-	-	1314	**1278**
3x30	306	306	306	-	918	**882**
2x30, 1x40	306	306	396	-	1008	**972**
2x30, 1x60	306	306	606	-	1218	**1182**
2x30, 1x70*	306	306	708	-	1320	**1284**
2x30, 1x80	306	306	826	-	1438	**1402**
2x30, 1x90	306	306	918	-	1530	**1494**
1x30, 2x40	306	396	396	-	1098	**1062**
1x30, 1x40, 1x60	306	396	606	-	1308	**1272**
1x30, 1x40, 1x80	306	396	826	-	1528	**1492**
1x30, 1x40, 1x90	306	396	918	-	1620	**1584**
3x40	396	396	396	-	1188	**1152**
2x40, 1x60	396	396	606	-	1398	**1362**
1x30, 1x40, 1x70*	306	396	708	-	1410	**1374**
4x30	306	306	306	306	1224	**1188**
3x30, 1x40	306	306	306	396	1314	**1278**
2x30, 2x40	306	306	396	396	1404	**1368**
1x30, 3x40	306	396	396	396	1494	**1458**

* Non è possibile con un piano cottura a induzione di 70 cm

Possibilità di combinazione domino con relative dimensioni
apparecchi e foro d'incasso (vedere tabella)

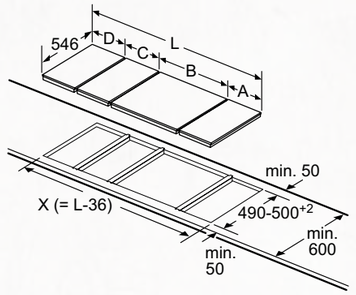

Per montare più elementi affiancati sono
necessari più listelli di congiunzione (Z9914X0)

Dimensione foro d'incasso (X) a seconda
della combinazione (vedere tabella)

GLI ACCESSORI SPECIALI PER PIANI COTTURA DOMINO

	Modello	Descrizione
	**Z2480X0** EAN 4242004121251	PIASTRA PER COTTURE LENTE Abbinabile ai piani Domino: N23TA19N0 N23TA29N0
	**Z2402X0** EAN 4242004127666	SUPPORTO PER CAFFETTIERA Abbinabile ai piani Domino: N23TA19N0 N23TA29N0
	**Z9914X0** EAN 4242004117971	LISTELLO DI CONGIUNZIONE (per montaggio combinato in un'unica nicchia di incasso) Abbinabile ai piani Domino: N74TD00N0, N53TD40N0, N43TD20N0, N23TA19N0, N23TA29N0, N13TD26N0

INFORMAZIONI TECNICHE PER PIANI COTTURA DOMINO

Modello	N74TD00N0	N23TA19N0	N23TA29N0
Tipologia	Teppan Yaki	gas	gas
Colore	acciaio inox, nero	acciaio inox, nero	acciaio inox, nero
Peso netto (kg)	10,00	8,00	6,00
Zone di cottura			
Dimensioni del 1° elemento riscaldante (mm)			
Potenza del 1° elemento riscaldante (kW)		0.3-6	0.4-1.9
Dimensioni del 2° elemento riscaldante (mm)			
Potenza del 2° elemento riscaldante (kW)			0.6-2.8
Efficienza energetica			
Tot		55,0 %	60,5 %
Centrale		55,0 %	61,0 %
Posteriore centrale			60,0 %
Informazioni aggiuntive			
Numero di bruciatori a gas		1	1
Tipo di griglia		griglie in ghisa	griglie in ghisa
Tipo di dispositivo di sicurezza per il gas		termoelettrico	termoelettrico
Collegamenti elettrici			
Potenza max. assorbita (W)	1900	6000	4700
Frequenza (Hz)	60; 50	60; 50	60; 50
Tensione (V)	220-240	220-240	220-240
Sicurezza			
Certificati di omologazione	E014 CE Marking E027 VDE - CB DE E0CE EAC Mark black	E07E CE 0099 - AENOR E0CE EAC Mark black	E07E CE 0099 - AENOR E0CE EAC Mark black

Modello	N53TD40N0	N43TD20N0	N13TD26N0	N13BK20N0
Tipologia	induzione	induzione	elettrico	elettrico
Colore	nero, acciaio inox	nero, acciaio inox	nero, acciaio inox	nero, acciaio inox
Peso netto (kg)	8,00	7,00	5,00	4,00
Zone di cottura				
Dimensioni del 1° elemento riscaldante (mm)	210; 200	210	120; 180	145
Potenza del 1° elemento riscaldante (kW)	2.2	2.2	1; 2	1.2
Dimensioni del 2° elemento riscaldante (mm)	200; 210	145	145	180
Potenza del 2° elemento riscaldante (kW)	2.2	1.4	1.2	1.7
Efficienza energetica				
Tot	175,0 Wh/kg	170,0 Wh/kg	192,0 Wh/kg	188,1 Wh/kg
Centro frontale		170,0 Wh/kg	193,7 Wh/kg	190,2 Wh/kg
Centro posteriore		170,0 Wh/kg	190,2 Wh/kg	186,0 Wh/kg
Flexi centro	175,0 Wh/kg			
Informazioni aggiuntive				
Numero di bruciatori a gas				
Tipo di griglia				
Tipo di dispositivo di sicurezza per il gas				
Collegamenti elettrici				
Potenza max. assorbita (W)	3700	3700	3500	2900
Frequenza (Hz)	60; 50	60; 50	60; 50	50; 60
Tensione (V)	220-240	220-240	220-240	220-240
Sicurezza				
Certificati di omologazione	E014 CE Marking E07F AENOR N Mark - CB ES	E014 CE Marking E07F AENOR N Mark - CB ES	E014 CE Marking E07F AENOR N Mark - CB ES	E014 CE Marking



CAPPE ASPIRANTI

Silenziose e potenti:
la tua cucina ringrazia.



Ogni cuoco, così come ogni cucina, è diverso. Ed è bello che sia così perché da oggi potrai esprimere la tua personalità anche attraverso la scelta di una cappa aspirante. Con le nuove cappe di NEFF potrai trovare nuovi spazi in cui collezionare idee, ispirazioni e tutto ciò che ti rende il cuoco che sei.





I 5 INGREDIENTI CHIAVE DELL'ASPIRAZIONE NEFF

1. Made in Germany: le cappe decorative NEFF sono prodotte, da 140 anni, nella fabbrica della regione tedesca di Baden-Württemberg. L'esperienza ed il knowhow che derivano dalla possibilità di produrre più di un milione di cappe all'anno, per tutto il mondo, sono a garanzia di ottimi risultati su tutti i fronti: design, qualità ed efficacia.

2. Le nuove cappe decorative a parete DesignCreative creano un nuovo spazio da dedicare alla tua creatività: magnetiche, riscrivibili, hanno anche una mensola per i libri. Silenziose, sono anche bellissime!

3. Ad isola, a parete, telescopiche, integrate nel piano cottura, da piano, da soffitto, a scomparsa... NEFF ti permette di personalizzare la tua cucina con la soluzione più adatta ai tuoi spazi o alle tue abitudini.

4. Il nuovo motore BLDC EfficientDrive senza spazzole garantisce massima silenziosità, altissima potenza di aspirazione ed è garantito sino a 10 anni.

5. Grazie a CleanAir non è necessario avere la presa d'aria in cucina, con conseguente risparmio di energia. Il sistema ideale per le case in classe A. La sua grande superficie, che raggiunge una dimensione pari a 50 campi da calcio, assicura un'aspirazione totale di odori e grassi.

IL TUO SPAZIO CREATIVO

Una cucina che lascia spazio alla tua personalità

Una cucina in pieno fermento è una cucina ricca di ispirazione, dal sobbollire dell'agnello che cuoce lentamente agli aromi di una riduzione di vino rosso. La cappa DesignCreative non intralcia i movimenti e ripulisce l'aria silenziosamente, creando atmosfere sempre diverse ed originali. Sprigiona tutta la tua creatività: personalizza con disegni, magneti e messaggi e utilizza la mensola per avere i tuoi libri di ricette a portata di mano.



SUPERFICIE PERSONALIZZABILE

DISPONIBILE IN DIVERSI COLORI

MENSOLA PER LIBRI





AUTOMATICA E COLLEGATA AL PIANO COTTURA

Quando sei concentrato in cucina non vuoi perdere tempo con le impostazioni della cappa aspirante. Fortunatamente, il sistema automatico di aspirazione, controllato da sensori, si occupa di gestire ogni cosa dal momento in cui accendi i fornelli. Ciò non significa che la cappa funzioni sempre alla massima potenza: quando il sensore rileva vapore o aromi intensi, la cappa aspirante prende vita, attivandosi quando necessario. Ma non solo, perchè oggi puoi gestire la potenza di aspirazione anche direttamente dal tuo piano cottura a induzione!









MANI LIBERE PER CUCINARE

Basta solo tirare il pannello per dare una spinta al flusso d'aria.



Non parliamo di magia o di effetti speciali. Il filtro integrato di altissima qualità neutralizza tutti gli odori.

Cappe aspiranti

INFINITE POSSIBILITÀ PER PROGETTARE LA TUA CUCINA

Ti piace destrutturare terrine, crostate e torte e ricombinarle con un tuo tocco originale? Ora puoi fare lo stesso con la tua cucina. Le nostre cappe da piano possono essere installate a fianco del piano cottura che preferisci.





Rimuovono vapori
e odori esattamente
dove si generano,
con una grande potenza
di aspirazione.



PIANO COTTURA COMBINATO CON UN DOMINO:

Teppan Yaki, cappa da piano, piano cottura FlexInduction da 80 cm e cappa da piano.

DOMINO A COMBINAZIONE TRIPLA:

Piano cottura FlexInduction, cappa da piano, Teppan Yaki, cappa da piano e piano cottura a gas*.





DOMINO A COMBINAZIONE DOPPIA:

Piano cottura FlexInduction, cappa da piano e piano cottura a gas*.

* Il piano cottura a gas deve essere utilizzato con un deflettore.





CAPPA TELESCOPICA

Appare solo quando è necessario, integrandosi alla perfezione con il design delle cucine più moderne, soprattutto quelle a isola.





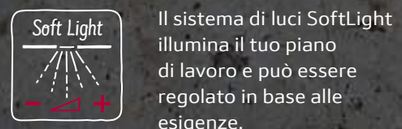

Il sistema di luci SoftLight illumina il tuo piano di lavoro e può essere regolato in base alle esigenze.

CAPPE A SOFFITTO

Posizionate a filo con il soffitto, depurano l'aria della cucina in modo ottimale. Grazie alla loro estetica a scomparsa alleggeriscono ogni ambiente. Oggi i nuovi modelli plug & play ne rendono l'installazione ancora più semplice.





Il loro sistema di luci a LED diventa un'elegante fonte di illuminazione per la tua cucina.







Cappe aspiranti

CAPPE A ISOLA

Le cappe ad isola, concepite per aspirare grandi volumi d'aria, sono disponibili con larghezze da 90 cm.









CAPPE A PARETE

Semplici da installare, grazie al sistema di installazione EASY, offrono differenti soluzioni di design: classico, piramidale, con inserti in vetro o con corpo inclinato.



CAPPE A SCOMPARSA

La soluzione perfetta anche per le cucine meno voluminose. Le nuove cappe telescopiche si integrano completamente nel pensile, ma, all'occorrenza, basta un tocco per far scivolare il frontalino verso il basso oppure farlo scorrere in avanti e azionare tutta la loro potenza aspirante.

Cappe aspiranti

MOTORE EFFICIENT DRIVE®

Il massimo dell'efficacia. Il massimo della discrezione

Il nuovo motore EfficientDrive® senza spazzole, usato per la maggior parte delle cappe aspiranti NEFF, sorprende per risultati di aspirazione e prestazioni rispetto ad un normale motore. Un'altissima qualità, **garantita fino a 10 anni.**

MASSIMA POTENZA: Il suo design compatto, inserito direttamente nella struttura della cappa, ottimizza il flusso d'aria e permette di raggiungere una potenza di aspirazione fino a 980 m3/h.

ALTA EFFICIENZA: Grazie all'assenza delle spazzole, è stato eliminato il classico rumore durante l'utilizzo della cappa, è migliorato il rendimento, con conseguente diminuzione del consumo energetico.

GRANDE SILENZIOSITÀ: Motore senza spazzole è anche sinonimo di grande silenziosità. Il massimo per te che ami cucinare a lungo nella tua cucina.





EFFICIENT DRIVE® + LUCI A LED: UN'UNIONE EFFICIENTE

Energy A+

Le cappe NEFF con motore EfficientDrive® e illuminazione a LED ti permettono di risparmiare fino all'80% di energia elettrica rispetto ad una cappa aspirante con motore tradizionale e luci alogene. Grazie alla combinazione di queste due tecnologie, le cappe NEFF raggiungono la classe di efficienza energetica **A+**(*).

(*)In accordo alla Regolamentazione Europea n° 65/2014.

MAI PIÙ VAPORI IN CUCINA

Il filtro CleanAir

Uno speciale filtro a carboni attivi, posizionato all'estremità del canale di espulsione, garantisce la massima efficacia di aspirazione e la massima silenziosità. La grande superficie del filtro, che raggiunge una dimensione pari a 50 campi da calcio, assicura un'aspirazione totale di odori e grassi e non necessita di essere sostituito per almeno un anno.



Il modo più efficiente per eliminare gli odori e i vapori della cottura.
Grazie alla superficie estesa dei filtri, il modulo a ricircolo CleanAir può neutralizzare fino al 95% di odori (fino a 98% per modelli con 2 unità filtranti), lasciando solo aria fresca e pulita: circa 25% superiore rispetto a un sistema di aspirazione a ricircolo tradizionale e con la qualità e la potenza paragonabile a un sistema di aspirazione a espulsione.

RIDUZIONE DI ODORI



In conformità alla normativa europea EC 61591: 1997 + A1: 2005.

CAPPE ASPIRANTI.

Come leggere la tabella?

1. Scegli le caratteristiche principali che stai cercando per il tuo nuovo elettrodomestico NEFF, nella colonna di sinistra
2. Individua i vantaggi di ogni Serie per affinare la selezione
3. Utilizza queste informazioni per approfondire le dotazioni dei modelli che possono interessarti

Prodotto appartenente alla gamma NEFF COLLECTION esclusivo per i rivenditori NEFF COLLECTION PARTNER.
Scopri tutti i servizi a pag. 10-11

Cappe aspiranti

Tipo	N 90	N 70		N 50		N 30	
	90 cm	90 cm	60 cm	90 cm	60 cm	90 cm	60 cm
Cappe ad isola	NUOVO **I96BMV5N5** 	NUOVO **I95BCP2N0** 					
Cappe a muro – Design piatto	**D95FRW1S0** 	**D95FHP1S0**  **D95FRM1S0**  **D95FRM1H0**  **D95FRM1G0** 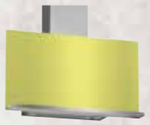					
Cappe a muro – Design inclinato	**D96IMW1N0**  **D95IMW1N0** 			**D95IHM1S0** 	NUOVO **D65IHM1S0** 		
Cappe a muro – Design classico	NUOVO **D96BMV5N5** 	NUOVO **D95BMP5N0**  NUOVO **D95BCP2N0** 	NUOVO **D65BMP5N0** 	**D94BHM1N0**  **D95BHM4N0** 		**D94BBC0N0** 	**D64BBC0N0** 
Cappe a muro – Design piramidale				**D95QFM4N0** 			**D62PBC0N0** 

CAPPE ASPIRANTI.

Come leggere la tabella?

1. Scegli le caratteristiche principali che stai cercando per il tuo nuovo elettrodomestico NEFF, nella colonna di sinistra
2. Individua i vantaggi di ogni Serie per affinare la selezione
3. Utilizza queste informazioni per approfondire le dotazioni dei modelli che possono interessarti

Prodotto appartenente alla gamma NEFF COLLECTION esclusivo per i rivenditori NEFF COLLECTION PARTNER.
Scopri tutti i servizi a pag. 10-11

Cappe aspiranti

		N 90	N 70				N 50		N 30		
	Tipo	90 cm	120 cm	100 cm	90 cm	86 cm	90 cm	70 cm	75 cm	60 cm	53 cm
Cappe aspiranti	Cappe a soffitto	NUOVO I97CQS9S5	NUOVO I25CBS8W0	I90CL46N0	NUOVO I95CBS8W0		NUOVO I95CAQ6N0				
	Cappe da piano	D95DAP8N0 I91VT44N0			D94DAP6N0						
	Cappe telescopiche	D49PU54X0								D46BR22X0 NUOVO D46BR12X5	
	Cappe a scomparsa					NUOVO D58ML66N1		D57MH56N0	NUOVO D5855X1	NUOVO D60LAA0N1	NUOVO D51NAA1C0

N 90
CAPPA ASPIRANTE A SOFFITTO IN ACCIAIO CON FINITURA NERA E VETRO BIANCO



NEFF COLLECTION PARTNER

I97CQS9S5

EAN 4242004234838

Caratteristiche principali
- Funzionamento ad espulsione o a ricircolo d'aria
- Per il funzionamento a ricircolo è necessario l'utilizzo del kit di ricircolo CleanAir o del normale kit di ricircolo
- Per montaggio ad isola sopra zone di cottura
- Aspirazione perimetrale

Sistema di controllo
- Controllo tramite telecomando
- Regolazione velocità ed illuminazione
- Home Connect
- Controllo tramite piano cottura

Altre caratteristiche
- 3 velocità selezionabili più 2 velocità intensive
- Livello intensivo con reset automatico, 6 min
- Aspirazione intervallata
- Sensore di qualità dell'aria
- Regolazione luminosità
- Illuminazione Softlight
- Funzione riduzione rumore
- Motore BLDC altamente efficiente
- Illuminazione LED
- Max. capacità estrazione: 933 m3/h
- Capacità di estrazione in modalità ricircolo: Max. uso normale: 419 m³/h, Intensivo: 637 m³/h
- Rumorosità in modalità ricircolo: Max. uso normale: 63 dB(A) re 1 pW (50 dB(A) re 20 µPa pressione sonora) Intensivo: 72 dB(A) re 1 pW (59 dB(A) re 20 µPa pressione sonora)

Etichetta energetica
- Livello sonoro min./max. a livello di potenza normale: 41/56 dB (A) re 1 pW*
- Classe di efficienza energetica: A*
- Consumo annuo di energia (kWh): 47.6 kWh*
- Classe di efficienza energetica del motore: A*
- Classe di efficienza energetica della illuminazione: B*
- Classe di efficienza energetica del filtro grassi: B*

*In accordo con il Regolamento Delegato (UE) N. 65/2014

N 70
CAPPA ASPIRANTE A SOFFITTO IN VETRO BIANCO



I25CBS8W0

EAN 4242004234814

Caratteristiche principali
- Funzionamento ad espulsione o a ricircolo d'aria
- Per il funzionamento a ricircolo è necessario l'utilizzo del kit di ricircolo CleanAir o del normale kit di ricircolo
- Per montaggio ad isola sopra zone di cottura
- Aspirazione perimetrale

Sistema di controllo
- Controllo tramite telecomando
- Regolazione velocità ed illuminazione
- Home Connect
- Controllo tramite piano cottura

Altre caratteristiche
- 3 velocità selezionabili più 2 velocità intensive
- Livello intensivo con reset automatico, 6 min
- Aspirazione intervallata
- Sensore di qualità dell'aria
- Regolazione luminosità
- Illuminazione Softlight
- Funzione riduzione rumore
- Motore BLDC altamente efficiente
- 4 luci LED
- Max. capacità estrazione: 798 m3/h
- Capacità di estrazione in modalità ricircolo: Max. uso normale: 422 m³/h, Intensivo: 656 m³/h
- Rumorosità in modalità ricircolo: Max. uso normale: 63 dB(A) re 1 pW (50 dB(A) re 20 µPa pressione sonora) Intensivo: 72 dB(A) re 1 pW (59 dB(A) re 20 µPa pressione sonora)

Etichetta energetica
- Livello sonoro min./max. a livello di potenza normale: 41/56 dB (A) re 1 pW*
- Classe di efficienza energetica: A*
- Consumo annuo di energia (kWh): 35.3 kWh*
- Classe di efficienza energetica del motore: A*
- Classe di efficienza energetica della illuminazione: A*
- Classe di efficienza energetica del filtro grassi: E*

*In accordo con il Regolamento Delegato (UE) N. 65/2014

N 70
CAPPA ASPIRANTE A SOFFITTO IN ACCIAIO INOX



I90CL46N0

EAN 4242004201717

Caratteristiche principali
- Funzionamento solo a ricircolo d'aria
- Filtro a carboni attivi incluso

Sistema di controllo
- Pulsanti con display a LED
- Funzione postcottura: 30 min di durata
- Aspirazione intervallata
- Aspirazione perimetrale
- Indicatore di saturazione per filtri in metallo e a carbone attivo
- Regolazione luminosità

Altre caratteristiche
- Filtri antigrasso in metallo lavabili in lavastoviglie
- Prolungamento della durata del filtro grazie alla rigenerazione del filtro a carboni
- Controllo tramite telecomando
- Illuminazione 2 x LED da 6 W
- Capacità di estrazione in modalità ricircolo: Max. uso normale: 780 m³/h; Intensivo: 850 m³/h
- Rumorosità in modalità ricircolo: Max. uso normale: 70 dB(A) re 1 pW (56 dB(A) re 20 µPa pressione sonora) Intensivo: 72 dB(A) re 1 pW (58 dB(A) re 20 µPa pressione sonora)

Etichetta energetica
- Livello sonoro min./max. a livello di potenza normale: 41/56 dB (A) re 1 pW*
- Classe di efficienza energetica: A*
- Consumo annuo di energia (kWh): 35.3 kWh*
- Classe di efficienza energetica del motore: A*
- Classe di efficienza energetica della illuminazione: A*
- Classe di efficienza energetica del filtro grassi: E*

*In accordo con il Regolamento Delegato (UE) N. 65/2014

N 70
CAPPA ASPIRANTE A SOFFITTO IN VETRO BIANCO



I95CBS8W0

EAN 4242004235736

Caratteristiche principali
- Funzionamento ad espulsione o a ricircolo d'aria
- Per il funzionamento a ricircolo è necessario l'utilizzo del kit di ricircolo CleanAir o del normale kit di ricircolo
- Per montaggio ad isola sopra zone di cottura
- Aspirazione perimetrale

Sistema di controllo
- Controllo tramite telecomando
- Regolazione velocità ed illuminazione
- Home Connect
- Controllo tramite piano cottura

Altre caratteristiche
- 3 velocità selezionabili più 2 velocità intensive
- Livello intensivo con reset automatico, 6 min
- Aspirazione intervallata
- Sensore di qualità dell'aria
- Regolazione luminosità
- Illuminazione Softlight
- Funzione riduzione rumore
- Motore BLDC altamente efficiente
- 4 luci LED
- Max. capacità estrazione: 798 m3/h
- Capacità di estrazione in modalità ricircolo: Max. uso normale: 422 m³/h, Intensivo: 565 m³/h
- Rumorosità in modalità ricircolo: Max. uso normale: 63 dB(A) re 1 pW (50 dB(A) re 20 µPa pressione sonora) Intensivo: 69 dB(A) re 1 pW (56 dB(A) re 20 µPa pressione sonora)

Etichetta energetica
- Livello sonoro min./max. a livello di potenza normale: 41/56 dB (A) re 1 pW*
- Classe di efficienza energetica: A*
- Consumo annuo di energia (kWh): 35.3 kWh*
- Classe di efficienza energetica del motore: A*
- Classe di efficienza energetica della illuminazione: A*
- Classe di efficienza energetica del filtro grassi: E*

*In accordo con il Regolamento Delegato (UE) N. 65/2014

N 50
CAPPA ASPIRANTE A SOFFITTO IN ACCIAIO INOX



Larghezza (cm) 90 · Estrazione · Ricircolo · Soft Light · LED · Controllo cappa integrato

I95CAQ6N0

EAN 4242004235699

Caratteristiche principali
- Funzionamento ad espulsione o a ricircolo d'aria
- Per il funzionamento a ricircolo è necessario l'utilizzo del kit di ricircolo CleanAir o del normale kit di ricircolo
- Per montaggio ad isola sopra zone di cottura
- Aspirazione perimetrale

Sistema di controllo
- Controllo tramite telecomando
- Regolazione velocità ed illuminazione
- Home Connect
- Controllo tramite piano cottura

Altre caratteristiche
- 3 velocità selezionabili più 2 velocità intensive
- Livello intensivo con reset automatico, 6 min
- Aspirazione intervallata
- Sensore di qualità dell'aria
- Regolazione luminosità
- Illuminazione Softlight
- Funzione riduzione rumore
- Motore BLDC altamente efficiente
- 4 luci LED
- Max. capacità estrazione: 798 m3/h
- Capacità di estrazione in modalità ricircolo: Max. uso normale: 422 m³/h, Intensivo: 565 m³/h
- Rumorosità in modalità ricircolo: Max. uso normale: 63 dB(A) re 1 pW (50 dB(A) re 20 µPa pressione sonora) Intensivo: 69 dB(A) re 1 pW (56 dB(A) re 20 µPa pressione sonora)

Etichetta energetica
- Livello sonoro min./max. a livello di potenza normale: 41/56 dB (A) re 1 pW*
- Classe di efficienza energetica: A*
- Consumo annuo di energia (kWh): 35.3 kWh*
- Classe di efficienza energetica del motore: A*
- Classe di efficienza energetica della illuminazione: A*
- Classe di efficienza energetica del filtro grassi: E*

*In accordo con il Regolamento Delegato (UE) N. 65/2014

N 90
CAPPA ASPIRANTE TELESCOPICA DA PIANO IN VETRO NERO



Larghezza (cm) 90 · Estrazione · Ricircolo · LED

NEFF COLLECTION PARTNER

D95DAP8N0

EAN 4242004230724

Caratteristiche principali
- Per ventilazione del piano di lavoro
- Funzionamento a espulsione o a ricircolo d'aria
- Capacità espulsione aria 530 m³/h con funzionamento normale max., 750 m³/h con stadio intensivo a norma DIN/EN 61591
- Installazione in appoggio o a filo
- Motore a condensazione

Sistema di controllo
- TouchControl per controllo velocità ed illuminazione
- 3 velocità selezionabili più 2 velocità intensive
- Ripristino impostazioni automatico, 5 o 10 min
- Funzione postcottura: 10 min di durata
- Indicatore di saturazione per filtri in metallo e a carbone attivo

Altre caratteristiche
- Filtri antigrasso in metallo, lavabili in lavastoviglie
- Filtro a carboni attivi per ricircolo aria (accessorio)
- Illuminazione modulo LED da 7 W
- Rumorosità in modalità espulsione aria: Max. posizione normale: 62 dB(A) re 1 pW (48 dB(A) re 20 µPa pressione sonora) Intensivo: 67 dB(A) re 1 pW (53 dB(A) re 20 µPa pressione sonora)

Etichetta energetica
- Livello sonoro min./max. a livello di potenza normale: 43/62 dB (A) re 1 pW*
- Classe di efficienza energetica: A*
- Consumo annuo di energia (kWh): 53.5 kWh*
- Classe di efficienza energetica del motore: A*
- Classe di efficienza energetica della illuminazione: A*
- Classe di efficienza energetica del filtro grassi: D*

*In accordo con il Regolamento Delegato (UE) N. 65/2014

N 70
CAPPA ASPIRANTE TELESCOPICA DA PIANO IN ACCIAIO INOX



Larghezza (cm) 90 · Estrazione · Ricircolo · LED

D94DAP6N0

EAN 4242004230717

Caratteristiche principali
- Per ventilazione del piano di lavoro
- Funzionamento a espulsione o a ricircolo d'aria
- Capacità espulsione aria 430 m³/h con funzionamento normale max., 690 m³/h con stadio intensivo a norma DIN/EN 61591
- Installazione in appoggio o a filo
- Motore a condensazione

Sistema di controllo
- TouchControl per controllo velocità ed illuminazione
- 3 velocità selezionabili più 2 velocità intensive
- Ripristino impostazioni automatico, 5 o 10 min
- Funzione postcottura: 10 min di durata
- Indicatore di saturazione per filtri in metallo e a carbone attivo

Altre caratteristiche
- Filtri antigrasso in metallo, lavabili in lavastoviglie
- Filtro a carboni attivi per ricircolo aria (accessorio)
- Illuminazione modulo LED da 7 W
- Rumorosità in modalità espulsione aria: Max. posizione normale: 59 dB(A) re 1 pW (45 dB(A) re 20 µPa pressione sonora) Intensivo: 68 dB(A) re 1 pW (54 dB(A) re 20 µPa pressione sonora)

Etichetta energetica
- Livello sonoro min./max. a livello di potenza normale: 45/59 dB (A) re 1 pW*
- Classe di efficienza energetica: B*
- Consumo annuo di energia (kWh): 63.3 kWh*
- Classe di efficienza energetica del motore: A*
- Classe di efficienza energetica della illuminazione: A*
- Classe di efficienza energetica del filtro grassi: D*

*In accordo con il Regolamento Delegato (UE) N. 65/2014





NEFF COLLECTION PARTNER

I91VT44N0

EAN 4242004210511

Caratteristiche principali

- Acciaio inox
- Tecnologia motore BLDC altamente efficiente
- Funzionamento a espulsione o a ricircolo d'aria
- Per funzionamento a ricircolo è necessario il relativo modulo di ricircolo
- Capacità espulsione aria 540 m³/h con funzionamento normale max., 600 m³/h con stadio intensivo a norma DIN/EN 61591

Sistema di controllo

- Elevata potenza aspirante regolabile elettronicamente
- 3 livelli di potenza, 1 stadio intensivo
- Funzione postcottura: 15 min di durata

Altre caratteristiche

- Filtri antigrasso in metallo, lavabili in lavastoviglie
- Indicatore di saturazione per filtri in metallo e a carbone attivo
- Assorbimento elettrico: 145 W
- Rumorosità in modalità espulsione aria: Max. posizione normale: 67 dB(A) re 1 pW (53 dB(A) re 20 µPa pressione sonora) Intensivo: 70 dB(A) re 1 pW (56 dB(A) re 20 µPa pressione sonora)

Etichetta energetica

- Livello sonoro min./max. a livello di potenza normale: 62/67 dB (A) re 1 pW*
- Classe di efficienza energetica: A*
- Consumo annuo di energia (kWh): 37.4 kWh*
- Classe di efficienza energetica del motore: A*
- Classe di efficienza energetica del filtro grassi: C*

*In accordo con il Regolamento Delegato (UE) N. 65/2014

SCHEMI DI INSTALLAZIONE PER VENTILAZIONE DA PIANO I91VT44N0

Possibilità di combinazione con le corrispondenti dimensioni dell'apparecchio e le dimensioni del foro d'incasso

Tipo di larghezza: (cm)	11	30	40	80
larghezza dell'apparecchio: (mm)	110	306	396	826

elemento di aspirazione	Direzione della conduttura Elemento aspirante		Piano di cottura/ Cappa Domino	A	B	C	D	E
1x11	sinistra o destra		2x30	722	686	754	max. 857*	min. 900
1x11	sinistra o destra		1x30, 1x40**	812	776	844	max. 947*	min. 1000
	1.	2.						
2x11	sinistra	destra	3x30	1138	1102	1238	max. 1408*	2x800
2x11	sinistra	destra	2x30, 1x40**	1228	1192	1328	max. 1498*	2x800
2x11	destra	sinistra	1x80***	1046	1018	1018	max. 1046	1200

* La dimensione può diminuire, quando l'unità di comando viene sostituita.
** La tubazione non deve trovarsi sotto un/una grill per barbecue/friggitrice/teppan-Yaki/grill con pietre di lava.
*** Le unità di comando devono essere posizionate sulla parete del mobile.

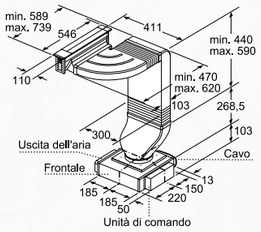

La tubazione non deve trovarsi sotto un/una grill per barbecue/friggitrice/teppan-Yaki/grill con pietre di lava.

L'uscita dell'aria e l'unità di comando sono intercambiabili a vicenda.
In caso di necessità l'unità di comando può essere fissato alla parete del mobile.

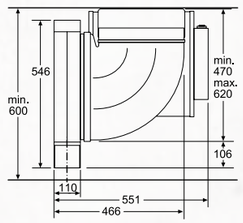

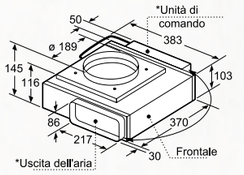

* L'uscita dell'aria e l'unità di comando sono sono intercambiabili a vicenda
In caso di necessità l'unità di comando può essere fissato alla parete del mobile

Vista unità di comando

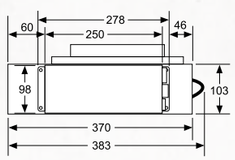

Vista uscita dell'aria

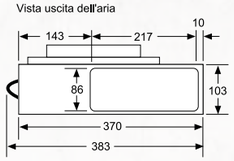

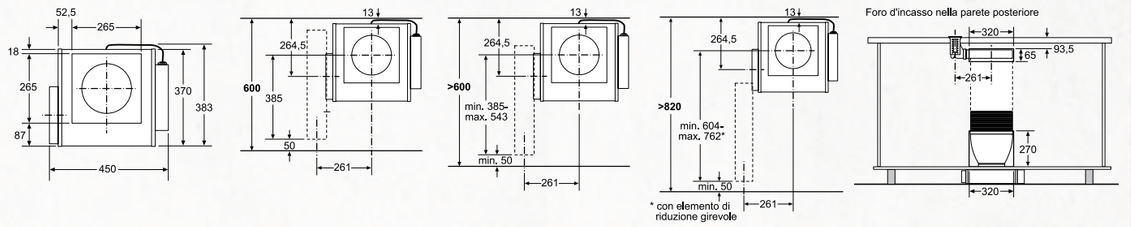

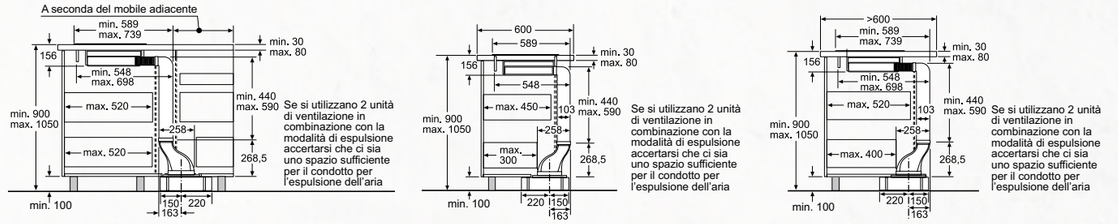

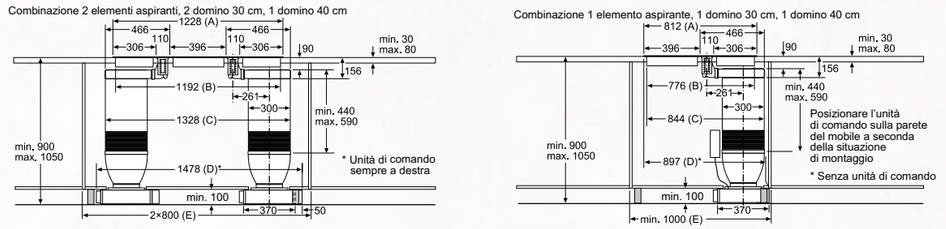

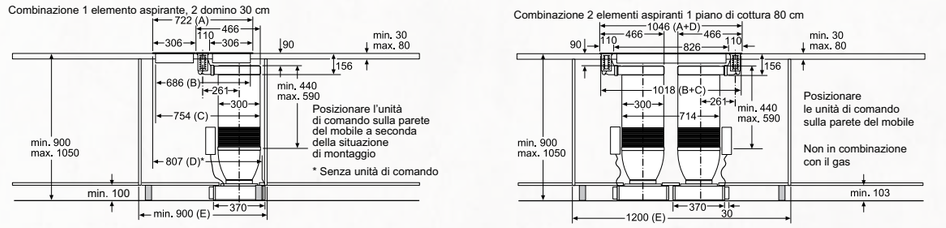

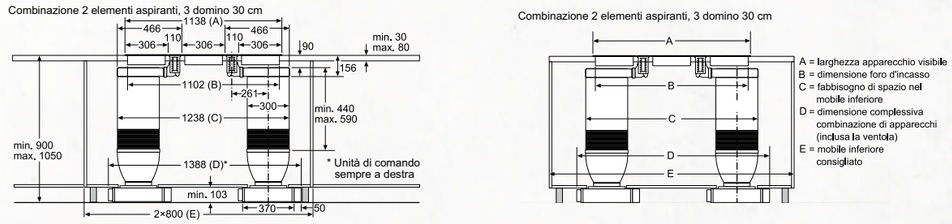

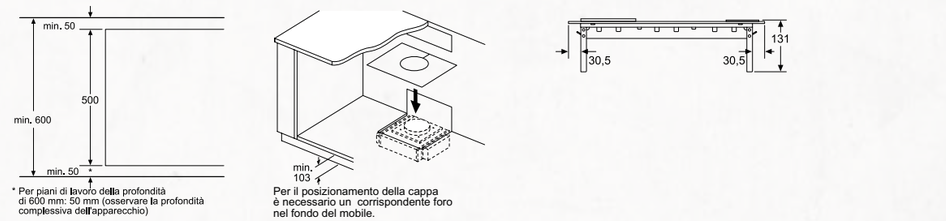

Cappe aspiranti

N 90
CAPPA ASPIRANTE A ISOLA IN ACCIAIO INOX



Larghezza (cm) 90 · Estrazione · Ricircolo · Soft Light · LED · Centralina cappa integrata

NEFF COLLECTION PARTNER

I96BMV5N5

EAN 4242004232186

Caratteristiche principali
- Funzionamento ad espulsione o a ricircolo d'aria
- Per il funzionamento a ricircolo è necessario l'utilizzo del kit di ricircolo CleanAir o del normale kit di ricircolo
- Per montaggio ad isola sopra zone di cottura

Sistema di controllo
- Controllo elettronico TouchControl
- Regolazione velocità ed illuminazione
- Home Connect
- Controllo tramite piano cottura

Altre caratteristiche
- 3 velocità selezionabili più 2 velocità intensive
- Livello intensivo con reset automatico, 6 min
- Sensore di qualità dell'aria
- Regolazione luminosità
- Illuminazione Softlight
- Funzione riduzione rumore
- Motore BLDC altamente efficiente
- 4 luci LED
- Indicatore di saturazione filtri
- Max. capacità estrazione: 867 m3/h
- Capacità di estrazione in modalità ricircolo: Max. uso normale: 313 m³/h, Intensivo: 391 m³/h
- Rumorosità in modalità ricircolo: Max. uso normale: 71 dB(A) re 1 pW (58 dB(A) re 20 µPa pressione sonora) Intensivo: 74 dB(A) re 1 pW (61 dB(A) re 20 µPa pressione sonora)

Etichetta energetica
- Livello sonoro min./max. a livello di potenza normale: 44/54 dB (A) re 1 pW*
- Classe di efficienza energetica: A*
- Consumo annuo di energia (kWh): 35.9 kWh*
- Classe di efficienza energetica del motore: A*
- Classe di efficienza energetica della illuminazione: A*
- Classe di efficienza energetica del filtro grassi: B*

*In accordo con il Regolamento Delegato (UE) N. 65/2014

N 70
CAPPA ASPIRANTE A ISOLA IN ACCIAIO INOX



Larghezza (cm) 90 · Estrazione · Ricircolo · LED

I95BCP2N0

EAN 4242004232261

Caratteristiche principali
- Funzionamento ad espulsione o a ricircolo d'aria
- Per il funzionamento a ricircolo è necessario l'utilizzo del kit di ricircolo CleanAir o del normale kit di ricircolo
- Per montaggio ad isola sopra zone di cottura

Sistema di controllo
- Controllo elettronico TouchControl
- Regolazione velocità ed illuminazione

Altre caratteristiche
- 3 velocità selezionabili più 2 velocità intensive
- Livello intensivo con reset automatico, 6 min
- Sensore di qualità dell'aria
- Regolazione luminosità
- Motore BLDC altamente efficiente
- 4 luci LED
- Indicatore di saturazione filtri
- Max. capacità estrazione: 726 m3/h
- Capacità di estrazione in modalità ricircolo: Max. uso normale: 331 m³/h, Intensivo: 390 m³/h
- Rumorosità in modalità ricircolo: Max. uso normale: 71 dB(A) re 1 pW (58 dB(A) re 20 µPa pressione sonora) Intensivo: 74 dB(A) re 1 pW (61 dB(A) re 20 µPa pressione sonora)

Etichetta energetica
- Livello sonoro min./max. a livello di potenza normale: 34/41 dB (A) re 1 pW*
- Classe di efficienza energetica: A*
- Consumo annuo di energia (kWh): 31.7 kWh*
- Classe di efficienza energetica del motore: A*
- Classe di efficienza energetica della illuminazione: A*
- Classe di efficienza energetica del filtro grassi: B*

*In accordo con il Regolamento Delegato (UE) N. 65/2014

N 90
CAPPA ASPIRANTE A PARETE DESIGNCREATIVE



Larghezza (cm) 90 · Estrazione · Ricircolo · Soft Light · LED · Centralina cappa integrata

NEFF COLLECTION PARTNER

D95FRW1S0

EAN 4242004210191

Caratteristiche principali
- Tecnologia motore BLDC altamente efficiente, 2 motori
- Funzionamento a espulsione o a ricircolo d'aria
- Per il funzionamento a ricircolo è necessario l'utilizzo del kit di ricircolo CleanAir o del normale kit di ricircolo
- Max. capacità estrazione: 730 m³/h
- Capacità espulsione aria 420 m³/h con funzionamento normale max., 730 m³/h con stadio intensivo a norma DIN/EN 61591
- Aspirazione perimetrale
- Sensore di qualità dell'aria
- Mensola d'appoggio

Sistema di controllo
- Controllo elettronico TouchControl
- Home Connect
- Controllo tramite piano cottura
- 3 velocità selezionabili più 2 velocità intensive
- Funzione postcottura: 10 min di durata
- Livello intensivo con reset automatico, 6 min
- Air Fresh: aspirazione intervallata
- Funzione riduzione rumore
- Funzione Powerboost

Altre caratteristiche
- Cornice interna easy to clean
- Filtri antigrasso in metallo, lavabili in lavastoviglie
- Indicatore di saturazione per filtri in metallo e a carbone attivo
- Illuminazione 2 x LED 3 W
- Illuminazione SoftLight
- Rumorosità in modalità espulsione aria: Max. uso normale: 56 dB(A) re 1 pW (42 dB(A) re 20 µPa pressione sonora) Intensivo: 69 dB(A) re 1 pW (56 dB(A) re 20 µPa pressione sonora)

Etichetta energetica
- Livello sonoro min./max. a livello di potenza normale: 42/56 dB (A) re 1 pW*
- Classe di efficienza energetica: A*
- Consumo annuo di energia (kWh): 37.2 kWh*
- Classe di efficienza energetica del motore: A*
- Classe di efficienza energetica della illuminazione: A*
- Classe di efficienza energetica del filtro grassi: B*

*In accordo con il Regolamento Delegato (UE) N. 65/2014

N 70
CAPPA ASPIRANTE A PARETE DESIGNCREATIVE



Larghezza (cm) 90 · Estrazione · Ricircolo · LED

D95FRM1S0

EAN 4242004210160

Caratteristiche principali
- Tecnologia motore BLDC altamente efficiente, 2 motori
- Funzionamento a espulsione o a ricircolo d'aria
- Per il funzionamento a ricircolo è necessario l'utilizzo del kit di ricircolo CleanAir o del normale kit di ricircolo
- Max. capacità estrazione: 730 m³/h
- Capacità espulsione aria 420 m³/h con funzionamento normale max., 730 m³/h con stadio intensivo a norma DIN/EN 61591
- Aspirazione perimetrale
- Sensore di qualità dell'aria
- Mensola d'appoggio

Sistema di controllo
- Controllo elettronico TouchControl
- 3 livelli di potenza, 1 stadio intensivo
- Funzione postcottura: 10 min di durata
- Livello intensivo con reset automatico, 6 min
- Funzione Powerboost

Altre caratteristiche
- Cornice interna easy to clean
- Filtri antigrasso in metallo, lavabili in lavastoviglie
- Indicatore di saturazione per filtri in metallo e a carbone attivo
- Illuminazione 2 x LED 3 W
- Rumorosità in modalità espulsione aria: Max. uso normale: 56 dB(A) re 1 pW (42 dB(A) re 20 µPa pressione sonora) Intensivo: 69 dB(A) re 1 pW (56 dB(A) re 20 µPa pressione sonora)

Etichetta energetica
- Livello sonoro min./max. a livello di potenza normale: 42/56 dB (A) re 1 pW*
- Classe di efficienza energetica: A*
- Consumo annuo di energia (kWh): 38 kWh*
- Classe di efficienza energetica del motore: A*
- Classe di efficienza energetica della illuminazione: A*
- Classe di efficienza energetica del filtro grassi: B*

*In accordo con il Regolamento Delegato (UE) N. 65/2014

N 70
CAPPA ASPIRANTE A PARETE DESIGNCREATIVE



Larghezza (cm) 90 · Estrazione · Ricircolo · LED

D95FRM1H0

EAN 4242004210153

Caratteristiche principali
- Tecnologia motore BLDC altamente efficiente, 2 motori
- Funzionamento a espulsione o a ricircolo d'aria
- Per il funzionamento a ricircolo è necessario l'utilizzo del kit di ricircolo CleanAir o del normale kit di ricircolo
- Max. capacità estrazione: 730 m³/h
- Capacità espulsione aria 420 m³/h con funzionamento normale max., 730 m³/h con stadio intensivo a norma DIN/EN 61591
- Aspirazione perimetrale
- Sensore di qualità dell'aria
- Mensola d'appoggio

Sistema di controllo
- Controllo elettronico TouchControl
- 3 livelli di potenza, 1 stadio intensivo
- Funzione postcottura: 10 min di durata
- Livello intensivo con reset automatico, 6 min
- Funzione Powerboost

Altre caratteristiche
- Cornice interna easy to clean
- Filtri antigrasso in metallo, lavabili in lavastoviglie
- Indicatore di saturazione per filtri in metallo e a carbone attivo
- Illuminazione 2 x LED 3 W
- Rumorosità in modalità espulsione aria: Max. uso normale: 56 dB(A) re 1 pW (42 dB(A) re 20 µPa pressione sonora) Intensivo: 69 dB(A) re 1 pW (56 dB(A) re 20 µPa pressione sonora)

Etichetta energetica
- Livello sonoro min./max. a livello di potenza normale: 42/56 dB (A) re 1 pW*
- Classe di efficienza energetica: A*
- Consumo annuo di energia (kWh): 38 kWh*
- Classe di efficienza energetica del motore: A*
- Classe di efficienza energetica della illuminazione: A*
- Classe di efficienza energetica del filtro grassi: B*

*In accordo con il Regolamento Delegato (UE) N. 65/2014

N 70
CAPPA ASPIRANTE A PARETE DESIGNCREATIVE



Larghezza (cm) 90 · Estrazione · Ricircolo · LED

D95FRM1G0

EAN 4242004210139

Caratteristiche principali
- Tecnologia motore BLDC altamente efficiente, 2 motori
- Funzionamento a espulsione o a ricircolo d'aria
- Per il funzionamento a ricircolo è necessario l'utilizzo del kit di ricircolo CleanAir o del normale kit di ricircolo
- Max. capacità estrazione: 730 m³/h
- Capacità espulsione aria 420 m³/h con funzionamento normale max., 730 m³/h con stadio intensivo a norma DIN/EN 61591
- Aspirazione perimetrale
- Sensore di qualità dell'aria
- Mensola d'appoggio

Sistema di controllo
- Controllo elettronico TouchControl
- 3 livelli di potenza, 1 stadio intensivo
- Funzione postcottura: 10 min di durata
- Livello intensivo con reset automatico, 6 min
- Funzione Powerboost

Altre caratteristiche
- Cornice interna easy to clean
- Filtri antigrasso in metallo, lavabili in lavastoviglie
- Indicatore di saturazione per filtri in metallo e a carbone attivo
- Illuminazione 2 x LED 3 W
- Rumorosità in modalità espulsione aria: Max. uso normale: 56 dB(A) re 1 pW (42 dB(A) re 20 µPa pressione sonora) Intensivo: 69 dB(A) re 1 pW (56 dB(A) re 20 µPa pressione sonora)

Etichetta energetica
- Livello sonoro min./max. a livello di potenza normale: 42/56 dB (A) re 1 pW*
- Classe di efficienza energetica: A*
- Consumo annuo di energia (kWh): 38 kWh*
- Classe di efficienza energetica del motore: A*
- Classe di efficienza energetica della illuminazione: A*
- Classe di efficienza energetica del filtro grassi: B*

*In accordo con il Regolamento Delegato (UE) N. 65/2014

N 70
CAPPA ASPIRANTE A PARETE IN VETRO NERO



Larghezza (cm) 90 · Estrazione · Ricircolo · Soft Light · LED

D95FHP1S0

EAN 4242004210047

Caratteristiche principali
- Tecnologia motore BLDC altamente efficiente, 2 motori
- Funzionamento a espulsione o a ricircolo d'aria
- Per il funzionamento a ricircolo è necessario l'utilizzo del kit di ricircolo CleanAir o del normale kit di ricircolo
- Max. capacità estrazione: 710 m³/h
- Capacità espulsione aria 410 m³/h con funzionamento normale max., 710 m³/h con stadio intensivo a norma DIN/EN 61591

Sistema di controllo
- Controllo elettronico TouchControl
- 3 velocità selezionabili più 2 velocità intensive
- Funzione postcottura: 10 min di durata
- Livello intensivo con reset automatico, 6 min
- Air Fresh: aspirazione intervallata
- Funzione riduzione rumore
- Funzione Powerboost

Altre caratteristiche
- Cornice interna easy to clean
- Filtri antigrasso in metallo, lavabili in lavastoviglie
- Indicatore di saturazione per filtri in metallo e a carbone attivo
- Illuminazione 2 x LED 1,5 W
- Illuminazione SoftLight
- Rumorosità in modalità espulsione aria: Max. uso normale: 57 dB(A) re 1 pW (44 dB(A) re 20 µPa pressione sonora) Intensivo: 70 dB(A) re 1 pW (56 dB(A) re 20 µPa pressione sonora)

Etichetta energetica
- Livello sonoro min./max. a livello di potenza normale: 44/57 dB (A) re 1 pW*
- Classe di efficienza energetica: A*
- Consumo annuo di energia (kWh): 38.4 kWh*
- Classe di efficienza energetica del motore: A*
- Classe di efficienza energetica della illuminazione: A*
- Classe di efficienza energetica del filtro grassi: B*

*In accordo con il Regolamento Delegato (UE) N. 65/2014

N 90
CAPPA ASPIRANTE A PARETE IN VETRO NERO



Larghezza (cm) 90 · Estrazione · Ricircolo · Soft Light · LED · Centralino cappa integrato

NEFF COLLECTION PARTNER

D96IMW1N0

EAN 4242004210351

Caratteristiche principali
- Tecnologia motore BLDC altamente efficiente
- Funzionamento a espulsione o a ricircolo d'aria
- Per il funzionamento a ricircolo è necessario l'utilizzo del kit di ricircolo CleanAir o del normale kit di ricircolo
- Max. capacità estrazione: 730 m³/h
- Capacità espulsione aria 460 m³/h con funzionamento normale max., 840 m³/h con stadio intensivo a norma DIN/EN 61591
- Aspirazione perimetrale
- Sensore di qualità dell'aria

Sistema di controllo
- Home Connect
- Controllo tramite piano cottura
- TouchControl per controllo velocità ed illuminazione
- 3 velocità selezionabili più 2 velocità intensive
- Funzione postcottura: 10 min di durata
- Livello intensivo con reset automatico, 6 min
- Air Fresh: aspirazione intervallata
- Funzione riduzione rumore
- Funzione Powerboost

Altre caratteristiche
- Cornice interna easy to clean
- Filtri antigrasso in metallo, lavabili in lavastoviglie
- Indicatore di saturazione per filtri in metallo e a carbone attivo
- Illuminazione 2 x LED 3 W
- Illuminazione SoftLight
- Rumorosità in modalità espulsione aria: Max. uso normale: 54 dB(A) re 1 pW (40 dB(A) re 20 µPa pressione sonora) Intensivo: 65 dB(A) re 1 pW (51 dB(A) re 20 µPa pressione sonora)

Etichetta energetica
- Livello sonoro min./max. a livello di potenza normale: 41/54 dB (A) re 1 pW*
- Classe di efficienza energetica: A*
- Consumo annuo di energia (kWh): 28 kWh*
- Classe di efficienza energetica del motore: A*
- Classe di efficienza energetica della illuminazione: A*
- Classe di efficienza energetica del filtro grassi: B*

*In accordo con il Regolamento Delegato (UE) N. 65/2014

N 90
CAPPA ASPIRANTE A PARETE IN VETRO NERO





NEFF COLLECTION PARTNER

D95IMW1N0

EAN 4242004210269

Caratteristiche principali
- Tecnologia motore BLDC altamente efficiente
- Funzionamento a espulsione o a ricircolo d'aria
- Per il funzionamento a ricircolo è necessario l'utilizzo del kit di ricircolo CleanAir o del normale kit di ricircolo
- Max. capacità estrazione: 730 m³/h
- Capacità espulsione aria 460 m³/h con funzionamento normale max., 730 m³/h con stadio intensivo a norma DIN/EN 61591
- Aspirazione perimetrale

Sistema di controllo
- Controllo elettronico TouchControl
- 3 velocità selezionabili più 2 velocità intensive
- Regolazione luminosità
- Funzione postcottura: 10 min di durata
- Livello intensivo con reset automatico, 6 min
- Air Fresh: aspirazione intervallata
- Funzione riduzione rumore
- Funzione Powerboost

Altre caratteristiche
- Cornice interna easy to clean
- Filtri antigrasso in metallo, lavabili in lavastoviglie
- Indicatore di saturazione per filtri in metallo e a carbone attivo
- Illuminazione 2 x LED 1,5 W
- Illuminazione SoftLight
- Rumorosità in modalità espulsione aria: Max. uso normale: 54 dB(A) re 1 pW (40 dB(A) re 20 µPa pressione sonora)
  Intensivo: 65 dB(A) re 1 pW (50 dB(A) re 20 µPa pressione sonora)

Etichetta energetica
- Livello sonoro min./max. a livello di potenza normale: 44/54 dB (A) re 1 pW*
- Classe di efficienza energetica: A*
- Consumo annuo di energia (kWh): 26.3 kWh*
- Classe di efficienza energetica del motore: A*
- Classe di efficienza energetica della illuminazione: A*
- Classe di efficienza energetica del filtro grassi: B*

*In accordo con il Regolamento Delegato (UE) N. 65/2014

N 50
CAPPA ASPIRANTE A PARETE IN VETRO NERO





D95IHM1S0

EAN 4242004210214

Caratteristiche principali
- Design inclinato
- Funzionamento a espulsione o a ricircolo d'aria
- Per il funzionamento a ricircolo è necessario l'utilizzo del kit di ricircolo CleanAir o del normale kit di ricircolo
- Aspirazione perimetrale

Sistema di controllo
- Controllo elettronico TouchControl
- 3 velocità selezionabili più 1 velocità intensiva
- Regolazione velocità ed illuminazione
- Livello intensivo con reset automatico, 6 min

Altre caratteristiche
- Filtri antigrasso in metallo, lavabili in lavastoviglie
- Indicatore di saturazione per filtri in metallo e a carbone attivo
- Illuminazione 2 x LED
- Max. capacità estrazione: 680 m3/h
- Capacità di estrazione in modalità ricircolo:
  Max. uso normale: 390 m³/h, Intensivo: 560 m³/h
- Rumorosità in modalità ricircolo: Max. uso normale: 66 dB(A) re 1 pW (52 dB(A) re 20 µPa pressione sonora)
  Intensivo: 75 dB(A) re 1 pW (61 dB(A) re 20 µPa pressione sonora)

Etichetta energetica
- Livello sonoro min./max. a livello di potenza normale: 50/57 dB (A) re 1 pW*
- Classe di efficienza energetica: A*
- Consumo annuo di energia (kWh): 52.8 kWh*
- Classe di efficienza energetica del motore: A*
- Classe di efficienza energetica della illuminazione: A*
- Classe di efficienza energetica del filtro grassi: C*

*In accordo con il Regolamento Delegato (UE) N. 65/2014

N 90
CAPPA ASPIRANTE A PARETE IN ACCIAIO INOX





NEFF COLLECTION PARTNER

D96BMV5N5

EAN 4242004232179

Caratteristiche principali
- Funzionamento a espulsione o a ricircolo d'aria
- Per il funzionamento a ricircolo è necessario l'utilizzo del kit di ricircolo CleanAir o del normale kit di ricircolo
- Frontalino in vetro nero

Sistema di controllo
- Controllo elettronico TouchControl
- 3 velocità selezionabili più 2 velocità intensive
- Regolazione luminosità
- Regolazione velocità ed illuminazione
- Home Connect
- Controllo tramite piano cottura
- Livello intensivo con reset automatico, 6 min
- Sensore di qualità dell'aria
- Funzione riduzione rumore

Altre caratteristiche
- Indicatore di saturazione per filtri
- Illuminazione 3 luci LED
- Illuminazione SoftLight
- Motore BLDC altamente efficiente
- Max. capacità estrazione: 843 m3/h
- Capacità di estrazione in modalità ricircolo:
  Max. uso normale: 311 m³/h, Intensivo: 385 m³/h
- Rumorosità in modalità ricircolo: Max. uso normale: 69 dB(A) re 1 pW (56 dB(A) re 20 µPa pressione sonora)
  Intensivo: 74 dB(A) re 1 pW (61 dB(A) re 20 µPa pressione sonora)

Etichetta energetica
- Livello sonoro min./max. a livello di potenza normale: 46/55 dB (A) re 1 pW*
- Classe di efficienza energetica: A*
- Consumo annuo di energia (kWh): 33.1 kWh*
- Classe di efficienza energetica del motore: A*
- Classe di efficienza energetica della illuminazione: A*
- Classe di efficienza energetica del filtro grassi: B*

*In accordo con il Regolamento Delegato (UE) N. 65/2014

N 70
CAPPA ASPIRANTE A PARETE IN ACCIAIO INOX





D95BMP5N0

EAN 4242004234906

Caratteristiche principali
- Funzionamento a espulsione o a ricircolo d'aria
- Per il funzionamento a ricircolo è necessario l'utilizzo del kit di ricircolo CleanAir o del normale kit di ricircolo
- Frontalino in vetro nero

Sistema di controllo
- Controllo elettronico TouchControl
- 3 velocità selezionabili più 2 velocità intensive
- Regolazione luminosità
- Regolazione velocità ed illuminazione
- Livello intensivo con reset automatico, 6 min

Altre caratteristiche
- Indicatore di saturazione per filtri
- Illuminazione 3 luci LED
- Illuminazione SoftLight
- Motore BLDC altamente efficiente
- Max. capacità estrazione: 702 m3/h
- Capacità di estrazione in modalità ricircolo:
  Max. uso normale: 324 m³/h, Intensivo: 378 m³/h
- Rumorosità in modalità ricircolo: Max. uso normale: 70 dB(A) re 1 pW (57 dB(A) re 20 µPa pressione sonora)
  Intensivo: 73 dB(A) re 1 pW (60 dB(A) re 20 µPa pressione sonora)

Etichetta energetica
- Livello sonoro min./max. a livello di potenza normale: 45/55 dB (A) re 1 pW*
- Classe di efficienza energetica: A*
- Consumo annuo di energia (kWh): 33.6 kWh*
- Classe di efficienza energetica del motore: A*
- Classe di efficienza energetica della illuminazione: A*
- Classe di efficienza energetica del filtro grassi: B*

*In accordo con il Regolamento Delegato (UE) N. 65/2014

N 70
CAPPA ASPIRANTE A PARETE IN ACCIAIO INOX





D95BCP2N0

EAN 4242004232254

Caratteristiche principali
- Funzionamento a espulsione o a ricircolo d'aria
- Per il funzionamento a ricircolo è necessario l'utilizzo del kit di ricircolo CleanAir o del normale kit di ricircolo

Sistema di controllo
- Controllo elettronico TouchControl
- 3 velocità selezionabili più 2 velocità intensive
- Regolazione luminosità
- Regolazione velocità ed illuminazione
- Livello intensivo con reset automatico, 6 min

Altre caratteristiche
- Indicatore di saturazione per filtri
- Illuminazione 3 luci LED
- Illuminazione SoftLight
- Motore BLDC altamente efficiente
- Max. capacità estrazione: 718 m3/h
- Capacità di estrazione in modalità ricircolo: Max. uso normale: 330 m³/h, Intensivo: 390 m³/h
- Rumorosità in modalità ricircolo: Max. uso normale: 70 dB(A) re 1 pW (57 dB(A) re 20 µPa pressione sonora) Intensivo: 73 dB(A) re 1 pW (60 dB(A) re 20 µPa pressione sonora)

Etichetta energetica
- Livello sonoro min./max. a livello di potenza normale: 45/55 dB (A) re 1 pW*
- Classe di efficienza energetica: A*
- Consumo annuo di energia (kWh): 33.6 kWh*
- Classe di efficienza energetica del motore: A*
- Classe di efficienza energetica della illuminazione: A*
- Classe di efficienza energetica del filtro grassi: B*

*In accordo con il Regolamento Delegato (UE) N. 65/2014

N 50
CAPPA ASPIRANTE A PARETE IN ACCIAIO INOX





D95BHM4N0

EAN 4242004223054

Caratteristiche principali
- Frontalino in vetro nero
- Funzionamento a espulsione o a ricircolo d'aria
- Per il funzionamento a ricircolo è necessario l'utilizzo del kit di ricircolo CleanAir o del normale kit di ricircolo

Sistema di controllo
- Controllo elettronico TouchControl
- 3 velocità selezionabili più 1 velocità intensiva
- Regolazione velocità ed illuminazione
- Livello intensivo con reset automatico, 6 min

Altre caratteristiche
- Filtri antigrasso in metallo, lavabili in lavastoviglie
- Illuminazione 2 x LED
- Max. capacità estrazione: 710 m3/h
- Capacità di estrazione in modalità ricircolo: Max. uso normale: 320 m³/h, Intensivo: 370 m³/h
- Rumorosità in modalità ricircolo: Max. uso normale: 74 dB(A) re 1 pW (62 dB(A) re 20 µPa pressione sonora) Intensivo: 77 dB(A) re 1 pW (65 dB(A) re 20 µPa pressione sonora)

Etichetta energetica
- Livello sonoro min./max. a livello di potenza normale: 52/65 dB (A) re 1 pW*
- Classe di efficienza energetica: B*
- Consumo annuo di energia (kWh): 59.5 kWh*
- Classe di efficienza energetica del motore: A*
- Classe di efficienza energetica della illuminazione: A*
- Classe di efficienza energetica del filtro grassi: B*

*In accordo con il Regolamento Delegato (UE) N. 65/2014

N 50
CAPPA ASPIRANTE A PARETE IN ACCIAIO INOX





D94BHM1N0

EAN 4242004222439

Caratteristiche principali
- Frontalino in vetro nero
- Funzionamento a espulsione o a ricircolo d'aria
- Per il funzionamento a ricircolo è necessario l'utilizzo del kit di ricircolo CleanAir o del normale kit di ricircolo

Sistema di controllo
- Controllo elettronico TouchControl
- 3 livelli di potenza, 1 stadio intensivo regolabili Touch Control
- Livello intensivo con reset automatico, 6 min

Altre caratteristiche
- Filtri antigrasso in metallo, lavabili in lavastoviglie
- Illuminazione 2 x LED 1,5W
- Capacità di estrazione aria: Max. uso normale: 360 m³/h, Intensivo: 580 m³/h
- Rumorosità in modalità ricircolo: Max. uso normale: 60 dB(A) re 1 pW (48 dB(A) re 20 µPa pressione sonora) Intensivo: 70 dB(A) re 1 pW (58 dB(A) re 20 µPa pressione sonora)

Etichetta energetica
- Livello sonoro min./max. a livello di potenza normale: 48/60 dB (A) re 1 pW*
- Classe di efficienza energetica: A*
- Consumo annuo di energia (kWh): 43.9 kWh*
- Classe di efficienza energetica del motore: A*
- Classe di efficienza energetica della illuminazione: A*
- Classe di efficienza energetica del filtro grassi: D*

*In accordo con il Regolamento Delegato (UE) N. 65/2014

N 30
CAPPA ASPIRANTE A PARETE IN ACCIAIO INOX





D94BBC0N0

EAN 4242004224167

Caratteristiche principali
- Funzionamento a espulsione o a ricircolo d'aria
- Per il funzionamento a ricircolo è necessario l'utilizzo del kit di ricircolo CleanAir o del normale kit di ricircolo

Sistema di controllo
- 3 livelli di potenza, 1 stadio intensivo
- Comandi con pulsanti

Altre caratteristiche
- Filtri antigrasso in metallo, lavabili in lavastoviglie
- Illuminazione 2 x LED 1,5W
- Capacità di estrazione aria: Max. uso normale: 590 m³/h,
- Rumorosità in modalità espulsione aria: Max. uso normale: 70 dB(A) re 1 pW (58 dB(A) re 20 µPa pressione sonora)

Etichetta energetica
- Livello sonoro min./max. a livello di potenza normale: 49/70 dB (A) re 1 pW*
- Classe di efficienza energetica: A*
- Consumo annuo di energia (kWh): 43.4 kWh*
- Classe di efficienza energetica del motore: A*
- Classe di efficienza energetica della illuminazione: A*
- Classe di efficienza energetica del filtro grassi: C*

*In accordo con il Regolamento Delegato (UE) N. 65/2014

N 50
CAPPA ASPIRANTE A PARETE IN ACCIAIO INOX



Larghezza (cm) 90 · Estrazione · Ricircolo · LED

D95QFM4N0

EAN 4242004223061

Caratteristiche principali
- Frontalino in vetro nero
- Funzionamento a espulsione o a ricircolo d'aria
- Per il funzionamento a ricircolo è necessario l'utilizzo del kit di ricircolo CleanAir o del normale kit di ricircolo

Sistema di controllo
- Controllo elettronico TouchControl
- 3 livelli di potenza, 1 stadio intensivo
- Livello intensivo con reset automatico, 6 min

Altre caratteristiche
- Filtri antigrasso in metallo, lavabili in lavastoviglie
- Copertura filtro in acciaio, lavabile in lavastoviglie
- Illuminazione 2 x LED 1,5W
- Capacità di estrazione aria:
  Max. uso normale: 460 m³/h, Intensivo: 740 m³/h
- Rumorosità in modalità ricircolo: Max. uso normale: 64 dB(A) re 1 pW (52 dB(A) re 20 µPa pressione sonora)
  Intensivo: 73 dB(A) re 1 pW (61 dB(A) re 20 µPa pressione sonora)

Etichetta energetica
- Livello sonoro min./max. a livello di potenza normale: 50/64 dB (A) re 1 pW*
- Classe di efficienza energetica: A*
- Consumo annuo di energia (kWh): 53.9 kWh*
- Classe di efficienza energetica del motore: A*
- Classe di efficienza energetica della illuminazione: A*
- Classe di efficienza energetica del filtro grassi: B*

*In accordo con il Regolamento Delegato (UE) N. 65/2014

N 50
CAPPA ASPIRANTE A PARETE IN VETRO NERO



Larghezza (cm) 60 · Estrazione · Ricircolo · LED

D65IHM1S0

EAN 4242004210023

Caratteristiche principali
- Design inclinato
- Funzionamento a espulsione o a ricircolo d'aria
- Per il funzionamento a ricircolo è necessario l'utilizzo del kit di ricircolo CleanAir o del normale kit di ricircolo
- Aspirazione perimetrale

Sistema di controllo
- Controllo elettronico TouchControl
- 3 velocità selezionabili più 1 velocità intensiva
- Regolazione velocità ed illuminazione
- Livello intensivo con reset automatico, 6 min

Altre caratteristiche
- Regolazione luminosità
- Illuminazione 2 luci LED
- Max. capacità estrazione: 660 m3/h
- Capacità di estrazione in modalità ricircolo:
  Max. uso normale: 380 m³/h, Intensivo: 570 m³/h
- Rumorosità in modalità ricircolo: Max. uso normale: 67 dB(A) re 1 pW (54 dB(A) re 20 µPa pressione sonora)
  Intensivo: 74 dB(A) re 1 pW (61 dB(A) re 20 µPa pressione sonora)

Etichetta energetica
- Livello sonoro min./max. a livello di potenza normale: 34/43 dB (A) re 1 pW*
- Classe di efficienza energetica: A*
- Consumo annuo di energia (kWh): 52.5 kWh*
- Classe di efficienza energetica del motore: A*
- Classe di efficienza energetica della illuminazione: A*
- Classe di efficienza energetica del filtro grassi: C*

*In accordo con il Regolamento Delegato (UE) N. 65/2014

N 70
CAPPA ASPIRANTE A PARETE IN ACCIAIO INOX



Larghezza (cm) 60 · Estrazione · Ricircolo · LED

D65BMP5N0

EAN 4242004234883

Caratteristiche principali
- Funzionamento a espulsione o a ricircolo d'aria
- Per il funzionamento a ricircolo è necessario l'utilizzo del kit di ricircolo CleanAir o del normale kit di ricircolo
- Frontalino in vetro nero

Sistema di controllo
- Controllo elettronico TouchControl
- 3 velocità selezionabili più 1 velocità intensiva
- Regolazione velocità ed illuminazione
- Livello intensivo con reset automatico, 6 min

Altre caratteristiche
- Regolazione luminosità
- Illuminazione 2 luci LED
- Max. capacità estrazione: 660 m3/h
- Capacità di estrazione in modalità ricircolo:
  Max. uso normale: 380 m³/h, Intensivo: 570 m³/h
- Rumorosità in modalità ricircolo: Max. uso normale: 67 dB(A) re 1 pW (54 dB(A) re 20 µPa pressione sonora)
  Intensivo: 74 dB(A) re 1 pW (61 dB(A) re 20 µPa pressione sonora)

Etichetta energetica
- Livello sonoro min./max. a livello di potenza normale: 34/43 dB (A) re 1 pW*
- Classe di efficienza energetica: A*
- Consumo annuo di energia (kWh): 52.5 kWh*
- Classe di efficienza energetica del motore: A*
- Classe di efficienza energetica della illuminazione: A*
- Classe di efficienza energetica del filtro grassi: C*

*In accordo con il Regolamento Delegato (UE) N. 65/2014

N 30
CAPPA ASPIRANTE A PARETE IN ACCIAIO INOX



Larghezza (cm) 60 · Estrazione · Ricircolo · LED

D64BBC0N0

EAN 4242004223016

Caratteristiche principali
- Funzionamento a espulsione o a ricircolo d'aria
- Per il funzionamento a ricircolo è necessario l'utilizzo del kit di ricircolo CleanAir o del normale kit di ricircolo

Sistema di controllo
- 3 livelli di potenza regolabili tramite pulsanti

Altre caratteristiche
- Filtri antigrasso in metallo, lavabili in lavastoviglie
- Illuminazione 2 x LED 1,5W
- Capacità di estrazione aria: Max. uso normale: 590 m³/h
- Rumorosità in modalità ricircolo: Max. uso normale: 69 dB(A) re 1 pW (57 dB(A) re 20 µPa pressione sonora)

Etichetta energetica
- Livello sonoro min./max. a livello di potenza normale: 48/69 dB (A) re 1 pW*
- Classe di efficienza energetica: A*
- Consumo annuo di energia (kWh): 44.2 kWh*
- Classe di efficienza energetica del motore: A*
- Classe di efficienza energetica della illuminazione: A*
- Classe di efficienza energetica del filtro grassi: B*

*In accordo con il Regolamento Delegato (UE) N. 65/2014

Cappe aspiranti

N 30
CAPPA ASPIRANTE A PARETE IN ACCIAIO INOX



Larghezza (cm) 60 · Estrazione · Ricircolo · LED

D62PBC0N0

EAN 4242004221296

Caratteristiche principali
- Funzionamento a espulsione o a ricircolo d'aria
- Per il funzionamento a ricircolo è necessario l'utilizzo del kit di ricircolo CleanAir o del normale kit di ricircolo

Sistema di controllo
- 3 livelli di potenza regolabili tramite pulsanti

Altre caratteristiche
- Filtri antigrasso in metallo, lavabili in lavastoviglie
- Illuminazione 2 x LED 1,5W
- Capacità di estrazione aria: Max. uso normale: 360 m³/h
- Rumorosità in modalità ricircolo: Max. uso normale: 66 dB(A) re 1 pW (54 dB(A) re 20 µPa pressione sonora)

Etichetta energetica
- Livello sonoro min./max. a livello di potenza normale: 50/66 dB (A) re 1 pW*
- Classe di efficienza energetica: C*
- Consumo annuo di energia (kWh): 51.4 kWh*
- Classe di efficienza energetica del motore: E*
- Classe di efficienza energetica della illuminazione: A*
- Classe di efficienza energetica del filtro grassi: C*

*In accordo con il Regolamento Delegato (UE) N. 65/2014

N 90
CAPPA ASPIRANTE TELESCOPICA IN ACCIAIO INOX



Larghezza (cm) 90 · Estrazione · Ricircolo · LED

NEFF COLLECTION PARTNER

D49PU54X0

EAN 4242004197614

Caratteristiche principali
- Tecnologia motore BLDC altamente efficiente, 2 motori
- Funzionamento a espulsione o a ricircolo d'aria
- Per il funzionamento a ricircolo è necessario l'utilizzo del kit di ricircolo CleanAir o del normale kit di ricircolo
- Capacità espulsione aria 400 m³/h con funzionamento normale max., 700 m³/h con stadio intensivo a norma DIN/EN 61591
- Frontalino in vetro nero
- Per installazione in pensili larghezza 60 o 90 cm

Sistema di controllo
- Controllo Touch con funzione automatica
- Funzione postcottura: 10 min di durata
- Livello intensivo con reset automatico, 6 min
- Aspirazione intervallata

Altre caratteristiche
- Filtri antigrasso in metallo, lavabili in lavastoviglie
- Indicatore di saturazione per filtri in metallo e a carbone attivo
- Illuminazione 2 x LED 3 W
- Rumorosità in modalità espulsione aria: Max. uso normale: 54 dB(A) re 1 pW (40 dB(A) re 20 µPa pressione sonora)
  Intensivo: 66 dB(A) re 1 pW (52 dB(A) re 20 µPa pressione sonora)

Etichetta energetica
- Livello sonoro min./max. a livello di potenza normale: 42/54 dB (A) re 1 pW*
- Classe di efficienza energetica: A*
- Consumo annuo di energia (kWh): 34.7 kWh*
- Classe di efficienza energetica del motore: A*
- Classe di efficienza energetica della illuminazione: A*
- Classe di efficienza energetica del filtro grassi: B*

*In accordo con il Regolamento Delegato (UE) N. 65/2014

N 30
CAPPA ASPIRANTE TELESCOPICA GRIGIO METALLIZZATO



Larghezza (cm) 60 · Estrazione · Ricircolo

D46BR22X0

EAN 4242004195979

Caratteristiche principali
- Funzionamento a espulsione o a ricircolo d'aria
- Per il funzionamento a ricircolo è necessario l'utilizzo del kit di ricircolo CleanAir o del normale kit di ricircolo
- Estensione telescopica in vetro con possibilità di applicare un listello decorativo sul frontalino
- Per installazione in pensili larghezza 60 cm

Sistema di controllo
- 3 livelli di potenza regolabili tramite pulsanti

Altre caratteristiche
- Filtri antigrasso in metallo, lavabili in lavastoviglie
- Illuminazione alogena 2 x 20 W
- Capacità di estrazione aria: Max. uso normale: 400 m³/h
- Rumorosità in modalità ricircolo: Max. uso normale: 68 dB(A) re 1 pW (54 dB(A) re 20 µPa pressione sonora)

Etichetta energetica
- Livello sonoro min./max. a livello di potenza normale: 59/68 dB (A) re 1 pW*
- Classe di efficienza energetica: C*
- Consumo annuo di energia (kWh): 105.7 kWh*
- Classe di efficienza energetica del motore: C*
- Classe di efficienza energetica della illuminazione: E*
- Classe di efficienza energetica del filtro grassi: B*

*In accordo con il Regolamento Delegato (UE) N. 65/2014

N 30
CAPPA ASPIRANTE TELESCOPICA GRIGIO METALLIZZATO



Larghezza (cm) 60 · Estrazione · Ricircolo

D46BR12X5

EAN 4242004237662

Caratteristiche principali
- Funzionamento a espulsione o a ricircolo d'aria
- Per il funzionamento a ricircolo è necessario l'utilizzo del kit di ricircolo CleanAir o del normale kit di ricircolo
- Estensione telescopica in vetro con possibilità di applicare un listello decorativo sul frontalino

Sistema di controllo
- 2 livelli di potenza regolabili tramite pulsanti

Altre caratteristiche
- Filtri antigrasso in metallo, lavabili in lavastoviglie
- Illuminazione alogena 2 x 20 W
- Capacità di estrazione aria: Max. uso normale: 310 m³/h
- Capacità di estrazione in modalità ricircolo:
  Max. uso normale: 170 m³/h
- Rumorosità in modalità ricircolo: Max. uso normale: 72 dB(A) re 1 pW (60 dB(A) re 20 µPa pressione sonora)

Etichetta energetica
- Livello sonoro min./max. a livello di potenza normale: 58/64 dB (A) re 1 pW*
- Classe di efficienza energetica: D*
- Consumo annuo di energia (kWh): 68.2 kWh*
- Classe di efficienza energetica del motore: D*
- Classe di efficienza energetica della illuminazione: E*
- Classe di efficienza energetica del filtro grassi: C*

*In accordo con il Regolamento Delegato (UE) N. 65/2014

N 70
CAPPA ASPIRANTE A SCOMPARSA IN ACCIAIO INOX



Larghezza (cm) 86 · Estrazione · Ricircolo · LED

D58ML66N1

EAN 4242004238300

Caratteristiche principali
- Funzionamento a espulsione o a ricircolo d'aria
- Per il funzionamento a ricircolo è necessario l'utilizzo del kit di ricircolo CleanAir o del normale kit di ricircolo
- Aspirazione perimetrale
- Motore BLDC altamente efficiente

Sistema di controllo
- 3 livelli di potenza più 1 intensivo regolabili tramite pulsanti
- Livello intensivo con reset automatico, 6 min

Altre caratteristiche
- Filtri antigrasso in metallo, lavabili in lavastoviglie
- Illuminazione 2 x LED 1 W
- Capacità di estrazione in modalità ricircolo: Max. uso normale: 310 m^3/h
- Rumorosità in modalità ricircolo: Max. uso normale: 71 dB(A) re 1 pW (58 dB(A) re 20 µPa pressione sonora) Intensivo: 75 dB(A) re 1 pW (65 dB(A) re 20 µPa pressione sonora)

Etichetta energetica
- Livello sonoro min./max. a livello di potenza normale: 41/64 dB (A) re 1 pW*
- Classe di efficienza energetica: A++*
- Consumo annuo di energia (kWh): 25.5 kWh*
- Classe di efficienza energetica del motore: A*
- Classe di efficienza energetica della illuminazione: A*
- Classe di efficienza energetica del filtro grassi: D*

*In accordo con il Regolamento Delegato (UE) N. 65/2014

N 50
CAPPA ASPIRANTE A SCOMPARSA IN ACCIAIO INOX



Larghezza (cm) 70 · Estrazione · Ricircolo

D57MH56N0

EAN 4242004186922

Caratteristiche principali
- Funzionamento a espulsione o a ricircolo d'aria
- Per il funzionamento a ricircolo è necessario l'utilizzo del kit di ricircolo CleanAir o del normale kit di ricircolo
- Aspirazione perimetrale
- Per installazione in un mobile da cucina

Sistema di controllo
- 3 livelli di potenza più 1 intensivo regolabili tramite pulsanti
- Livello intensivo con reset automatico, 6 min

Altre caratteristiche
- Filtri antigrasso in metallo, lavabili in lavastoviglie
- Illuminazione 2 x LED 1 W
- Capacità di estrazione aria: Max. uso normale: 630 m^3/h, Intensivo: 730 m^3/h
- Rumorosità in modalità ricircolo: Max. uso normale: 66 dB(A) re 1 pW (52 dB(A) re 20 µPa pressione sonora) Intensivo: 69 dB(A) re 1 pW (55 dB(A) re 20 µPa pressione sonora)

Etichetta energetica
- Livello sonoro min./max. a livello di potenza normale: 53/66 dB (A) re 1 pW*
- Classe di efficienza energetica: C*
- Consumo annuo di energia (kWh): 105.7 kWh*
- Classe di efficienza energetica del motore: C*
- Classe di efficienza energetica della illuminazione: A*
- Classe di efficienza energetica del filtro grassi: D*

*In accordo con il Regolamento Delegato (UE) N. 65/2014

N 30
CAPPA ASPIRANTE A SCOMPARSA GRIGIO METALLIZZATO



Larghezza (cm) 75 · Estrazione · Ricircolo

D5855X1

EAN 4242004237143

Caratteristiche principali
- Funzionamento a espulsione o a ricircolo d'aria
- Adatta all'incasso in pensili di 70 cm di larghezza e 35 cm di profondità

Sistema di controllo
- 3 livelli di potenza più 1 intensivo regolabili tramite pulsanti

Altre caratteristiche
- Filtri antigrasso in metallo, lavabili in lavastoviglie
- Illuminazione 2 x LED 2,15 W
- Capacità di estrazione in modalità ricircolo: Max. uso normale: 313 m^3/h, Intensivo: 391 m^3/h
- Rumorosità in modalità ricircolo: Max. uso normale: 71 dB(A) re 1 pW (58 dB(A) re 20 µPa pressione sonora) Intensivo: 75 dB(A) re 1 pW (65 dB(A) re 20 µPa pressione sonora)

Etichetta energetica
- Livello sonoro min./max. a livello di potenza normale: 41/64 dB (A) re 1 pW*
- Classe di efficienza energetica: A++*
- Consumo annuo di energia (kWh): 25.5 kWh*
- Classe di efficienza energetica del motore: A*
- Classe di efficienza energetica della illuminazione: A*
- Classe di efficienza energetica del filtro grassi: D*

*In accordo con il Regolamento Delegato (UE) N. 65/2014

N 30
CAPPA ASPIRANTE SOTTOPENSILE IN ACCIAIO INOX



Larghezza (cm) 53 · Estrazione · Ricircolo

D51NAA1C0

EAN 4242004234425

Caratteristiche principali
- Funzionamento a espulsione o a ricircolo d'aria

Sistema di controllo
- 3 livelli di potenza

Altre caratteristiche
- Filtri antigrasso in metallo, lavabili in lavastoviglie
- Illuminazione 2 x LED 3 W
- Max. capacità estrazione: 300 m3/h
- Capacità di estrazione in modalità ricircolo: Max. uso normale: 300 m^3/h
- Rumorosità in modalità ricircolo: Max. uso normale: 65 dB(A) re 1 pW (51 dB(A) re 20 µPa pressione sonora)

Etichetta energetica
- Livello sonoro min./max. a livello di potenza normale: 46/61 dB (A) re 1 pW*
- Classe di efficienza energetica: D*
- Consumo annuo di energia (kWh): 66.7 kWh*
- Classe di efficienza energetica del motore: E*
- Classe di efficienza energetica della illuminazione: D*
- Classe di efficienza energetica del filtro grassi: D*

*In accordo con il Regolamento Delegato (UE) N. 65/2014

Cappe aspiranti

N 30
CAPPA ASPIRANTE SOTTOPENSILE IN ACCIAIO INOX





D60LAA0N1

EAN 4242004238164

Caratteristiche principali
- Funzionamento a espulsione o a ricircolo d'aria
- Deflettore in vetro per vapori di sfiato

Sistema di controllo
- 3 livelli di potenza regolabili tramite cursore

Altre caratteristiche
- Filtri antigrasso in tessuto
- Illuminazione 1 x LED 4 W
- Max. capacità estrazione: 250 m3/h
- Capacità di estrazione in modalità ricircolo: Max. uso normale: 80 m^3/h
- Rumorosità in modalità ricircolo: Max. uso normale: 77 dB(A) re 1 pW (63 dB(A) re 20 µPa pressione sonora)

Etichetta energetica
- Livello sonoro min./max. a livello di potenza normale: 53/68 dB (A) re 1 pW*
- Classe di efficienza energetica: D*
- Consumo annuo di energia (kWh): 69.3 kWh*
- Classe di efficienza energetica del motore: E*
- Classe di efficienza energetica della illuminazione: E*
- Classe di efficienza energetica del filtro grassi: D*

*In accordo con il Regolamento Delegato (UE) N. 65/2014

SCHEMI DI INSTALLAZIONE PER CAPPE ASPIRANTI

I97CQS9S5, I95CBS8W0, I95CAQ6N0

Lo scarico della ventola può essere ruotato in tutte le quattro direzioni

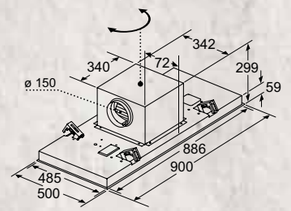

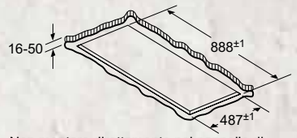

Non montare direttamente nel pannello di cartongesso o in materiali da costruzione leggeri simili del controsoffitto. È necessaria un'adeguata sottostruttura che sia fissata saldamente nella copertura in calcestruzzo.

I25CBS8W0

Lo scarico della ventola può essere ruotato in tutte le quattro direzioni

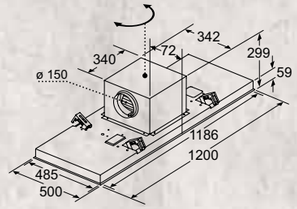

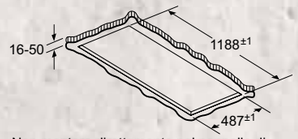

Non montare direttamente nel pannello di cartongesso o in materiali da costruzione leggeri simili del controsoffitto. È necessaria un'adeguata sottostruttura che sia fissata saldamente nella copertura in calcestruzzo.

I90CL46N0

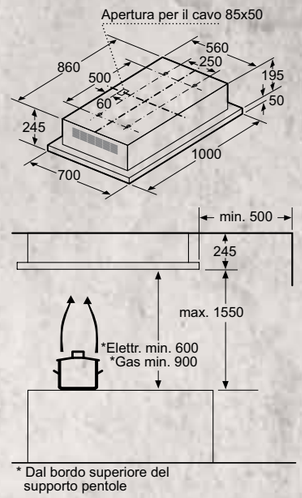

* Dal bordo superiore del supporto pentole

I97CQS9S5, I95CBS8W0, I95CAQ6N0, I25CBS8W0

Espulsione

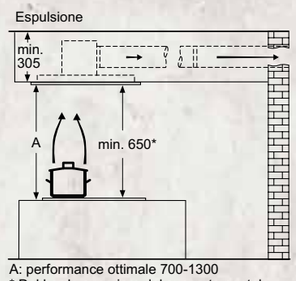

A: performance ottimale 700-1300
* Dal bordo superiore del supporto pentole

Ricircolo

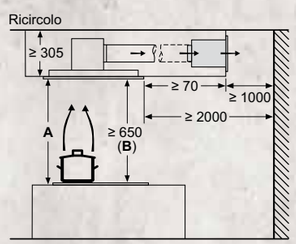

A: Performance ottimale 700-1500
B: Dal bordo superiore del supporto pentole

Ricircolo

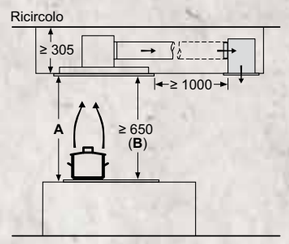

A: Performance ottimale 700-1500
B: Dal bordo superiore del supporto pentole

D95DAP8N0, D94DAP6N0

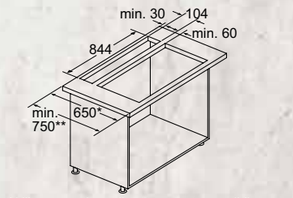

Utilizzo con piano di cottura a gas possibile solo in modalità espulsione.
Potenza massima complessiva 13,7 kW.
* 650 mm di profondità solo in combinazione con piani di cottura stretti.
** min. 750 mm per piani di cottura con 500 mm di profondità dell'apertura.

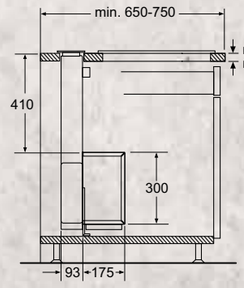

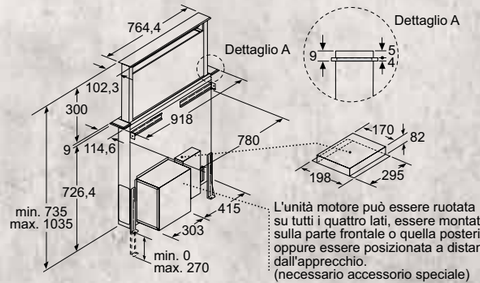

L'unità motore può essere ruotata su tutti i quattro lati, essere montata sulla parte frontale o quella posteriore oppure essere posizionata a distanza dall'apprecchio.
(necessario accessorio speciale)

SCHEMI DI INSTALLAZIONE PER CAPPE ASPIRANTI

I96BMV5N5, I95BCP2N0

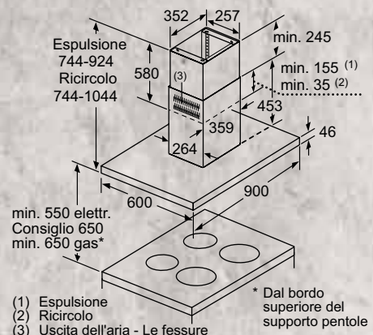

(1) Espulsione
(2) Ricircolo
(3) Uscita dell'aria - Le fessure dell'espulsione devono essere montate rivolte verso il basso

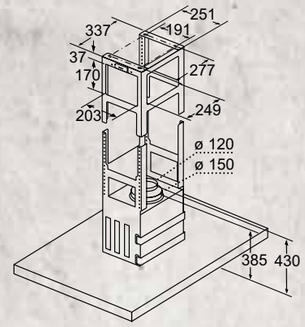

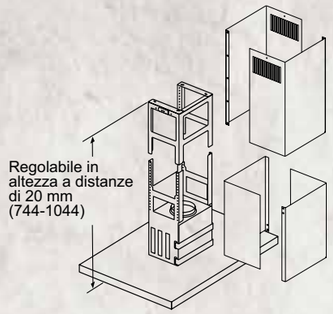

D95FRW1S0, D95FRM1S0, D95FRM1H0, D95FRM1G0

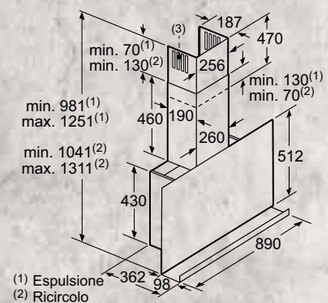

(1) Espulsione
(2) Ricircolo
(3) Uscita dell'aria - Le fessure dell'espulsione devono essere montate rivolte verso il basso

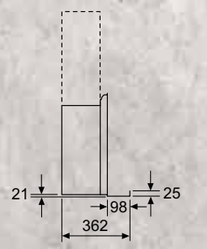

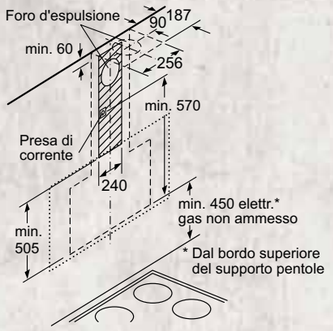

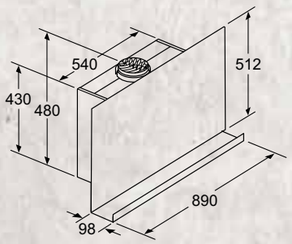

Apparecchio in modalità ricircolo senza canale necessario set per ricircolo

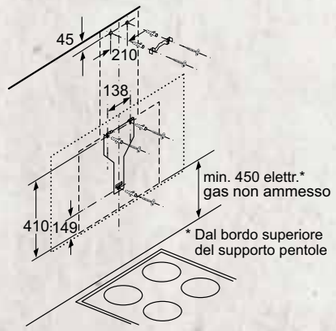

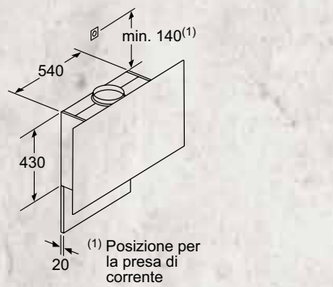

Osservare lo spessore massimo della parete posteriore.

SCHEMI DI INSTALLAZIONE PER CAPPE ASPIRANTI

D95FHP1S0

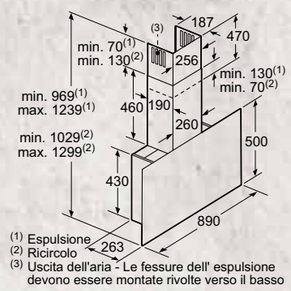

(1) Espulsione
(2) Ricircolo
(3) Uscita dell'aria - Le fessure dell' espulsione devono essere montate rivolte verso il basso

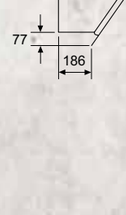

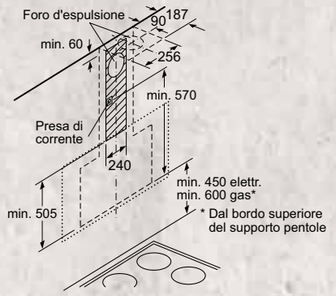

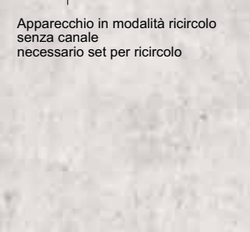

Apparecchio in modalità ricircolo senza canale necessario set per ricircolo

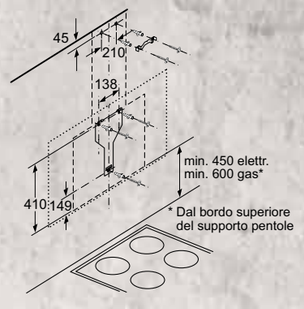



Osservare lo spessore massimo della parete posteriore.

D96IMW1N0, D95IMW1N0

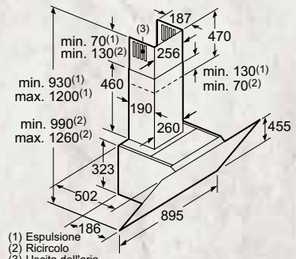

(1) Espulsione
(2) Ricircolo
(3) Uscita dell'aria - Le fessure dell'espulsione devono essere montate rivolte verso il basso

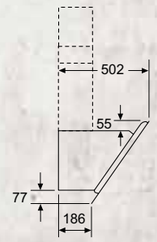

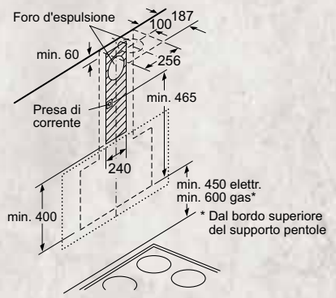

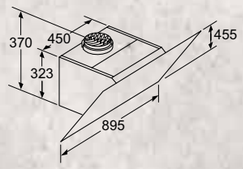

Apparecchio in modalità ricircolo senza canale necessario set per ricircolo

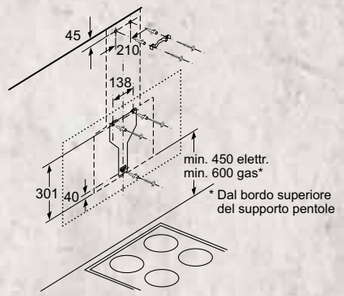

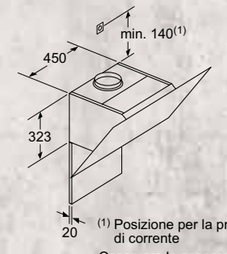

Osservare lo spessore massimo della parete posteriore.

SCHEMI DI INSTALLAZIONE PER CAPPE ASPIRANTI

D95IHM1S0

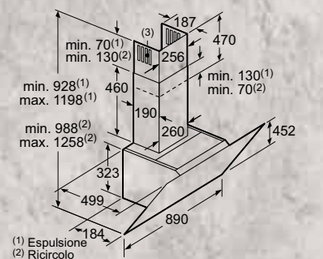

(1) Espulsione
(2) Ricircolo
(3) Uscita dell'aria - Le fessure dell'espulsione devono essere montate rivolte verso il basso

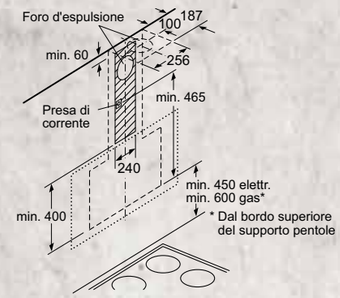

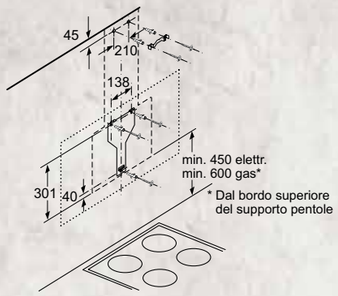

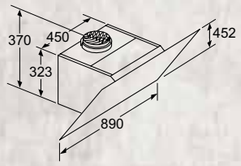

Apparecchio in modalità ricircolo senza canale necessario set per ricircolo

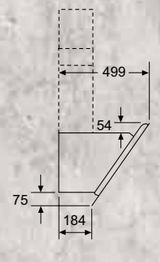

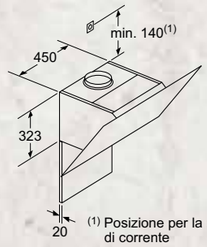

(1) Posizione per la presa di corrente

Osservare lo spessore massimo della parete posteriore.

D96BMV5N5, D95BMP5N0, D95BCP2N0

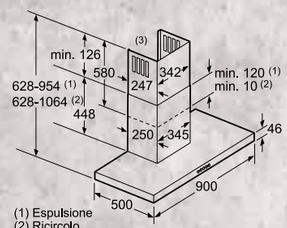

(1) Espulsione
(2) Ricircolo
(3) Uscita dell'aria - Le fessure dell'espulsione devono essere montate rivolte verso il basso

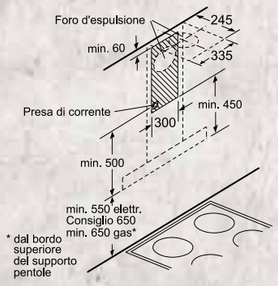

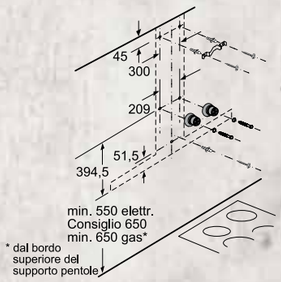

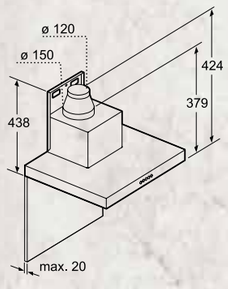

D94BHM1N0, D95BHM4N0, D94BBC0N0

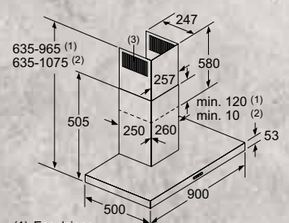

(1) Espulsione
(2) Ricircolo
(3) Uscita dell'aria - Le fessure dell'espulsione devono essere montate rivolte verso il basso

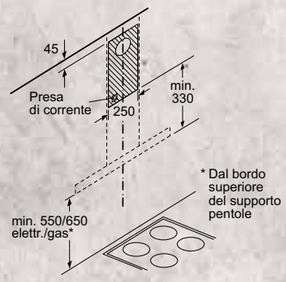

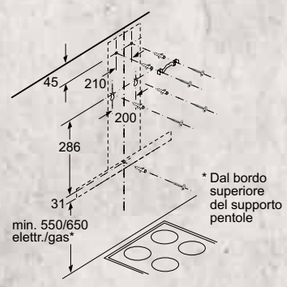

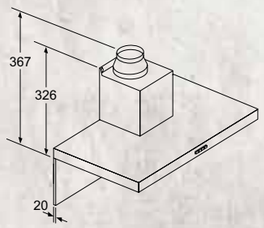

In caso di utilizzo di una parete posteriore bisogna tenere in considerazione il design dell'apparecchio.

SCHEMI DI INSTALLAZIONE PER CAPPE ASPIRANTI

D95QFM4N0

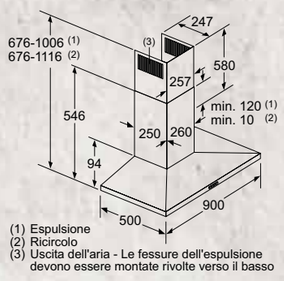

(1) Espulsione
(2) Ricircolo
(3) Uscita dell'aria - Le fessure dell'espulsione devono essere montate rivolte verso il basso

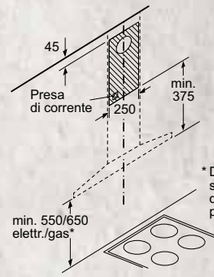

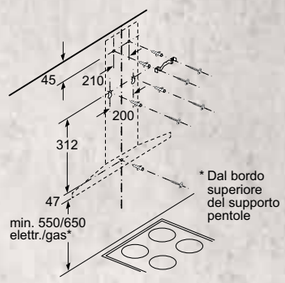

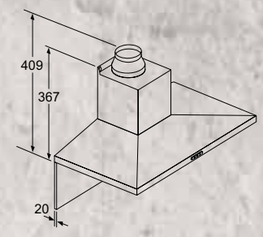

In caso di utilizzo di una parete posteriore bisogna tenere in considerazione il design dell'apparecchio.

D65IHM1S0

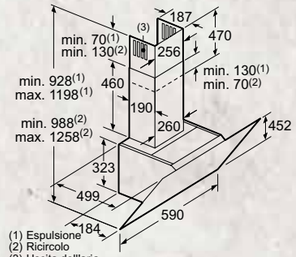

(1) Espulsione
(2) Ricircolo
(3) Uscita dell'aria - Le fessure dell'espulsione devono essere montate rivolte verso il basso

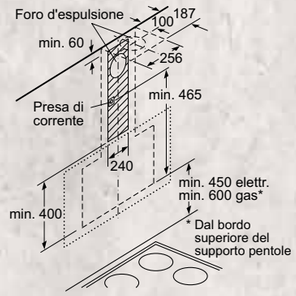

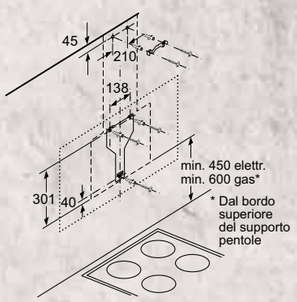

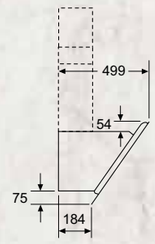

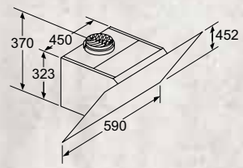

Apparecchio in modalità ricircolo senza canale necessario set per ricircolo

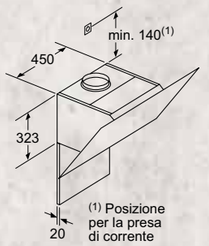

(1) Posizione per la presa di corrente

Osservare lo spessore massimo della parete posteriore.

D65BMP5N0

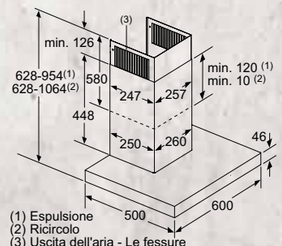

(1) Espulsione
(2) Ricircolo
(3) Uscita dell'aria - Le fessure dell'espulsione devono essere montate rivolte verso il basso

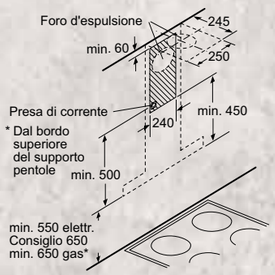

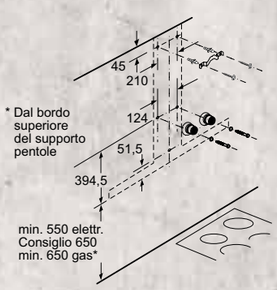

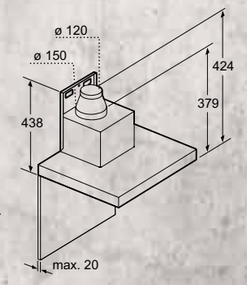

Cappe aspiranti

SCHEMI DI INSTALLAZIONE PER CAPPE ASPIRANTI

D64BBC0N0

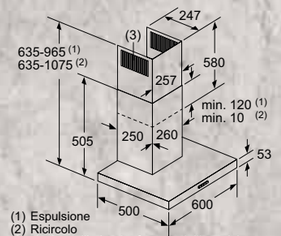

(1) Espulsione
(2) Ricircolo
(3) Uscita dell'aria - Le fessure dell'espulsione devono essere montate rivolte verso il basso

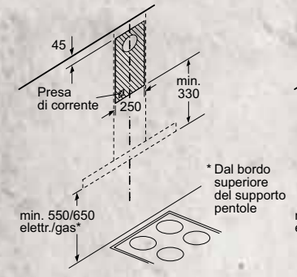

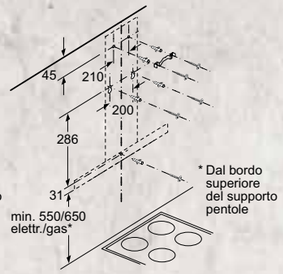

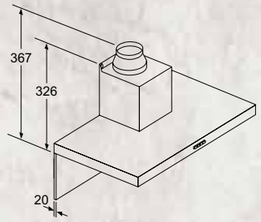

In caso di utilizzo di una parete posteriore bisogna tenere in considerazione il design dell'apparecchio.

D64BBC0N0

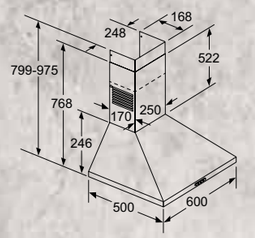

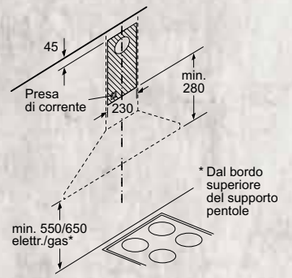

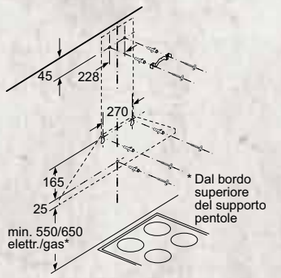

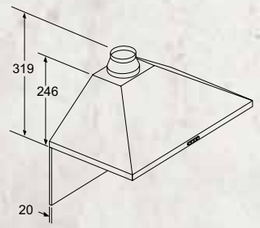

In caso di utilizzo di una parete posteriore bisogna tenere in considerazione il design dell'apparecchio.

D46BR22X0, D46BR12X5

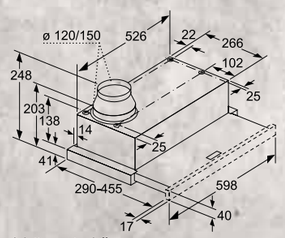

Adattamento della profondità del filtro estraibile possibile fino a 29 mm

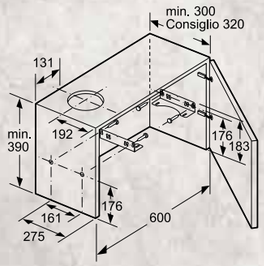

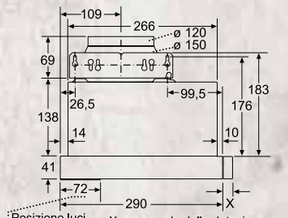

Pannello parete posteriore impossibile in caso di montaggio a filo della parete

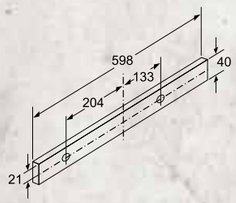

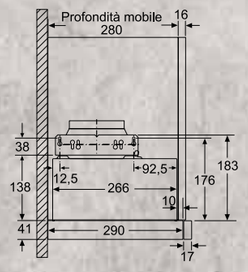

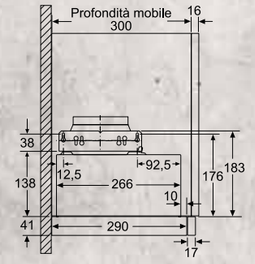

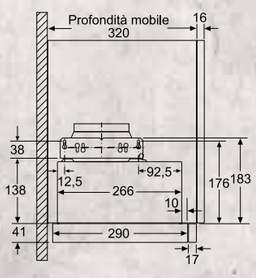

SCHEMI DI INSTALLAZIONE PER CAPPE ASPIRANTI

D49PU54X0

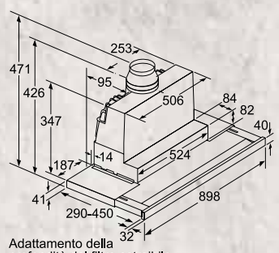

Adattamento della profondità del filtro estraibile possibile fino a 29 mm

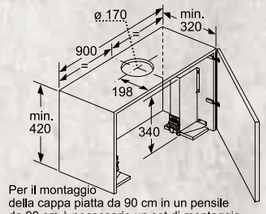

Per il montaggio della cappa piatta da 90 cm in un pensile da 90 cm è necessario un set di montaggio. Entrambi gli angolari di montaggio vengono avvitati a destra e a sinistra nel mobile. Montaggio in base alla mascherina.

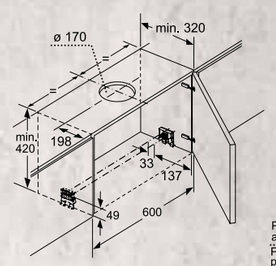

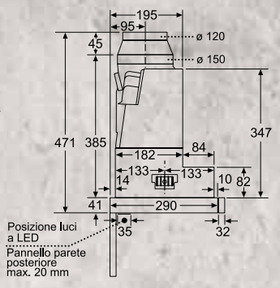

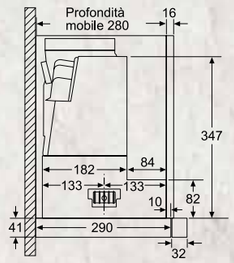

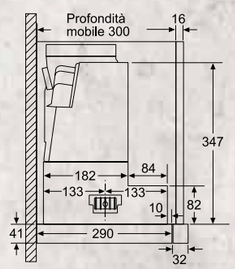

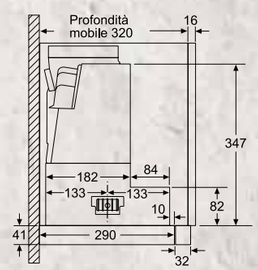

D49PU54X0 : INSTALLAZIONE CON SISTEMA DI SCORRIMENTO VERSO IL BASSO/CON MODULO A RICIRCOLO

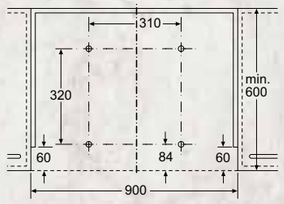

Sistemazione apparecchio tramite Sistema per scorrimento verso il basso. Installazione a muro.

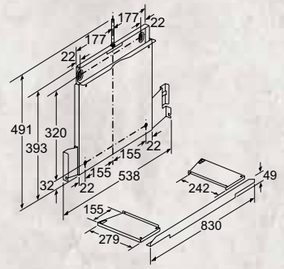

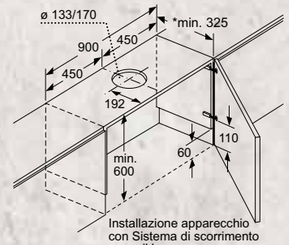

Installazione apparecchio con Sistema di scorrimento verso il basso

*vedere tabella

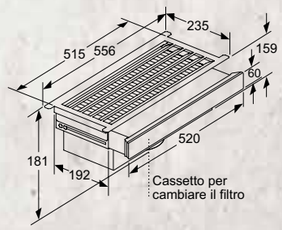

Cassetto per cambiare il filtro

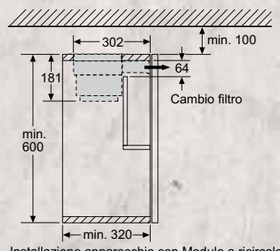

Installazione apparecchio con Modulo a ricircolo

Installazione apparecchio con Modulo a ricircolo

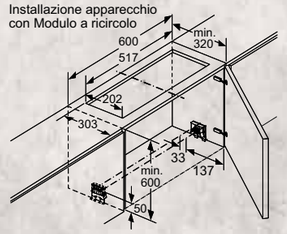

Il Modulo a ricircolo non può essere installato in un mobile a movimento basculante

Installazione apparecchio con Modulo a ricircolo

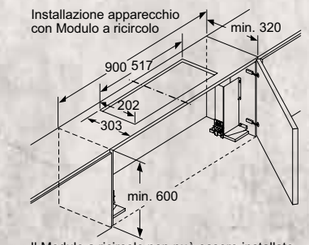

Il Modulo a ricircolo non può essere installato in un mobile a movimento basculante

Tabella di installazione per gli apparecchi larghi 90 cm e Sistema di scorrimento verso il basso

Design apparecchio	Profondità apparecchio con Sistema di scorrimento verso il basso	Profondità maniglia (X)	Profondità di installazione	Profondità mobile
Design A	305	17	322	min. 325
	305	22	327	min. 330
	305	32	337	min. 340

Misure in mm

SCHEMI DI INSTALLAZIONE PER CAPPE ASPIRANTI

D58ML66N1

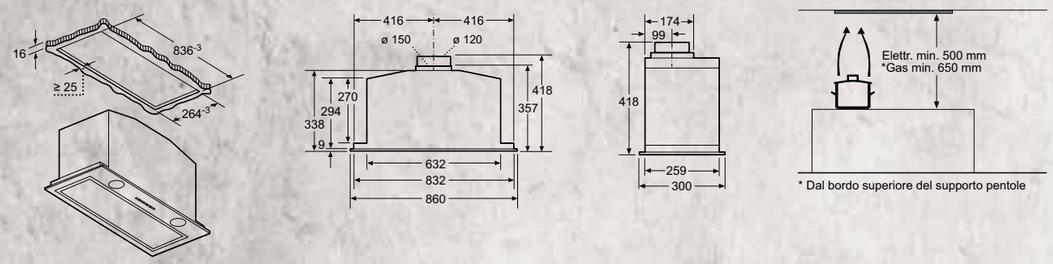

D57MH56N0

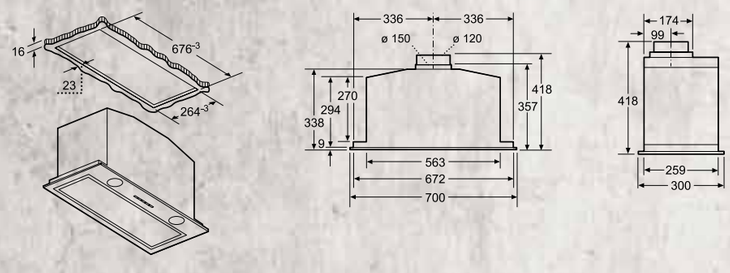

D5855X1

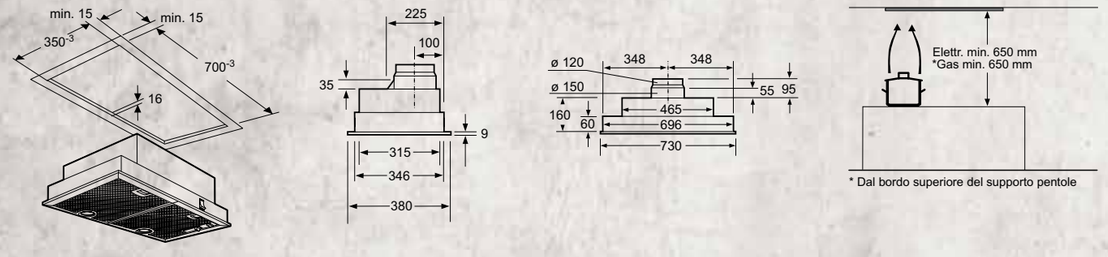

D5855X1

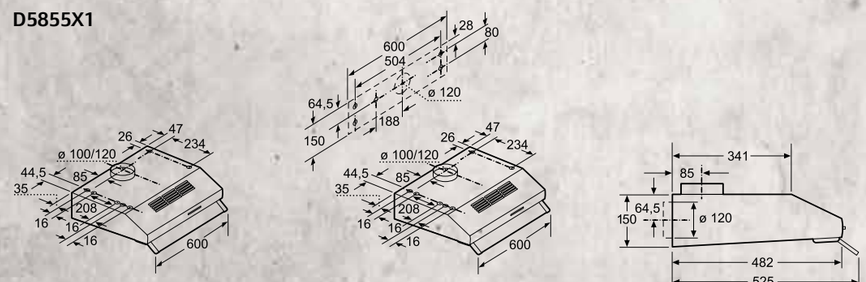

D51NAA1C0

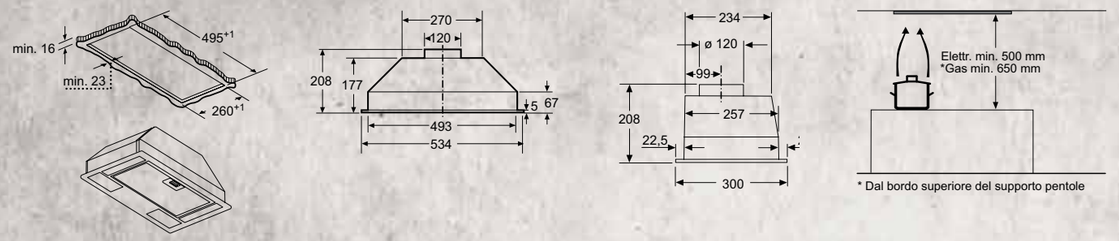

GLI ACCESSORI SPECIALI PER CAPPE ASPIRANTI

	Modello	Descrizione
	**Z5170X1** EAN 4242004131267	FILTRO A CARBONI ATTIVI Abbinabile alle cappe aspiranti: I97CQS9S5, I25CBS8W0, I95CBS8W0, I95CAQ6N0, I96BMV5N5, I95BCP2N0, D96BMV5N5, D95BMP5N0, D95BCP2N0, D94BHM1N0, D94BBC0N0, D95QFM4N0 D65IHM1S0, D65BMP5N0, D64BBC0N0, D95IHM1S0, D95BHM4N0
	**Z54CP00X0** EAN 4242004210443	FILTRO A CARBONI ATTIVI Abbinabile alla cappa aspirante: I90CL46N0
	**Z5102X1** EAN 4242004143710	FILTRO A CARBONI ATTIVI Abbinabile alle cappe aspiranti: I96BMV5N5, I95BCP2N0, D96BMV5N5, D95BMP5N0, D95BCP2N0
	**Z51AIA0X0** EAN 4242004214533	FILTRO A CARBONI ATTIVI Abbinabile alle cappe aspiranti: D65IHM1S0, D95IHM1S, D96IMW1N0, D95IMW1N0
	**Z5138X1** EAN 4242004160571	FILTRO A CARBONI ATTIVI Abbinabile alla cappa aspirante: D62PBC0N0
	**Z51INA0X0** EAN 4242004236580	FILTRO A CARBONI ATTIVI Abbinabile alla cappa aspirante: D51NAA1C0
	**Z5155X0** EAN 4242004073291	FILTRO A CARBONI ATTIVI Abbinabile alla cappa aspirante: D5855X1
	**Z5101X0** EAN 4242004185765	FILTRO A CARBONI ATTIVI Abbinabile alla cappa aspirante: D60LAA0N1
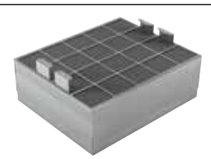	**Z50XXP0X0** EAN 4242004214465	FILTRO A CARBONI ATTIVI RIGENERABILE CLEANAIR Abbinabile alle cappe aspiranti: I97CQS9S5, I25CBS8W0, I95CBS8W0, I95CAQ6N0, I96BMV5N5, I95BCP2N0, D96BMV5N5, D95BMP5N0, D95BCP2N0, D65IHM1S0, D65BMP5N0, D95IHM1S0, D95BHM4N0

GLI ACCESSORI SPECIALI PER CAPPE ASPIRANTI

	Modello	Descrizione
	**Z52JCC0N0** EAN 4242004236139	MODULO PER FUNZIONAMENTO A RICIRCOLO CLEANAIR INCLUSIVO DI FILTRO A CARBONI ATTIVI Abbinabile alle cappe aspiranti: I97CQS9S5, I25CBS8W0, I95CBS8W0, I95CAQ6N0
	**Z52JCD0N0** EAN 4242004236153	MODULO PER FUNZIONAMENTO A RICIRCOLO CLEANAIR INCLUSIVO DI FILTRO A CARBONI ATTIVI RIGENERABILE Abbinabile alle cappe aspiranti: I97CQS9S5, I25CBS8W0, I95CBS8W0, I95CAQ6N0
	**Z5286X0** EAN 4242004171621	KIT PER FUNZIONAMENTO A RICIRCOLO CLEANAIR Abbinabile alle cappe aspiranti: I96BMV5N5, I95BCP2N0
	**Z5276X0** EAN 4242004171645	KIT PER FUNZIONAMENTO A RICIRCOLO CLEANAIR Abbinabile alle cappe aspiranti: D96BMV5N5, D95BMP5N0, D95BCP2N0
	**Z5270X0** EAN 4242004171683	KIT PER FUNZIONAMENTO A RICIRCOLO CLEANAIR Abbinabile alle cappe aspiranti: D94BHM1N0, D94BBC0N0, D95QFM4N0, D65BMP5N0, D64BBC0N0, D95BHM4N0
	**Z51AXC0N0** EAN 4242004216162	KIT PER FUNZIONAMENTO A RICIRCOLO CLEANAIR Abbinabile alle cappe aspiranti: D65IHM1S0, D95IHM1S0
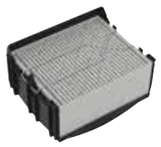	**Z51FXI0X0** EAN 4242004224549	KIT CLEAN AIR INCLUSIVO DI FILTRO AI CARBONI ATTIVI (ADATTO AD ASSORBIRE ANCHE L'ODORE DI PESCE) Abbinabile alle cappe aspiranti: D94BHM1N0, D94BBC0N0, D95QFM4N0, D64BBC0N0
	**Z51FXI0X5** EAN 4242004235941	KIT CLEANAIR INCLUSIVO DI FILTRO A CARBONI ATTIVI Abbinabile alle cappe aspiranti: D96BMV5N5, D95BMP5N0, D95BCP2N0, D65BMP5N0, D95BHM4N0
	**Z51FXJ0X5** EAN 4242004235958	KIT CLEANAIR INCLUSIVO DI FILTRO A CARBONI ATTIVI RIGENERABILE Abbinabile alle cappe aspiranti: D96BMV5N5, D95BMP5N0, D95BCP2N0, D65BMP5N0, D95BHM4N0

GLI ACCESSORI SPECIALI PER CAPPE ASPIRANTI

	Modello	Descrizione
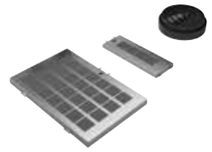	**Z51AIR0X0** EAN 4242004214557	KIT PER FUNZIONAMENTO A RICIRCOLO CON FILTRO A CARBONI ATTIVI RIGENERATIVO. INSTALLAZIONE SENZA COMIGNOLO Abbinabile alle cappe aspiranti: D65IHM1S0, D95IHM1S0, D96IMW1N0, D95IMW1N0
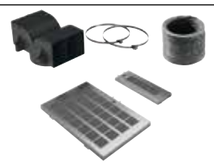	**Z51AIS0X0** EAN 4242004214564	KIT PER FUNZIONAMENTO A RICIRCOLO CON FILTRO A CARBONI ATTIVI RIGENERABILE CLEANAIR Abbinabile alle cappe aspiranti: D65IHM1S0, D95IHM1S0
	**Z51AIT0X0** EAN 4242004214571	KIT PER FUNZIONAMENTO A RICIRCOLO CON FILTRO A CARBONI ATTIVI. INSTALLAZIONE SENZA COMIGNOLO Abbinabile alle cappe aspiranti: D65IHM1S0, D95IHM1S0, D96IMW1N0, D95IMW1N0
	**Z51AIU0X0** EAN 4242004214588	KIT PER FUNZIONAMENTO A RICIRCOLO CON FILTRO A CARBONI ATTIVI Abbinabile alle cappe aspiranti: D65IHM1S0, D95IHM1S0
	**Z54TR60X3** EAN 4242004226215	MODULO CLEAN AIR Abbinabile alla cappa aspirante: D49PU54X0
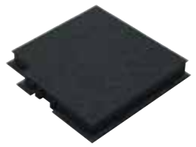	**Z51DXA0X0** EAN 4242004224525	FILTRO AI CARBONI ATTIVI PER KIT A RICIRCOLO STANDARD (ADATTO AD ASSORBIRE ANCHE L'ODORE DI PESCE) Abbinabile alle cappe aspiranti: D94BHM1N0, D94BBC0N0, D95QFM4N0, D64BBC0N0, D95BHM4N0
	**Z51DXU0X0** EAN 4242004224532	FILTRO AI CARBONI ATTIVI PER KIT A RICIRCOLO STANDARD (ADATTO AD ASSORBIRE ANCHE L'ODORE DI PESCE) Abbinabile alle cappe aspiranti: D94BHM1N0, D94BBC0N0, D95QFM4N0, D64BBC0N0, D95BHM4N0
	**Z5106X5** EAN 4242004143673	KIT PER FUNZIONAMENTO A RICIRCOLO Abbinabile alle cappe aspiranti: I96BMV5N5, I95BCP2N0
	**Z5102X5** EAN 4242004143390	KIT PER FUNZIONAMENTO A RICIRCOLO Abbinabile alle cappe aspiranti: D96BMV5N5, D95BMP5N0, D95BCP2N0

Cappe aspiranti

GLI ACCESSORI SPECIALI PER CAPPE ASPIRANTI

	Modello	Descrizione
	**Z5101X5** EAN 4242004143383	KIT PER FUNZIONAMENTO A RICIRCOLO Abbinabile alla cappa aspirante: D65BMP5N0
	**Z5138X5** EAN 4242004160557	KIT PER FUNZIONAMENTO A RICIRCOLO Abbinabile alla cappa aspirante: D62PBC0N0
	**Z54TS01X0** EAN 4242004199250	KIT PER FUNZIONAMENTO A RICIRCOLO Abbinabile alle cappe aspiranti: D46BR12X5, D46BR22X0
	**Z54TC01X0** EAN 4242004199045	FILTRO A CARBONI ATTIVI PER KIT A RICIRCOLO Z54TS01X0 Abbinabile alle cappe aspiranti: D46BR12X5, D46BR22X0
	**Z54TS02X0** EAN 4242004199267	KIT PER FUNZIONAMENTO A RICIRCOLO Abbinabile alla cappa aspirante: D49PU54X0
	**Z54TC02X0** EAN 4242004199052	FILTRO PER KIT A RICIRCOLO Z54TS02X0 Abbinabile alla cappa aspirante: D49PU54X0
	**Z5135X3** EAN 4242004191025	KIT PER FUNZIONAMENTO A RICIRCOLO Abbinabile alle cappe aspiranti: D57MH56N0, D58ML66N1
	**Z5135X1** EAN 4242004176961	FILTRO A CARBONI ATTIVI PER KIT A RICIRCOLO Z5135X3 Abbinabile alle cappe aspiranti: D57MH56N0, D58ML66N1
	**Z51INT0X0** EAN 4242004236443	KIT PER FUNZIONAMENTO A RICIRCOLO Abbinabile alla cappa aspirante: D51NAA1C0

GLI ACCESSORI SPECIALI PER CAPPE ASPIRANTI

	Modello	Descrizione
	**Z5290X0** EAN 4242004211921	KIT PER FUNZIONAMENTO A RICIRCOLO CON FILTRO RIGENERABILE Abbinabile alla cappa aspirante: I91VT44N0
	**Z51AFT0X0** EAN 4242004214519	KIT A RICIRCOLO PER CAPPA VERTICALE, CON FILTRO AI CARBONI ATTIVI. INSTALLAZIONE SENZA COMIGNOLO Abbinabile alle cappe aspiranti: D95FRW1S0, D95FRM1S0, D95FRM1H0, D95FRM1G0, D95FHP1S0
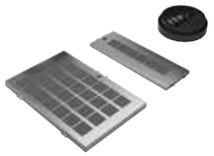	**Z51AFR0X0** EAN 4242004214496	KIT A RICIRCOLO PER CAPPA VERTICALE, CON FILTRO AI CARBONI ATTIVI RIGENERATIVO. INSTALLAZIONE SENZA COMIGNOLO Abbinabile alle cappe aspiranti: D95FRW1S0, D95FRM1S0, D95FRM1H0, D95FRM1G0, D95FHP1S0
	**Z51AFA0X0** EAN 4242004214472	FILTRO DI RICAMBIO AI CARBONI ATTIVI PER CAPPA VERTICALE Abbinabile alle cappe aspiranti: D95FRW1S0, D95FRM1S0, D95FRM1H0, D95FRM1G0, D95FHP1S0
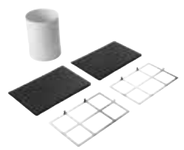	**Z92IDP9X0** EAN 4242004234180	KIT PER FUNZIONAMENTO A RICIRCOLO CON FILTRO RIGENERATIVO Abbinabile alle cappe aspiranti: D95DAP8N0, D94DAP6N0
	Z54TR00X0 EAN4242004199236	FILTRO PER Z54TR60X0 Abbinabile alla cappa aspirante: D49PU54X0
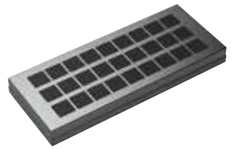	**Z51ITP0X0** EAN 4242004226215	FILTRO RIGENERATIVO PER Z54TR60X3 Abbinabile alla cappa aspirante: D49PU54X0
	**Z5201X0** EAN 4242004185925	FILTRO ANTIGRASSO Abbinabile alla cappa aspirante: D60LAA0N1
	**Z5301X0** EAN 4242004185796	FILTRO IN METALLO Abbinabile alla cappa aspirante: D60LAA0N1

Cappe aspiranti

GLI ACCESSORI SPECIALI PER CAPPE ASPIRANTI

	Modello	Descrizione
	**Z5921N0** EAN 4242004122470	KIT DI MONTAGGIO PER ESTENSIONE CANALE 500 MM Abbinabile alle cappe aspiranti: I96BMV5N5, I95BCP2N0
	**Z5923N0** EAN 4242004122494	KIT DI MONTAGGIO PER ESTENSIONE CANALE 1000 MM Abbinabile alle cappe aspiranti: I96BMV5N5, I95BCP2N0
	**Z5909N1** EAN 4242004143819	ESTENSIONE CANALE 1100 MM Abbinabile alle cappe aspiranti: I96BMV5N5, I95BCP2N0
	**Z5919N1** EAN 4242004143833	ESTENSIONE CANALE 1600 MM Abbinabile alle cappe aspiranti: I96BMV5N5, I95BCP2N0
	**Z5906N1** EAN 4242004143765	ESTENSIONE CANALE 1000 MM Abbinabile alle cappe aspiranti: D96BMV5N5, D95BMP5N0, D95BCP2N0
	**Z5916N1** EAN 4242004143772	ESTENSIONE CANALE 1500 MM Abbinabile alle cappe aspiranti: D96BMV5N5, D95BMP5N0, D95BCP2N0
	**Z5905N0** EAN 4242004121091	ESTENSIONE CANALE 1000 MM Abbinabile alle cappe aspiranti: D94BHM1N0, D94BBC0N0, D95QFM4N0, D65BMP5N0, D64BBC0N0, D95BHM4N0
	**Z5915N0** EAN 4242004121343	ESTENSIONE CANALE 1500 MM Abbinabile alle cappe aspiranti: D94BHM1N0, D94BBC0N0, D95QFM4N0, D65BMP5N0, D64BBC0N0, D95BHM4N0
	**Z51AXK0N0** EAN 4242004214595	ESTENSIONE CANALE 1000 MM Abbinabile alle cappe aspiranti: D65IHM1S0, D95IHM1S0

GLI ACCESSORI SPECIALI PER CAPPE ASPIRANTI

	Modello	Descrizione
	**Z51AXL0N0** EAN 4242004214601	ESTENSIONE CANALE 1500 MM Abbinabile alle cappe aspiranti: D65IHM1S0, D95IHM1S0
	**Z5904N0** EAN 4242004121626	ESTENSIONE CANALE 500 MM Abbinabile alla cappa aspirante: D62PBC0N0
	**Z5904N5** EAN 4242004121633	ESTENSIONE CANALE 750 MM Abbinabile alla cappa aspirante: D62PBC0N0
	**Z5950X0** EAN 4242004210467	GUIDA MONTAGGIO CAVO ELETTRICO CAPPE SOFFITTO Abbinabile alla cappa aspirante: I90CL46N0
	**Z92IDM9X0** EAN 4242004234197	KIT DI MONTAGGIO PER MOTORE REMOTO Abbinabile alle cappe aspiranti: D95DAP8N0, D94DAP6N0
	**Z52VA10X0** EAN 4242004211938	DEFLETTORE PER UTILIZZO CON PIANI A GAS Abbinabile alla cappa aspirante: I91VT44N0
	**Z5912X0** EAN 4242004121398	ADATTATORE PER TETTO INCLINATO SX/DX Abbinabile alle cappe aspiranti: I96BMV5N5, I95BCP2N0
	**Z5914X0** EAN 4242004121411	ADATTATORE PER TETTO INCLINATO FRONTE/RETRO Abbinabile alle cappe aspiranti: I96BMV5N5, I95BCP2N0
	**Z5861N0** EAN 4242004043607	PANNELLO POSTERIORE IN ACCIAIO Abbinabile alle cappe aspiranti: D94BHM1N0, D94BBC0N0, D95QFM4N0

Cappe aspiranti

GLI ACCESSORI SPECIALI PER CAPPE ASPIRANTI

	Modello	Descrizione
	**Z5895N0** EAN 4242004138259	PANNELLO POSTERIORE DI INSTALLAZIONE 72X90 (HxL) Abbinabile alle cappe aspiranti: D94BHM1N0, D94BBC0N0, D95QFM4N0
	**Z5860N0** EAN 4242004043591	PANNELLO POSTERIORE IN ACCIAIO Abbinabile alle cappe aspiranti: D64BBC0N0, D62PBC0N0
	Z5865N0 EAN 4242004138235	PANNELLO POSTERIORE DI INSTALLAZIONE 72X60 (HxL) Abbinabile alle cappe aspiranti: D64BBC0N0, D62PBC0N0
	**Z54TL90X0** EAN 4242004199205	SISTEMA PER SCORRIMENTO VERSO IL BASSO Abbinabile alla cappa aspirante: D49PU54X0
	**Z54TM90X0** EAN4242004199229	KIT DI INSTALLAZIONE A MURO DA 90 CM NECESSARIO PER D49PU54X0 Abbinabile alla cappa aspirante: D49PU54X0
	Z5152X0 EAN 4242005024094	SUPPORTO DI MONTAGGIO Abbinabile alla cappa aspirante: D5855X1
	**Z54TH60N0** EAN 4242004199137	MANIGLIA IN ACCIAIO SENZA LOGO PER CAPPE INTEGRATE DA 60 CM Abbinabile alla cappa aspirante: D46BR22X0, D46BR12X5
	**Z54TH60D0** EAN 4242004199113	MANIGLIA NERA SENZA LOGO SENZA RIENTRANZA PER CAPPE INTEGRATE DA 60 CM Abbinabile alla cappa aspirante: D46BR22X0

INFORMAZIONI TECNICHE PER CAPPE ASPIRANTI

Modello	I97CQS9S5	I25CBS8W0	I90CL46N0	I95CBS8W0
Tipologia	A soffitto	A soffitto	a soffitto	A soffitto
Colore	nero	bianco	acciaio inox	bianco
Dimensioni				
Altezza del prodotto (mm)	315-315/315-315	300-300/300-300	245	300-300/300-300
Larghezza del prodotto (mm)	900	1200	1000	900
Profondità del prodotto (mm)	500	500	700	500
Dimensioni del vano per l'installazione (hxlxp) in mm	299 x 888 x 487	299 x 1188 x 487		299 x 888 x 487
Diametro dello sbocco d'uscita dell'aria (mm)	150	150	150	150
Volume aria espulsa				
Massima potenza espulsione aria (m3/h)	459	459		459
Massima potenza espulsione aria con stadio intesivo (m^3/h)	933	798		798
Massima potenza ricircolo aria (m3/h)	419	422	780	422
Massima potenza ricirrcolo aria con con stadio intesivo (m3/h)	637	565	850	565
Numero di motori	1	1	2	1
Informazioni etichetta energetica				
Consumo di energia totale annuo (Kwh)	47,6	35,3		35,3
Classe di efficienza energetica (2010/30/EC)	A	A		A
Classe di efficienza illuminazione (2010/30/CE)	B	A		A
Classe di efficienza filtro grassi (2010/30/CE)	B	E		E
Indice di efficienza energetica (2010/30/CE)	52,4	48,5		48,5
Potenza sonora alla velocità max. (2010/30/CE)	56/41	56/41		56/41
Collegamenti elettrici				
Tensione (V)	220-240	220-240	220-240	220-240
Dati nominali collegamento elettrico (W)	250	160	192	160
Potenza totale delle lampadine (W)	18,8	12,2	12	12,2
Numero di luci	1	4	2	4
Tipo di lampadine utilizzate	LED	LED	LED	led
Tipo di spina	Schuko	Schuko		Schuko
Certificati di omologazione				
	CE, VDE	CE, VDE	E014 CE Marking	CE, VDE

Modello	I95CAQ6N0	D95DAP8N0	D94DAP6N0	I91VT44N0
Tipologia	A soffitto	da piano	da piano	da piano
Colore	acciaio inox	nero	acciaio inox	acciaio inox
Dimensioni				
Altezza del prodotto (mm)	300-300/300-300	735-1035/735-1035	735-1035/735-1035	900-1050
Larghezza del prodotto (mm)	900	918	918	110
Profondità del prodotto (mm)	500	268	268	546
Dimensioni del vano per l'installazione (hxlxp) in mm	299 x 888 x 487	735 x 844 x 104	735 x 844 x 104	156 x 84 x 490
Diametro dello sbocco d'uscita dell'aria (mm)	150	150	150	150
Volume aria espulsa				
Massima potenza espulsione aria (m3/h)	459	530	430	540
Massima potenza espulsione aria con stadio intesivo (m^3/h)	798	8750	690	600
Massima potenza ricircolo aria (m3/h)	422	460	340	430
Massima potenza ricirrcolo aria con con stadio intesivo (m3/h)	565	510	510	480
Numero di motori	1	1	1	1
Informazioni etichetta energetica				
Consumo di energia totale annuo (Kwh)	35,3	53.5	63.3	37.4
Classe di efficienza energetica (2010/30/EC)	A	A	A	A
Classe di efficienza illuminazione (2010/30/CE)	A	A	A	
Classe di efficienza filtro grassi (2010/30/CE)	E	D	D	C
Indice di efficienza energetica (2010/30/CE)	48,5	53,5	59,2	43,6
Potenza sonora alla velocità max. (2010/30/CE)	56/41	43/62	45/59	62/67
Collegamenti elettrici				
Tensione (V)	220-240	220-240	220-240	220-240
Dati nominali collegamento elettrico (W)	160	317	267	145
Potenza totale delle lampadine (W)	12,2	7	7	
Numero di luci	4	1	1	
Tipo di lampadine utilizzate	LED	LED	LED	
Tipo di spina	Schuko	Schuko	Schuko	Schuko
Certificati di omologazione				
	CE, VDE	E014 CE Marking	E014 CE Marking	E014 CE Marking E117 G-Mark list 1 - GSO

INFORMAZIONI TECNICHE PER CAPPE ASPIRANTI

Modello	I96BMV5N5	I95BCP2N0	D95FRW1S0	D95FRM1S0
Tipologia	Isola	Isola	a parete	a parete
Colore	acciaio inox	acciaio inox	nero	nero
Dimensioni				
Altezza del prodotto (mm)	744-924/744-1044	744-924/744-1044	981-1251/1041-1311	981-1251/1041-1311
Larghezza del prodotto (mm)	898	898	890	890
Profondità del prodotto (mm)	600	600	362	362
Altezza del camino (mm)	698-878/698-998	698-878/698-998		
Altezza del prodotto senza camino (mm)	46	46		
Dimensioni del vano per l'installazione (hxlxp) in mm				
Diametro dello sbocco d'uscita dell'aria (mm)	150 / 120	120 / 150	120 / 150	150 / 120
Volume aria espulsa				
Massima potenza espulsione aria (m3/h)	445	444		420
Massima potenza espulsione aria con stadio intesivo (m^3/h)	867	726	730	730
Massima potenza ricircolo aria (m3/h)	313	331	290	290
Massima potenza ricirrcolo aria con con stadio intesivo (m3/h)	391	390	520	520
Numero di motori	1	1	2	2
Informazioni etichetta energetica				
Consumo di energia totale annuo (Kwh)	35,9	31,7	37.2	38
Classe di efficienza energetica (2010/30/EC)	A	A	A	A
Classe di efficienza illuminazione (2010/30/CE)	A	A	A	A
Classe di efficienza filtro grassi (2010/30/CE)	B	B	B	B
Indice di efficienza energetica (2010/30/CE)	45,4	45,9	50,5	53,5
Potenza sonora alla velocità max. (2010/30/CE)	54/44	54/44	42/56	42/56
Collegamenti elettrici				
Tensione (V)	220-240	220-240	220-240	220-240
Dati nominali collegamento elettrico (W)	172	146	150	143
Potenza totale delle lampadine (W)	13,9	7,4	6	3
Numero di luci	4	4	2	2
Tipo di lampadine utilizzate	LED	LED	LED	LED
Tipo di spina	Schuko	Schuko	Schuko	Schuko
Certificati di omologazione				
	CE, Eurasian, VDE	CE, VDE	E014 CE Marking E027 VDE - CB DE E0CE EAC Mark black	E014 CE Marking E027 VDE - CB DE E0CE EAC Mark black

Modello	D95FRM1H0	D95FRM1G0	D95FHP1S0	D96IMW1N0
Tipologia	a parete	a parete	a parete	a parete
Colore	arancio	verde	nero	nero
Dimensioni				
Altezza del prodotto (mm)	981-1251/1041-1311	981-1251/1041-1311	969-1239/1029-1299	930-1200/990-1260
Larghezza del prodotto (mm)	890	890	890	895
Profondità del prodotto (mm)	362	362	263	502
Altezza del camino (mm)				
Altezza del prodotto senza camino (mm)				
Dimensioni del vano per l'installazione (hxlxp) in mm				
Diametro dello sbocco d'uscita dell'aria (mm)	150 / 120	150 / 120	120 / 150	120 / 150
Volume aria espulsa				
Massima potenza espulsione aria (m3/h)	420	420	410	500
Massima potenza espulsione aria con stadio intesivo (m^3/h)	730	730	710	840
Massima potenza ricircolo aria (m3/h)	290	290	290	430
Massima potenza ricirrcolo aria con con stadio intesivo (m3/h)	520	520	520	590
Numero di motori	2	2	2	1
Informazioni etichetta energetica				
Consumo di energia totale annuo (Kwh)	38	38	38.4	28
Classe di efficienza energetica (2010/30/EC)	A	A	A	A
Classe di efficienza illuminazione (2010/30/CE)	A	A	A	A
Classe di efficienza filtro grassi (2010/30/CE)	B	B	B	B
Indice di efficienza energetica (2010/30/CE)	53,5	53,5	53,7	35,9
Potenza sonora alla velocità max. (2010/30/CE)	42/56	42/56	44/57	41/54
Collegamenti elettrici				
Tensione (V)	220-240	220-240	220-240	220-240
Dati nominali collegamento elettrico (W)	143	143	143	170
Potenza totale delle lampadine (W)	3	3	3	6
Numero di luci	2	2	2	2
Tipo di lampadine utilizzate	LED	LED	LED	LED
Tipo di spina	Schuko	Schuko	Schuko	Schuko
Certificati di omologazione				
	E014 CE Marking E027 VDE - CB DE E0CE EAC Mark black	E014 CE Marking E027 VDE - CB DE E0CE EAC Mark black	E014 CE Marking E027 VDE - CB DE E0CE EAC Mark black	E014 CE Marking E027 VDE - CB DE

INFORMAZIONI TECNICHE PER CAPPE ASPIRANTI

Modello	D95IMW1N0	D95IHM1S0	D96BMV5N5	D95BMP5N0
Tipologia	a parete	A parete	A parete	A parete
Colore	nero	nero	acciaio inox	acciaio inox
Dimensioni				
Altezza del prodotto (mm)	930-1200/990-1260	928-1198/988-1258	628-954/628-1064	628-954/628-1064
Larghezza del prodotto (mm)	895	890	898	898
Profondità del prodotto (mm)	502	499	500	500
Altezza del camino (mm)				
Altezza del prodotto senza camino (mm)		323	46	46
Dimensioni del vano per l'installazione (hxlxp) in mm				
Diametro dello sbocco d'uscita dell'aria (mm)	150/120	120/150	150/120	120/150
Volume aria espulsa				
Massima potenza espulsione aria (m3/h)	460	420	430	427
Massima potenza espulsione aria con stadio intesivo (m^3/h)	730	680	843	702
Massima potenza ricircolo aria (m3/h)	400	390	311	324
Massima potenza ricirrcolo aria con con stadio intesivo (m3/h)	560	560	385	378
Numero di motori	1	1	1	1
Informazioni etichetta energetica				
Consumo di energia totale annuo (Kwh)	26.3	52,8	33,1	33,6
Classe di efficienza energetica (2010/30/EC)	A	A	A+	A
Classe di efficienza illuminazione (2010/30/CE)	A	A	A	A
Classe di efficienza filtro grassi (2010/30/CE)	B	C	B	B
Indice di efficienza energetica (2010/30/CE)	38,2	52,0	43,7	49,8
Potenza sonora alla velocità max. (2010/30/CE)	44/54	57/50	55/46	55/45
Collegamenti elettrici				
Tensione (V)	220-240	220-240	220-240	220-240
Dati nominali collegamento elettrico (W)	143	263	169	145
Potenza totale delle lampadine (W)	3	3	11	6,3
Numero di luci	2	2	3	3
Tipo di lampadine utilizzate	LED	LED	LED	LED
Tipo di spina	Schuko	Schuko	Schuko	Schuko
Certificati di omologazione				
	E014 CE Marking E027 VDE - CB DE E0CE EAC Mark black	CE, EAC, VDE	CE, Eurasian, VDE	CE, VDE

Modello	D95BCP2N0	D95BHM4N0	D94BHM1N0	D94BBC0N0
Tipologia	A parete	A parete	a parete	a parete
Colore	acciaio inox	acciaio inox	nero	acciaio inox
Dimensioni				
Altezza del prodotto (mm)	628-954/628-1064	635-965/635-1075	635-965/635-1075	635-965/635-1075
Larghezza del prodotto (mm)	898	900	900	900
Profondità del prodotto (mm)	500	500	500	500
Altezza del camino (mm)				
Altezza del prodotto senza camino (mm)	46	53		
Dimensioni del vano per l'installazione (hxlxp) in mm				
Diametro dello sbocco d'uscita dell'aria (mm)	150/120	120/150	150/120	120/150
Volume aria espulsa				
Massima potenza espulsione aria (m3/h)	438	450	360	590
Massima potenza espulsione aria con stadio intesivo (m^3/h)	718	7110	580	7
Massima potenza ricircolo aria (m3/h)	330	320	280	350
Massima potenza ricirrcolo aria con con stadio intesivo (m3/h)	390	370	350	
Numero di motori	1	1	1	1
Informazioni etichetta energetica				
Consumo di energia totale annuo (Kwh)	33,6	59,5	43.9	43.4
Classe di efficienza energetica (2010/30/EC)	A	B	A	A
Classe di efficienza illuminazione (2010/30/CE)	A	A	A	A
Classe di efficienza filtro grassi (2010/30/CE)	B	B	D	C
Indice di efficienza energetica (2010/30/CE)	49,2	57,5	50,6	50,5
Potenza sonora alla velocità max. (2010/30/CE)	55/45	65/52	48/60	47/70
Collegamenti elettrici				
Tensione (V)	220-240	220-240	220 - 240	220-240
Dati nominali collegamento elettrico (W)	145	255	220	220
Potenza totale delle lampadine (W)	6	3	3	3
Numero di luci	3	2	2	2
Tipo di lampadine utilizzate	LED	LED	LED	LED
Tipo di spina	Schuko	Schuko	Schuko	Schuko
Certificati di omologazione				
	CE, VDE	CE, EAC, VDE	E014 CE Marking E027 VDE - CB DE	E014 CE Marking E027 VDE - CB DE E0CE EAC Mark black

INFORMAZIONI TECNICHE PER CAPPE ASPIRANTI

Modello	D95QFM4N0	D65IHM1S0	D65BMP5N0	D64BBC0N0
Tipologia	a parete	A parete	A parete	a parete
Colore	nero	nero	acciaio inox	acciaio inox
Dimensioni				
Altezza del prodotto (mm)	676-1006/676-1116	928-1198/988-1258	628-954/628-1064	635-965/635-1075
Larghezza del prodotto (mm)	900	590	598	600
Profondità del prodotto (mm)	500	499	500	500
Altezza del camino (mm)				
Altezza del prodotto senza camino (mm)		323	46	
Dimensioni del vano per l'installazione (hxlxp) in mm				
Diametro dello sbocco d'uscita dell'aria (mm)	120/150	120/150	120/150	120/150
Volume aria espulsa				
Massima potenza espulsione aria (m3/h)	460	400	414	590
Massima potenza espulsione aria con stadio intesivo (m^3/h)	740	660	657	
Massima potenza ricircolo aria (m3/h)	340	380	281	360
Massima potenza ricirrcolo aria con con stadio intesivo (m3/h)	390	570	322	
Numero di motori	2	1	1	1
Informazioni etichetta energetica				
Consumo di energia totale annuo (Kwh)	53.9	52,5	34,7	44.2
Classe di efficienza energetica (2010/30/EC)	A	A	A	A
Classe di efficienza illuminazione (2010/30/CE)	A	A	A	A
Classe di efficienza filtro grassi (2010/30/CE)	B	C	B	B
Indice di efficienza energetica (2010/30/CE)	52,1	51,8	53,0	50,7
Potenza sonora alla velocità max. (2010/30/CE)	50/64	57/48	61/46	48/69
Collegamenti elettrici				
Tensione (V)	220-240	220-240	220-240	220-240
Dati nominali collegamento elettrico (W)	255	263	143	220
Potenza totale delle lampadine (W)	3	3	4,7	3
Numero di luci	2	2	2	2
Tipo di lampadine utilizzate	LED	LED	LED	LED
Tipo di spina	Schuko	Schuko	Schuko	Schuko
Certificati di omologazione				
	E014 CE Marking E027 VDE - CB DE	CE, Eurasian, VDE	CE, Eurasian, VDE	E014 CE Marking E027 VDE - CB DE E0CE EAC Mark black

Modello	D62PBC0N0	D49PU54X0	D46BR22X0	D46BR12X5
Tipologia	a parete	telescopica	telescopica	Telescopica
Colore	acciaio inox	acciaio inox	grigio metallizzato	grigio metallizzato
Dimensioni				
Altezza del prodotto (mm)	799-975	426	203	203-203/203-203
Larghezza del prodotto (mm)	600	898	598	598
Profondità del prodotto (mm)	500	290	290	290
Altezza del camino (mm)				
Altezza del prodotto senza camino (mm)				
Dimensioni del vano per l'installazione (hxlxp) in mm		385 x 524 x 290	162 x 526 x 290	162 x 526 x 290
Diametro dello sbocco d'uscita dell'aria (mm)	120/150	150/120	150/120	120/150
Volume aria espulsa				
Massima potenza espulsione aria (m3/h)	360	400	400	310
Massima potenza espulsione aria con stadio intesivo (m^3/h)		700		
Massima potenza ricircolo aria (m3/h)	200	290	190	170
Massima potenza ricirrcolo aria con con stadio intesivo (m3/h)		480		
Numero di motori	1	2	1	1
Informazioni etichetta energetica				
Consumo di energia totale annuo (Kwh)	51.4	34.7	66.3	68,2
Classe di efficienza energetica (2010/30/EC)	E	A	C	D
Classe di efficienza illuminazione (2010/30/CE)	A	A	E	E
Classe di efficienza filtro grassi (2010/30/CE)	C	B	B	C
Indice di efficienza energetica (2010/30/CE)	84,8	50,0	79,1	87,2
Potenza sonora alla velocità max. (2010/30/CE)	50/66	42/54	59/68	64/58
Collegamenti elettrici				
Tensione (V)	220-240	220-240	220-240	CE, VDE
Dati nominali collegamento elettrico (W)	100	146	145	130
Potenza totale delle lampadine (W)	3	6	40	40
Numero di luci	2	2	2	2
Tipo di lampadine utilizzate	LED	LED	alogena	alogena
Tipo di spina	Schuko	Schuko	Schuko	Schuko
Certificati di omologazione				
	E014 CE Marking E027 VDE - CB DE	E014 CE Marking E027 VDE - CB DE E0CE EAC Mark black	E011 RCM E014 CE Marking E027 VDE - CB DE E0CE EAC Mark black	CE, VDE

INFORMAZIONI TECNICHE PER CAPPE ASPIRANTI

Modello	D58ML66N1	D57MH56N0	D5855X1	D51NAA1C0
Tipologia	A scomparsa	a scomparsa	A scomparsa	A scomparsa
Colore	acciaio inox	acciaio inox	grigio metallizzato	anthracite
Dimensioni				
Altezza del prodotto (mm)	418-418/418-418	418	255-255/255-255	208-208/208-208
Larghezza del prodotto (mm)	860	700	730	534
Profondità del prodotto (mm)	300	300	380	300
Altezza del camino (mm)				
Altezza del prodotto senza camino (mm)				
Dimensioni del vano per l'installazione (hxlxp) in mm	418 x 836 x 264	418 x 676 x 264	255 x 700 x 350	208 x 493 x 257
Diametro dello sbocco d'uscita dell'aria (mm)	150/120	150/120	120/150	120
Volume aria espulsa				
Massima potenza espulsione aria (m3/h)	610	630	379	300
Massima potenza espulsione aria con stadio intesivo (m^3/h)	800	730	638	
Massima potenza ricircolo aria (m3/h)	310	300	278	300
Massima potenza ricirrcolo aria con con stadio intesivo (m3/h)	380	310	408	
Numero di motori	1	1	2	1
Informazioni etichetta energetica				
Consumo di energia totale annuo (Kwh)	25,5	105.7	81,2	66,7
Classe di efficienza energetica (2010/30/EC)	A++	C	C	D
Classe di efficienza illuminazione (2010/30/CE)	A	A	A	D
Classe di efficienza filtro grassi (2010/30/CE)	D	D	B	D
Indice di efficienza energetica (2010/30/CE)	28,8	78,0	80,2	90,6
Potenza sonora alla velocità max. (2010/30/CE)	64/41	53/66	56/38	61/46
Collegamenti elettrici				
Tensione (V)	220-240	220-240	220-240	220-240
Dati nominali collegamento elettrico (W)	172	277	206	121
Potenza totale delle lampadine (W)	2	2	6	6
Numero di luci	2	2	2	2
Tipo di lampadine utilizzate	LED	LED	LED	LED
Tipo di spina	Schuko	Schuko	Schuko	Schuko
Certificati di omologazione				
	CE, VDE	E014 CE Marking E027 VDE - CB DE E0CE EAC Mark black	CE, Eurasian, VDE	CE

Modello	D60LAA0N1
Tipologia	A scomparsa
Colore	acciaio inox
Dimensioni	
Altezza del prodotto (mm)	150-150/150-150
Larghezza del prodotto (mm)	600
Profondità del prodotto (mm)	482
Altezza del camino (mm)	
Altezza del prodotto senza camino (mm)	
Dimensioni del vano per l'installazione (hxlxp) in mm	
Diametro dello sbocco d'uscita dell'aria (mm)	100/120
Volume aria espulsa	
Massima potenza espulsione aria (m3/h)	250
Massima potenza espulsione aria con stadio intesivo (m^3/h)	
Massima potenza ricircolo aria (m3/h)	80
Massima potenza ricirrcolo aria con con stadio intesivo (m3/h)	
Numero di motori	1
Informazioni etichetta energetica	
Consumo di energia totale annuo (Kwh)	69,3
Classe di efficienza energetica (2010/30/EC)	D
Classe di efficienza illuminazione (2010/30/CE)	E
Classe di efficienza filtro grassi (2010/30/CE)	D
Indice di efficienza energetica (2010/30/CE)	90,7
Potenza sonora alla velocità max. (2010/30/CE)	68/53
Collegamenti elettrici	
Tensione (V)	220-240
Dati nominali collegamento elettrico (W)	119
Potenza totale delle lampadine (W)	4
Numero di luci	1
Tipo di lampadine utilizzate	LED
Tipo di spina	Schuko
Certificati di omologazione	
	CE

Cappe aspiranti

CI PREDIAMO CURA
DELL'INGREDIENTE SEGRETO
DI OGNI RICETTA:
LA FRESCHEZZA

FRIGORIFERI E CONGELATORI

La freschezza degli ingredienti
è alla base di ogni ricetta.



Le verdure, la frutta, la carne o il pesce, i latticini... tutti hanno vita breve se non vengono conservati in modo corretto. I frigoriferi NEFF si prendono cura degli ingredienti delle tue ricette, mantenendone intatto l'aspetto e le proprietà nutritive. Per una freschezza che dura molto più a lungo... proprio come la soddisfazione dei tuoi ospiti.

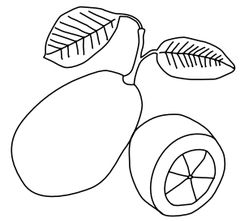

I 3 INGREDIENTI CHIAVE DELLA CONSERVAZIONE NEFF

1. La temperatura ideale ed un corretto livello di umidità sono la chiave per una freschezza duratura. Il sistema FreshSafe ♕♕♕ di NEFF crea l'ambiente ideale per conservare i tuoi cibi più delicati, mantenendo all'interno del cassetto una temperatura di circa 0°C e permettendo un controllo flessibile dell'umidità. Per una freschezza che dura fino a 3 volte più a lungo.

2. La tecnologia del freddo NEFF diventa un tuo alleato in cucina. Con i frigoriferi NoFrost non devi più sbrinare il freezer e il frigo è protetto da sgradite formazioni di condensa.
In alternativa, il sistema LowFrost riduce drasticamente la formazione di brina nel freezer e ti permette di gestire in modo del tutto flessibile lo spazio disponibile.

3. I frigoriferi NEFF ti offrono tutta la flessibilità che hai sempre desiderato: la vasta gamma di accessori e soluzioni disponibili ti permetteranno di adattare agilmente lo spazio del tuo frigo alle tue necessità.



Frigoriferi e congelatori

IL TUO NUOVO SPAZIO CREATIVO IN CUCINA

Libera la fantasia con il nuovo frigorifero CoolCreative

Ogni cucina riflette la personalità del cuoco. Per questo motivo anche il frigorifero dovrebbe poter esprimere il tuo personalissimo stile, esattamente come il nostro nuovo modello CoolCreative. La tecnologia NoFrost ed i cassetti FreshSafe contribuiscono a prolungare la freschezza dei tuoi ingredienti preferiti. Il particolare materiale di rivestimento della porta ricorda la finitura di una lavagna ed è perfetto per scrivere, lasciare messaggi, per la lista della spesa.



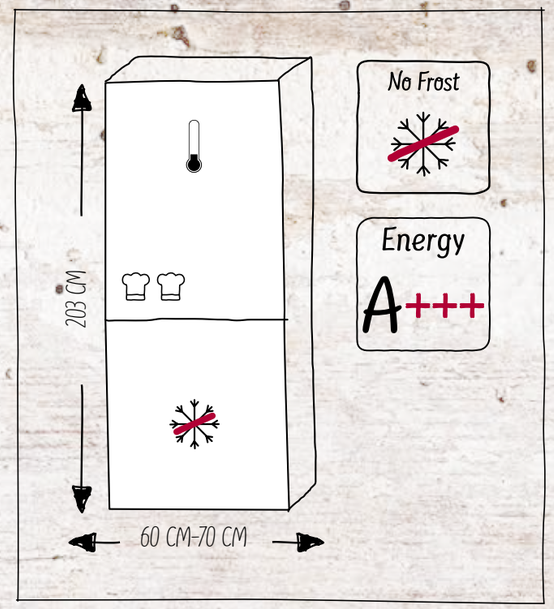



SEMPRE ACCESSIBILE

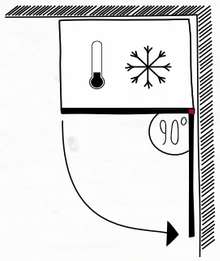

Porte apribili a 90°
Il sogno di tutti in cucina! Grazie all'apertura delle porte a 90°, il nuovo CoolCreative può essere posizionato anche in un angolo della cucina accanto ad una parete ed i suoi cassetti saranno sempre e comunque accessibili nella massima comodità.

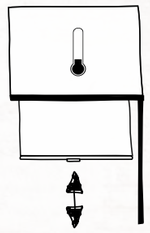

Ripiano estraibile
A cosa serve un frigorifero spazioso se poi diventa scomodo raggiungere il vasetto di marmellata o quello dello yogurt che è finito in fondo al ripiano? Con il nuovo CoolCreative ora puoi semplicemente estrarre il comodissimo ripiano EasyAccess.

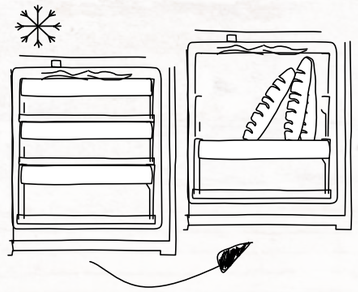

Più spazio nel congealtore
Il barattolo del gelato, la torta di compleanno o gli avanzi del pranzo di Natale da 5 portate? Nel nostro CoolCreative troverai sempre tutto lo spazio di cui hai bisogno perchè i cassetti del vano congelatore possono essere rimossi per sfruttarne tutta la larghezza ed i ripiani si possono estrarre per creare più spazio in altezza.

OGNI COSA AL POSTO GIUSTO

La ricetta per la corretta conservazione degli ingredienti

Lo sapevi che posizionare gli alimenti al posto giusto può aiutare a mantenerli freschi più a lungo? NEFF ti aiuta a scoprire come mettere tutto al posto giusto per avere ingredienti di qualità“.

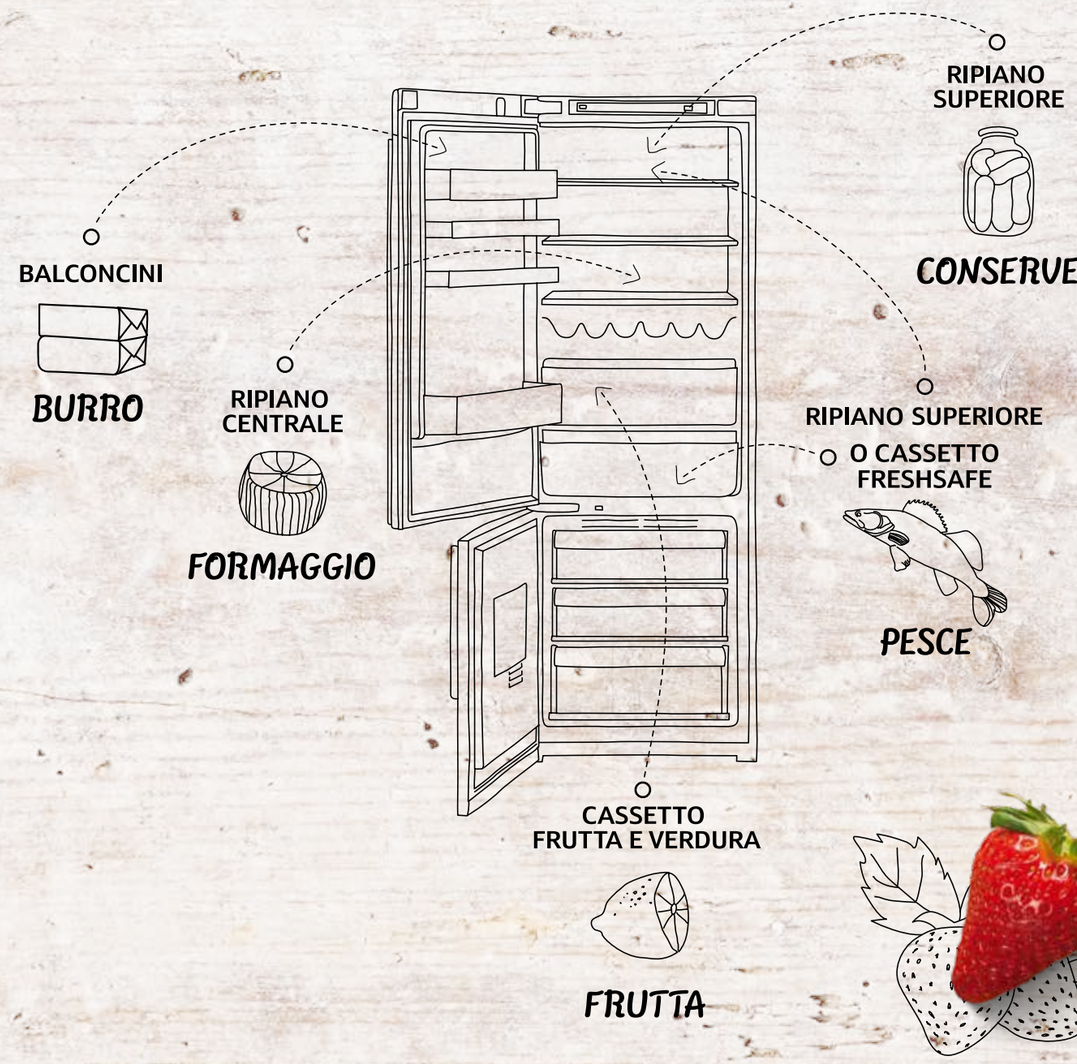



FRESHSAFE

Freschi fino a tre volte più a lungo

FreshSafe protegge il sapore, la croccantezza ed i nutrienti dei tuoi ingredienti più naturali.
Il cassetto per frutta e vedura mantiene un livello di umidità più alto; il vano per carne e pesce, invece, arriva ad una temperature prossima ai 0°C e con un basso tasso di umidità, per evitare la proliferazione di batteri e mantenere freschi i cibi delicati più a lungo.
Qualunque cosa tu abbia in programma di cucinare, FreshSafe lo conserva fresco fino a 3 volte più a lungo.

FreshSafe
circa 0°C

Frigoriferi e congelatori

LA PRATICITÀ AL TUO SERVIZIO!

Ogni giorno tanto spazio per i tuoi ingredienti preferiti

Nei suoi frigoriferi NEFF ha concentrato un mix di soluzioni flessibili ed intelligenti in grado di rendere il tuo frigorifero ancora più efficiente, spazioso e comodo da usare. Puoi scegliere fra vari modelli e diverse soluzioni: scopri quelle che si adattano di più alle tue esigenze.



GUIDE TELESCOPICHE.

Il cassetto FreshSafe ♕♕♕ può essere estratto completamente grazie alle guide telescopiche che ne facilitano l'utilizzo anche con l'apertura delle porte a 90°.

RIPIANI SCORREVOLI.

Puoi estrarre i ripiani fino a 15 cm, per raggiungere anche i cibi posizionati in fondo.







EASYLIFT.

I ripiani in vetro ed i balconcini si possono alzare e abbassare, senza dover togliere gli alimenti e per creare più spazio sopra o sotto a seconda delle esigenze.

BIGBOX.

Il maxi cassetto dei congelatori NEFF (30 litri di capacità). I congelatori NEFF permettono di utilizzare cassetti o ripiani per adattare lo spazio in base alle necessità.



IL NUOVO RIPANO PER LE BOTTIGLIE
Perfetto per qualunque bottiglia: vino, birra o anche una specialissima limonata. Diventa anche un semplice ma praticissimo ripiano in assenza di bottiglie.

CERNIERA PIATTA CON CHIUSURA SOFTCLOSING
Con il nuovo sistema di montaggio a cerniere piatte, NEFF propone il metodo migliore per evitare la dispersione termica nei frigoriferi da incasso. Non a caso questo nuovo sistema permette di raggiungere classi di efficienza energetica migliori e, facendo lavorare meno il compressore, allungano la vita del frigorifero stesso.



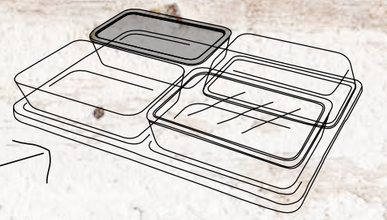

SCOPRI L'ESCLUSIVO GOURMET TRAY

PER CONSERVARE:
Il GourmetTray si inserisce nel ripiano di metallo da posizionare facilmente nel frigorifero all'altezza che preferisci.





PER CONGELARE:
I contenitori di vetro che completano il vassoio sono resistenti anche alle basse temperature e quindi possono essere usati anche direttamente nel freezer.



PER CUOCERE IN FORNO:
L'alta qualità dei materiali degli accessori del nuovo vassoio permette di usarli direttamente dal forno alla tavola.
Ma non dimenticarti i guanti!



FACILI DA LAVARE:
Comodamente lavabili in lavastoviglie a qualunque temperatura, sono sempre pronti all'uso. Per una corretta manutenzione consigliamo il programma Glass 40°C.



Il nuovo GourmetTray è composto da:

- 1 vassoio in bamboo;
- 4 contenitori in vetro resistenti alle alte ed alle basse temperature, utilizzabili in freezer, in forno e lavabili in lavastoviglie;
- 2 x 4 coperchi (4 coperchi in materiale plastico, 4 coperchi ermetici).



PER PIATTI CALDI...



...O FREDDI

CREA LA TUA COMBINAZIONE SU MISURA

Dedicati ai veri appassionati di cucina

Da oggi puoi creare liberamente la tua combinazione di frigo/freezer ideale, scegliendo la soluzione che si adatta di più alla tua cucina: con due elementi sovrapposti o con due elementi affiancati. Puoi scegliere fra un'ampia gamma di dimensioni di frigoriferi e congelatori e combinarli a piacere semplicemente in base alle tue esigenze. Qualunque sarà la tua scelta, la tua cucina sarà sempre al massimo.





* Utilizzabile con magneti al neodimio

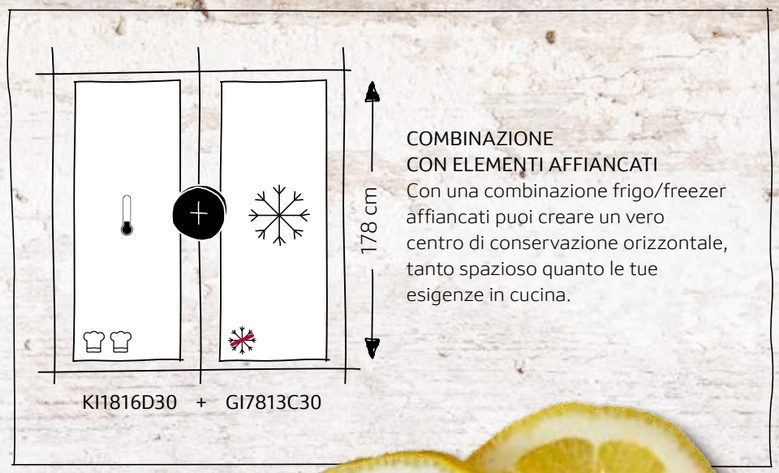

COMBINAZIONE
CON ELEMENTI AFFIANCATI
Con una combinazione frigo/freezer affiancati puoi creare un vero centro di conservazione orizzontale, tanto spazioso quanto le tue esigenze in cucina.



FRIGORIFERI E CONGELATORI DA INCASSO.

Prodotto appartenente alla gamma NEFF COLLECTION esclusivo per i rivenditori NEFF COLLECTION PARTNER.
Scopri tutti i servizi a pag. 10-11

Come leggere la tabella?

1. Scegli le caratteristiche principali che stai cercando per il tuo nuovo elettrodomestico NEFF, nella colonna di sinistra
2. Individua i vantaggi di ogni Serie per affinare la selezione
3. Utilizza queste informazioni per approfondire le dotazioni dei modelli che possono interessarti

			N 90	N 70					N 50		N 30
	Larghezza	Altezza	A+++	A+++	A++				A++	A+	A+
Monoporta	56 cm	177 cm			KI1813F30	KI2823F30	KI1816D30	GI7813C30	GI7813E30	KI2822S30 KI1812S30		
	54/56 cm	122 cm		KI2423D40	KI2423D30	KI1413D30						
	56 cm	102 cm			KI2323F30							
	54/56 cm	88 cm								GI1213D30		
	60 cm	82 cm								K4336X8 K4316X8	G4344X8	
	56 cm	71 cm								GI1113D30		
Combinati	54/56 cm	177 cm	KI8875D40	KI6863D40	KI7863D30	KI6873D30	KI6863D30	KI7866D30	KI6876D30	KI7862S30S KI5862S30S KI5862U30 KI7862F30		K4400X7FF
Doppia porta	54 cm	158 cm										K1664X6

Frigoriferi e congelatori

FRIGORIFERI E CONGELATORI DA LIBERO POSIZIONAMENTO.

Come leggere la tabella?

1. Scegli le caratteristiche principali che stai cercando per il tuo nuovo elettrodomestico NEFF, nella colonna di sinistra
2. Individua i vantaggi di ogni Serie per affinare la selezione
3. Utilizza queste informazioni per approfondire le dotazioni dei modelli che possono interessarti

Prodotto appartenente alla gamma NEFF COLLECTION esclusivo per i rivenditori NEFF COLLECTION PARTNER.
Scopri tutti i servizi a pag. 10-11

			N 70		N 50
	Larghezza	Altezza	A+++	A++	A+
Combinati	70 cm	203 cm	**KG7493B40**  Porta lavagna 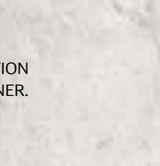 **KG7493I40**		
Combinati	60 cm	203 cm	**KG7393B40**  Porta lavagna	**KG7393I30**	
Side By Side	91 cm	177 cm			**KA3902I20** 

N 70

FRIGO-CONGELATORE DA LIBERO POSIZIONAMENTO NOFROST PORTA COLOR LAVAGNA



Energy A+++ | Altezza (cm) 203 | Larghezza (cm) 70 | No Frost | FreshSafe 0°C | FreshSafe | LED | Multi Air Flow

KG7493B40

EAN 4242004221623

Caratteristiche principali
- Classe di efficienza energetica: A+++ *
- Regolazione elettronica tramite display digitale
- Illuminazione LED ad intensità crescente
- Temperatura costante grazie ad un sistema intelligente di sensori
- Filtro antiodori AirFresh Filter
- Capacità netta totale 435 litri
- Dimensioni in cm (hxlxp) 203 x 70 x 67
- Cerniera a destra, Cerniere reversibili

Vano Frigorifero
- 5 ripiani in vetro infrangibile di cui 4 regolabili
- 4 balconcini
- 1 cassetto FreshSafe 2, mantiene frutta e verdura fresche fino a 2 volte più a lungo
- 2 cassetti con guide FreshSafe 1 ◄0°C► con controllo umidità: mantengono freschi carne e pesce fino a 2 volte più a lungo.
- Capacità netta frigorifero 330 litri

Vano Congelatore****
- 3 cassetti trasparenti
- Ripiani in vetro infrangibile
- Capacità netta congelatore**** 105 litri

Accessori
- 2 Accumulatore di freddo
- 1 Portauova

* in una scala di classi di efficienza energetica da A+++ a D

N 70

FRIGO-CONGELATORE DA LIBERO POSIZIONAMENTO NOFROST PORTA COLOR LAVAGNA



Energy A+++ | Altezza (cm) 203 | Larghezza (cm) 60 | No Frost | FreshSafe 0°C | FreshSafe | LED | Multi Air Flow

KG7393B40

EAN 4242004221425

Caratteristiche principali
- Classe di efficienza energetica: A+++ *
- Regolazione elettronica tramite display digitale
- Illuminazione LED ad intensità crescente
- Temperatura costante grazie ad un sistema intelligente di sensori
- Filtro antiodori AirFresh Filter
- Capacità netta totale 366 litri
- Dimensioni in cm (hxlxp) 203 x 60 x 66
- Cerniera a destra, Cerniere reversibili

Vano Frigorifero
- 5 ripiani in vetro infrangibile di cui 3 regolabili
- 4 balconcini
- 1 cassetto FreshSafe 2, mantiene frutta e verdura fresche fino a 2 volte più a lungo
- 2 cassetti con guide FreshSafe 1 ◄0°C► con controllo umidità: mantengono freschi carne e pesce fino a 2 volte più a lungo.
- Capacità netta frigorifero 279 litri

Vano Congelatore****
- 3 cassetti trasparenti
- Ripiani in vetro infrangibile
- Capacità netta congelatore**** 87 litri

Accessori
- 2 Accumulatore di freddo
- 1 Portauova

* in una scala di classi di efficienza energetica da A+++ a D

N 70
FRIGO-CONGELATORE DA LIBERO POSIZIONAMENTO NOFROST PORTA IN ACCIAIO INOX





KG7493I40

EAN 4242004208808

Caratteristiche principali
- Classe di efficienza energetica: A+++ *
- Regolazione elettronica tramite display digitale
- Illuminazione LED ad intensità crescente
- Temperatura costante grazie ad un sistema intelligente di sensori
- Filtro antiodori AirFresh Filter
- Capacità netta totale 435 litri
- Dimensioni in cm (hxlxp) 203 x 70 x 67
- Cerniera a destra, Cerniere reversibili

Vano Frigorifero
- 5 ripiani in vetro infrangibile di cui 4 regolabili
- 4 balconcini
- 1 cassetto FreshSafe 2, mantiene frutta e verdura fresche fino a 2 volte più a lungo
- 2 cassetti con guide FreshSafe 1 ◄0°C► con controllo umidità: mantengono freschi carne e pesce fino a 2 volte più a lungo.
- Capacità netta frigorifero 330 litri

Vano Congelatore**
- 3 cassetti trasparenti
- Ripiani in vetro infrangibile
- Capacità netta congelatore**** 105 litri

Accessori
- 2 Accumulatore di freddo
- 1 Portauova

* in una scala di classi di efficienza energetica da A+++ a D

N 70
FRIGO-CONGELATORE DA LIBERO POSIZIONAMENTO NOFROST PORTA IN ACCIAIO INOX





KG7393I30

EAN 4242004198338

Caratteristiche principali
- Classe di efficienza energetica: A++ *
- Regolazione elettronica tramite display digitale
- Illuminazione LED ad intensità crescente
- Temperatura costante grazie ad un sistema intelligente di sensori
- Filtro antiodori AirFresh Filter
- Capacità netta totale 366 litri
- Dimensioni in cm (hxlxp) 203 x 60 x 66
- Cerniera a destra, Cerniere reversibili

Vano Frigorifero
- 5 ripiani in vetro infrangibile di cui 3 regolabili
- 4 balconcini
- 1 cassetto FreshSafe 2, mantiene frutta e verdura fresche fino a 2 volte più a lungo
- 2 cassetti con guide FreshSafe 1 ◄0°C► con controllo umidità: mantengono freschi carne e pesce fino a 2 volte più a lungo.
- Capacità netta frigorifero 279 litri

Vano Congelatore**
- 3 cassetti trasparenti
- Ripiani in vetro infrangibile
- Capacità netta congelatore**** 87 litri

Accessori
- 2 Accumulatore di freddo
- 1 Portauova

* in una scala di classi di efficienza energetica da A+++ a D

N 50
FRIGORIFERO SIDE BY SIDE PORTA IN ACCIAIO INOX DISPENSER GHIACCIO E ACQUA





KA3902I20

EAN 4242004185055

Caratteristiche principali
- Classe di efficienza energetica: A+ *
- NoFrost
- Regolazione elettronica tramite display digitale
- Illuminazione interna a LED
- Temperatura costante grazie ad un sistema intelligente di sensori
- Dispenser illuminato per acqua fredda, cubetti ghiaccio e ghiaccio tritato
- Filtro acqua
- Produzione di ghiaccio ca. 0.9 kg / 24 h
- Capacità netta totale 533 litri
- Dimensioni in cm (hxlxp) 177 x 91 x 72

Vano Frigorifero
- 4 ripiani in vetro infrangibile di cui 1 regolabile
- 4 balconcini
- Speciale scomparto MultiBox sulla controporta
- 2 cassetti FreshSafe con guide, per conservare frutta e verdura
- Capacità netta frigorifero 370 litri

Vano Congelatore**
- 2 cassetti trasparenti
- 4 ripiani di cui 2 regolabili in altezza
- 4 balconcini
- Capacità netta congelatore**** 157 litri

Accessori
- 1 Tubo di raccordo
- 1 Portauova

* in una scala di classi di efficienza energetica da A+++ a D

Frigoriferi e congelatori

N 90
FRIGORIFERO COMBINATO INTEGRABILE
CERNIERE PIATTE CHIUSURA "SOFTCLOSE"



Energy A+++ · Altezza (cm) 177 · Wi-Fi · Low Frost · FreshSafe 0°C · LED · Soft Close

KI8875D40

EAN 4242004233824

Caratteristiche principali
- Classe di efficienza energetica: A+++ *
- Home Connect: programmazione e controllo dell'apparecchio a distanza tramite app per dispositivi mobili
- Regolazione elettronica tramite display digitale
- Illuminazione interna a LED
- freshSense
- Temperatura costante grazie ad un sistema intelligente di sensori
- Capacità netta totale 238 litri
- Cerniera a destra, Cerniere reversibili

Vano Frigorifero
- 4 ripiani in vetro infrangibile di cui 3 regolabili
- 3 balconcini, 1 comparto burro
- 1 cassetto 0°C FreshSafe 3 con controllo umidità per una freschezza ottimale; i cibi rimangono freschi fino a 2 volte più a lungo grazie a 2 zone a conservazione controllata
- Capacità netta frigorifero 176 litri

Vano Congelatore**
- Freezer con sistema LowFrost
- 2 cassetti trasparenti
- Ripiani in vetro infrangibile
- Capacità netta congelatore**** 62 litri

Accessori
- 2 Accumulatore di freddo
- 2 Portauova

* in una scala di classi di efficienza energetica da A+++ a D

N 70
FRIGORIFERO COMBINATO INTEGRABILE NOFROST
CERNIERE PIATTE CHIUSURA "SOFTCLOSE"



NEFF COLLECTION PARTNER

Energy A++ · Altezza (cm) 177 · No Frost · FreshSafe · LED · Soft Close

KI7866D30

EAN 4242004233671

Caratteristiche principali
- Classe di efficienza energetica: A++ *
- Sistema NoFrost
- Regolazione elettronica tramite display digitale
- Illuminazione LED ad intensità crescente
- freshSense
- Temperatura costante grazie ad un sistema intelligente di sensori
- Capacità netta totale 255 litri
- Cerniera a destra, Cerniere reversibili

Vano Frigorifero
- 5 ripiani in vetro infrangibile di cui 4 regolabili
- 5 balconcini, 1 comparto burro
- 1 cassetto FreshSafe 2, mantiene frutta e verdura fresche fino a 2 volte più a lungo
- Capacità netta frigorifero 188 litri

Vano Congelatore**
- 3 cassetti trasparenti
- Ripiani in vetro infrangibile
- Capacità netta congelatore**** 67 litri

Accessori
- 1 Vaschetta cubetti ghiaccio
- 2 Accumulatore di freddo
- 2 Portauova

* in una scala di classi di efficienza energetica da A+++ a D

N 70
FRIGORIFERO COMBINATO INTEGRABILE NOFROST
CERNIERE PIATTE CHIUSURA "SOFTCLOSE"



Energy A++ · Altezza (cm) 177 · No Frost · FreshSafe · LED · Soft Close

KI7863D30

EAN 4242004162162

Caratteristiche principali
- Classe di efficienza energetica: A++ *
- Sistema NoFrost
- Regolazione elettronica tramite display digitale
- Illuminazione interna a LED
- freshSense
- Temperatura costante grazie ad un sistema intelligente di sensori
- Capacità netta totale 255 litri
- Cerniera a destra, Cerniere reversibili

Vano Frigorifero
- 5 ripiani in vetro infrangibile di cui 4 regolabili, di cui 1 divisibile - VarioShelf, 1 ripiano scorrevole EasyShelf easyAccess estensibili
- 5 balconcini, 1 comparto burro
- 1 cassetto FreshSafe 2, mantiene frutta e verdura fresche fino a 2 volte più a lungo
- Capacità netta frigorifero 188 litri

Vano Congelatore**
- 3 cassetti trasparenti
- Ripiani in vetro infrangibile
- Capacità netta congelatore**** 67 litri

Accessori
- 1 Vaschetta cubetti ghiaccio
- 2 Accumulatore di freddo
- 2 Portauova

* in una scala di classi di efficienza energetica da A+++ a D

N 70
FRIGORIFERO COMBINATO INTEGRABILE
CERNIERE PIATTE CHIUSURA "SOFTCLOSE"



Energy A+++ · Altezza (cm) 177 · Low Frost · FreshSafe · LED · Soft Close

KI6863D40

EAN 4242004162230

Caratteristiche principali
- Classe di efficienza energetica: A+++ *
- Regolazione elettronica tramite display digitale
- Illuminazione interna a LED
- freshSense
- Temperatura costante grazie ad un sistema intelligente di sensori
- Capacità netta totale 260 litri
- Cerniera a destra, Cerniere reversibili

Vano Frigorifero
- 5 ripiani in vetro infrangibile di cui 4 regolabili
- 5 balconcini, 1 comparto burro
- 1 cassetto FreshSafe 2, mantiene frutta e verdura fresche fino a 2 volte più a lungo
- Power Ventilation con AirFreshFilter
- Capacità netta frigorifero 186 litri

Vano Congelatore**
- Freezer con sistema LowFrost
- 3 cassetti trasparenti
- Ripiani in vetro infrangibile
- Capacità netta congelatore**** 74 litri

Accessori
- 1 Vaschetta cubetti ghiaccio
- 2 Accumulatore di freddo
- 2 Portauova

* in una scala di classi di efficienza energetica da A+++ a D

N 70
FRIGORIFERO COMBINATO INTEGRABILE
CERNIERE PIATTE CHIUSURA "SOFTCLOSE"



NEFF COLLECTION PARTNER

Energy A++ | Altezza (cm) 177 | Low Frost | FreshSafe | LED | Soft Close

KI6876D30

EAN 4242004231332

Caratteristiche principali
- Classe di efficienza energetica: A++ *
- Regolazione elettronica tramite display digitale
- Illuminazione LED ad intensità crescente
- freshSense
- Temperatura costante grazie ad un sistema intelligente di sensori
- Capacità netta totale 270 litri
- Cerniera a destra, Cerniere reversibili

Vano Frigorifero
- 5 ripiani in vetro infrangibile di cui 4 regolabili
- 5 balconcini, 1 comparto burro
- 1 cassetto FreshSafe 2, mantiene frutta e verdura fresche fino a 2 volte più a lungo
- Capacità netta frigorifero 209 litri

Vano Congelatore**
- Freezer con sistema LowFrost
- 2 cassetti trasparenti
- Ripiani in vetro infrangibile
- Capacità netta congelatore**** 61 litri

Accessori
- 1 Vaschetta cubetti ghiaccio
- 2 Accumulatore di freddo
- 2 Portauova

* in una scala di classi di efficienza energetica da A+++ a D

N 70
FRIGORIFERO COMBINATO INTEGRABILE
CERNIERE PIATTE CHIUSURA "SOFTCLOSE"



Energy A++ | Altezza (cm) 177 | Low Frost | FreshSafe | LED | Soft Close

KI6863D30

EAN 4242004162216

Caratteristiche principali
- Classe di efficienza energetica: A++ *
- Regolazione elettronica tramite display digitale
- Illuminazione interna a LED
- freshSense
- Temperatura costante grazie ad un sistema intelligente di sensori
- Capacità netta totale 265 litri
- Cerniera a destra, Cerniere reversibili

Vano Frigorifero
- 5 ripiani in vetro infrangibile di cui 4 regolabili
- 5 balconcini
- 1 cassetto FreshSafe 2, mantiene frutta e verdura fresche fino a 2 volte più a lungo
- Capacità netta frigorifero 191 litri

Vano Congelatore**
- Freezer con sistema LowFrost
- 3 cassetti trasparenti
- Ripiani in vetro infrangibile
- Capacità netta congelatore**** 74 litri

Accessori
- 1 Vaschetta cubetti ghiaccio
- 2 Accumulatore di freddo
- 1 Portauova

* in una scala di classi di efficienza energetica da A+++ a D

N 70
FRIGORIFERO COMBINATO INTEGRABILE
CERNIERE PIATTE CHIUSURA "SOFTCLOSE"



Energy A++ | Altezza (cm) 177 | Low Frost | FreshSafe | LED | Soft Close

KI6873D30

EAN 4242004161905

Caratteristiche principali
- Classe di efficienza energetica: A++ *
- Regolazione elettronica tramite display digitale
- Illuminazione interna a LED
- freshSense
- Temperatura costante grazie ad un sistema intelligente di sensori
- Capacità netta totale 270 litri
- Cerniera a destra, Cerniere reversibili

Vano Frigorifero
- 5 ripiani in vetro infrangibile di cui 4 regolabili
- 5 balconcini
- 1 cassetto FreshSafe 2, mantiene frutta e verdura fresche fino a 2 volte più a lungo
- Capacità netta frigorifero 209 litri

Vano Congelatore**
- Freezer con sistema LowFrost
- 2 cassetti trasparenti
- Ripiani in vetro infrangibile
- Capacità netta congelatore**** 61 litri

Accessori
- 1 Vaschetta cubetti ghiaccio
- 2 Accumulatore di freddo
- 2 Portauova

* in una scala di classi di efficienza energetica da A+++ a D

N 50
FRIGORIFERO COMBINATO INTEGRABILE NOFROST
PORTA A TRAINO



Energy A++ | Altezza (cm) 177 | No Frost | FreshSafe | LED

KI7862S30S

EAN 4242004196129

Caratteristiche principali
- Classe di efficienza energetica: A++ *
- Sistema NoFrost
- Regolazione elettronica tramite display digitale
- Illuminazione interna a LED
- freshSense
- Temperatura costante grazie ad un sistema intelligente di sensori
- Capacità netta totale 255 litri
- Cerniera a destra, Cerniere reversibili

Vano Frigorifero
- 4 ripiani in vetro infrangibile di cui 3 regolabili
- 4 balconcini
- 1 cassetto FreshSafe per frutta e verdura
- Capacità netta frigorifero 188 litri

Vano Congelatore**
- 3 cassetti trasparenti
- Ripiani in vetro infrangibile
- Capacità netta congelatore**** 67 litri

Accessori
- 1 Vaschetta cubetti ghiaccio
- 2 Accumulatore di freddo
- 2 Portauova

* in una scala di classi di efficienza energetica da A+++ a D

N 50
FRIGORIFERO COMBINATO INTEGRABILE
PORTA A TRAINO



Energy A++ | Altezza (cm) 177 | Low Frost | FreshSafe | LED | Soft Close

KI5862U30

EAN 4242004192220

Caratteristiche principali
- Classe di efficienza energetica : A++ *
- Display LED per la regolazione elettronica della temperatura
- Illuminazione interna a LED
- freshSense
- Temperatura costante grazie ad un sistema intelligente di sensori
- Capacità netta totale 267 litri
- Cerniera a destra, Cerniere reversibili

Vano Frigorifero
- 4 ripiani in vetro infrangibile di cui 3 regolabili
- 4 balconcini
- 1 cassetto FreshSafe per frutta e verdura
- Capacità netta frigorifero 191 litri

Vano Congelatore**
- Freezer con sistema LowFrost
- 3 cassetti trasparenti
- Ripiani in vetro infrangibile
- Capacità netta congelatore**** 76 litri

Accessori
- 1 Vaschetta cubetti ghiaccio
- 2 Accumulatore di freddo
- 2 Portauova

* in una scala di classi di efficienza energetica da A+++ a D

N 50
FRIGORIFERO COMBINATO INTEGRABILE
PORTA A TRAINO



Energy A++ | Altezza (cm) 177 | FreshSafe | LED

KI5862S30S

EAN 4242004196112

Caratteristiche principali
- Classe di efficienza energetica: A++ *
- Display LED per la regolazione elettronica della temperatura
- Illuminazione interna a LED
- freshSense
- Temperatura costante grazie ad un sistema intelligente di sensori
- Capacità netta totale 267 litri
- Cerniera a destra, Cerniere reversibili

Vano Frigorifero
- 4 ripiani in vetro infrangibile di cui 3 regolabili
- 4 balconcini
- 1 cassetto FreshSafe per frutta e verdura
- Capacità netta frigorifero 191 litri

Vano Congelatore**
- 3 cassetti trasparenti
- Ripiani in vetro infrangibile
- Capacità netta congelatore**** 76 litri

Accessori
- 1 Vaschetta cubetti ghiaccio
- 2 Accumulatore di freddo
- 2 Portauova

* in una scala di classi di efficienza energetica da A+++ a D

N 50
FRIGORIFERO COMBINATO INTEGRABILE
NOFROST CERNIERE PIATTE

NEFF COLLECTION PARTNER



Energy A++ | Altezza (cm) 177 | FreshSafe | LED

KI7862F30

EAN 4242004193135

Caratteristiche principali
- Classe di efficienza energetica: A++ *
- Display LED per la regolazione elettronica della temperatura
- Illuminazione interna a LED
- freshSense
- Temperatura costante grazie ad un sistema intelligente di sensori
- Capacità netta totale 255 litri
- Cerniera a destra, Cerniere reversibili

Vano Frigorifero
- 4 ripiani in vetro infrangibile di cui 3 regolabili
- 4 balconcini
- 1 cassetto FreshSafe per frutta e verdura
- Capacità netta frigorifero 188 litri

Vano Congelatore**
- 3 cassetti trasparenti
- Ripiani in vetro infrangibile
- Capacità netta congelatore**** 67 litri

Accessori
- 1 Vaschetta cubetti ghiaccio
- 2 Accumulatore di freddo
- 2 Portauova
- Portabottiglie

* in una scala di classi di efficienza energetica da A+++ a D

N 30
FRIGORIFERO COMBINATO INTEGRABILE
PORTA A TRAINO



Energy A+ | Altezza (cm) 177 | FreshSafe | LED

K4400X7FF

EAN 4242004118091

Caratteristiche principali
- Classe di efficienza energetica: A+ *
- Illuminazione interna a LED
- Capacità netta totale 265 litri
- Cerniera a destra, Cerniere reversibili

Vano Frigorifero
- 5 ripiani in vetro infrangibile di cui 4 regolabili
- 1 cassetto FreshSafe per frutta e verdura
- Capacità netta frigorifero 199 litri

Vano Congelatore**
- 3 cassetti trasparenti
- Capacità netta congelatore**** 66 litri

Accessori
- 1 Portauova

* in una scala di classi di efficienza energetica da A+++ a D

Frigoriferi e congelatori

N 70
FRIGORIFERO MONOPORTA INTEGRABILE
CERNIERE PIATTE



Energy A++ | Altezza (cm) 177 | FreshSafe | FreshSafe | LED

KI1813F30

EAN 4242004160106

Caratteristiche principali
- Classe di efficienza energetica: A++ *
- Display TouchControl per la regolazione elettronica della temperatura
- Illuminazione interna a LED
- freshSense
- Temperatura costante grazie ad un sistema intelligente di sensori
- Capacità netta totale 319 litri
- Cerniera a destra, Cerniere reversibili

Vano Frigorifero
- Power Ventilation con AirFreshFilter
- 7 ripiani in vetro infrangibile di cui 6 regolabili
- 6 balconcini
- 1 cassetto FreshSafe 2 su guide telescopiche; l'alto grado di umidità mantiene i nutrienti fino a 2 volte più a lungo
- 1 cassetto FreshSafe su guide - ideale per frutta e verdura

Accessori
- Portabottiglie
- 1 Portauova

* in una scala di classi di efficienza energetica da A+++ a D

N 70
FRIGORIFERO MONOPORTA INTEGRABILE
CERNIERE PIATTE



Energy A++ | Altezza (cm) 177 | FreshSafe | FreshSafe

KI2823F30

EAN 4242004165811

Caratteristiche principali
- Classe di efficienza energetica: A++ *
- Display TouchControl per la regolazione elettronica della temperatura
- Illuminazione interna a LED
- freshSense
- Temperatura costante grazie ad un sistema intelligente di sensori
- Capacità netta totale 286 litri
- Cerniera a destra, Cerniere reversibili

Vano Frigorifero
- 5 ripiani in vetro infrangibile di cui 4 regolabili
- 5 balconcini
- 1 cassetto FreshSafe 2 su guide telescopiche; l'alto grado di umidità mantiene i nutrienti fino a 2 volte più a lungo
- 1 cassetto FreshSafe su guide - ideale per frutta e verdura
- Capacità netta frigorifero 252 litri

Vano Congelatore****
- Capacità netta congelatore**** 34 litri

Accessori
- 1 Vaschetta per cubetti di ghiaccio
- 1 Portauova

* in una scala di classi di efficienza energetica da A+++ a D

N 70
FRIGORIFERO MONOPORTA INTEGRABILE
CERNIERE PIATTE CHIUSURA "SOFTCLOSE"

NEFF COLLECTION PARTNER



Energy A++ | Altezza (cm) 177 | FreshSafe | FreshSafe | LED | Soft Close

KI1816D30

EAN 4242004230809

Caratteristiche principali
- Classe di efficienza energetica: A++ *
- Display TouchControl per la regolazione elettronica della temperatura
- Illuminazione LED ad intensità crescente
- freshSense
- Temperatura costante grazie ad un sistema intelligente di sensori
- Capacità netta totale 319 litri
- Cerniera a destra, Cerniere reversibili

Vano Frigorifero
- Power Ventilation con AirFreshFilter
- 7 ripiani in vetro infrangibile di cui 6 regolabili
- 6 balconcini
- 1 cassetto FreshSafe 2 su guide telescopiche; l'alto grado di umidità mantiene i nutrienti fino a 2 volte più a lungo
- 1 cassetto FreshSafe su guide - ideale per frutta e verdura

Accessori
- 1 Portauova

* in una scala di classi di efficienza energetica da A+++ a D

N 70
FRIGORIFERO MONOPORTA INTEGRABILE
CERNIERE PIATTE CHIUSURA "SOFTCLOSE"



Energy A++ | Altezza (cm) 122.5 | FreshSafe | LED | Soft Close

KI1413D30

EAN 4242004165972

Caratteristiche principali
- Classe di efficienza energetica: A++ *
- Display TouchControl per la regolazione elettronica della temperatura
- Illuminazione interna a LED
- freshSense
- Temperatura costante grazie ad un sistema intelligente di sensori
- Capacità netta totale 211 litri
- Cerniera a destra, Cerniere reversibili

Vano Frigorifero
- 6 ripiani in vetro infrangibile di cui 5 regolabili
- 4 balconcini
- 1 cassetto FreshSafe 2, mantiene frutta e verdura fresche fino a 2 volte più a lungo

Accessori
- 1 Portauova

* in una scala di classi di efficienza energetica da A+++ a D

N 50

FRIGORIFERO MONOPORTA INTEGRABILE PORTA A TRAINO





KI1812S30

EAN 4242004197027

Caratteristiche principali
- Classe di efficienza energetica : A++ *
- Display LED per la regolazione elettronica della temperatura
- Illuminazione interna a LED
- freshSense
- Temperatura costante grazie ad un sistema intelligente di sensori
- Capacità netta totale 319 litri
- Cerniera a destra, Cerniere reversibili

Vano Frigorifero
- 7 ripiani in vetro infrangibile di cui 6 regolabili
- 6 balconcini
- 2 cassetti FreshSafe su guide - ideale per frutta e verdura

Accessori
- 1 Portauova

* in una scala di classi di efficienza energetica da A+++ a D

N 50

FRIGORIFERO MONOPORTA INTEGRABILE PORTA A TRAINO





KI2822S30

EAN 4242004197966

Caratteristiche principali
- Classe di efficienza energetica : A++ *
- Display LED per la regolazione elettronica della temperatura
- Illuminazione interna a LED
- freshSense
- Temperatura costante grazie ad un sistema intelligente di sensori
- Capacità netta totale 286 litri
- Cerniera a destra, Cerniere reversibili

Vano Frigorifero
- 5 ripiani in vetro infrangibile di cui 4 regolabili
- 5 balconcini
- 2 cassetto FreshSafe su guide - ideale per frutta e verdura
- Capacità netta frigorifero 252 litri

Vano Congelatore**
- Capacità netta congelatore**** 34 litri

* in una scala di classi di efficienza energetica da A+++ a D

N 70

FRIGORIFERO MONOPORTA INTEGRABILE CERNIERE PIATTE CHIUSURA "SOFTCLOSE"





KI2423D40

EAN 4242004165620

Caratteristiche principali
- Classe di efficienza energetica: A+++ *
- Display TouchControl per la regolazione elettronica della temperatura
- Illuminazione interna a LED
- freshSense
- Temperatura costante grazie ad un sistema intelligente di sensori
- Capacità netta totale 195 litri
- Cerniera a destra, Cerniere reversibili

Vano Frigorifero
- 5 ripiani in vetro infrangibile di cui 4 regolabili
- 4 balconcini
- 1 cassetto FreshSafe 2, mantiene frutta e verdura fresche fino a 2 volte più a lungo
- Capacità netta frigorifero 180 litri

Vano Congelatore**
- Capacità netta congelatore**** 15 litri

Accessori
- 1 Vaschetta cubetti ghiaccio
- 2 Portauova

* in una scala di classi di efficienza energetica da A+++ a D

N 70

FRIGORIFERO MONOPORTA INTEGRABILE CERNIERE PIATTE CHIUSURA "SOFTCLOSE"





KI2423D30

EAN 4242004165651

Caratteristiche principali
- Classe di efficienza energetica: A++ *
- Display TouchControl per la regolazione elettronica della temperatura
- Illuminazione interna a LED
- freshSense
- Temperatura costante grazie ad un sistema intelligente di sensori
- Capacità netta totale 195 litri
- Cerniera a destra, Cerniere reversibili

Vano Frigorifero
- 5 ripiani in vetro infrangibile di cui 4 regolabili
- 4 balconcini
- 1 cassetto FreshSafe 2, mantiene frutta e verdura fresche fino a 2 volte più a lungo
- Capacità netta frigorifero 180 litri

Vano Congelatore**
- Capacità netta congelatore**** 15 litri

Accessori
- 1 Vaschetta cubetti ghiaccio
- 1 Portauova

* in una scala di classi di efficienza energetica da A+++ a D

N 70

FRIGORIFERO MONOPORTA INTEGRABILE CERNIERE PIATTE



Energy A++ | Altezza (cm) 102.5 | FreshSafe

KI2323F30

EAN 4242004166047

Caratteristiche principali
- Classe di efficienza energetica: A++ *
- Display TouchControl per la regolazione elettronica della temperatura
- Illuminazione interna a LED
- freshSense
- Temperatura costante grazie ad un sistema intelligente di sensori
- Capacità netta totale 154 litri
- Cerniera a destra, Cerniere reversibili

Vano Frigorifero
- 4 ripiani in vetro infrangibile di cui 3 regolabili
- 5 balconcini
- 1 cassetto FreshSafe 2, mantiene frutta e verdura fresche fino a 2 volte più a lungo
- Capacità netta frigorifero 139 litri

Vano Congelatore**
- Capacità netta congelatore**** 15 litri

Accessori
- 1 Vaschetta cubetti ghiaccio
- 1 Portauova

* in una scala di classi di efficienza energetica da A+++ a D

N 70

CONGELATORE MONOPORTA INTEGRABILE NOFROST CERNIERE PIATTE



Energy A++ | Altezza (cm) 177 | No Frost

GI7813C30

EAN 4242004199571

Caratteristiche principali
- Classe di efficienza energetica: A++ *
- Display TouchControl per la regolazione elettronica della temperatura
- freshSense
- Temperatura costante grazie ad un sistema intelligente di sensori
- Capacità netta totale 211 litri
- Cerniera a sinistra, Cerniere reversibili

Vano Congelatore**
- 5 cassetti trasparenti
- Capacità netta congelatore**** 211 litri

Accessori
- 2 Accumulatore di freddo
- 1 Vaschetta cubetti ghiaccio

* in una scala di classi di efficienza energetica da A+++ a D

N 70

CONGELATORE MONOPORTA INTEGRABILE NOFROST CERNIERE PIATTE



Energy A++ | Altezza (cm) 177 | No Frost

GI7813E30

EAN 4242004199557

Caratteristiche principali
- Classe di efficienza energetica : A++ *
- Display TouchControl per la regolazione elettronica della temperatura
- freshSense
- Temperatura costante grazie ad un sistema intelligente di sensori
- Capacità netta totale 211 litri
- Cerniera a sinistra, Cerniere reversibili

Vano Congelatore**
- 5 cassetti trasparenti
- Capacità netta congelatore**** 211 litri

* in una scala di classi di efficienza energetica da A+++ a D

N 50

CONGELATORE MONOPORTA INTEGRABILE CERNIERE PIATTE CHIUSURA "SOFTCLOSE"



Energy A++ | Altezza (cm) 72 | Low Frost | Soft Close

GI1113D30

EAN 4242004204893

Caratteristiche principali
- Classe di efficienza energetica: A++ *
- Display LED per la regolazione elettronica della temperatura
- freshSense
- Temperatura costante grazie ad un sistema intelligente di sensori
- Capacità netta totale 72 litri
- Cerniera a destra, Cerniere reversibili

Vano Congelatore**
- LowFrost - riduce la formazione di brina
- 3 cassetti trasparenti
- Capacità netta congelatore**** 72 litri

* in una scala di classi di efficienza energetica da A+++ a D

N 50

CONGELATORE MONOPORTA INTEGRABILE
CERNIERE PIATTE CHIUSURA "SOFTCLOSE"



Energy A++ | Altezza (cm) 88 | Low Frost | Soft Close

GI1213D30

EAN 4242004204428

Caratteristiche principali
- Classe di efficienza energetica : A++ *
- Display LED per la regolazione elettronica della temperatura
- freshSense
- Temperatura costante grazie ad un sistema intelligente di sensori
- Capacità netta totale 97 litri
- Cerniera a destra, Cerniere reversibili

Vano Congelatore**
- LowFrost - riduce la formazione di brina
- 3 cassetti trasparenti
- Capacità netta congelatore**** 97 litri

Accessori
- 2 Accumulatore di freddo
- 1 Vaschetta cubetti ghiaccio

* in una scala di classi di efficienza energetica da A+++ a D

N 50

CONGELATORE MONOPORTA INTEGRABILE
CERNIERE PIATTE



Energy A+ | Altezza (cm) 82

G4344X8

EAN 4242004149736

Caratteristiche principali
- Classe di efficienza energetica: A+ *
- Controllo meccanico della temperatura
- Aerazione nella zona dello zoccolo
- Capacità netta totale 98 litri
- Cerniera a destra, Cerniere reversibili

Vano Congelatore**
- Capacità netta congelatore**** 98 litri

Accessori
- 2 Accumulatore di freddo
- 1 Vaschetta cubetti ghiaccio

* in una scala di classi di efficienza energetica da A+++ a D

N 50

FRIGORIFERO SOTTOPIANO
CERNIERE PIATTE



Energy A++ | Altezza (cm) 82 | FreshSafe

K4316X8

EAN 4242004148081

Caratteristiche principali
- Classe di efficienza energetica: A++ *
- Controllo meccanico della temperatura
- Aerazione nella zona dello zoccolo
- Capacità netta totale 137 litri
- Cerniera a destra, Cerniere reversibili

Vano Frigorifero
- Controporta con 1 balconcino grande e 2 piccoli
- 3 ripiani in vetro infrangibile di cui 2 regolabili in altezza
- 2 cassetti FreshSafe - per frutta e verdura

Accessori
- 1 Portaburro
- 1 Portauova

* in una scala di classi di efficienza energetica da A+++ a D

N 50

FRIGORIFERO SOTTOPIANO
CERNIERE PIATTE



Energy A++ | Altezza (cm) 82 | FreshSafe

K4336X8

EAN 4242004147336

Caratteristiche principali
- Classe di efficienza energetica: A++ *
- Controllo meccanico della temperatura
- Aerazione nella zona dello zoccolo
- Capacità netta totale 123 litri
- Cerniera a destra, Cerniere reversibili

Vano Frigorifero
- Controporta con 1 balconcino grande e 2 piccoli
- 2 ripiani in vetro infrangibile di cui 1 regolabile in altezza
- 2 cassetti FreshSafe - per frutta e verdura
- Capacità netta frigorifero 108 litri

Vano Congelatore**
- Capacità netta congelatore**** 15 litri

Accessori
- 1 Vaschetta cubetti ghiaccio
- 1 Portaburro
- 1 Portauova

* in una scala di classi di efficienza energetica da A+++ a D

Frigoriferi e congelatori

N 30

FRIGORIFERO DOPPIA PORTA INTEGRABILE
PORTA A TRAINO





K1664X6

EAN 4242004099376

Caratteristiche principali

- Classe di efficienza energetica: A+ *
- Display LED per la regolazione elettronica della temperatura
- Illuminazione interna a LED
- Capacità netta totale 255 litri
- Cerniera a destra, Cerniere reversibili

Vano Frigorifero

- 6 ripiani in vetro infrangibile di cui 5 regolabili
- 1 balconcino di ampie dimensioni
- Scomparto burro e formaggio
- 1 cassetto FreshSafe - per frutta e verdura
- Capacità netta frigorifero 214 litri

Vano Congelatore****

- 1 griglia regolabile
- Capacità netta congelatore**** 41 litri

Accessori

- 1 Vaschetta cubetti ghiaccio
- 1 Portaburro
- 1 Portauova

* in una scala di classi di efficienza energetica da A+++ a D

SCHEMI DI INSTALLAZIONE PER FRIGORIFERI E CONGELATORI

KA3902I20

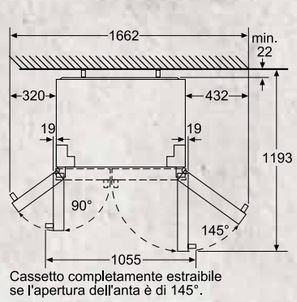

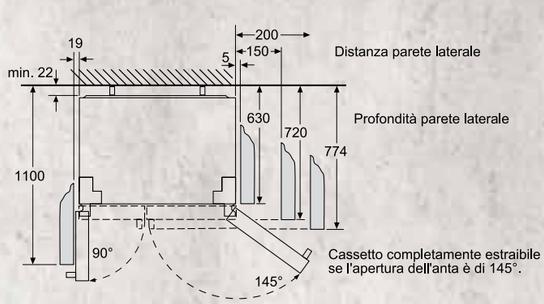

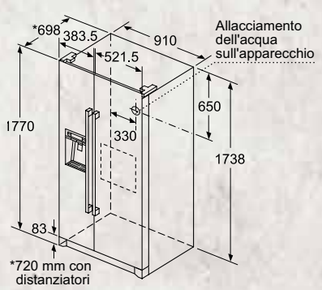

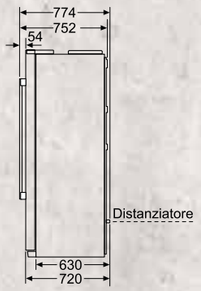

KI8875D40

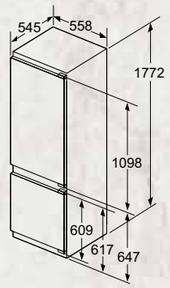

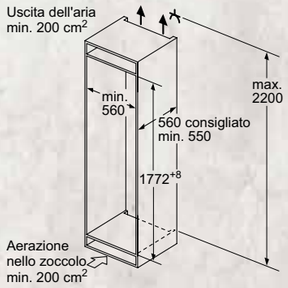

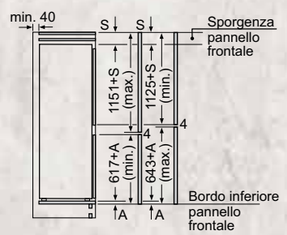

Le dimensioni delle ante del mobile indicate sono valide con uno spazio tra le ante pari a 4 mm.

KI7866D30
KI7863D30

KI6863D40
KI6863D30

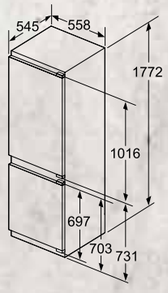

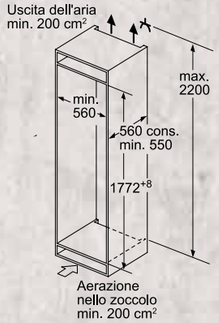

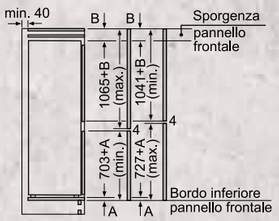

Le dimensioni delle ante del mobile indicate sono valide con uno spazio tra le ante pari a 4 mm.

KI6876D30
KI6873D30

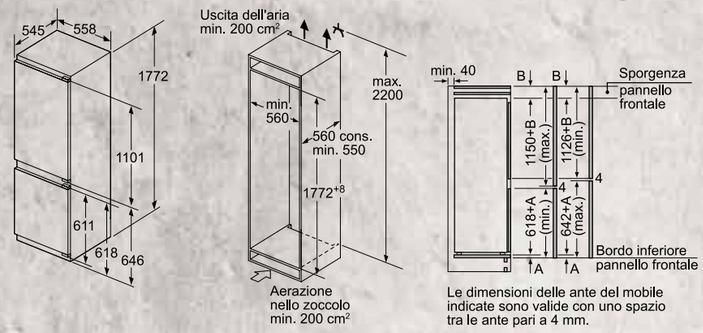

Le dimensioni delle ante del mobile indicate sono valide con uno spazio tra le ante pari a 4 mm.

KI7862S30S

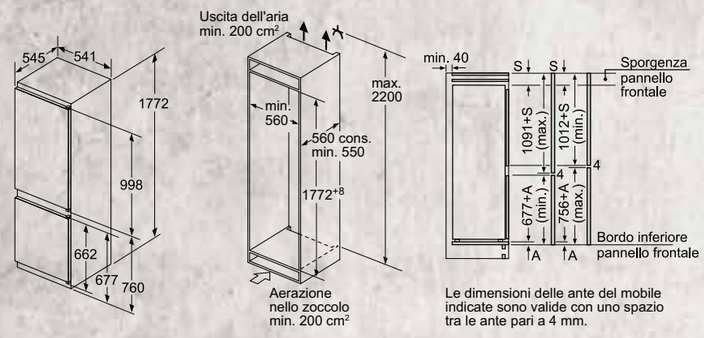

Le dimensioni delle ante del mobile indicate sono valide con uno spazio tra le ante pari a 4 mm.

KI5862U30
KI5862S30S

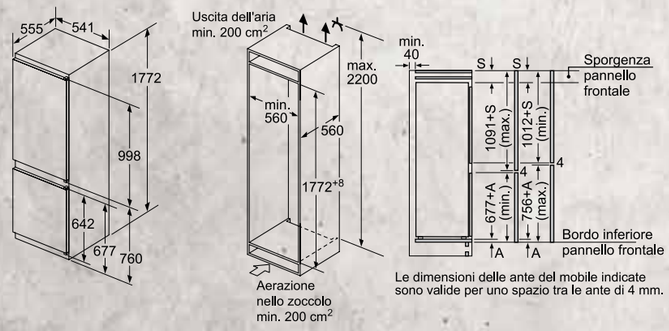

Le dimensioni delle ante del mobile indicate sono valide per uno spazio tra le ante di 4 mm.

KI7862F30

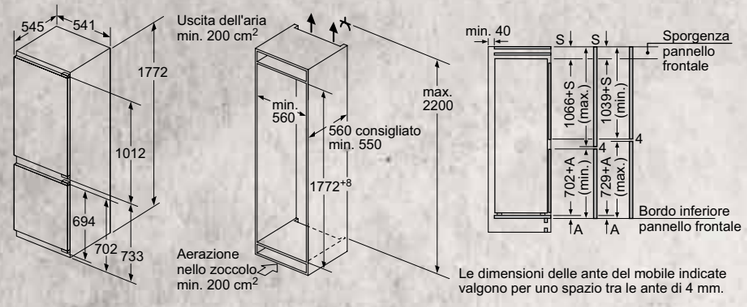

Le dimensioni delle ante del mobile indicate valgono per uno spazio tra le ante di 4 mm.

K4400X7FF

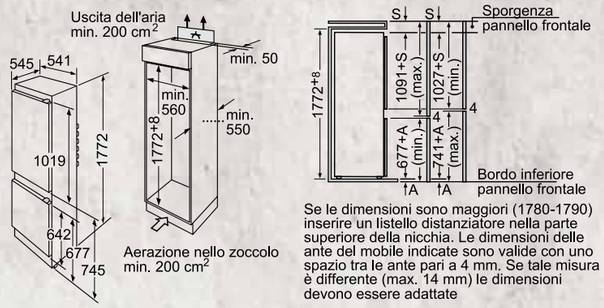

Se le dimensioni sono maggiori (1780-1790) inserire un listello distanziatore nella parte superiore della nicchia. Le dimensioni delle ante del mobile indicate sono valide con uno spazio tra le ante pari a 4 mm. Se tale misura è differente (max. 14 mm) le dimensioni devono essere adattate

KI1813F30 **KI1816D30**
KI2823F30 **GI7813E30**

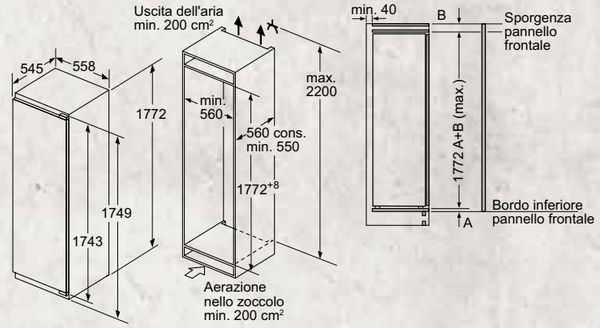

KI1812S30
KI2822S30

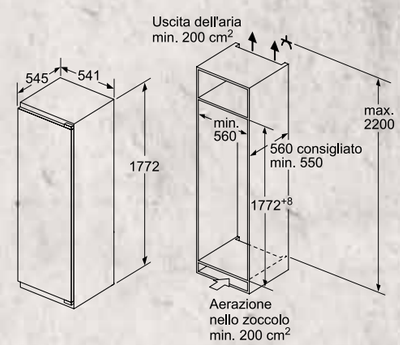

KI1413D30 **KI2423D30**
KI2423D40 **GI7813C30**

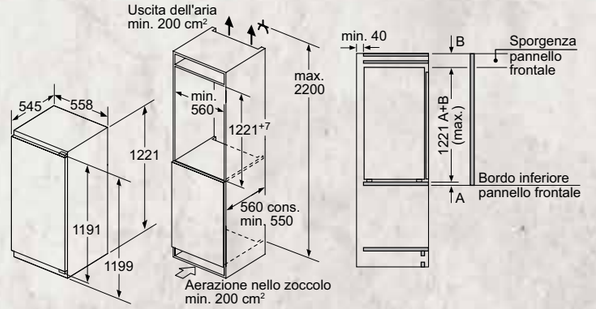

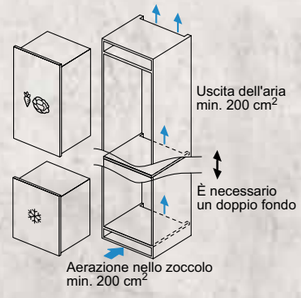

KI2323F30

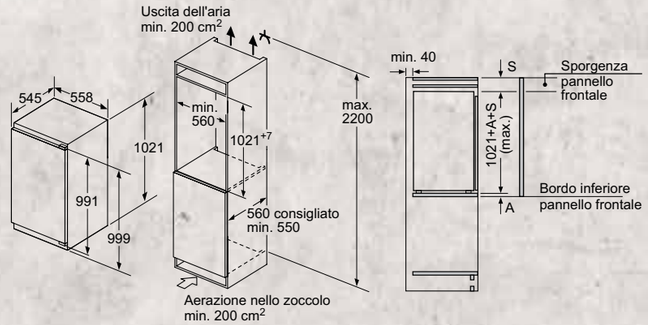

SCHEMI DI INSTALLAZIONE PER FRIGORIFERI E CONGELATORI

GI1113D30

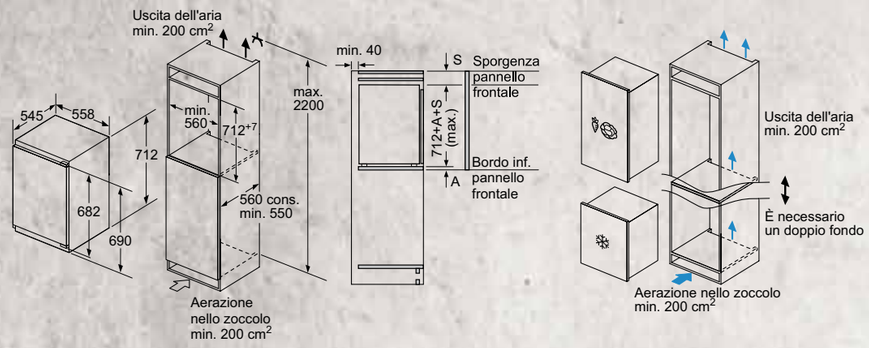

GI1213D30

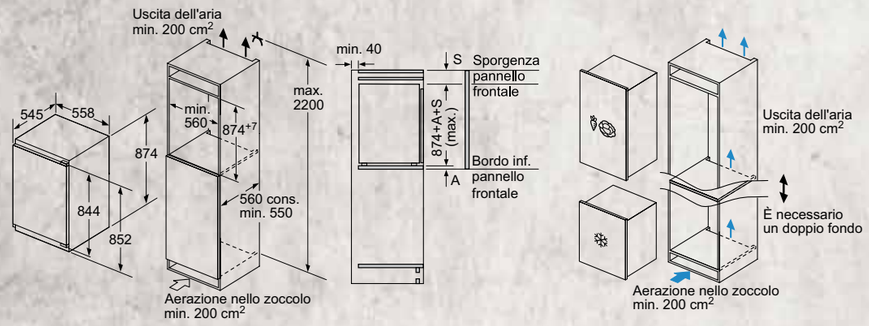

G4344X8

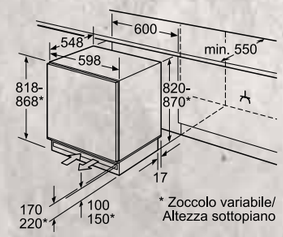

* Zoccolo variabile/
Altezza sottopiano

Spazio per l'allacciamento elettrico a destra o a sinistra dell'apparecchio.
Aerazione nello zoccolo.

K4316X8

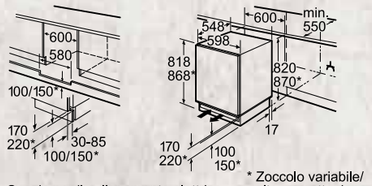

Spazio per il collegamento elettrico a destra o a sinistra dell'apparecchio.
Aerazione nello zoccolo.

* Zoccolo variabile/
altezza sottopiano

K4336X8

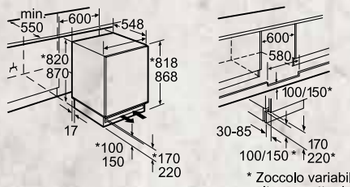

Spazio per l'allacciamento elettrico a destra o a sinistra dell'apparecchio.
Aerazione nello zoccolo.

* Zoccolo variabile/
altezza sottopiano

K1664X6

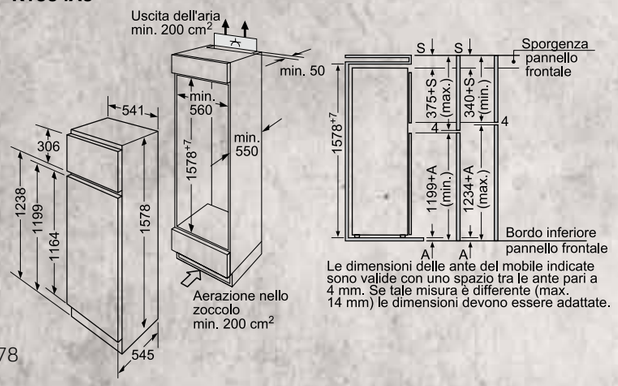

Le dimensioni delle ante del mobile indicate sono valide con uno spazio tra le ante pari a 4 mm. Se tale misura è differente (max. 14 mm) le dimensioni devono essere adattate.

GLI ACCESSORI SPECIALI PER I FRIGORIFERI

	Modello	Descrizione
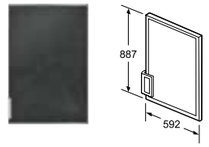	**KF1213S0** EAN 4242004215158	PANNELLO LAVAGNA - H 887 MM Abbinabile a GI1213D30
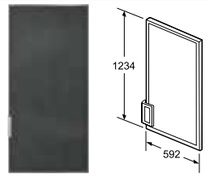	**KF1413S0** EAN 4242004215172	PANNELLO LAVAGNA - H 1234 MM Abbinabile a KI1413D30, KI2423D30
	**KS1840Z0** EAN 4242004230670	GOURMET TRAY Abbinabile a KI6863D40, KI7863D30, KI6863D30, KI6873D30, KI6876D30, KI5862S30S, KI7862S30S, KI5862U30, KI2823F30, KI1813F30, KI1816D30, KI2822S30, KI1812S30, KI2423D40, KI2423D30, KI2323F30, KI1413D30

Frigoriferi e congelatori

INFORMAZIONI TECNICHE PER FRIGORIFERI E CONGELATORI

Modello	KG7493B40	KG7393B40	KG7493I40	KG7393I30	KA3902I20
Linea prodotto	Combinazione Frigorifero/Congelatore	Combinazione Frigorifero/Congelatore	Combinazione Frigorifero/Congelatore	Combinazione Frigorifero/Congelatore	Side by side
Tipologia costruttiva del prodotto	A libera installazione	A libera installazione	A libera installazione	A libera installazione	A libera installazione
Codice EAN	4242004221623	4242004221425	4242004208808	4242004198338	4242004185055
Informazioni etichetta energetica EU 2010/30/EC					
Classe di efficienza energetica	A+++	A+++	A+++	A++	A+
Consumo di energia annuale (kWh/anno)	202	182	202	273	436
Capacità netta del frigorifero (l)	330	279	330	279	370
Capacità netta del congelatore (l)	105	87	105	87	163
Tempo di risalita della temperatura (h)	20	16	20	16	4
Capacità di congelamento (kg/24h)	15	14	15	14	11
Classe climatica	SN-T	SN-T	SN-T	SN-T	SN-T
Rumorosità (db(A) re 1 pW)	38	36	38	39	43
Sistema No Frost	Frigorifero e congelatore	Frigorifero e congelatore	Frigorifero e congelatore	Frigorifero e congelatore	Frigorifero e congelatore
Processo di scongelamento comparto freezer	automatico	automatico	automatico	automatico	automatico
Processo di scongelamento comparto frigorifero	automatico	automatico	automatico	automatico	automatico
Funzione raffreddamento veloce	•	•	•	•	•
Interruttore congelamento rapido	•	•	•	•	•
Informazioni aggiuntive					
Tipo di controllo	elettronico	elettronico	elettronico	elettronico	elettronico
Lunghezza del cavo di alimentazione elettrica (cm)	240	240	240	240	240
Tipo di spina	Schuko	Schuko	Schuko	Schuko	Schuko
Altezza del prodotto (mm)	2030	2030	2030	2030	1770
Larghezza del prodotto (mm)	700	600	700	600	910
Profondità del prodotto (mm)	670	660	670	660	720
Cerniera porta	Reversibile a dx	Reversibile a dx	Reversibile a dx	Reversibile a dx	Reversibile a dx e sx
Indicatore porta aperta del congelatore	•	•	•	•	•
Ventilatore interno comparto frigorifero	-	-	-	-	•
Business Value Class	N 70	N 70	N 70	N 70	N 50
Home Connect	-	-	-	-	-
Collegamenti elettrici					
Dati nominali collegamento elettrico (W)	100	100	100	100	374
Corrente (A)	10	10	10	10	10
Tensione (V)	220-240	220-240	220-240	220-240	220-240
Frequenza (Hz)	50	50	50	50	50
Sicurezza					
Certificati di omologazione	CE, VDE	CE, VDE	CE, VDE	CE, VDE	CE

Consumo di energia espresso in kWh/anno basato sui risultati di prove standard per 24 ore.
Il consumo effettivo dipende dalla modalità di utilizzo dell'apparecchio e dal luogo in cui è installato.
Classe climatica SN: temperatura ambiente da +10°C a +32°C
Classe climatica N: temperatura ambiente da +16°C a +32°C
Classe climatica ST: temperatura ambiente da +18°C a +38°C
Classe climatica T: temperatura ambiente da +18°C a +43°C
Le classi climatiche combinate permettono di allargare il range di temperature in cui il prodotto è destinato ad essere utilizzato.
Classe climatica SN-T: temperatura ambiente da +10°C a +43°C
Classe climatica SN-ST: temperatura ambiente da +10°C a +38°C

INFORMAZIONI TECNICHE PER FRIGORIFERI E CONGELATORI

Modello	KI8875D40	KI7866D30	KI7863D30	KI6863D40	KI6876D30
Linea prodotto	Combinazione Frigorifero/Congelatore	Combinazione Frigorifero/Congelatore	Combinazione Frigorifero/Congelatore	Combinazione Frigorifero/Congelatore	Combinazione Frigorifero/Congelatore
Tipologia costruttiva del prodotto	Da incasso	Da incasso	Da incasso	Da incasso	Da incasso
Codice EAN	4242004233824	4242004233671	4242004162162	4242004162230	4242004231332
Informazioni etichetta energetica EU 2010/30/EC					
Classe di efficienza energetica	A+++	A++	A++	A+++	A++
Consumo di energia annuale (kWh/anno)	157	221	221	151	225
Capacità netta del frigorifero (l)	176	188	188	186	209
Capacità netta del congelatore (l)	62	67	67	74	61
Tempo di risalita della temperatura (h)	26	13	13	33	26
Capacità di congelamento (kg/24h)	10	8	8	10	7
Classe climatica	SN-T	SN-ST	SN-ST	SN-T	SN-T
Rumorosità (db(A) re 1 pW)	34	39	39	38	36
Sistema No Frost	No	Congelatore	Congelatore	No	No
Processo di scongelamento comparto freezer	manuale	automatico	automatico	manuale	manuale
Processo di scongelamento comparto frigorifero	automatico	automatico	automatico	automatico	automatico
Funzione raffreddamento veloce	•	•	•	•	•
Interruttore congelamento rapido	•	•	•	•	•
Informazioni aggiuntive					
Tipo di controllo	elettronico	elettronico	elettronico	elettronico	elettronico
Lunghezza del cavo di alimentazione elettrica (cm)	230	230	230	230	230
Tipo di spina	Schuko	Schuko	Schuko	Schuko	Schuko
Altezza del prodotto (mm)	1772	1772	1772	1772	1772
Larghezza del prodotto (mm)	558	558	558	558	558
Profondità del prodotto (mm)	545	545	545	545	545
Larghezza nicchia (mm)	560	560	560	560	560
Altezza nicchia (mm)	1775	1775	1775	1775	1775
Profondità nicchia (mm)	550	550	550	550	550
Cerniera porta	Reversibile a dx	Reversibile a dx	Reversibile a dx	Reversibile a dx	Reversibile a dx
Tipo di cerniera	cerniera piatta	cerniera piatta	cerniera piatta	cerniera piatta	cerniera piatta
Indicatore porta aperta del congelatore	•	•	•	•	•
Ventilatore interno comparto frigorifero	-	-	-	I	-
Sistema di installazione dello sportello di chiusura	Fissa	Fissa	Fissa	Fissa	Fissa
Business Value Class	N 90	N 70	N 70	N 70	N 70
Home Connect	•	-	-	-	-
Collegamenti elettrici					
Dati nominali collegamento elettrico (W)	90	90	90	120	90
Corrente (A)	10	10	10	10	10
Tensione (V)	220-240	220-240	220-240	220-240	220-240
Frequenza (Hz)	50	50	50	50	50
Sicurezza					
Certificati di omologazione	CE, VDE	CE, VDE	CE, VDE	CE, VDE	CE, VDE

Consumo di energia espresso in kWh/anno basato sui risultati di prove standard per 24 ore.
Il consumo effettivo dipende dalla modalità di utilizzo dell'apparecchio e dal luogo in cui è installato.
Classe climatica SN: temperatura ambiente da +10°C a +32°C
Classe climatica N: temperatura ambiente da +16°C a +32°C
Classe climatica ST: temperatura ambiente da +18°C a +38°C
Classe climatica T: temperatura ambiente da +18°C a +43°C
Le classi climatiche combinate permettono di allargare il range di temperature in cui il prodotto è destinato ad essere utilizzato.
Classe climatica SN-T: temperatura ambiente da +10°C a +43°C
Classe climatica SN-ST: temperatura ambiente da +10°C a +38°C

Frigoriferi e congelatori

INFORMAZIONI TECNICHE PER FRIGORIFERI E CONGELATORI

Modello	KI6863D30	KI6873D30	KI7862S30S	KI5862U30	KI5862S30S
Linea prodotto	Combinazione Frigorifero/Congelatore	Combinazione Frigorifero/Congelatore	Combinazione Frigorifero/Congelatore	Combinazione Frigorifero/Congelatore	Combinazione Frigorifero/Congelatore
Tipologia costruttiva del prodotto	Da incasso	Da incasso	Da incasso	Da incasso	Da incasso
Codice EAN	4242004162216	4242004161905	4242004196129	4242004192220	4242004196112
Informazioni etichetta energetica EU 2010/30/EC					
Classe di efficienza energetica	A++	A++	A++	A++	A++
Consumo di energia annuale (kWh/anno)	218	225	222	231	231
Capacità netta del frigorifero (l)	191	209	188	191	191
Capacità netta del congelatore (l)	74	61	67	76	76
Tempo di risalita della temperatura (h)	32	26	13	24	24
Capacità di congelamento (kg/24h)	7	7	8	4	4
Classe climatica	SN-ST	SN-T	SN-ST	SN-T	SN-T
Rumorosità (db(A) re 1 pW)	36	36	39	38	38
Sistema No Frost	No	No	Congelatore	No	No
Processo di scongelamento comparto freezer	manuale	manuale	automatico	manuale	manuale
Processo di scongelamento comparto frigorifero	automatico	automatico	automatico	automatico	automatico
Funzione raffreddamento veloce	•	•	-	-	-
Interruttore congelamento rapido	•	•	•	•	•
Informazioni aggiuntive					
Tipo di controllo	elettronico	elettronico	elettronico	elettronico	elettronico
Lunghezza del cavo di alimentazione elettrica (cm)	230	230	230	230	230
Tipo di spina	Schuko	Schuko	Schuko	Schuko	Schuko
Altezza del prodotto (mm)	1772	1772	1772	1772	1772
Larghezza del prodotto (mm)	558	558	541	541	538
Profondità del prodotto (mm)	545	545	545	555	542
Larghezza nicchia (mm)	560	560	560	560	560
Altezza nicchia (mm)	1775	1775	1775	1775	1775
Profondità nicchia (mm)	550	550	550	550	550
Cerniera porta	Reversibile a dx	Reversibile a dx	Reversibile a dx	Reversibile a dx	Reversibile a dx
Tipo di cerniera	cerniera piatta	cerniera piatta	porta a traino	porta a traino	porta a traino
Indicatore porta aperta del congelatore	•	•	•	-	-
Ventilatore interno comparto frigorifero	-	-	-	-	-
Sistema di installazione dello sportello di chiusura	Fissa	Fissa	Scorrevole	Scorrevole	Scorrevole
Business Value Class	N 70	N 70	N 50	N 50	N 50
Home Connect	-	-	-	-	-
Collegamenti elettrici					
Dati nominali collegamento elettrico (W)	90	90	90	90	90
Corrente (A)	10	10	10	10	10
Tensione (V)	220-240	220-240	220-240	220-240	220-240
Frequenza (Hz)	50	50	50	50	50
Sicurezza					
Certificati di omologazione	CE, VDE	CE, VDE	CE, VDE	CE, VDE	CE, VDE

Consumo di energia espresso in kWh/anno basato sui risultati di prove standard per 24 ore.
Il consumo effettivo dipende dalla modalità di utilizzo dell'apparecchio e dal luogo in cui è installato.
Classe climatica SN: temperatura ambiente da +10°C a +32°C
Classe climatica N: temperatura ambiente da +16°C a +32°C
Classe climatica ST: temperatura ambiente da +18°C a +38°C
Classe climatica T: temperatura ambiente da +18°C a +43°C
Le classi climatiche combinate permettono di allargare il range di temperature in cui il prodotto è destinato ad essere utilizzato.
Classe climatica SN-T: temperatura ambiente da +10°C a +43°C
Classe climatica SN-ST: temperatura ambiente da +10°C a +38°C

INFORMAZIONI TECNICHE PER FRIGORIFERI E CONGELATORI

Modello	KI7862F30	K4400X7FF	KI1813F30	KI2823F30	KI1816D30
Linea prodotto	Combinazione Frigorifero/Congelatore	Combinazione Frigorifero/Congelatore	Frigorifero	Frigorifero	Frigorifero
Tipologia costruttiva del prodotto	Da incasso	Da incasso	Da incasso	Da incasso	Da incasso
Codice EAN	4242004193135	4242004118091	4242004160106	4242004165811	4242004230809
Informazioni etichetta energetica EU 2010/30/EC					
Classe di efficienza energetica	A++	A+	A++	A++	A++
Consumo di energia annuale (kWh/anno)	222	274	116	209	116
Capacità netta del frigorifero (l)	188	199	319	252	319
Capacità netta del congelatore (l)	67	66	0	34	0
Tempo di risalita della temperatura (h)	13	16		22	
Capacità di congelamento (kg/24h)	8	3	0	3	0
Classe climatica	SN-ST	ST	SN-T	SN-ST	SN-T
Rumorosità (db(A) re 1 pW)	39	40	37	36	37
Sistema No Frost	Congelatore	No	No	No	No
Processo di scongelamento comparto freezer	automatico	manuale		manuale	
Processo di scongelamento comparto frigorifero	automatico	automatico	automatico	automatico	automatico
Funzione raffreddamento veloce	-	-	•	•	•
Interruttore congelamento rapido	•	-	-	-	-
Informazioni aggiuntive					
Tipo di controllo	elettronico	meccanico	elettronico	elettronico	elettronico
Lunghezza del cavo di alimentazione elettrica (cm)	230	230	230	230	230
Tipo di spina	Schuko	Schuko	Schuko	Schuko	Schuko
Altezza del prodotto (mm)	1772	1772	1772	1772	1772
Larghezza del prodotto (mm)	541	541	558	558	558
Profondità del prodotto (mm)	545	545			
Larghezza nicchia (mm)	560	562	560	560	560
Altezza nicchia (mm)	1775	1775	1775	1775	1775
Profondità nicchia (mm)	550	550	550	550	550
Cerniera porta	Reversibile a dx	Reversibile a dx	Reversibile a dx	Reversibile a dx	Reversibile a dx
Tipo di cerniera	cerniera piatta	porta a traino	cerniera piatta	cerniera piatta	cerniera piatta
Indicatore porta aperta del congelatore	•	-	•	•	•
Ventilatore interno comparto frigorifero	-	-	•	-	•
Sistema di installazione dello sportello di chiusura	Fissa	Scorrevole	Fissa	Fissa	Fissa
Business Value Class	N 50	N 30	N 70	N 70	N 70
Home Connect	-	-	-	-	-
Collegamenti elettrici					
Dati nominali collegamento elettrico (W)	90	90	90	90	90
Corrente (A)	10	10	10	10	10
Tensione (V)	220-240	220-240	220-240	220-240	220-240
Frequenza (Hz)	50	50	50	50	50
Sicurezza					
Certificati di omologazione	CE, VDE	CE, VDE	CE, VDE	CE, VDE	CE, VDE

Consumo di energia espresso in kWh/anno basato sui risultati di prove standard per 24 ore.
Il consumo effettivo dipende dalla modalità di utilizzo dell'apparecchio e dal luogo in cui è installato.
Classe climatica SN: temperatura ambiente da +10°C a +32°C
Classe climatica N: temperatura ambiente da +16°C a +32°C
Classe climatica ST: temperatura ambiente da +18°C a +38°C
Classe climatica T: temperatura ambiente da +18°C a +43°C
Le classi climatiche combinate permettono di allargare il range di temperature in cui il prodotto è destinato ad essere utilizzato.
Classe climatica SN-T: temperatura ambiente da +10°C a +43°C
Classe climatica SN-ST: temperatura ambiente da +10°C a +38°C

Frigoriferi e congelatori

INFORMAZIONI TECNICHE PER FRIGORIFERI E CONGELATORI

Modello	KI1413D30	KI1812S30	KI2822S30	KI2423D40	KI2423D30
Linea prodotto	Frigorifero	Frigorifero	Frigorifero	Frigorifero	Frigorifero
Tipologia costruttiva del prodotto	Da incasso	Da incasso	Da incasso	Da incasso	Da incasso
Codice EAN	4242004165972	4242004197027	4242004197966	4242004165620	4242004165651
Informazioni etichetta energetica EU 2010/30/EC					
Classe di efficienza energetica	A++	A++	A++	A+++	A++
Consumo di energia annuale (kWh/anno)	105	116	209	114	172
Capacità netta del frigorifero (l)	211	319	252	180	180
Capacità netta del congelatore (l)	0	0	34	15	15
Tempo di risalita della temperatura (h)			22	13	13
Capacità di congelamento (kg/24h)	0	0	3	2	2
Classe climatica	SN-T	SN-T	SN-ST	SN-ST	SN-ST
Rumorosità (db(A) re 1 pW)	33	37	39	34	37
Sistema No Frost	No	No	No	No	No
Processo di scongelamento comparto freezer			manuale	manuale	manuale
Processo di scongelamento comparto frigorifero	automatico	automatico	automatico	automatico	automatico
Funzione raffreddamento veloce	•	•	•	•	•
Interruttore congelamento rapido	-	-	-	-	-
Informazioni aggiuntive					
Tipo di controllo	elettronico	elettronico	elettronico	elettronico	elettronico
Lunghezza del cavo di alimentazione elettrica (cm)	230	230	230	230	230
Tipo di spina	Schuko	Schuko	Schuko	Schuko	Schuko
Altezza del prodotto (mm)	1221	1772	1772	1221	1221
Larghezza del prodotto (mm)	558	541	541	558	558
Profondità del prodotto (mm)					
Larghezza nicchia (mm)	560	560	560	560	560
Altezza nicchia (mm)	1225	1775	1775	1225	1225
Profondità nicchia (mm)	550	550	550	550	550
Cerniera porta	Reversibile a dx	Reversibile a dx	Reversibile a dx	Reversibile a dx	Reversibile a dx
Tipo di cerniera	cerniera piatta	porta a traino	porta a traino	cerniera piatta	cerniera piatta
Indicatore porta aperta del congelatore	•	-	-	•	•
Ventilatore interno comparto frigorifero	-	-	-	-	-
Sistema di installazione dello sportello di chiusura	Fissa	Scorrevole	Scorrevole	Fissa	Fissa
Business Value Class	N 70	N 50	N 50	N 70	N 70
Home Connect	-	-	-	-	-
Collegamenti elettrici					
Dati nominali collegamento elettrico (W)	90	90	90	90	90
Corrente (A)	10	10	10	10	10
Tensione (V)	220-240	220-240	220-240	220-240	220-240
Frequenza (Hz)	50	50	50	50	50
Sicurezza					
Certificati di omologazione	CE, VDE	CE, VDE	CE, VDE	CE, VDE	CE, VDE

Consumo di energia espresso in kWh/anno basato sui risultati di prove standard per 24 ore.
Il consumo effettivo dipende dalla modalità di utilizzo dell'apparecchio e dal luogo in cui è installato.
Classe climatica SN: temperatura ambiente da +10°C a +32°C
Classe climatica N: temperatura ambiente da +16°C a +32°C
Classe climatica ST: temperatura ambiente da +18°C a +38°C
Classe climatica T: temperatura ambiente da +18°C a +43°C
Le classi climatiche combinate permettono di allargare il range di temperature in cui il prodotto è destinato ad essere utilizzato.
Classe climatica SN-T: temperatura ambiente da +10°C a +43°C
Classe climatica SN-ST: temperatura ambiente da +10°C a +38°C

INFORMAZIONI TECNICHE PER FRIGORIFERI E CONGELATORI

Modello	KI2323F30	K4316X8	K4336X8	K1664X6
Linea prodotto	Frigorifero	Frigorifero	Frigorifero	Combinazione Frigorifero/Congelatore
Tipologia costruttiva del prodotto	Da incasso	Da incasso	Da incasso	Da incasso
Codice EAN	4242004166047	4242004148081	4242004147336	4242004099376
Informazioni etichetta energetica EU 2010/30/EC				
Classe di efficienza energetica	A++	A++	A++	A+
Consumo di energia annuale (kWh/anno)	157	92	140	256
Capacità netta del frigorifero (l)	139	137	108	214
Capacità netta del congelatore (l)	15	0	15	41
Tempo di risalita della temperatura (h)	13		10	17
Capacità di congelamento (kg/24h)	2	0	2	2
Classe climatica	SN-ST	SN-ST	SN-ST	
Rumorosità (db(A) re 1 pW)	37	38	38	39
Sistema No Frost	No	No	No	No
Processo di scongelamento comparto freezer	manuale		manuale	manuale
Processo di scongelamento comparto frigorifero	automatico	automatico	automatico	automatico
Funzione raffreddamento veloce	•	-	-	-
Interruttore congelamento rapido	-	-	-	•
Informazioni aggiuntive				
Tipo di controllo	elettronico	meccanico	meccanico	elettronico
Lunghezza del cavo di alimentazione elettrica (cm)	230	230	230	230
Tipo di spina	Schuko	Schuko	Schuko	Schuko
Altezza del prodotto (mm)	1021	820	820	1578
Larghezza del prodotto (mm)	558	598	598	541
Profondità del prodotto (mm)				545
Larghezza nicchia (mm)	56,00	60,00	60,00	560
Altezza nicchia (mm)	102,50	82,00	82,00	158
Profondità nicchia (mm)	55,00	55,00	55,00	550
Cerniera porta	Reversibile a dx	Reversibile a dx	Reversibile a dx	Reversibile a dx
Tipo di cerniera	cerniera piatta	cerniera piatta	cerniera piatta	porta a traino
Indicatore porta aperta del congelatore	•	-	-	-
Ventilatore interno comparto frigorifero	-	-	-	-
Sistema di installazione dello sportello di chiusura	Fissa	Fissa	Fissa	Scorrevole
Business Value Class	N 70	N 50	N 50	N 30
Home Connect	-	-	-	-
Collegamenti elettrici				
Dati nominali collegamento elettrico (W)	90	90	90	90
Corrente (A)	10	10	10	10
Tensione (V)	220-240	220-240	220-240	220-240
Frequenza (Hz)	50	50	50	50
Sicurezza				
Certificati di omologazione	CE, VDE	CE, VDE	CE, VDE	CE, VDE

Consumo di energia espresso in kWh/anno basato sui risultati di prove standard per 24 ore.
Il consumo effettivo dipende dalla modalità di utilizzo dell'apparecchio e dal luogo in cui è installato.
Classe climatica SN: temperatura ambiente da +10°C a +32°C
Classe climatica N: temperatura ambiente da +16°C a +32°C
Classe climatica ST: temperatura ambiente da +18°C a +38°C
Classe climatica T: temperatura ambiente da +18°C a +43°C
Le classi climatiche combinate permettono di allargare il range di temperature in cui il prodotto è destinato ad essere utilizzato.
Classe climatica SN-T: temperatura ambiente da +10°C a +43°C
Classe climatica SN-ST: temperatura ambiente da +10°C a +38°C

Frigoriferi e congelatori

INFORMAZIONI TECNICHE PER FRIGORIFERI E CONGELATORI

Modello	GI7813E30	GI1113D30	GI7813C30	GI1213D30	G4344X8
Linea prodotto	Congelatore	Congelatore	Congelatore	Congelatore	Congelatore
Tipologia costruttiva del prodotto	Da incasso	Totalmente integrato	Da incasso	Totalmente integrato	Inseribile sottopiano
Codice EAN	4242004199557	4242004204893	4242004199571	4242004204428	4242004149736
Informazioni etichetta energetica EU 2010/30/EC					
Classe di efficienza energetica	A++	A++	A++	A++	A+
Consumo di energia annuale (kWh/anno)	243	144,00	243	157,00	184,00
Capacità netta del congelatore (l)	211	72	211	97	98
Tempo di risalita della temperatura (h)	22	21	22	22	23
Capacità di congelamento (kg/24h)	20	8	20	8	12
Classe climatica	SN-T	SN-T	SN-T	SN-T	SN-ST
Rumorosità (db(A) re 1 pW)	36	36	36	36	38
Sistema No Frost	Sì	No	Sì	No	No
Sbrinamento		manuale		manuale	manuale
Interruttore congelamento rapido	•	•	•	•	•
Informazioni aggiuntive					
Tipo di controllo	elettronico	elettronico	elettronico	elettronico	meccanico
Lunghezza del cavo di alimentazione elettrica (cm)	230	230	230	230	230
Tipo di spina	Schuko	Schuko	Schuko	Schuko	Schuko
Altezza del prodotto (mm)	1772	712	1772	874	820
Larghezza del prodotto (mm)	558	558	558	558	598
Profondità del prodotto (mm)	545	545	545	545	548
Larghezza nicchia (mm)	560	56,00	560	56,00	60,00
Altezza nicchia (mm)	1775	72,00	1775	88,00	82,00
Profondità nicchia (mm)	550	55,00	550	55,00	55,00
Cerniera porta	a sinistra, reversibili	a destra, reversibili	a sinistra, reversibili	a destra, reversibili	a destra, reversibili
Tipo di cerniera	cerniera piatta	cerniera piatta	cerniera piatta	cerniera piatta	cerniera piatta
Sistema di installazione dello sportello di chiusura	Fissa	Fissa	Fissa	Fissa	Fissa
Segnalazione porta aperta	•		•		
Business Value Class	N 70	N 50	N 70	N 50	N 50
Home Connect	-	-	-	-	-
Collegamenti elettrici					
Dati nominali collegamento elettrico (W)	120	90	120	90	90
Corrente (A)	10	10	10	10	10
Tensione (V)	220-240	220-240	220-240	220-240	220-240
Frequenza (Hz)	50	50	50	50	50
Sicurezza					
Certificati di omologazione	CE, VDE	CE, VDE	CE, VDE	CE, VDE	CE, VDE

Consumo di energia espresso in kWh/anno basato sui risultati di prove standard per 24 ore.
Il consumo effettivo dipende dalla modalità di utilizzo dell'apparecchio e dal luogo in cui è installato.
Classe climatica SN: temperatura ambiente da +10°C a +32°C
Classe climatica N: temperatura ambiente da +16°C a +32°C
Classe climatica ST: temperatura ambiente da +18°C a +38°C
Classe climatica T: temperatura ambiente da +18°C a +43°C
Le classi climatiche combinate permettono di allargare il range di temperature in cui il prodotto è destinato ad essere utilizzato.
Classe climatica SN-T: temperatura ambiente da +10°C a +43°C
Classe climatica SN-ST: temperatura ambiente da +10°C a +38°C



ASSAPORA LA FRESCHEZZA
DEGLI ALIMENTI CHE HAI CONSERVATO
AL MEGLIO NEL TUO FRIGORIFERO NEFF!



LAVASTOVIGLIE

Indossa il grembiule e mettiti ai fornelli.
Al resto ci pensa NEFF!



Cucinare è una passione che richiede impegno, ma che permette di passare ore piacevoli assieme alla famiglia o agli amici. Almeno fino a quando non arriva il momento di lavare le stoviglie. Ma anche a questo ci pensa NEFF!
Con tanti diversi programmi speciali, come lo Chef 70°C, studiati appositamente per lavare al meglio e velocemente qualsiasi piatto o recipiente. Sempre con un occhio di riguardo al tuo risparmio, di acqua ed energia.
E domani chi inviterai a cena?

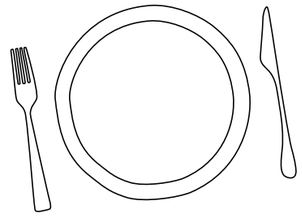



I 5 INGREDIENTI CHIAVE DEL LAVAGGIO NEFF

1. Stoviglie sempre asciutte, anche quelle in plastica e bicchieri sempre splendenti. Questi sono i vantaggi dell'utilizzo, nella fase di asciugatura, della Zeolite: un minerale naturale che assorbe l'umidità e la trasforma in calore.

2. NEFF ha progettato un sistema capace di compiere un intero ciclo di lavaggio impiegando solamente 6,5 litri d'acqua.

3. Push-to-Open. L'innovativo sistema di apertura della porta dei modelli a scomparsa totale. Basta un tocco e la lavastoviglie si apre, evitando l'uso della maniglia!

4. Pensando alle esigenze di chi ama cucinare, NEFF ha creato il programma Chef 70°C. L'ideale per pulire tutto ciò che serve ad un vero chef in cucina: piatti e bicchieri ma soprattutto pentole ed utensili!

5. Grazie all'esclusiva funzione VarioSpeed Plus puoi ridurre i tempi di lavaggio fino al 66%.

UN SUCCESSO GARANTITO

UNA QUALITÀ GARANTITA 10 ANNI

Neff sviluppa e produce le lavastoviglie utilizzando i migliori materiali e la tecnologia più innovativa. La vasca di tutte le lavastoviglie NEFF, realizzata con materiali di altissima qualità, viene assemblata con le più avanzate tecnologie e rifinita con un particolare trattamento. Per questo, NEFF è in grado di offrire una GARANZIA COMPLETA, della durata di 10 ANNI, contro i danni da corrosione passante sulle vasche di tutte le lavastoviglie in gamma, attivabile direttamente dal nostro sito internet www.neff-home.com/it.

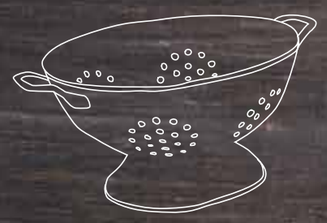

GARANTITO A VITA

IL SISTEMA DI SICUREZZA AQUASTOP®.

Sistema di protezione antiallagamento con garanzia a vita fornita da NEFF in caso di danni provocati dall'acqua.
Per informazioni visita il nostro sito internet www.neff-home.com/it

SISTEMA DI ASCIUGATURA CON ZEOLITE

Cos’è la Zeolite?

È un minerale naturale che assorbe l’umidità e la trasforma in calore secco.
I vantaggi sono molteplici:

- Durante la fase di asciugatura l’aria calda viene distribuita in modo uniforme sulle stoviglie, per risultati sorprendenti.
- Ottimi risultati di asciugatura anche per le stoviglie in plastica. Mettila alla prova anche con il programma Chef70°C!
- In combinazione con l’opzione Shine&Dry i tuoi bicchieri risulteranno ancora più brillanti.





L’INGREDIENTE SEGRETO DELLA TUA LAVASTOVIGLIE NEFF

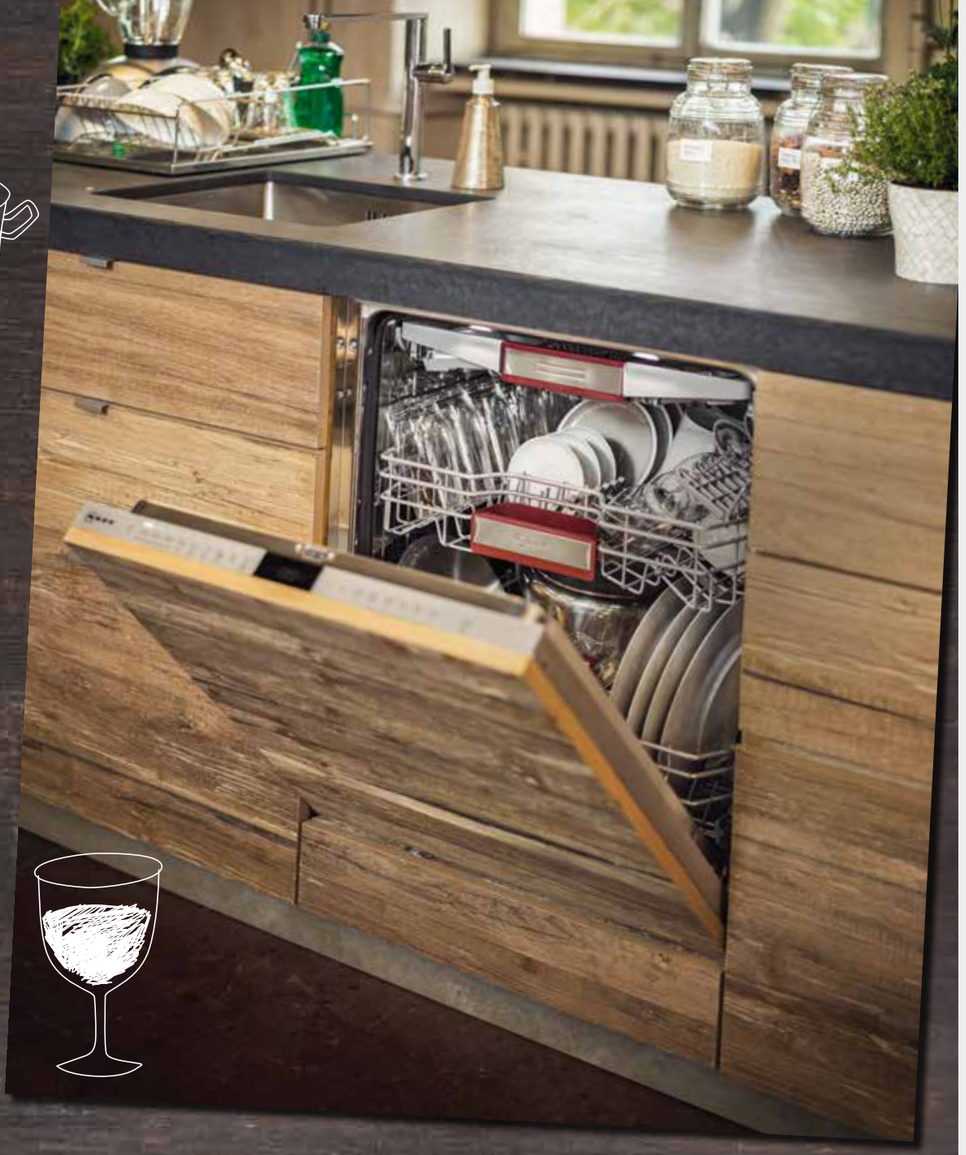

SOLO 6,5 LITRI D’ACQUA

Per lavare fino a 13 coperti

Le lavastoviglie NEFF hanno un segreto: la gestione intelligente dei cicli di lavaggio. Il risultato: una potenza di lavaggio senza paragoni, che ottimizza ogni goccia d’acqua a disposizione.
Il nuovo sistema utilizza soltanto 6.5l di acqua, un risultato imbattibile per il lavaggio completo di ben 13 coperti e massima praticità per la tua cucina.



I DETTAGLI CHE FANNO LA DIFFERENZA

Le lavastoviglie sono un grande aiuto ed un vero appassionato di cucina ha bisogno di qualcosa che gli possa risolvere ogni situazione. Che tu debba lavare una teglia per la paella o dei piccoli piatti per le tapas, sfrutta i nuovi cestelli flessibili per sfruttare al meglio gli spazi della lavastoviglie e seleziona il programma più adatto. Finalmente una lavastoviglie creata a tua immagine e somiglianza.



TERZO CESTELLO

Le lavastoviglie NEFF con terzo cestello possono contenere fino a 14 coperti. La sua particolare struttura a V è studiata per accogliere piccole stoviglie, tazzine da caffè o mestoli.

TROVA OGNI GIORNO I TUOI GIUSTI SPAZI



I TouchPoints rossi evidenziano le parti che puoi adattare

CESTELLI FLEX

Pentole, piatti, ciotole e pirofile sporche in cucina sono all'ordine del giorno: ma niente paura! I cestelli Flex 3 con le griglie abbattibili sono qui per aiutarti. Come? In un attimo puoi ottimizzare lo spazio in tutti i cestelli per carichi da manuale! Il massimo della flessibilità al tuo servizio.

PIÙ LI SCEGLI FLESSIBILI, PIÙ SFRUTTI AL MEGLIO LO SPAZIO

Ecco come riconoscerli: più sono i cappelli maggiore è la flessibilità.

= FLEX 3
con TouchPoints e testine arrotondate

= FLEX 2
Disponibile anche con TouchPoints

= FLEX 1

LA PERFEZIONE DEL LAVAGGIO È UNA STORIA SCRITTA DA NEFF

Stoviglie molto sporche, bicchieri delicati, pentole capienti: NEFF ha trovato una soluzione intelligente per ogni tua esigenza. Tutto quello che dovrai fare sarà caricare la tua lavastoviglie. Al resto ci pensa lei.



CHEF 70°C

L'unico programma che è in grado di sprigionare un getto d'acqua ad alta temperatura, una maggiore pressione nel cestello inferiore per rimuovere lo sporco più ostinato ed una fase di asciugatura intensiva per garantire massimi risultati di lavaggio e asciugatura anche in presenza di stoviglie molto sporche.
Un programma unico per veri Chef!

Programma
Chef
70°C



DOSAGEASSIST.

Un piccolo vano integrato nel cestello superiore, raccoglie la pastiglia che cade direttamente dallo scomparto detersivo durante il ciclo di lavaggio. Qui si scioglie in modo uniforme e completo grazie ad un getto d'acqua mirato. Per un lavaggio ancora più efficace senza sprechi.

Dosage Assist

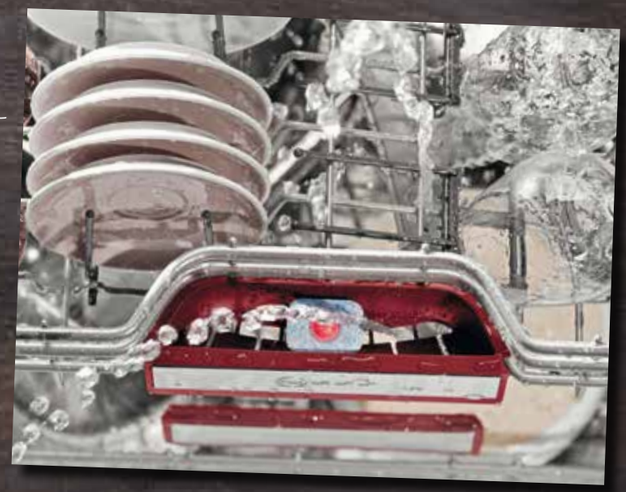

I MIGLIORI ALLEATI, SEMPRE A TUA DISPOSIZIONE

MOLTO SILENZIOSE

IL MOTORE EFFICIENT SILENT DRIVE: LA POTENZA INCONTRA IL SILENZIO.

Il cuore delle lavastoviglie NEFF è il motore EfficientSilentDrive senza spazzole. Assicura risultati eccezionali di lavaggio, con il massimo risparmio di energia e d'acqua, eliminando qualsiasi rumore superfluo. Ti accorgerai della presenza di una lavastoviglie NEFF solo quando l'allarme acustico ti segnalerà la fine del ciclo di lavaggio. Tanti buoni motivi per goderti la serata, mentre la tua lavastoviglie NEFF si prenderà cura delle tue stoviglie.

GLASS 40°C.

Dedicato ai bicchieri e cristalli più delicati. Imposta automaticamente la temperatura di lavaggio ideale per non intaccarne la brillantezza.





INTENSIVE ZONE.

Offre la possibilità di lavare contemporaneamente pentole e padelle molto sporche con i cristalli delicati. Aumenta la temperatura e la pressione dell'acqua nel cestello inferiore, per lavare perfettamente anche le pentole più incrostate, mentre lava con delicatezza le stoviglie nel cestello superiore. Ogni volta otterrai risultati di lavaggio perfetti anche con carichi misti.

LA MASSIMA VELOCITÀ.

La funzione VarioSpeed riduce i tempi di lavaggio fino al 50% garantendo gli stessi risultati. E se hai veramente molta fretta, oggi la nuova funzione VarioSpeedPlus® li riduce fino al 66%.

SILENCE 50°C.

Programma speciale indicato per lavare le stoviglie anche durante la notte. Riduce il livello sonoro fino ad un massimo di 3dB. Permette inoltre di sfruttare i pacchetti energetici a costi ridotti offerti durante la fascia notturna.

EASYCLEAN.

Il programma dedicato alla pulizia e manutenzione della tua lavastoviglie. Inserendo un classico detergente presente in commercio per la cura della lavastoviglie e selezionando EasyClean, NEFF imposta un lavaggio a 70°C che ti assicura la rimozione di residui di grasso e calcare sia dalla vasca che all'interno dei tubi o delle parti più nascoste e quindi non raggiungibili della lavastoviglie. Un indicatore sul display ti ricorderà di effettuare il programma ogni 30 giorni.

IN CUCINA ANCHE L'OCCHIO VUOLE LA SUA PARTE



NUOVA CERNIERA SCORREVOLE SLIDING

5 cm. che in cucina fanno la differenza



NEFF ha trovato la soluzione per installare al meglio la lavastoviglie anche nelle cucine più moderne con uno zoccolo basso da 5 cm. Le nuove cerniere Sliding permettono al pannello della lavastoviglie di scorrere seguendo il movimento d'apertura della porta.

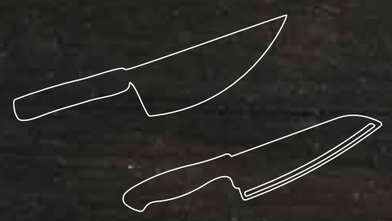

TUTTI I VANTAGGI PER TE:

- ☑ Disponibile per modelli da 81,5 e 86,5 cm
- ☑ Installazione semplice e veloce
- ☑ Massimo risultato estetico

NON RIUSCIRAI PIÙ A FARNE A MENO

NUOVO SISTEMA DI APERTURA PUSH TO OPEN.

Grazie al collegamento elettrico, la porta si apre con un tocco. **Perfetta per far scomparire la lavastoviglie all'interno dei mobili della cucina.**



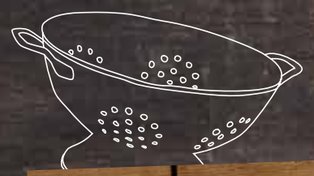





TIME LIGHT.

Durante la fase di lavaggio, il nuovo TimeLight proietta direttamente sul pavimento le informazioni relative alla fase del programma di lavaggio selezionato ed al tempo residuo.



INFO LIGHT.

Durante la fase di lavaggio viene proiettato un punto luminoso sul pavimento per segnalarne il funzionamento. A ciclo ultimato la luce si spegne e un segnale acustico avvisa che il lavaggio è concluso.

LAVASTOVIGLIE A SCOMPARSA TOTALE.

Come leggere la tabella?

1. Scegli le caratteristiche principali che stai cercando per il tuo nuovo elettrodomestico NEFF, nella colonna di sinistra
2. Individua i vantaggi di ogni Serie per affinare la selezione
3. Utilizza queste informazioni per approfondire le dotazioni dei modelli che possono interessarti

Prodotto appartenente alla gamma NEFF COLLECTION esclusivo per i rivenditori NEFF COLLECTION PARTNER.
Scopri tutti i servizi a pag. 10-11

			N 90 > Asciugatura con Zeolite > Display TFT > Motore Efficient SilentDrive	N 70 > Comandi touch > Motore Efficient SilentDrive		N 50 > Display con pulsanti > Motore Efficient SilentDrive	N 30 > Motore Efficient SilentDrive
	Tipo	Coperti	A+++	A+++	A++	A++	A+
60 cm	3 Cestelli	14	NUOVO **S517T80D6E**  Push to open	**S515T80X0E**  **NUOVO S515M60X0E** 	**S715T60D2E**  Push to open	**S523M60X3E**  **S513M60X3E**  H. 86,5	
		13	**S517T80X5E** 			**S513M60X1E**  **S523K60X0E**  **S513K60X0E** 	
	2 Cestelli	13	NUOVO **S717P82D6E**  Push to open			**S723P60X3E**  **S713P60X3E**  **NUOVO S513P60X2E**  H. 86,5	
		12				NUOVO **S513G60X0E** 	
45 cm	3 Cestelli	10				**S583M50X0E** 	
	2 Cestelli	9				**S583C50X2E** 	**S581C50X3E** 

N 90
LAVASTOVIGLIE 60 CM A SCOMPARSA TOTALE CON SISTEMA PUSH-TO-OPEN



Energy A+++ | Acqua 9.5 l | Noise Level 41 dB | Zeolite | Efficient Silent Drive | Door Open Assist | Time Light | Emotion Light LED | Altezza (cm) 81.5

S517T80D6E

EAN 4242004237297

Caratteristiche principali
- 14 Coperti
- Classe di efficienza energetica: A+++ *
- Livello sonoro 41 dB
- Sistema di asciugatura con Zeolite
- Motore EfficientSilentDrive
- Home Connect: Programmazione e controllo dell'apparecchio a distanza tramite app per dispositivi mobili
- Protezione cristalli integrata
- Sistema Push-to-Open
- AquaSensor, Sensore di carico
- AquaStop: Sistema di protezione antiallagamento con garanzia a vita fornita da Neff in caso di danni provocati dall'acqua

Sistema di Controllo
- 8 Programmi: Chef 70 °C, Auto 45-65 °C, Eco 50 °C, Silence 50 °C, Short 60 °C, Glass 40 °C, Rapido 45 °C, Pre risciacquo
- Programma speciale Easy Clean
- 5 funzioni speciali: Remote Start, IntensiveZone, VarioSpeedPlus, HygienePlus, Shine&Dry
- Display TFT a colori: simboli e testo in chiaro
- Partenza ritardata 1-24 ore
- Indicatore ripristino sale
- Indicatore ripristino brillantante

Dotazioni interne
- Terzo cestello Neff Flex 3
- Cestelli Flex 3 con punti di sgancio/aggancio evidenziati
- Triplo RackMatic regolabile su 3 livelli
- EmotionLight
- TimeLight
- Materiale della vasca interna in acciaio inox

Altre Caratteristiche
- Livello sonoro nel programma Silence: 39 dB(A) re 1 pW
- Auto 3in1 per riconoscimento automatico detersivo (in polvere, pastiglia, liquido)
- Sistema di filtri autopulenti a 3 livelli con microfiltro ondulato
- DosageAssist
- Scambiatore di calore
- Piedino posteriore regolabile da davanti

* in una scala di classi di efficienza energetica da A+++ a D

N 90
LAVASTOVIGLIE 60 CM A SCOMPARSA TOTALE



Energy A+++ | Acqua 7.5 l | Noise Level 42 dB | Zeolite | Efficient Silent Drive | Time Light | Emotion Light LED | Altezza (cm) 81.5

S517T80X5E

EAN 4242004213635

Caratteristiche principali
- 13 Coperti
- Classe di efficienza energetica: A+++ *
- Livello sonoro 42 dB
- Sistema di asciugatura con Zeolite
- Motore EfficientSilentDrive
- Protezione cristalli integrata
- AquaSensor, Sensore di carico
- AquaStop: Sistema di protezione antiallagamento con garanzia a vita fornita da Neff in caso di danni provocati dall'acqua

Sistema di Controllo
- 8 Programmi: Chef 70 °C, Auto 45-65 °C, Eco 50 °C, Silence 50 °C, Short 60 °C, Glass 40 °C, Rapido 45 °C, Pre risciacquo
- Programma speciale Easy Clean
- 4 Funzioni: IntensiveZone, VarioSpeedPlus, HygienePlus, Shine&Dry
- Display TFT a colori: simboli e testo in chiaro
- Partenza ritardata 1-24 ore
- Indicatore ripristino sale
- Indicatore ripristino brillantante

Dotazioni interne
- Terzo cestello Neff Flex 3
- Cestelli Flex 3 con punti di sgancio/aggancio evidenziati
- Triplo RackMatic regolabile su 3 livelli
- EmotionLight
- TimeLight
- Materiale della vasca interna in acciaio inox

Altre Caratteristiche
- Livello sonoro nel programma Silence: 40 dB(A) re 1 pW
- Auto 3in1 per riconoscimento automatico detersivo (in polvere, pastiglia, liquido)
- Sistema di filtri autopulenti a 3 livelli con microfiltro ondulato
- DosageAssist
- Scambiatore di calore
- Piedino posteriore regolabile da davanti

* in una scala di classi di efficienza energetica da A+++ a D

N 90
LAVASTOVIGLIE 60 CM A SCOMPARSA TOTALE CON CERNIERA SCORREVOLE "SLIDING" E SISTEMA PUSH-TO-OPEN



Energy A+++ | Acqua 9.5 l | Noise Level 42 dB | Zeolite | Efficient Silent Drive | Vario Hinge | Info Light | Emotion Light LED | Altezza (cm) 81.5

S717P82D6E

EAN 4242004237884

Caratteristiche principali
- 13 Coperti
- Classe di efficienza energetica: A+++ *
- Livello sonoro 42 dB
- Sistema di asciugatura con Zeolite
- Motore EfficientSilentDrive
- Home Connect: Programmazione e controllo dell'apparecchio a distanza tramite app per dispositivi mobili
- Protezione cristalli integrata
- Sistema Push-to-Open
- AquaSensor, Sensore di carico
- AquaStop: Sistema di protezione antiallagamento con garanzia a vita fornita da Neff in caso di danni provocati dall'acqua

Sistema di Controllo
- 8 Programmi: Chef 70 °C, Auto 45-65 °C, Eco 50 °C, Silence 50 °C, Short 60 °C, Glass 40 °C, Rapido 45 °C, Pre risciacquo
- Programma speciale Easy Clean
- 5 funzioni speciali: Remote Start, IntensiveZone, VarioSpeedPlus, HygienePlus, Shine&Dry
- Display TFT a colori: simboli e testo in chiaro
- Partenza ritardata 1-24 ore
- Indicatore ripristino sale
- Indicatore ripristino brillantante

Dotazioni interne
- 3° Cestello Neff, non incluso, aggiungibile in seguito
- Cestelli Flex 3 con punti di sgancio/aggancio evidenziati
- Triplo RackMatic regolabile su 3 livelli
- EmotionLight
- InfoLight
- Materiale della vasca interna in acciaio inox

Altre Caratteristiche
- Livello sonoro nel programma Silence: 40 dB(A) re 1 pW
- Auto 3in1 per riconoscimento automatico detersivo (in polvere, pastiglia, liquido)
- Sistema di filtri autopulenti a 3 livelli con microfiltro ondulato
- DosageAssist
- Scambiatore di calore
- Piedino posteriore regolabile da davanti

* in una scala di classi di efficienza energetica da A+++ a D

N 70
LAVASTOVIGLIE 60 CM A SCOMPARSA TOTALE



Energy A+++ | Acqua 9.5 l | Noise Level 42 dB | Zeolite | Efficient Silent Drive | Time Light | Altezza (cm) 81.5

S515T80X0E

EAN 4242004220022

Caratteristiche principali
- 14 Coperti
- Classe di efficienza energetica: A+++ *
- Livello sonoro 42 dB
- Sistema di asciugatura con Zeolite
- Motore EfficientSilentDrive
- Protezione cristalli integrata
- AquaSensor, Sensore di carico
- AquaStop: Sistema di protezione antiallagamento con garanzia a vita fornita da Neff in caso di danni provocati dall'acqua

Sistema di Controllo
- 8 Programmi: Chef 70 °C, Auto 45-65 °C, Eco 50 °C, Silence 50 °C, Short 60 °C, Glass 40 °C, Rapido 45 °C, Pre risciacquo
- Programma speciale Easy Clean
- 4 Funzioni: IntensiveZone, VarioSpeedPlus, HygienePlus, Shine&Dry
- Partenza ritardata 1-24 ore
- Indicatore ripristino sale
- Indicatore ripristino brillantante

Dotazioni interne
- Terzo cestello Neff Flex 3
- Cestelli Flex 3 con punti di sgancio/aggancio evidenziati
- Triplo RackMatic regolabile su 3 livelli
- TimeLight
- Materiale della vasca interna in acciaio inox

Altre Caratteristiche
- Livello sonoro nel programma Silence: 40 dB(A) re 1 pW
- Auto 3in1 per riconoscimento automatico detersivo (in polvere, pastiglia, liquido)
- Sistema di filtri autopulenti a 3 livelli con microfiltro ondulato
- DosageAssist
- Scambiatore di calore
- Piedino posteriore regolabile da davanti

* in una scala di classi di efficienza energetica da A+++ a D

N 70
LAVASTOVIGLIE 60 CM A SCOMPARSA TOTALE





S515M60X0E

EAN 4242004232230

Caratteristiche principali
- 14 Coperti
- Classe di efficienza energetica: A+++ *
- Livello sonoro 44 dB
- Sistema di asciugatura con Zeolite
- Motore EfficientSilentDrive
- Protezione cristalli integrata
- AquaSensor, Sensore di carico
- AquaStop: Sistema di protezione antiallagamento con garanzia a vita fornita da Neff in caso di danni provocati dall'acqua

Sistema di Controllo
- 6 Programmi: Chef 70 °C, Auto 45-65 °C, Eco 50 °C, Glass 40 °C, Rapido 45 °C, Pre risciacquo
- Programma speciale Easy Clean
- 3 Funzioni: IntensiveZone, VarioSpeedPlus, Shine&Dry
- Partenza ritardata 1-24 ore
- Indicatore ripristino sale
- Indicatore ripristino brillantante

Dotazioni interne
- Terzo cestello
- Cestello Flex 2
- Triplo RackMatic regolabile su 3 livelli
- TimeLight
- Materiale della vasca interna in acciaio inox

Altre Caratteristiche
- Auto 3in1 per riconoscimento automatico detersivo (in polvere, pastiglia, liquido)
- Sistema di filtri autopulenti a 3 livelli con microfiltro ondulato
- DosageAssist
- Scambiatore di calore
- Piedino posteriore regolabile da davanti

* in una scala di classi di efficienza energetica da A+++ a D

N 70
LAVASTOVIGLIE 60 CM A SCOMPARSA TOTALE CON CERNIERA SCORREVOLE "SLIDING" E SISTEMA PUSH-TO-OPEN





S715T60D2E

EAN 4242004237600

Caratteristiche principali
- 14 Coperti
- Classe di efficienza energetica: A++ *
- Livello sonoro 41 dB
- Motore EfficientSilentDrive
- Protezione cristalli integrata
- Sistema Push-to-Open
- AquaSensor, Sensore di carico
- AquaStop: Sistema di protezione antiallagamento con garanzia a vita fornita da Neff in caso di danni provocati dall'acqua

Sistema di Controllo
- 8 Programmi: Chef 70 °C, Auto 45-65 °C, Eco 50 °C, Silence 50 °C, 1 h 65 °C, Glass 40 °C, Rapido 45 °C, Pre risciacquo
- Programma speciale Easy Clean
- 4 funzioni speciali: IntensiveZone, VarioSpeedPlus, HygienePlus, Asciugatura Extra
- Partenza ritardata 1-24 ore
- Indicatore ripristino sale
- Indicatore ripristino brillantante

Dotazioni interne
- Terzo cestello Neff Flex 3
- Cestelli Flex 3 con punti di sgancio/aggancio evidenziati
- Triplo RackMatic regolabile su 3 livelli
- InfoLight
- Materiale della vasca interna in acciaio inox

Altre Caratteristiche
- Livello sonoro nel programma Silence: 39 dB(A) re 1 pW
- Auto 3in1 per riconoscimento automatico detersivo (in polvere, pastiglia, liquido)
- Sistema di filtri autopulenti a 3 livelli con microfiltro ondulato
- DosageAssist
- Drying Assist
- Piedino posteriore regolabile da davanti

* in una scala di classi di efficienza energetica da A+++ a D

N 50
LAVASTOVIGLIE 60 CM A SCOMPARSA TOTALE CON CERNIERA SCORREVOLE "SLIDING"





S723P60X3E

EAN 4242004237594

Caratteristiche principali
- 13 Coperti
- Classe di efficienza energetica: A++ *
- Livello sonoro 44 dB
- Motore EfficientSilentDrive
- Protezione cristalli integrata
- AquaSensor, Sensore di carico
- AquaStop: Sistema di protezione antiallagamento con garanzia a vita fornita da Neff in caso di danni provocati dall'acqua

Sistema di Controllo
- 6 Programmi: Chef 70 °C, Auto 45-65 °C, Eco 50 °C, Glass 40 °C, 1 h 65 °C, Pre risciacquo
- Programma speciale Easy Clean
- 3 Funzioni: IntensiveZone, VarioSpeedPlus, Asciugatura Extra
- Partenza ritardata 1-24 ore
- Indicatore ripristino sale
- Indicatore ripristino brillantante

Dotazioni interne
- Cestelli Flex 3 con punti di sgancio/aggancio evidenziati
- Triplo RackMatic regolabile su 3 livelli
- InfoLight
- Materiale della vasca interna in acciaio inox

Altre Caratteristiche
- Auto 3in1 per riconoscimento automatico detersivo (in polvere, pastiglia, liquido)
- Sistema di filtri autopulenti a 3 livelli con microfiltro ondulato
- DosageAssist
- Drying Assist
- Piedino posteriore regolabile da davanti

* in una scala di classi di efficienza energetica da A+++ a D

N 50
LAVASTOVIGLIE 60 CM A SCOMPARSA TOTALE CON CERNIERA SCORREVOLE "SLIDING"





S713P60X3E

EAN 4242004237587

Caratteristiche principali
- 13 Coperti
- Classe di efficienza energetica: A++ *
- Livello sonoro 44 dB
- Motore EfficientSilentDrive
- Protezione cristalli integrata
- AquaSensor, Sensore di carico
- AquaStop: Sistema di protezione antiallagamento con garanzia a vita fornita da Neff in caso di danni provocati dall'acqua

Sistema di Controllo
- 6 Programmi: Chef 70 °C, Auto 45-65 °C, Eco 50 °C, Glass 40 °C, 1 h 65 °C, Pre risciacquo
- Programma speciale Easy Clean
- 3 Funzioni: IntensiveZone, VarioSpeedPlus, Asciugatura Extra
- Partenza ritardata 1-24 ore
- Indicatore ripristino sale
- Indicatore ripristino brillantante

Dotazioni interne
- Cestelli Flex 3 con punti di sgancio/aggancio evidenziati
- Triplo RackMatic regolabile su 3 livelli
- InfoLight
- Materiale della vasca interna in acciaio inox

Altre Caratteristiche
- Auto 3in1 per riconoscimento automatico detersivo (in polvere, pastiglia, liquido)
- Sistema di filtri autopulenti a 3 livelli con microfiltro ondulato
- DosageAssist
- Drying Assist
- Piedino posteriore regolabile da davanti

* in una scala di classi di efficienza energetica da A+++ a D

N 50
LAVASTOVIGLIE 60 CM A SCOMPARSA TOTALE





S513M60X1E

EAN 4242004218852

Caratteristiche principali
- 13 Coperti
- Classe di efficienza energetica: A++ *
- Livello sonoro 46 dB
- Motore EfficientSilentDrive
- Protezione cristalli integrata
- AquaSensor, Sensore di carico
- AquaStop: Sistema di protezione antiallagamento con garanzia a vita fornita da Neff in caso di danni provocati dall'acqua

Sistema di Controllo
- 6 Programmi: Chef 70 °C, Auto 45-65 °C, Eco 50 °C, Glass 40 °C, TurboSpeed 20 min 60 °C, 1h 65 °C
- Programma speciale Easy Clean
- 2 Funzioni: VarioSpeedPlus, Asciugatura Extra
- Partenza ritardata 1-24 ore
- Indicatore ripristino sale
- Indicatore ripristino brillantante

Dotazioni interne
- Terzo cestello
- Cestelli Flex 2 con punti di sgancio/aggancio evidenziati
- Triplo RackMatic regolabile su 3 livelli
- InfoLight
- Materiale della vasca interna in acciaio inox

Altre Caratteristiche
- Auto 3in1 per riconoscimento automatico detersivo (in polvere, pastiglia, liquido)
- Sistema di filtri autopulenti a 3 livelli con microfiltro ondulato
- DosageAssist
- Scambiatore di calore
- Piedino posteriore regolabile da davanti

* in una scala di classi di efficienza energetica da A+++ a D

N 50
LAVASTOVIGLIE 60 CM A SCOMPARSA TOTALE





S523M60X3E

EAN 4242004213574

Caratteristiche principali
- 14 Coperti
- Classe di efficienza energetica: A++ *
- Livello sonoro 44 dB
- Motore EfficientSilentDrive
- Protezione cristalli integrata
- AquaSensor, Sensore di carico
- AquaStop: Sistema di protezione antiallagamento con garanzia a vita fornita da Neff in caso di danni provocati dall'acqua

Sistema di Controllo
- 6 Programmi: Chef 70 °C, Auto 45-65 °C, Eco 50 °C, Glass 40 °C, 1h 65 °C, Pre risciacquo
- Programma speciale Easy Clean
- 3 Funzioni: VarioSpeedPlus, IntensiveZone, Asciugatura Extra
- Partenza ritardata 1-24 ore
- Indicatore ripristino sale
- Indicatore ripristino brillantante

Dotazioni interne
- Terzo cestello
- Cestelli Flex 2 con punti di sgancio/aggancio evidenziati
- Triplo RackMatic regolabile su 3 livelli
- InfoLight
- Materiale della vasca interna in acciaio inox

Altre Caratteristiche
- Auto 3in1 per riconoscimento automatico detersivo (in polvere, pastiglia, liquido)
- Sistema di filtri autopulenti a 3 livelli con microfiltro ondulato
- DosageAssist
- Scambiatore di calore
- Piedino posteriore regolabile da davanti

* in una scala di classi di efficienza energetica da A+++ a D

N 50
LAVASTOVIGLIE 60 CM A SCOMPARSA TOTALE





S513M60X3E

EAN 4242004213246

Caratteristiche principali
- 14 Coperti
- Classe di efficienza energetica: A++ *
- Livello sonoro 44 dB
- Motore EfficientSilentDrive
- Protezione cristalli integrata
- AquaSensor, Sensore di carico
- AquaStop: Sistema di protezione antiallagamento con garanzia a vita fornita da Neff in caso di danni provocati dall'acqua

Sistema di Controllo
- 6 Programmi: Chef 70 °C, Auto 45-65 °C, Eco 50 °C, Glass 40 °C, 1h 65 °C, Pre risciacquo
- Programma speciale Easy Clean
- 3 Funzioni: VarioSpeedPlus, IntensiveZone, Asciugatura Extra
- Partenza ritardata 1-24 ore
- Indicatore ripristino sale
- Indicatore ripristino brillantante

Dotazioni interne
- Terzo cestello
- Cestelli Flex 2 con punti di sgancio/aggancio evidenziati
- Triplo RackMatic regolabile su 3 livelli
- InfoLight
- Materiale della vasca interna in acciaio inox

Altre Caratteristiche
- Auto 3in1 per riconoscimento automatico detersivo (in polvere, pastiglia, liquido)
- Sistema di filtri autopulenti a 3 livelli con microfiltro ondulato
- DosageAssist
- Scambiatore di calore

* in una scala di classi di efficienza energetica da A+++ a D

N 50
LAVASTOVIGLIE 60 CM A SCOMPARSA TOTALE



NEFF COLLECTION PARTNER



S513P60X2E

EAN 4242004215561

Caratteristiche principali
- 13 Coperti
- Classe di efficienza energetica: A++ *
- Livello sonoro 44 dB
- Motore EfficientSilentDrive
- Protezione cristalli integrata
- AquaSensor, Sensore di carico
- AquaStop: Sistema di protezione antiallagamento con garanzia a vita fornita da Neff in caso di danni provocati dall'acqua

Sistema di Controllo
- 6 programmi: Chef 70 °C, Auto 45-65 °C, Eco 50 °C, Silence 50 °C, Glass 40 °C, 1h 65 °C
- Programma speciale Easy Clean
- 3 Funzioni: VarioSpeedPlus, IntensiveZone, Asciugatura Extra
- Partenza ritardata 1-24 ore
- Indicatore ripristino sale
- Indicatore ripristino brillantante

Dotazioni interne
- Terzo Cestello Neff, non incluso, aggiungibile in seguito
- Cestelli Flex 3 con punti di sgancio/aggancio evidenziati
- Triplo RackMatic regolabile su 3 livelli
- InfoLight
- Materiale della vasca interna in acciaio inox

Altre Caratteristiche
- Livello sonoro nel programma Silence: 41 dB(A) re 1 pW
- Auto 3in1 per riconoscimento automatico detersivo (in polvere, pastiglia, liquido)
- Sistema di filtri autopulenti a 3 livelli con microfiltro ondulato
- DosageAssist
- Scambiatore di calore

* in una scala di classi di efficienza energetica da A+++ a D

N 50
LAVASTOVIGLIE 60 CM A SCOMPARSA TOTALE





S523K60X0E

EAN 4242004216100

Caratteristiche principali
- 13 Coperti
- Classe di efficienza energetica: A++ *
- Livello sonoro 46 dB
- Motore EfficientSilentDrive
- Protezione cristalli integrata
- AquaSensor, Sensore di carico
- AquaStop: Sistema di protezione antiallagamento con garanzia a vita fornita da Neff in caso di danni provocati dall'acqua

Sistema di Controllo
- 6 Programmi: Chef 70 °C, Auto 45-65 °C, Eco 50 °C, Glass 40 °C, 1h 65 °C, Pre risciacquo
- Programma speciale Easy Clean
- 3 Funzioni: VarioSpeedPlus, IntensiveZone, Asciugatura Extra
- Partenza ritardata 1-24 ore
- Indicatore ripristino sale
- Indicatore ripristino brillantante

Dotazioni interne
- Terzo cestello
- Cestelli Flex 2 con punti di sgancio/aggancio evidenziati
- Triplo RackMatic regolabile su 3 livelli
- InfoLight
- Materiale vasca interna base in Polinox, laterali in acciaio

Altre Caratteristiche
- Auto 3in1 per riconoscimento automatico detersivo (in polvere, pastiglia, liquido)
- Sistema di filtri autopulenti a 3 livelli con microfiltro ondulato
- DosageAssist
- Scambiatore di calore
- Piedino posteriore regolabile da davanti

* in una scala di classi di efficienza energetica da A+++ a D

N 50
LAVASTOVIGLIE 60 CM A SCOMPARSA TOTALE





S513K60X0E

EAN 4242004216117

Caratteristiche principali
- 13 Coperti
- Classe di efficienza energetica: A++ *
- Livello sonoro 46 dB
- Motore EfficientSilentDrive
- Protezione cristalli integrata
- AquaSensor, Sensore di carico
- AquaStop: Sistema di protezione antiallagamento con garanzia a vita fornita da Neff in caso di danni provocati dall'acqua

Sistema di Controllo
- 6 Programmi: Chef 70 °C, Auto 45-65 °C, Eco 50 °C, Glass 40 °C, 1h 65 °C, Pre risciacquo
- Programma speciale Easy Clean
- 3 Funzioni: VarioSpeedPlus, IntensiveZone, Asciugatura Extra
- Partenza ritardata 1-24 ore
- Indicatore ripristino sale
- Indicatore ripristino brillantante

Dotazioni interne
- Terzo cestello
- Cestelli Flex 2 con punti di sgancio/aggancio evidenziati
- Triplo RackMatic regolabile su 3 livelli
- InfoLight
- Materiale vasca interna base in Polinox, laterali in acciaio

Altre Caratteristiche
- Auto 3in1 per riconoscimento automatico detersivo (in polvere, pastiglia, liquido)
- Sistema di filtri autopulenti a 3 livelli con microfiltro ondulato
- DosageAssist
- Scambiatore di calore
- Piedino posteriore regolabile da davanti

* in una scala di classi di efficienza energetica da A+++ a D

N 50
LAVASTOVIGLIE 60 CM A SCOMPARSA TOTALE





S513G60X0E

EAN 4242004216278

Caratteristiche principali
- 12 Coperti
- Classe di efficienza energetica: A++ *
- Livello sonoro 46 dB
- Motore EfficientSilentDrive
- Protezione cristalli integrata
- AquaSensor, Sensore di carico
- AquaStop: Sistema di protezione antiallagamento con garanzia a vita fornita da Neff in caso di danni provocati dall'acqua

Sistema di Controllo
- 6 Programmi: Chef 70 °C, Auto 45-65 °C, Eco 50 °C, Glass 40 °C, 1h 65 °C, Pre risciacquo
- Programma speciale Easy Clean
- 3 Funzioni: VarioSpeedPlus, IntensiveZone, Asciugatura Extra
- Partenza ritardata 1-24 ore
- Indicatore ripristino sale
- Indicatore ripristino brillantante

Dotazioni interne
- Cestello Flex 2 con punti di sgancio/aggancio evidenziati
- Triplo RackMatic regolabile su 3 livelli
- InfoLight
- Materiale vasca interna base in Polinox, laterali in acciaio

Altre Caratteristiche
- Auto 3in1 per riconoscimento automatico detersivo (in polvere, pastiglia, liquido)
- Sistema di filtri autopulenti a 3 livelli con microfiltro ondulato
- DosageAssist
- Scambiatore di calore
- Piedino posteriore regolabile da davanti

* in una scala di classi di efficienza energetica da A+++ a D

N 50
LAVASTOVIGLIE 45 CM A SCOMPARSA TOTALE





S583M50X0E

EAN 4242004226321

Caratteristiche principali
- 10 Coperti
- Classe di efficienza energetica: A++ *
- Livello sonoro 44 dB
- Motore EfficientSilentDrive
- Protezione cristalli integrata
- AquaSensor, Sensore di carico
- AquaStop: Sistema di protezione antiallagamento con garanzia a vita fornita da Neff in caso di danni provocati dall'acqua

Sistema di Controllo
- 5 Programmi: Chef 70 °C, Auto 45-65 °C, Eco 50 °C, Glass 40 °C, 1h 65 °C
- Programma speciale Easy Clean
- 3 Funzioni: VarioSpeedPlus, IntensiveZone, Asciugatura Extra
- Partenza ritardata 1-24 ore
- Indicatore ripristino sale
- Indicatore ripristino brillantante

Dotazioni interne
- Terzo cestello
- Cestelli Flex 2
- Triplo RackMatic regolabile su 3 livelli
- TimeLight
- Materiale della vasca interna in acciaio inox

Altre Caratteristiche
- Sistema DuoPower: doppio braccetto nel cestello superiore
- Auto 3in1 per riconoscimento automatico detersivo (in polvere, pastiglia, liquido)
- Sistema di filtri autopulenti a 3 livelli con microfiltro ondulato
- DosageAssist
- Drying Assist
- Scambiatore di calore
- Piedino posteriore regolabile da davanti

* in una scala di classi di efficienza energetica da A+++ a D

N 50
LAVASTOVIGLIE 45 CM A SCOMPARSA TOTALE





S583C50X2E

EAN 4242004226109

Caratteristiche principali
- 9 Coperti
- Classe di efficienza energetica: A++ *
- Livello sonoro 46 dB
- Motore EfficientSilentDrive
- Protezione cristalli integrata
- AquaSensor, Sensore di carico
- AquaStop: Sistema di protezione antiallagamento con garanzia a vita fornita da Neff in caso di danni provocati dall'acqua

Sistema di Controllo
- 5 Programmi: Chef 70 °C, Auto 45-65 °C, Eco 50 °C, Glass 40 °C, 1h 65 °C
- Programma speciale Easy Clean
- 3 Funzioni: VarioSpeedPlus, IntensiveZone, Asciugatura Extra
- Partenza ritardata 1-24 ore
- Indicatore ripristino sale
- Indicatore ripristino brillantante

Dotazioni interne
- Cestelli Flex 1
- Cestello superiore regolabile in altezza
- InfoLight
- Materiale della vasca interna in acciaio inox

Altre Caratteristiche
- Sistema DuoPower: doppio braccetto nel cestello superiore
- Auto 3in1 per riconoscimento automatico detersivo (in polvere, pastiglia, liquido)
- Sistema di filtri autopulenti a 3 livelli con microfiltro ondulato
- DosageAssist
- Drying Assist
- Scambiatore di calore
- Piedino posteriore regolabile da davanti

* in una scala di classi di efficienza energetica da A+++ a D

N 30
LAVASTOVIGLIE 45 CM A SCOMPARSA TOTALE





S581C50X3E

EAN 4242004226093

Caratteristiche principali
- 9 Coperti
- Classe di efficienza energetica: A++ *
- Livello sonoro 46 dB
- Motore EfficientSilentDrive
- Protezione cristalli integrata
- AquaSensor, Sensore di carico
- AquaStop: Sistema di protezione antiallagamento con garanzia a vita fornita da Neff in caso di danni provocati dall'acqua

Sistema di Controllo
- 5 Programmi: Chef 70 °C, Auto 45-65 °C, Eco 50 °C, Glass 40 °C, 1h 65 °C
- 2 Funzioni: VarioSpeedPlus, Asciugatura Extra
- Indicatore ripristino sale
- Indicatore ripristino brillantante

Dotazioni interne
- Cestelli Flex 1
- Cestello superiore regolabile in altezza
- InfoLight
- Materiale della vasca interna in acciaio inox

Altre Caratteristiche
- Sistema DuoPower: doppio braccetto nel cestello superiore
- Auto 3in1 per riconoscimento automatico detersivo (in polvere, pastiglia, liquido)
- Sistema di filtri autopulenti a 3 livelli con microfiltro ondulato
- DosageAssist
- Scambiatore di calore
- Piedino posteriore regolabile da davanti

* in una scala di classi di efficienza energetica da A+++ a D

LAVASTOVIGLIE INTEGRABILI.

Come leggere la tabella?

1. Scegli le caratteristiche principali che stai cercando per il tuo nuovo elettrodomestico NEFF, nella colonna di sinistra
2. Individua i vantaggi di ogni Serie per affinare la selezione
3. Utilizza queste informazioni per approfondire le dotazioni dei modelli che possono interessarti

			N 70 > Comandi touch > Motore Efficient SilentDrive		N 50 > Display con pulsanti > Motore Efficient SilentDrive	N 30 > Motore Efficient SilentDrive
	Tipo	Coperti	A+++	A++	A++	A+
60 cm	3 Cestelli	14	S416T80S1E 	S415M80S1E 		
60 cm	2 Cestelli	13			S413I60B3E 	
45 cm	2 Cestelli	9				S481C50S3E 

N 70
LAVASTOVIGLIE 60 CM INTEGRABILE



Energy A+++ | Acqua 9.5 l | Noise Level 42 dB | Zeolite | Efficient Silent Drive | Altezza (cm) 81.5

S416T80S1E

EAN 4242004213543

Caratteristiche principali
- 14 Coperti
- Classe di efficienza energetica: A+++ *
- Livello sonoro 42 dB
- Sistema di asciugatura con Zeolite
- Motore EfficientSilentDrive
- Protezione cristalli integrata
- AquaSensor, Sensore di carico
- AquaStop: Sistema di protezione antiallagamento con garanzia a vita fornita da Neff in caso di danni provocati dall'acqua

Sistema di Controllo
- 8 Programmi: Chef 70 °C, Auto 45-65 °C, Eco 50 °C, Silence 50 °C, Short 60 °C, Glass 40 °C, Rapido 45 °C, Pre risciacquo
- Programma speciale Easy Clean
- 4 Funzioni: IntensiveZone, VarioSpeedPlus, HygienePlus, Shine&Dry
- Display a colori TFT-LCD Multifunzione
- Partenza ritardata 1-24 ore
- Indicatore ripristino sale
- Indicatore ripristino brillantante

Dotazioni interne
- Terzo cestello Neff Flex 3
- Cestelli Flex 3 con punti di sgancio/aggancio evidenziati
- Triplo RackMatic regolabile su 3 livelli
- Materiale della vasca interna in acciaio inox

Altre Caratteristiche
- Livello sonoro nel programma Silence: 40 dB(A) re 1 pW
- Auto 3in1 per riconoscimento automatico detersivo (in polvere, pastiglia, liquido)
- Sistema di filtri autopulenti a 3 livelli con microfiltro ondulato
- DosageAssist
- Scambiatore di calore
- Piedino posteriore regolabile da davanti

* in una scala di classi di efficienza energetica da A+++ a D

N 70
LAVASTOVIGLIE 60 CM INTEGRABILE



Energy A++ | Acqua 9.5 l | Noise Level 42 dB | Efficient Silent Drive | Altezza (cm) 81.5

S415M80S1E

EAN 4242004213536

Caratteristiche principali
- 14 Coperti
- Classe di efficienza energetica: A++ *
- Livello sonoro 42 dB
- Motore EfficientSilentDrive
- Protezione cristalli integrata
- AquaSensor, Sensore di carico
- AquaStop: Sistema di protezione antiallagamento con garanzia a vita fornita da Neff in caso di danni provocati dall'acqua

Sistema di Controllo
- 8 Programmi: Chef 70 °C, Auto 45-65 °C, Eco 50 °C, Silence 50 °C, Glass 40 °C, 1h 65 °C, Rapido 45 °C, Pre risciacquo
- Programma speciale Easy Clean
- 4 Funzioni: IntensiveZone, VarioSpeedPlus, HygienePlus, Asciugatura Extra
- Partenza ritardata 1-24 ore
- Indicatore ripristino sale
- Indicatore ripristino brillantante

Dotazioni interne
- Terzo cestello
- Cestello Flex 2 con punti di sgancio/aggancio evidenziati
- Triplo RackMatic regolabile su 3 livelli
- Materiale della vasca interna in acciaio inox

Altre Caratteristiche
- Livello sonoro nel programma Silence: 39 dB(A) re 1 pW
- Auto 3in1 per riconoscimento automatico detersivo (in polvere, pastiglia, liquido)
- Sistema di filtri autopulenti a 3 livelli con microfiltro ondulato
- DosageAssist
- Drying Assist
- Scambiatore di calore
- Piedino posteriore regolabile da davanti

* in una scala di classi di efficienza energetica da A+++ a D

N 50
LAVASTOVIGLIE 60 CM INTEGRABILE



Energy A++ | Acqua 9.5 l | Noise Level 44 dB | Efficient Silent Drive | Altezza (cm) 81.5

S413I60B3E

EAN 4242004215981

Caratteristiche principali
- 13 Coperti
- Classe di efficienza energetica: A++ *
- Livello sonoro 44 dB
- Motore EfficientSilentDrive
- Protezione cristalli integrata
- AquaSensor, Sensore di carico
- AquaStop: Sistema di protezione antiallagamento con garanzia a vita fornita da Neff in caso di danni provocati dall'acqua

Sistema di Controllo
- 6 Programmi: Chef 70 °C, Auto 45-65 °C, Eco 50 °C, Glass 40 °C, 1h 65 °C, Pre risciacquo
- Programma speciale Easy Clean
- 3 Funzioni: VarioSpeedPlus, IntensiveZone, Asciugatura Extra
- Display a colori TFT-LCD Multifunzione
- Partenza ritardata 1-24 ore
- Indicatore ripristino sale
- Indicatore ripristino brillantante

Dotazioni interne
- Cestello Flex 2 con punti di sgancio/aggancio evidenziati
- Triplo RackMatic regolabile su 3 livelli
- Materiale della vasca interna in acciaio inox

Altre Caratteristiche
- Auto 3in1 per riconoscimento automatico detersivo (in polvere, pastiglia, liquido)
- Sistema di filtri autopulenti a 3 livelli con microfiltro ondulato
- DosageAssist
- Scambiatore di calore
- Piedino posteriore regolabile da davanti

* in una scala di classi di efficienza energetica da A+++ a D

N 30
LAVASTOVIGLIE 45 CM INTEGRABILE



Energy A+ | Acqua 8.5 l | Noise Level 46 dB | Efficient Silent Drive | Dun Power | Altezza (cm) 81.5

S481C50S3E

EAN 4242004226062

Caratteristiche principali
- 9 Coperti
- Classe di efficienza energetica: A+ *
- Livello sonoro 46 dB
- Motore EfficientSilentDrive
- Protezione cristalli integrata
- AquaSensor, Sensore di carico
- AquaStop: Sistema di protezione antiallagamento con garanzia a vita fornita da Neff in caso di danni provocati dall'acqua

Sistema di Controllo
- 5 Programmi: Chef 70 °C, Auto 45-65 °C, Eco 50 °C, Glass 40 °C, 1h 65 °C
- 2 Funzioni: VarioSpeedPlus, Asciugatura Extra
- Partenza ritardata 1-24 ore
- Indicatore ripristino sale
- Indicatore ripristino brillantante

Dotazioni interne
- Cestelli Flex 1
- Cestello superiore regolabile in altezza
- Materiale della vasca interna in acciaio inox

Altre Caratteristiche
- Sistema DuoPower: doppio braccetto nel cestello superiore
- Auto 3in1 per riconoscimento automatico detersivo (in polvere, pastiglia, liquido)
- Sistema di filtri autopulenti a 3 livelli con microfiltro ondulato
- DosageAssist
- Scambiatore di calore
- Piedino posteriore regolabile da davanti

* in una scala di classi di efficienza energetica da A+++ a D

SCHEMI DI INSTALLAZIONE PER LAVASTOVIGLIE A SCOMPARSA TOTALE E INTEGRABILI

S517T80X5E, S517T80D6E, S515T80X0E, S515M60X0E, S513M60X3E, S513P60X2E, S513K60X0E, S513G60X0E, S513M60X1E

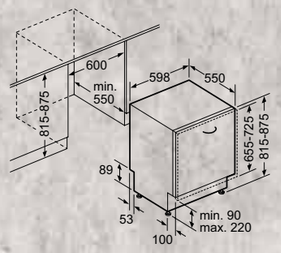

S523M60X3E, S523K60X0E

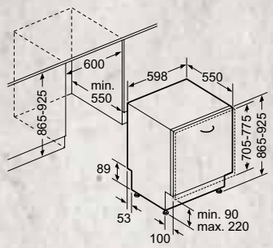

S717P82D6E, S715T60D2E, S713P60X3E

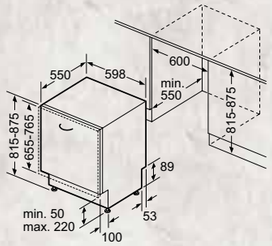

S723P60X3E

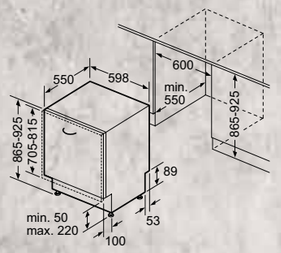

S583M50X0E, S583C50X2E, S581C50X3E

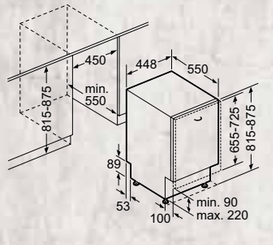

S416T80S1E, S415M80S1E, S413I60B3E

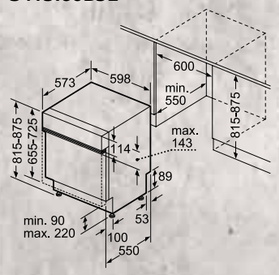

S481C50S3E

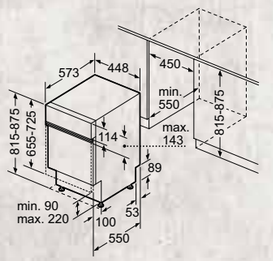

ALLACCIAMENTO E LUNGHEZZA CAVI PER LAVASTOVIGLIE

Lavastoviglie larghezza 60 cm

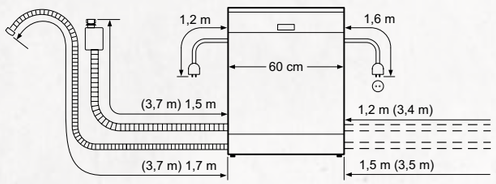

* I valori tra parentesi si riferiscono all'utilizzo della prolunga AquaStop® Z7710X0.
La garanzia AquaStop® include anche l'installazione con la prolunga AquaStop®.

Lavastoviglie larghezza 45 cm

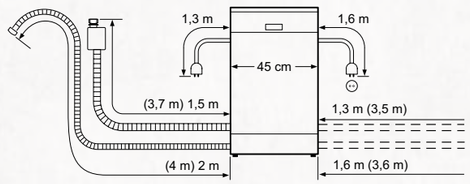

* I valori tra parentesi si riferiscono all'utilizzo della prolunga AquaStop® Z7710X0.
La garanzia AquaStop® include anche l'installazione con la prolunga AquaStop®.

GLI ACCESSORI SPECIALI PER LAVASTOVIGLIE

	Modello	Descrizione
	**Z7865X6** EAN 4242004244363	PORTA IN ACCIAIO INOX ALTEZZA 71,9 CM Abbinabile a tutte le lavastoviglie a scomparsa totale da h. 81,5 cm
	**Z7863X9** EAN 4242004186328	TERZO CESTELLO
	**Z7710X0** EAN 4242004044260	SET PROLUNGA AQUASTOP Abbinabile a tutta la gamma delle lavastoviglie
	**Z7861X1** EAN 4242004148005	SET DI PROFILI LATERALI PER LAVASTOVIGLIE CON VASCA IN POLINOX H 81,5
	**Z7861X2** EAN 4242004161288	SET DI PROFILI LATERALI PER LAVASTOVIGLIE CON VASCA IN POLINOX H 86,5
	**Z7860X0** EAN 4242004116011	SET DI PROFILI LATERALI PER LAVASTOVIGLIE CON VASCA IN INOX H 81,5
	**Z7861X0** EAN 4242004116028	SET DI PROFILI LATERALI PER LAVASTOVIGLIE CON VASCA IN INOX H 86,5
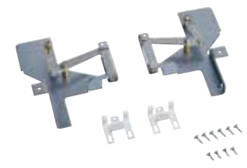	**Z7880X0** EAN 4242004115991	CERNIERA PER DIVISIONE ANTA

GLI ACCESSORI SPECIALI PER LAVASTOVIGLIE A SCOMPARSA TOTALE

	Modello	Descrizione
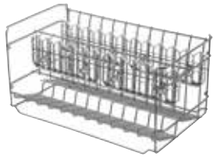	**Z7863X1** EAN 4242004120599	CESTELLO PER BICCHIERI A STELO LUNGO Abbinabile a tutte le lavastoviglie da 60 cm
	**Z7863X8** EAN 4242004186137	GLASS TRAY
	**Z7870X0** EAN 4242004115960	SPAZIO 51: SET COMPLETO DI 4 ELEMENTI
	**Z7863X0** EAN 4242004115984	CESTELLO PORTAPOSATE
	**Z7865X1EU** EAN 4242004231615	CAVO ELETTRICO DA 5 M

INFORMAZIONI TECNICHE PER LAVASTOVIGLIE 60 CM A SCOMPARSA TOTALE

Modello	S517T80D6E	S517T80X5E	S717P82D6E	S515T80X0E
Tipologia	a scomparsa totale	a scomparsa totale	a scomparsa totale	a scomparsa totale
Codice EAN	4242004237297	4242004213635	4242004237884	4242004220022
Informazioni etichetta energetica secondo il "REGOLAMENTO DELEGATO (UE) N.1059/2010 DELLA COMMISSIONE"				
Numero di coperti	14	13	13	14
Classe di efficienza energetica[1]	A+++	A+++	A+++	A+++
Consumo energetico annuale (kWh/anno)[2]	237	211	234	237
Consumo energetico del ciclo nel programma di riferimento (kWh)	0,83	0,73	0,82	0,83
Consumo energetico in modalità stand-by (W)	0,50	0,50	0,50	0,50
Consumo energetico in modalità spento (W)	0,50	0,50	0,50	0,50
Consumo d'acqua annuo (l/anno)[3]	2660	2100	2660	2660
Classe di efficienza di asciugatura[4]	A	A	A	A
Programma standard di riferimento[5]	Eco 50°C	Eco 50°C	Eco 50°C	Eco 50°C
Durata totale di un ciclo del programma di riferimento (min)	195	225	195	195
Durata della modalità stand-by	0	0	0	0
Emissioni di rumore aereo (db(A) re 1 pW)	41	42	42	42
Tipo di installazione	Da incasso	Da incasso	Da incasso	Da incasso
Classe di efficienza di lavaggio	A	A	A	A
Consumo di acqua del ciclo nel programma di riferimento (l)	9,5	7,5	9,5	9,5
Informazioni aggiuntive				
Materiale vasca	Acciaio	Acciaio	Acciaio	Acciaio
Massima temperatura immissione acqua	60	60	60	60
Lunghezza tubo entrata (cm)	165	165	165	165
Lunghezza tubo uscita (cm)	190	190	190	190
Lunghezza del cavo di alimentazione elettrica (cm)	175	175	175	175
Tipo di spina	Schuko	Schuko	Schuko	Schuko
Altezza del prodotto (mm)	815	815	815	815
Larghezza del prodotto (mm)	598	598	598	598
Profondità del prodotto (mm)	550	550	550	550
Collegamenti elettrici				
Dati nominali collegamento elettrico (W)	2400	2400	2400	2400
Corrente (A)	10	10	10	10
Tensione (V)	220-240	220-240	220-240	220-240
Frequenza (Hz)	50; 60	50; 60	50; 60	50; 60
Cerificati di omologazione				
	CE, VDE	CE, VDE	CE, VDE	CE, VDE

Modello	S515M60X0E	S715T60D2E	S723P60X3E	S713P60X3E
Tipologia	a scomparsa totale	a scomparsa totale	a scomparsa totale	a scomparsa totale
Codice EAN	4242004232230	4242004237600	4242004237594	4242004237587
Informazioni etichetta energetica secondo il "REGOLAMENTO DELEGATO (UE) N.1059/2010 DELLA COMMISSIONE"				
Numero di coperti	14	14	13	13
Classe di efficienza energetica[1]	A+++	A++	A++	A++
Consumo energetico annuale (kWh/anno)[2]	237	266	262	262
Consumo energetico del ciclo nel programma di riferimento (kWh)	0,83	0,93	0,92	0,92
Consumo energetico in modalità stand-by (W)	0,50	0,50	0,10	0,10
Consumo energetico in modalità spento (W)	0,50	0,50	0,10	0,10
Consumo d'acqua annuo (l/anno)[3]	2660	2660	1820	1820
Classe di efficienza di asciugatura[4]	A	A	A	A
Programma standard di riferimento[5]	Eco 50°C	Eco 50°C	Eco 50°C	Eco 50°C
Durata totale di un ciclo del programma di riferimento (min)	195	195	195	195
Durata della modalità stand-by	0	0	0	0
Emissioni di rumore aereo (db(A) re 1 pW)	44	41	44	44
Tipo di installazione	Da incasso	Da incasso	Da incasso	Da incasso
Classe di efficienza di lavaggio	A	A	A	A
Consumo di acqua del ciclo nel programma di riferimento (l)	9,5	9,5	6,5	6,5
Informazioni aggiuntive				
Materiale vasca	Acciaio	Acciaio	Acciaio	Acciaio
Massima temperatura immissione acqua	60	60	60	60
Lunghezza tubo entrata (cm)	165	165	165	165
Lunghezza tubo uscita (cm)	190	190	190	190
Lunghezza del cavo di alimentazione elettrica (cm)	175	175	175	175
Tipo di spina	Schuko	Schuko	Schuko	Schuko
Altezza del prodotto (mm)	815	815	865	815
Larghezza del prodotto (mm)	598	598	598	598
Profondità del prodotto (mm)	550	550	550	550
Collegamenti elettrici				
Dati nominali collegamento elettrico (W)	2400	2400	2400	2400
Corrente (A)	10	10	10	10
Tensione (V)	220-240	220-240	220-240	220-240
Frequenza (Hz)	50; 60	50; 60	50; 60	50; 60
Cerificati di omologazione				
	CE, VDE	CE, VDE	CE, VDE	CE, VDE

[1] In una scala di classi di efficienza energetica da A+++ a D
[2] Consumo di energia basato su 280 cicli di lavaggio standard. Il consumo effettivo dipende dalle modalità di utilizzo dell'apparecchio.
[3] Consumo di acqua basato su 280 cicli di lavaggio standard. Il consumo effettivo dipende dalle modalità di utilizzo dell'apparecchio.
[4] Scala da G (efficienza minima) a A (efficienza massima)
[5] Programma al quale fanno riferimento le informazioni dell'etichetta energetica, adatto per lavare stoviglie che presentano un grado di sporco normale. È il programma più efficiente in termini di consumo combinato di energia e acqua.

INFORMAZIONI TECNICHE PER LAVASTOVIGLIE 60 CM A SCOMPARSA TOTALE

Modello	S513M60X1E	S523M60X3E	S513M60X3E	S513P60X2E
Tipologia	a scomparsa totale	a scomparsa totale	a scomparsa totale	a scomparsa totale
Codice EAN	4242004218852	4242004213574	4242004213246	4242004215561
Informazioni etichetta energetica secondo il "REGOLAMENTO DELEGATO (UE) N.1059/2010 DELLA COMMISSIONE"				
Numero di coperti	13	14	14	13
Classe di efficienza energetica[1]	A++	A++	A++	A++
Consumo energetico annuale (kWh/anno)[2]	262,00	266,00	266,00	262,00
Consumo energetico del ciclo nel programma di riferimento (kWh)	0,92	0,93	0,93	0,92
Consumo energetico in modalità stand-by (W)	0,10	0,10	0,10	0,10
Consumo energetico in modalità spento (W)	0,10	0,10	0,10	0,10
Consumo d'acqua annuo (l/anno)[3]	1820	2660	2660	2660
Classe di efficienza di asciugatura[4]	A	A	A	A
Programma standard di riferimento[5]	Eco 50°C	Eco 50°C	Eco 50°C	Eco 50°C
Durata totale di un ciclo del programma di riferimento (min)	235	210	210	210
Durata della modalità stand-by	0	0	0	0
Emissioni di rumore aereo (db(A) re 1 pW)	46	44	44	44
Tipo di installazione	Da incasso	Da incasso	Da incasso	Da incasso
Classe di efficienza di lavaggio	A	A	A	A
Consumo di acqua del ciclo nel programma di riferimento (l)	6,5	9,5	9,5	9,5
Informazioni aggiuntive				
Materiale vasca	Acciaio	Acciaio	Acciaio	Acciaio
Massima temperatura immissione acqua	60	60	60	60
Lunghezza tubo entrata (cm)	165	165	165	165
Lunghezza tubo uscita (cm)	190	190	190	190
Lunghezza del cavo di alimentazione elettrica (cm)	175	175	175	175
Tipo di spina	Schuko	Schuko	Schuko	Schuko
Altezza del prodotto (mm)	815	865	815	815
Larghezza del prodotto (mm)	598	598	598	598
Profondità del prodotto (mm)	550	550	550	550
Collegamenti elettrici				
Dati nominali collegamento elettrico (W)	2400	2400	2400	2400
Corrente (A)	10	10	10	10
Tensione (V)	220-240	220-240	220-240	220-240
Frequenza (Hz)	50; 60	50; 60	50; 60	50; 60
Cerificati di omologazione				
	CE, VDE	CE, VDE	CE, VDE	CE, VDE

Modello	S523K60X0E	S513K60X0E	S513G60X0E	S583M50X0E
Tipologia	a scomparsa totale	a scomparsa totale	a scomparsa totale	a scomparsa totale
Codice EAN	4242004216100	4242004216117	4242004216278	4242004226321
Informazioni etichetta energetica secondo il "REGOLAMENTO DELEGATO (UE) N.1059/2010 DELLA COMMISSIONE"				
Numero di coperti	13	13	12	10
Classe di efficienza energetica[1]	A++	A++	A++	A++
Consumo energetico annuale (kWh/anno)[2]	262,00	262,00	258,00	211,00
Consumo energetico del ciclo nel programma di riferimento (kWh)	0,92	0,92	0,90	0,75
Consumo energetico in modalità stand-by (W)	0,10	0,10	0,10	0,10
Consumo energetico in modalità spento (W)	0,10	0,10	0,10	0,10
Consumo d'acqua annuo (l/anno)[3]	2660	2660	2660	2660
Classe di efficienza di asciugatura[4]	A	A	A	A
Programma standard di riferimento[5]	Eco 50°C	Eco 50°C	Eco 50°C	Eco 50°C
Durata totale di un ciclo del programma di riferimento (min)	210	210	210	195
Durata della modalità stand-by	0	0	0	0
Emissioni di rumore aereo (db(A) re 1 pW)	46	46	46	44
Tipo di installazione	Da incasso	Da incasso	Da incasso	Da incasso
Classe di efficienza di lavaggio	A	A	A	A
Consumo di acqua del ciclo nel programma di riferimento (l)	9,5	9,5	9,5	9,5
Informazioni aggiuntive				
Materiale vasca	Polinox	Polinox	Polinox	Acciaio
Massima temperatura immissione acqua	60	60	60	60
Lunghezza tubo entrata (cm)	165	165	165	165
Lunghezza tubo uscita (cm)	190	190	190	205
Lunghezza del cavo di alimentazione elettrica (cm)	175	175	175	175
Tipo di spina	Schuko	Schuko	Schuko	Schuko
Altezza del prodotto (mm)	865	815	815	815
Larghezza del prodotto (mm)	598	598	598	448
Profondità del prodotto (mm)	550	550	550	550
Collegamenti elettrici				
Dati nominali collegamento elettrico (W)	2400	2400	2400	2400
Corrente (A)	10	10	10	10
Tensione (V)	220-240	220-240	220-240	220-240
Frequenza (Hz)	50; 60	50; 60	50; 60	50; 60
Cerificati di omologazione				
	CE, VDE	CE, VDE	CE, VDE	CE, VDE

[1] In una scala di classi di efficienza energetica da A+++ a D
[2] Consumo di energia basato su 280 cicli di lavaggio standard. Il consumo effettivo dipende dalle modalità di utilizzo dell'apparecchio.
[3] Consumo di acqua basato su 280 cicli di lavaggio standard. Il consumo effettivo dipende dalle modalità di utilizzo dell'apparecchio.
[4] Scala da G (efficienza minima) a A (efficienza massima)
[5] Programma al quale fanno riferimento le informazioni dell'etichetta energetica, adatto per lavare stoviglie che presentano un grado di sporco normale. È il programma più efficiente in termini di consumo combinato di energia e acqua.

INFORMAZIONI TECNICHE PER LAVASTOVIGLIE 45 CM A SCOMPARSA TOTALE

Modello	S583C50X2E	S581C50X3E
Tipologia	a scomparsa totale	a scomparsa totale
Codice EAN	4242004226109	4242004226093
Informazioni etichetta energetica secondo il "REGOLAMENTO DELEGATO (UE) N.1059/2010 DELLA COMMISSIONE"		
Numero di coperti	9	9
Classe di efficienza energetica[1]	A++	A+
Consumo energetico annuale (kWh/anno)[2]	197,00	220,00
Consumo energetico del ciclo nel programma di riferimento (kWh)	0,70	0,78
Consumo energetico in modalità stand-by (W)	0,10	0,10
Consumo energetico in modalità spento (W)	0,10	0,10
Consumo d'acqua annuo (l/anno)[3]	2380	2380
Classe di efficienza di asciugatura[4]	A	A
Programma standard di riferimento[5]	Eco 50°C	Eco 50°C
Durata totale di un ciclo del programma di riferimento (min)	195	195
Durata della modalità stand-by	0	0
Emissioni di rumore aereo (db(A) re 1 pW)	46	46
Tipo di installazione	Da incasso	Da incasso
Classe di efficienza di lavaggio	A	A
Consumo di acqua del ciclo nel programma di riferimento (l)	8,5	8,5
Informazioni aggiuntive		
Materiale vasca	Acciaio	Acciaio
Massima temperatura immissione acqua	60	60
Lunghezza tubo entrata (cm)	165	165
Lunghezza tubo uscita (cm)	205	205
Lunghezza del cavo di alimentazione elettrica (cm)	175	175
Tipo di spina	Schuko	Schuko
Altezza del prodotto (mm)	815	815
Larghezza del prodotto (mm)	448	448
Profondità del prodotto (mm)	550	550
Collegamenti elettrici		
Dati nominali collegamento elettrico (W)	2400	2400
Corrente (A)	10	10
Tensione (V)	220-240	220-240
Frequenza (Hz)	50; 60	50; 60
Cerificati di omologazione		
	CE, VDE	CE, VDE

[1] In una scala di classi di efficienza energetica da A+++ a D
[2] Consumo di energia basato su 280 cicli di lavaggio standard. Il consumo effettivo dipende dalle modalità di utilizzo dell'apparecchio.
[3] Consumo di acqua basato su 280 cicli di lavaggio standard. Il consumo effettivo dipende dalle modalità di utilizzo dell'apparecchio.
[4] Scala da G (efficienza minima) a A (efficienza massima)
[5] Programma al quale fanno riferimento le informazioni dell'etichetta energetica, adatto per lavare stoviglie che presentano un grado di sporco normale. È il programma più efficiente in termini di consumo combinato di energia e acqua.

INFORMAZIONI TECNICHE PER LAVASTOVIGLIE 60 CM E 45 CM INTEGRABILI

Modello	S416T80S1E	S415M80S1E	S413I60B3E	S481C50S3E
Tipologia	integrabile	integrabile	integrabile	integrabile
Codice EAN	4242004213543	4242004213536	4242004215981	4242004226062
Informazioni etichetta energetica secondo il "REGOLAMENTO DELEGATO (UE) N.1059/2010 DELLA COMMISSIONE"				
Numero di coperti	14	14	13	9
Classe di efficienza energetica[1]	A+++	A++	A++	A+
Consumo energetico annuale (kWh/anno)[2]	237,00	266,00	262,00	220,00
Consumo energetico del ciclo nel programma di riferimento (kWh)	0,83	0,93	0,92	0,78
Consumo energetico in modalità stand-by (W)	0,50	0,50	0,10	0,10
Consumo energetico in modalità spento (W)	0,50	0,50	0,10	0,10
Consumo d'acqua annuo (l/anno)[3]	2660	2660	2660	2380
Classe di efficienza di asciugatura[4]	A	A	A	A
Programma standard di riferimento[5]	Eco 50°C	Eco 50°C	Eco 50°C	Eco 50°C
Durata totale di un ciclo del programma di riferimento (min)	195	195	210	195
Durata della modalità stand-by	0	0	0	0
Emissioni di rumore aereo (db(A) re 1 pW)	42	42	44	46
Tipo di installazione	Da incasso	Da incasso	Da incasso	Da incasso
Classe di efficienza di lavaggio	A	A	A	A
Consumo di acqua del ciclo nel programma di riferimento (l)	9,5	9,5	9,5	8,5
Informazioni aggiuntive				
Materiale vasca	Acciaio	Acciaio	Acciaio	Acciaio
Massima temperatura immissione acqua	60	60	60	60
Lunghezza tubo entrata (cm)	165	165	165	165
Lunghezza tubo uscita (cm)	190	190	190	205
Lunghezza del cavo di alimentazione elettrica (cm)	175	175	175	175
Tipo di spina	Schuko	Schuko	Schuko	Schuko
Altezza del prodotto (mm)	815	815	815	815
Larghezza del prodotto (mm)	598	598	598	448
Profondità del prodotto (mm)	573	573	573	573
Collegamenti elettrici				
Dati nominali collegamento elettrico (W)	2400	2400	2400	2400
Corrente (A)	10	10	10	10
Tensione (V)	220-240	220-240	220-240	220-240
Frequenza (Hz)	50; 60	50; 60	50; 60	50; 60
Cerificati di omologazione				
	CE, VDE	CE, VDE	CE, VDE	CE, VDE

[1] In una scala di classi di efficienza energetica da A+++ a D
[2] Consumo di energia basato su 280 cicli di lavaggio standard. Il consumo effettivo dipende dalle modalità di utilizzo dell'apparecchio.
[3] Consumo di acqua basato su 280 cicli di lavaggio standard. Il consumo effettivo dipende dalle modalità di utilizzo dell'apparecchio.
[4] Scala da G (efficienza minima) a A (efficienza massima)
[5] Programma al quale fanno riferimento le informazioni dell'etichetta energetica, adatto per lavare stoviglie che presentano un grado di sporco normale. È il programma più efficiente in termini di consumo combinato di energia e acqua.

SOLUZIONI SPECIALI PER LAVASTOVIGLIE DA INCASSO NEFF

Anta macchina 655 - 765 mm

Anta macchina 705 - 815 mm

Altezza nicchia in mm

Altezza zoccolo in mm

	815	820	825	830	835	840	845	850	855	860	865	870	875	880	885	890	895	900	905	910	915	920	925
50	81,5	81,5	81,5	81,5	81,5	81,5	81,5	81,5	81,5	81,5	86,5	86,5	86,5	86,5	86,5	86,5	86,5	86,5	86,5	86,5	86,5	86,5	86,5
55	81,5	81,5	81,5	81,5	81,5	81,5	81,5	81,5	81,5	81,5	86,5	86,5	86,5	86,5	86,5	86,5	86,5	86,5	86,5	86,5	86,5	86,5	86,5
60	81,5	81,5	81,5	81,5	81,5	81,5	81,5	81,5	81,5	81,5	86,5	86,5	86,5	86,5	86,5	86,5	86,5	86,5	86,5	86,5	86,5	86,5	86,5
65	81,5	81,5	81,5	81,5	81,5	81,5	81,5	81,5	81,5	81,5	86,5	86,5	86,5	86,5	86,5	86,5	86,5	86,5	86,5	86,5	86,5	86,5	86,5
70	81,5	81,5	81,5	81,5	81,5	81,5	81,5	81,5	81,5	81,5	86,5	86,5	86,5	86,5	86,5	86,5	86,5	86,5	86,5	86,5	86,5	86,5	86,5
75	81,5	81,5	81,5	81,5	81,5	81,5	81,5	81,5	81,5	81,5	86,5	86,5	86,5	86,5	86,5	86,5	86,5	86,5	86,5	86,5	86,5	86,5	86,5
80	81,5	81,5	81,5	81,5	81,5	81,5	81,5	81,5	81,5	81,5	86,5	86,5	86,5	86,5	86,5	86,5	86,5	86,5	86,5	86,5	86,5	86,5	86,5
85	81,5	81,5	81,5	81,5	81,5	81,5	81,5	81,5	81,5	81,5	86,5	86,5	86,5	86,5	86,5	86,5	86,5	86,5	86,5	86,5	86,5	86,5	86,5
90	81,5	81,5	81,5	81,5	81,5	81,5	81,5	81,5	81,5	81,5	86,5	86,5	86,5	86,5	86,5	86,5	86,5	86,5	86,5	86,5	86,5	86,5	86,5
95	81,5	81,5	81,5	81,5	81,5	81,5	81,5	81,5	81,5	81,5	86,5	86,5	86,5	86,5	86,5	86,5	86,5	86,5	86,5	86,5	86,5	86,5	86,5
100	81,5	81,5	81,5	81,5	81,5	81,5	81,5	81,5	81,5	81,5	81,5	86,5	86,5	86,5	86,5	86,5	86,5	86,5	86,5	86,5	86,5	86,5	86,5
105	81,5	81,5	81,5	81,5	81,5	81,5	81,5	81,5	81,5	81,5	81,5	86,5	81,5	86,5	86,5	86,5	86,5	86,5	86,5	86,5	86,5	86,5	86,5
110	81,5	81,5	81,5	81,5	81,5	81,5	81,5	81,5	81,5	81,5	81,5	86,5	81,5	86,5	81,5	86,5	86,5	86,5	86,5	86,5	86,5	86,5	86,5
115	81,5	81,5	81,5	81,5	81,5	81,5	81,5	81,5	81,5	81,5	81,5	86,5	81,5	86,5	81,5	86,5	86,5	86,5	86,5	86,5	86,5	86,5	86,5
120	81,5	81,5	81,5	81,5	81,5	81,5	81,5	81,5	81,5	81,5	81,5	86,5	81,5	86,5	81,5	86,5	86,5	86,5	86,5	86,5	86,5	86,5	86,5
125	81,5	81,5	81,5	81,5	81,5	81,5	81,5	81,5	81,5	81,5	81,5	86,5	81,5	86,5	81,5	86,5	86,5	86,5	86,5	86,5	86,5	86,5	86,5
130	81,5	81,5	81,5	81,5	81,5	81,5	81,5	81,5	81,5	81,5	81,5	86,5	81,5	86,5	81,5	86,5	86,5	86,5	86,5	86,5	86,5	86,5	86,5
135	81,5	81,5	81,5	81,5	81,5	81,5	81,5	81,5	81,5	81,5	81,5	86,5	81,5	86,5	81,5	86,5	86,5	86,5	86,5	86,5	86,5	86,5	86,5
140	81,5	81,5	81,5	81,5	81,5	81,5	81,5	81,5	81,5	81,5	81,5	86,5	81,5	86,5	81,5	86,5	86,5	86,5	86,5	86,5	86,5	86,5	86,5
145	81,5	81,5	81,5	81,5	81,5	81,5	81,5	81,5	81,5	81,5	81,5	86,5	81,5	86,5	81,5	86,5	86,5	86,5	86,5	86,5	86,5	86,5	86,5
150	81,5	81,5	81,5	81,5	81,5	81,5	81,5	81,5	81,5	81,5	81,5	86,5	81,5	86,5	81,5	86,5	86,5	86,5	86,5	86,5	86,5	86,5	86,5
155	81,5	81,5	81,5	81,5	81,5	81,5	81,5	81,5	81,5	81,5	81,5	86,5	81,5	86,5	81,5	86,5	86,5	86,5	86,5	86,5	86,5	86,5	86,5
160	81,5	81,5	81,5	81,5	81,5	81,5	81,5	81,5	81,5	81,5	81,5	86,5	81,5	86,5	81,5	86,5	86,5	86,5	86,5	86,5	86,5	86,5	86,5
165		81,5	81,5	81,5	81,5	81,5	81,5	81,5	81,5	81,5	81,5	81,5	81,5	86,5	86,5	86,5	86,5	86,5	86,5	86,5	86,5	86,5	86,5
170			81,5	81,5	81,5	81,5	81,5	81,5	81,5	81,5	81,5	81,5	81,5	86,5	86,5	86,5	86,5	86,5	86,5	86,5	86,5	86,5	86,5
175				81,5	81,5	81,5	81,5	81,5	81,5	81,5	81,5	81,5	81,5	86,5	86,5	86,5	86,5	86,5	86,5	86,5	86,5	86,5	86,5
180					81,5	81,5	81,5	81,5	81,5	81,5	81,5	81,5	81,5		86,5	86,5	86,5	86,5	86,5	86,5	86,5	86,5	86,5
185						81,5	81,5	81,5	81,5	81,5	81,5	81,5	81,5			86,5	86,5	86,5	86,5	86,5	86,5	86,5	86,5
190							81,5	81,5	81,5	81,5	81,5	81,5	81,5				86,5	86,5	86,5	86,5	86,5	86,5	86,5
195								81,5	81,5	81,5	81,5	81,5	81,5					86,5	86,5	86,5	86,5	86,5	86,5
200									81,5	81,5	81,5	81,5	81,5						86,5	86,5	86,5	86,5	86,5
205										81,5	81,5	81,5	81,5							86,5	86,5	86,5	86,5
210											81,5	81,5	81,5								86,5	86,5	86,5
215												81,5	81,5									86,5	86,5
220													81,5										86,5

81,5 Incasso lavastoviglie da 81,5 cm con "cerniera normale"

81,5 Incasso lavastoviglie da 81,5 cm con cerniera scorrevole Sliding

81,5 Incasso lavastoviglie da 81,5 cm con frontale mobile diviso con cerniera per divisione anta

86,5 Incasso lavastoviglie da 86,5 cm con "cerniera normale"

86,5 Incasso lavastoviglie da 86,5 cm con cerniera scorrevole Sliding

86,5 Incasso lavastoviglie da 86,5 cm con frontale mobile diviso con cerniera per divisione anta

Al di sotto della linea rossa non è consigliato usare una macchina con TimeLight poiché la proiezione luminosa non è visibile

GODITI UNA BELLA CENA
IN COMPAGNIA!
ALLA TUA TOVAGLIA CI PENSA NEFF



LAVATRICI E ASCIUGATRICI

Solo ottimi risultati,
in tutta delicatezza.



La tovaglia riservata ai pranzi con la suocera; le preziose lenzuola in lino egiziano; i tuoi jeans preferiti... Tutta la tua biancheria verrà trattata con i guanti di velluto all'interno di una lavatrice e di una asciugatrice NEFF. Perchè oltre ad offrirti risultati di lavaggio ed asciugatura impeccabili, potrai contare su funzioni speciali che ti permetteranno di risparmiare tempo o energia.



LE LAVATRICI NEFF

Discrete, capienti ed efficienti

Le lavatrici... La tovaglia riservata ai pranzi con gli amici; il grembiule da cucina dipinto a mano; i preziosi tovaglioli coordinati in lino... Tutta la tua biancheria verrà trattata con i guanti di velluto all'interno di una lavatrice NEFF. Perché oltre ad offrirti risultati di lavaggio impeccabili, potrai contare su funzioni speciali contro le macchie ed ogni volta potrai scegliere se risparmiare tempo o energia, in base alle tue esigenze.

TIME LIGHT.

Una luce proietta sul pavimento tutte le informazioni più importanti circa il programma selezionato. Per avere sempre tutto sotto controllo senza dover nemmeno aprire la porta del mobile.

COMPETENTE, CAPIENTE, EFFICIENTE.

MOTORE EFFICIENT SILENT DRIVE
È il motore inverter senza spazzole che garantisce un'elevata resistenza, silenziosità ed efficienza dal punto divista dei consumi.

DOPPIO ATTACCO*
Per il collegamento all'acqua calda e fredda. Ideale per chi dispone di impianti solari termici. Massimo risparmio energetico!

ILLUMINAZIONE DEL CESTELLO
Un'idea molto comoda: non potrai più scordare nessun pezzo all'interno della macchina!

* modello W7461X2EU

PROGRAMMA ANTIMACCHIE
Macchie di olio, di pomodoro o di burro ormai sono solo ricordi di una piacevole serata! E anche il vino rosso che hanno rovesciato sulla tua tovaglia ricamata da oggi ti farà solo sorridere! Grazie all'esclusivo sistema antimacchie della tua lavatrice NEFF anche le macchie più difficili saranno completamente rimosse.
Tu selezioni il tipo di macchia e al resto ci pensa NEFF, settando il lavaggio più adatto.

FUNZIONE AGGIUNGI BUCATO
Ti è mai capitato di accorgerti di aver dimenticato qualcosa da lavare proprio quando hai già fatto partire la tua lavatrice? Con NEFF questo non sarà più un problema. Con la funzione Aggiungi Bucato basta premere il pulsante "Start" per poter aprire la porta e caricare altra biancheria.





ASCIUGATRICE NEFF: EFFICIENTE, DELICATA, SILENZIOSA. NON LASCIA NULLA AL CASO

TECNOLOGIA POMPA DI CALORE
Questa tecnologia ti garantisce tanta delicatezza ed un grande risparmio energetico. Durante ogni ciclo di asciugatura NEFF si prende cura della tua biancheria usando una temperatura mite e quindi adatta ad ogni tessuto, anche il più delicato.

CONDENSATORE AUTOPULENTE
Grazie al condensatore autopulente, lanugine e pelucchi saranno rimossi automaticamente durante l'asciugatura. Cosa significa? Per te, il massimo del comfort. Per la tua asciugatrice, la possibilità di asciugare i capi facendoti risparmiare energia e tempo, per sempre.



ASCIUGATURA RAPIDA 40 MINUTI
Se abbinata al programma di lavaggio 15 min. della lavatrice Neff, permette di avere biancheria lavata ed asciugata alla perfezione in meno di un'ora.

SPECIALE PROGRAMMA LANA
Lo speciale cestello lana consente di asciugare i capi in lana con la massima delicatezza e in tutta sicurezza perchè elimina il rischio di infeltrimento.

DESIGN ANTIVIBRAZIONI
La particolare struttura delle pareti laterali riduce al minimo le vibrazioni rendendo l'asciugatrice ancora più silenziosa.

COLONNA BUCATO
Scopri la comodità della soluzione a colonna: utilizzando il kit di congiunzione le macchine possono essere installate una sopra l'altra per avere una lavanderia completa anche negli spazi più piccoli.



UNA CENA LASCIA SOLO BEI RICORDI, CON NEFF

LAVATRICE CARICA FRONTALE STANDARD, INTEGRABILE A SCOMPARSA TOTALE



Energy A+++ | Energy -30% | Carico 8 kg | Centrifuga 1400 | Efficient Silent Drive | Time Light | Aqua Stop

W6440X0

EAN 4242004212867

Caratteristiche principali
- Capacità di carico nominale: 8 kg
- Velocità massima di centrifuga: 1400 giri/min
- Classe di efficienza energetica: A+++ *
- Ulteriore riduzione di consumo energetico rispetto alla classe di efficienza energetica dichiarata: - 30% **
- EfficientSilent Drive: motore inverter efficiente e silenzioso
- Sistema intelligente di gestione dell'acqua per un consumo ottimizzato durante il ciclo di lavaggio
- FlexPerfect - risparmia tempo o energia a tuo piacimento
- Illuminazione interna con LED

Sistema di Controllo
- Programmi speciali: Capi Scuri, Camicie, Macchie: burro/olio, Macchie: vino rosso, Macchie: pomodoro, Mix, Super 15'/30', Mix/Silence, Risciacquo/Centrifuga/Scarico acqua, Delicati/Seta
- Funzione pulizia cestello con avviso
- Funzione Aggiungi Carico per aggiungere biancheria anche dopo la partenza del programma
- Tasti TouchControl: Prelavaggio, Impostazione fine programma, Selezione temperatura, Avvio/Aggiungi carico, Rapido Eco, Lavaggio & Risciacquo Plus, Centrifuga/esclusione centrifuga finale
- Display LED multifunzioni
- TimeLight: il tempo rimanente a fine lavaggio è proiettato al suolo
- Segnale acustico a fine programma
- Cassetto per detersivo liquido

Sicurezza
- Bilanciamento automatico del carico in centrifuga
- Riconoscimento presenza schiuma
- Aquastop: sistema di protezione antiallagamento con garanzia a vita fornita da Neff in caso di danni provocati dall'acqua

Altre Caratteristiche
- Dimensioni (AxLxP): 81.8 x 59.6 x 54.4 cm
- Cerniere del mobile reversibili
- Base regolabile in altezza / profondità: 15 / 6.5 cm
- Regolazione altezza piedini posteriori dal davanti

* in una scala di classi di efficienza energetica da A+++ a D.
** consumo inferiore del 30% (137 kWh/anno, 8 kg) rispetto al valore di classe energetica A+++ (196 kWh/anno, 8 kg) secondo la Normativa Europea 1061/2010

LAVASCIUGA CARICA FRONTALE STANDARD, INTEGRABILE A SCOMPARSA TOTALE



Energy B | Carico 7 kg a 4 kg | Centrifuga 1400 | Aqua Stop

V6540X1EU

EAN 4242004196525

Caratteristiche principali
- Capacità di carico nominale: nel lavaggio 7 kg, in asciugatura 4 kg
- Velocità massima di centrifuga: 1400 giri/min
- Classe di efficienza energetica: B *
- Sistema di riconoscimento automatico del carico, per un corretto risparmio di acqua

Sistema di Controllo
- Programmi speciali: Programma notte, Mix, Sportswear, Rapido 15', Lana/Pregiati, Delicati/Seta
- Programma di lavaggio e asciugatura non-stop per 4 kg di carico
- Programmi di asciugatura automatici, attraverso il controllo elettronico dell'umidità, e programmi a tempo regolabile
- Programmi speciali asciugatura: Pulizia cestello
- Tasti: Avvio/Pausa, Centrifuga, Cambiare, Menu, Asciugatura, Selezione temperatura e Impostazione fine lavaggio
- Grande display per visualizzazione svolgimento programmi, indicazione temperatura, velocità centrifuga, indicazione tempo residuo e partenza ritardata 24 h, durata asciugatura
- Segnale acustico a fine programma

Sicurezza
- Bilanciamento automatico del carico in centrifuga
- Riconoscimento presenza schiuma
- Sicurezza bambini
- Aquastop: sistema di protezione antiallagamento con garanzia a vita fornita da Neff in caso di danni provocati dall'acqua

Altre Caratteristiche
- Dimensioni (AxLxP): 82.0 x 59.5 x 58.4 cm
- Cerniere del mobile reversibili
- Base regolabile in altezza / profondità: 16.5 / 6.5 cm
- Regolazione altezza piedini posteriori dal davanti

* in una scala di classi di efficienza energetica da A a G.

LAVATRICE CARICA FRONTALE STANDARD, LIBERO POSIZIONAMENTO



Energy A+++ | Energy -30% | Carico 8 kg | Centrifuga 1200 | Efficient Silent Drive

W7461X2EU

EAN 4242004226246

Caratteristiche principali
- Capacità di carico nominale: 8 kg
- Velocità massima di centrifuga: 1200 giri/min
- Classe di efficienza energetica: A+++ *
- Ulteriore riduzione di consumo energetico rispetto alla classe di efficienza energetica dichiarata: - 30% **
- Doppio attacco per acqua fredda e calda (adatto per impianti solari termici)
- EfficientSilent Drive: motore inverter efficiente e silenzioso
- Sistema intelligente di gestione dell'acqua per un consumo ottimizzato durante il ciclo di lavaggio
- FlexPerfect - risparmia tempo o energia a tuo piacimento
- Design Antivibrazioni: maggiore stabilità e silenziosità

Sistema di Controllo
- Programmi speciali: Pulizia Cestello, Jeans, Camicie, Mix, Macchie: burro/olio, Macchie: vino rosso, Macchie: pomodoro, Igiene, Super 15'/30', Risciacquo/Centrifuga/Scarico acqua, Lana, delicati/Seta
- Tasti TouchControl: Stirofacile, Impostazione fine programma, Selezione temperatura, Avvio/Aggiungi carico, Rapido Eco, Lavaggio & Risciacquo Plus, Centrifuga/esclusione centrifuga finale
- Grande display LED multifunzioni con indicazione dei consumi di energia
- Indicazione sovradosaggio
- Segnale acustico a fine programma
- Cassetto per detersivo liquido

Sicurezza
- Bilanciamento automatico del carico in centrifuga
- Riconoscimento presenza schiuma
- Sicurezza bambini
- Protezione multipla antiallagamento

Altre Caratteristiche
- Dimensioni (AxLxP): 84.8 x 59.8 x 55.0 cm

* in una scala di classi di efficienza energetica da A+++ a D.
** consumo inferiore del 30% (135 kWh/anno, 8 kg) rispetto al valore di classe energetica A+++ (196 kWh/anno, 8 kg) secondo la Normativa Europea 1061/2010

ASCIUGATRICE A POMPA DI CALORE, LIBERO POSIZIONAMENTO



Energy A++ | Carico 8 kg | Self Cleaning Condenser

R8580X2IR** (Disponibile fino a 08/2019)

EAN 4242004222385

Caratteristiche principali
- Capacità di carico nominale: 8 kg
- Classe di efficienza energetica: A++ *
- Condensatore autopulente
- Sistema di asciugatura automatica controllata dai sensori
- Design Antivibrazioni: maggiore stabilità e silenziosità

Sistema di Controllo
- Programmi speciali: Mix, Asciugatura lana con cestello, Asciugamani, Programma a tempo caldo, Sport, Piumini, Rapido 40, Camicie, Delicati
- Asciugatura lana con cestello
- Fase antipiega 120 min
- Tasti TouchControl: Delicato, Segnale acustico, Stirofacile, Impostazione tempo di asciugatura, Avvio/Pausa, Regolazione livello asciugatura, Impostazione fine asciugatura (1-24 h)
- Grande display LED multifunzioni.
- Segnale acustico a fine programma

Sicurezza
- Sicurezza bambini

Altre Caratteristiche
- Dimensioni (AxLxP): 84.2 x 59.8 x 59.9 cm
- Set di drenaggio per svuotamento automatico del contenitore della condensa

* in una scala di classi di efficienza energetica da A+++ a D.

**** R8580X2EU con gas ecologico** **€ 1.215,00**
(Disponibile da 09/2019)

SCHEMI DI INSTALLAZIONE PER LAVATRICI E ASCIUGABIANCHERIA

W6440X0

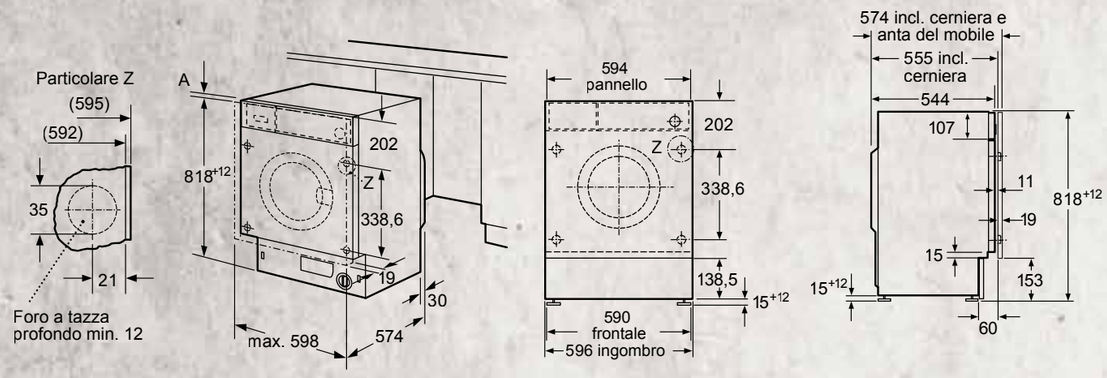

W7461X2EU

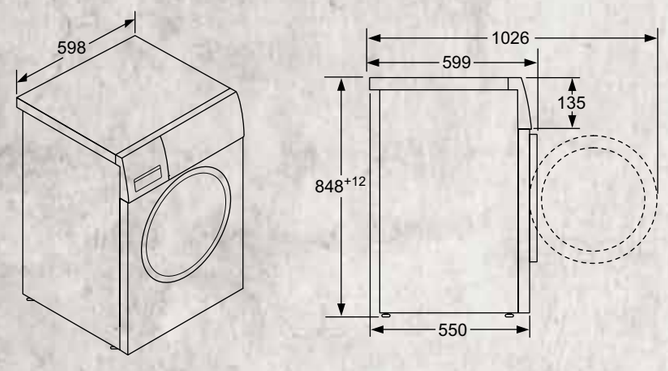

R8580X2IR

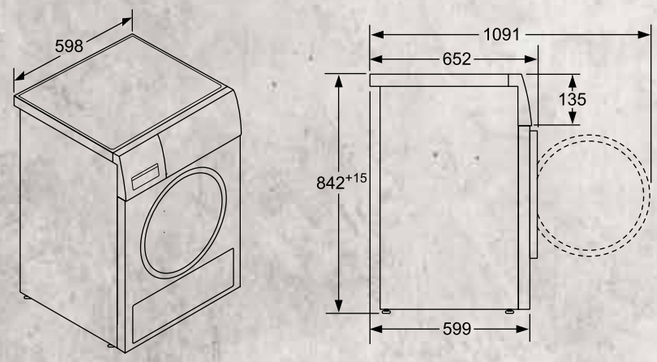

SCHEMI DI INSTALLAZIONE PER LAVASCIUGA

V6540X1EU

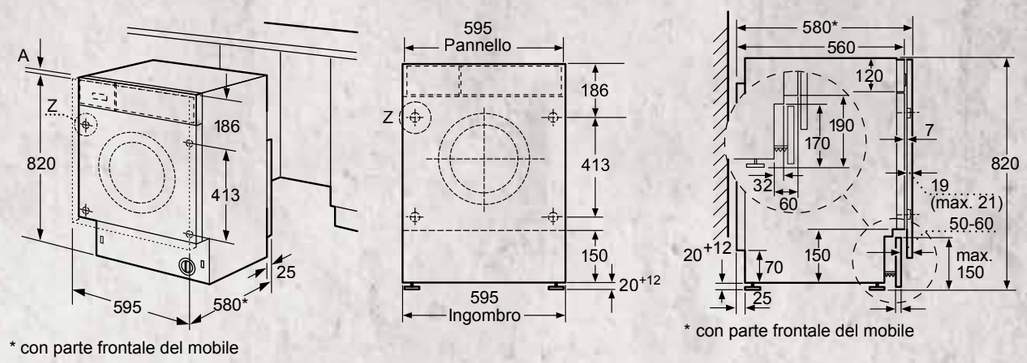

* con parte frontale del mobile

* con parte frontale del mobile

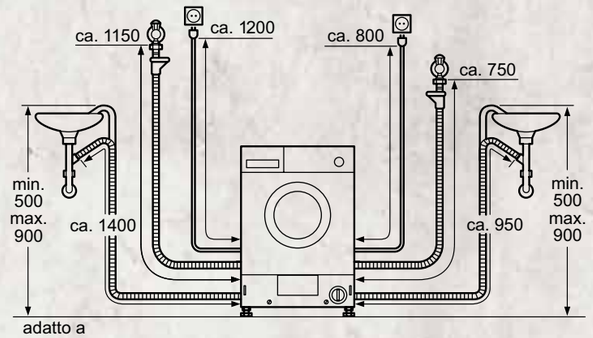

GLI ACCESSORI SPECIALI PER LAVATRICI, LAVASCIUGA E ASCIUGABIANCHERIA

	Modello	Descrizione
	**WZ11410** EAN 4242003641866	KIT DI CONGIUNZIONE PER INSTALLAZIONE LAVATRICE E ASCIUGATRICE A COLONNA
	**WZ20400** EAN 4242003569993	KIT DI CONGIUNZIONE CON RIPIANO ESTRAIBILE PER INSTALLAZIONE LAVATRICE E ASCIUGATRICE A COLONNA
	**Z7070X0** EAN 4242004110163	SET DI PROLUNGA PER TUBO DI CARICO DELLA LAVATRICE

INFORMAZIONI TECNICHE PER LAVATRICI

Modello	W6440X0	W7461X2EU
Tipologia	Lavatrice	Lavatrice
Codice EAN	4242004212867	4242004226246
Scheda prodotto secondo il "REGOLAMENTO DELEGATO (UE) N.1061/2010 DELLA COMMISSIONE"		
Capacità di carico nominale (kg)	8,0	8,0
Classe di efficienza energetica (in una scala di classi di efficienza energetica da A+++ a D)	A+++	A+++
Ulteriore riduzione di consumo energetico rispetto alla classe di efficienza energetica dichiarata[1]	- 30%	- 30%
Consumo energetico ponderato annuo (Kwh/anno)[2]	137	135
Consumo energetico programma "cotone" 60°C a pieno carico (kWh)	0,78	0,78
Consumo energetico programma "cotone" 60°C a carico parziale (kWh)	0,58	0,53
Consumo energetico programma "cotone" 40°C a carico parziale (kWh)	0,38	0,40
Consumo di energia in modo spento (W)	0,12	0,12
Consumo di energia in modo lasciato acceso (W)	0,50	0,58
Consumo ponderato di acqua annuo (l/anno)[3]	9900	9.680
Classe di efficienza della centrifuga[4]	B	B
Velocità massima di centrifuga (giri/min.)	1355	1200
Grado di umidità residua (%)	53	53
Programmi standard di riferimento[5]	Cotone 60°C Eco Cotone 40°C Eco + tasto Eco	Cotone 60°C Eco Cotone 40°C Eco + tasto Eco
Durata del programma standard per tessuti di cotone a 60°C a pieno carico (min.)	270	225
Durata del programma standard per tessuti di cotone a 60°C a carico parziale (min.)	270	225
Durata del programma standard per tessuti di cotone a 40°C a carico parziale (min.)	255	225
Durata della modalità lasciato acceso (min.)	-	-
Livello sonoro durante la fase di lavaggio (dB(A) re 1 pW)	41	49
Livello sonoro durante la fase di centrifuga (dB(A) re 1 pW)	67	74
Tipo di installazione	Da incasso a scomparsa totale	Libera installazione
Informazioni generali		
Altezza del prodotto (mm)	818	848
Larghezza del prodotto (mm)	596	598
Profondità del prodotto (mm)	544	550
Peso netto (kg)	73,3	66,0
Collegamenti elettrici		
Dati nominali collegamento elettrico (W)	2300	2300
Corrente (A)	10	10
Tensione (V)	220-240	220-240
Frequenza (HZ)	50	50
Tipo di spina	Schuko	Schuko
Lunghezza del cavo di alimentazione (cm)	210	210
Sicurezza		
Certificati di omologazione	CE, VDE	CE, VDE

1) Consumo energetico ponderato annuo inferiore del xx% rispetto al valore standard di classe energetica A+++: 217 kWh/anno per 9 kg - 196 kWh/anno per 8 kg - 174 kWh/anno per 7 kg. Dati in conformità con la Normativa Europea 1061/2010.
2) Basato su 220 cicli di lavaggio standard con programmi per tessuti di cotone a 60°C e 40°C a pieno carico e a carico parziale.
3) Basato su 220 cicli di lavaggio standard con programmi per tessuti di cotone a 60°C e 40°C a pieno carico e a carico parziale. Il consumo effettivo dipende dalle modalità di utilizzo dell'apparecchio.
4) Scala da G (efficienza minima) ad A (efficienza massima).
5) Questi programmi sono adatti al lavaggio di biancheria di cotone che presenta un grado di sporco normale e sono i programmi più efficienti in termini di consumo di energia e acqua.

INFORMAZIONI TECNICHE PER LAVASCIUGA

Modello	V6540X1EU
Tipologia	Lavasciuga
Codice EAN	4242004196525
Scheda prodotto secondo la DIRETTIVA 96/60/CE, Norma EN50229	
Capacità di carico nominale (kg)	7,0 (lav.) / 4,0 (asc.)
Classe di efficienza energetica (in una scala di classi di efficienza energetica da A a G)	B
Ulteriore riduzione di consumo energetico rispetto alla classe di efficienza energetica dichiarata[1]	-
Consumo energetico ponderato annuo (Kwh/anno)[2]	1.080
Consumo energetico programma "cotone" 60°C a pieno carico (kWh)	5,40
Consumo energetico programma "cotone" 60°C a carico parziale (kWh)	-
Consumo energetico programma "cotone" 40°C a carico parziale (kWh)	-
Consumo di energia in modo spento (W)	-
Consumo di energia in modo lasciato acceso (W)	-
Consumo ponderato di acqua annuo (l/anno)[3]	18.000
Classe di efficienza della centrifuga[4]	B
Velocità massima di centrifuga (giri/min.)	1400
Grado di umidità residua (%)	52
Programmi standard di riferimento[5]	Cotone 60°C Eco (lav. + asc.)
Durata del programma standard per tessuti di cotone a 60°C a pieno carico (min.)	150
Durata del programma standard per tessuti di cotone a 60°C a carico parziale (min.)	-
Durata del programma standard per tessuti di cotone a 40°C a carico parziale (min.)	-
Durata della modalità lasciato acceso (min.)	-
Livello sonoro durante la fase di lavaggio / asciugatura (dB(A) re 1 pW)	57 / 60
Livello sonoro durante la fase di centrifuga (dB(A) re 1 pW)	74
Tipo di installazione	Da incasso a scomparsa totale
Informazioni generali	
Altezza del prodotto (mm)	820
Larghezza del prodotto (mm)	595
Profondità del prodotto (mm)	584
Peso netto (kg)	87,0
Collegamenti elettrici	
Dati nominali collegamento elettrico (W)	2300
Corrente (A)	10
Tensione (V)	220-240
Frequenza (HZ)	50
Tipo di spina	Schuko
Lunghezza del cavo di alimentazione (cm)	220
Sicurezza	
Certificati di omologazione	CE, VDE

1) Consumo energetico ponderato annuo inferiore del xx% rispetto al valore standard di classe energetica A. Dati in conformità con la Normativa Europea EN50229.
2) Basato su 200 cicli di lavaggio e asciugatura standard con programma per tessuti di cotone a 60°C a pieno carico.
3) Basato su 200 cicli di lavaggio e asciugatura standard con programma per tessuti di cotone a 60°C a pieno carico. Il consumo effettivo dipende dalle modalità di utilizzo dell'apparecchio.
4) Scala da G (efficienza minima) ad A (efficienza massima).
5) Questi programmi sono adatti al lavaggio di biancheria di cotone che presenta un grado di sporco normale e sono i programmi più efficienti in termini di consumo di energia e acqua.

INFORMAZIONI TECNICHE PER ASCIUGATRICE

Modello	R8580X2IR
Tipologia	Asciugatrice
Codice EAN	4242004222385
Scheda prodotto secondo il "REGOLAMENTO DELEGATO (UE) N. 392/2012 DELLA COMMISSIONE"	
Tipo asciugatrice	Pompa di calore a condensazione
Processo di asciugatura	automatico
Capacità di carico nominale (kg)	8,0
Classe di efficienza energetica (in una scala di classi di efficienza energetica da A+++ a D)	A++
Ulteriore riduzione di consumo energetico rispetto alla classe di efficienza energetica dichiarata[1]	-
Consumo energetico ponderato annuo (Kwh/anno)[2]	232
Consumo energetico nel programma "cotone" standard a pieno carico (kWh)	1,80
Consumo energetico nel programma "cotone" standard a carico parziale (kWh)	1,04
Consumo di energia in modo spento (W)	0,10
Consumo di energia in modo lasciato acceso (W)	0,75
Programma standard di riferimento[3]	Cotone asciutto armadio
Durata ponderata del programma "cotone" standard (min.)	157
Durata del programma "cotone" standard a pieno carico (min.)	203
Durata del programma "cotone" standard a carico parziale (min.)	122
Durata della modalità lasciato acceso (min.)	-
Classe di efficienza della condensazione[4]	B
Valore ponderato di efficienza della condensazione (%)	86
Livello sonoro (db(A) re 1pW)	65
Tipo di installazione	A libera installazione
Informazioni generali	
Altezza del prodotto (mm)	842
Larghezza del prodotto (mm)	598
Profondità del prodotto (mm)	599
Peso netto (kg)	51,8
Contiene gas fluorurati in un circuito ermeticamente sigillato	Si
Tipo di refrigerante	R134a
Quantità di gas fluorurati (Kg)	0,220
Quantità espressa in equivalente di CO2 (t)	0,315
Collegamenti elettrici	
Dati nominali collegamento elettrico (W)	1000
Corrente (A)	10
Tensione (V)	220-240
Frequenza (HZ)	50
Tipo di spina	Schuko
Lunghezza del cavo di alimentazione (cm)	145
Sicurezza	
Certificati di omologazione	CE, VDE

1) Consumo energetico ponderato annuo inferiore del xx% rispetto al valore standard di classe energetica A+++: 194 kWh/anno per 9 kg - 177 kWh/anno per 8 kg - 159 kWh/anno per 7 kg. Dati in conformità con la Normativa Europea 392/2012.
2) Basato su 160 cicli di asciugatura con il programma Cotone asciugatura normale (asciutto armadio) a pieno carico e a carico parziale.
3) Programma standard di asciugatura al quale fanno riferimento i dati riportati sull'etichetta energetica e sulla scheda prodotto. È il programma più efficiente in termini di consumo di energia.
4) Scala da G (efficienza minima) ad A (efficienza massima).

IL MENÙ DEI SERVIZI NEFF



L'APPETITO VIEN... MANGIANDO!

NEFF da anni ha attivato la collaborazione con alcune riconosciute scuole di cucina presso le quali è possibile imparare a cucinare con chef professionisti direttamente sugli apparecchi NEFF.
Vai sul nostro sito nella sezione dedicata alle scuole di cucina per scoprire tutti gli indirizzi – **www.neff-home.com/it**

Scopri anche il nuovo NEFF Collection Brand Store di Milano ed il calendario delle attività e degli incontri che organizziamo per tutti i nostri appassionati di cucina!

A BUON INTENDITORE...

Possedere un elettrodomestico NEFF significa anche avere a disposizione, ogni giorno, una rete di professionisti preparati ed efficienti, sempre pronti a intervenire e consigliarti.
I centri di assistenza NEFF in tutta Italia risponderanno in modo professionale e tempestivo ad ogni tua chiamata.

Per conoscere il centro di assistenza autorizzato più vicino, sarà sufficiente **collegarsi al nostro sito web www.neff-home.com/it**

Scarica dal nostro sito i libretti di istruzione con le informazioni sulle funzionalità dei nostri apparecchi: **www.neff-home.com/it**



Consulta anche le domande più frequenti sui nostri elettrodomestici: **www.neff-home.com/it**



DULCIS IN FUNDO

RICAMBI ORIGINALI
I nostri centri utilizzano esclusivamente ricambi originali reperibili fino a 10 anni dall'uscita di produzione dell'elettrodomestico: NEFF garantisce tutti i pezzi di ricambio 24 mesi, con prezzi trasparenti e validi per tutto il territorio nazionale.

ACCESSORI
Presso i nostri rivenditori ed i centri autorizzati potrai scoprire anche tutti gli accessori per potenziare le funzionalità del tuo nuovo elettrodomestico NEFF, come quelli per i forni o per i piani a induzione.

PRODOTTI CLEANING & CARE
Scopri anche i prodotti Cleaning & Care che NEFF ha selezionato per la cura e la pulizia dei tuoi elettrodomestici. Garantiscono il trattamento più adeguato per una pulizia efficace e sicura.

NEFF CARE
NEFF CARE è il programma di assistenza supplementare che ti offre un'opportunità unica per copertura e vantaggi: un'estensione di 3 anni di tutti i servizi previsti dalla garanzia convenzionale, per 5 anni di totale tranquillità. Nessun costo per diritto di chiamata, manodopera, ricambi originali, trasporto e sostituzione sono solo alcuni dei vantaggi. Visita il sito NEFF per scoprire tutti i dettagli del programma. Anche i centri assistenza autorizzati saranno lieti di consigliarti o aiutarti a procedere con l'acquisto.

CHECK & CARE
La qualità dei nostri elettrodomestici dura nel tempo.
Il programma Check & Care ti aiuta a mantenere le performance del tuo elettrodomestico, per risultati ottimali come al primo giorno di utilizzo.
Visita il nostro sito **www.neff-home.com/it** per conoscere il centro assistenza autorizzato più vicino al quale richiedere Check & Care.





AUTOPULIZIA PIROLITICA
Il vano interno del forno è autopulente. A 500°C i residui di sporco resistenti si trasformano in cenere, per essere poi rimossi con un panno.



BAKE&ROAST ASSIST
Il sistema completamente automatico per preparare piatti perfetti. L'assistente alla cottura (Bake&Roast Assist®) imposta il tipo di riscaldamento ottimale, l'esatta temperatura e l'immissione automatica di vapore – se richiesto.



CIRCOTHERM®
L'innovativo sistema di ventilazione consente di preparare diverse pietanze su più livelli contemporaneamente – senza mescolare sapori ed aromi. Per un risparmio di tempo ed energia.



COMFORT FLEX
Il nuovo sistema di guide telescopiche che permette di estrarre le teglie afferrandole comodamente di lato. Massima sicurezza, anche con teglie pesanti.



DISPLAY TOUCH CONTROL
Toccando col dito il display è possibile navigare fra le funzioni del forno in modo rapido e preciso. Il display a colori TFT ad alta risoluzione ha un'ottima leggibilità e guida in modo chiaro l'utente attraverso il menu di comando dell'apparecchio.



EASY CLEAN®
Permette una pulizia semplice e facile del vano interno del forno. Una soluzione ecologica e a costo zero, per una rapida pulizia tra una cottura e l'altra.



FULL STEAM
Il factotum di Neff: unisce le modalità di riscaldamento di un forno tradizionale con quelle di un forno a vapore – ideale per una preparazione sana e senza grassi dei cibi.



SONDA MULTI POINT
Rileva il tempo ottimale di cottura su tre punti di misurazione diversi. La temperatura viene regolata adattando automaticamente il tempo di cottura.



NEFF LIGHT®
Il forno è perfettamente illuminato – su tutti e quattro i ripiani. Grazie alle luci a LED disposte in modo ottimale, si può avere una visuale completa fino agli angoli più nascosti – perfino con la porta del forno chiusa.



SEAMLESS COMBINATION
Design perfetto: grazie alla SeamlessCombination è possibile incassare tutti gli apparecchi all'interno di un un'unica nicchia. Un tutt'uno armonico per la tua cucina.



SHIFT CONTROL
Col confortevole comando ShiftControl è possibile navigare rapidamente nel menu dell'apparecchio. Il display TFT ad alta risoluzione garantisce un controllo comodo e semplice.



SLIDE&HIDE®
L'unica porta a scomparsa totale. Offre un facile accesso alla cavità del forno e molto più spazio libero in cucina. La tua creatività non ha più ostacoli.



SOUS-VIDE
Per cotture lente, a bassa temperatura costante, con 100% vapore.



VARIO STEAM®
L'assistente che aggiunge, a piacere, un tocco di vapore durante la cottura. Per risultati ottimali con ogni piatto e anche con i dolci. Il sistema idraulico immette impulsi di vapore e fa sì che le pietanze diventino croccanti, succose o friabili a seconda dei gusti.



FLEXINDUCTION
Una zona di cottura unica e flessibile fino a 380x200 mm, senza limiti. La superficie FlexInduction riconosce e riscalda solo i punti in cui vengono posizionate le pentole.



COMBINDUCTION
Attivando la funzione CombInduction si potranno combinare due zone di cottura. Non ci saranno più probelmi di spazio per pentole e padelle di grosse dimensioni.



FLAME SELECT
Grazie alla tecnologia FlameSelect, ad ogni step della manopola corrisponde uno dei 9 livelli di regolazione della potenza della fiamma.



POWER MANAGEMENT
Permette di adeguare l'assorbimento del piano al contatore, senza precludere le performance e i risultati di cottura.



TWISTPAD® / FIRE
Pratico selettore a magnete, amovibile, per garantire maggiore sicurezza e per facilitare la pulizia del piano cottura.



ASPIRAZIONE PERIMETRALE
Sistema che aspira vapore e fumi attraverso le sottili fessure e che li trasporta verso il filtro collocato dietro le superfici in acciaio inox.



FUNZIONAMENTO AD ESPULSIONE
Rimuove il vapore attraverso il filtro antigrassi in metallo e lo trasporta all'esterno attraverso un canale di scarico.



FUNZIONAMENTO A RICIRCOLO
Depura l'aria dagli odori e dai vapori, contenenti grassi; convogliandoli attraverso il filtro grassi ed il filtro carbone, li pulisce, per immettere poi nell'ambiente l'aria depurata.



SOFT LIGHT®
La speciale illuminazione delle cappe aspiranti Neff con funzione dimmer permette di regolare la luminosità sul piano cottura.



6,5 LITRI
Ottenere il massimo da ogni goccia d'acqua. Tutta la brillantezza che vuoi, con il minimo dispendio di acqua. Solo 6,5 litri d'acqua per lavare 13 coperti!



AQUASENSOR®
Controlla il grado di torbidità dell'acqua e in base ai valori rilevati determina la quantità e la temperatura di acqua necessari per ottimizzare i risultati di lavaggio.



AQUASTOP®
Sistema di protezione antiallagamento con garanzia a vita fornita da NEFF in caso di danni provocati dall'acqua.



AUTO 3 IN 1
La lavastoviglie riconosce qualsiasi tipo di detersivo utilizzato e garantisce così ottimi risultati di lavaggio e asciugatura.



CESTELLI FLEX
Grazie a griglie ribaltabili ed elementi divisibili, offrono spazio a tutti i tipi di stoviglie.



CESTELLO FLEX
Nel cestello superiore sia in quello inferiore, le griglie possono essere abbassate, alzate o spostate a seconda del carico.



CESTELLO FLEX
Massima flessibilità, praticità e più spazio utile. Sia nel cestello superiore sia in quello inferiore le griglie sono tutte abbattibili.



CHEF 70°C
L'unico programma che è in grado di sprigionare un getto d'acqua ad alta temperatura, una maggiore pressione nel cestello inferiore per rimuovere lo sporco più ostinato ed una fase di asciugatura intensiva per garantire massimi risultati di lavaggio e asciugatura anche in presenza di stoviglie molto sporche.



DOSAGEASSIST
Piccolo vano integrato nel cestello superiore, raccoglie la pastiglia che cade direttamente dallo scomparto detersivo garantendone una distribuzione uniforme.



DUOPOWER
Sistema di lavaggio a doppio braccetto nel cestello superiore, per lavare a fondo in ogni angolo della lavastoviglie. Disponibile solo nei modelli da 45 cm.



EMOTIONLIGHT®
Illuminazione interna per mettere in risalto le stoviglie.



ASCIUGATURA EXTRA
Indicata per stoviglie in plastica. La funzione attiva una fase di asciugatura più lunga.



HYGIENEPLUS
Funzione speciale ideale per famiglie con bambini piccoli.



INFOLIGHT
Punto luce che segnala il funzionamento.



INTENSIVEZONE
Permette di lavare contemporaneamente ogni tipo di stoviglie. Delicato con i bicchieri e deciso con le pentole più sporche.



TERZO CESTELLO
Terzo cestello per una capacità fino a 14 coperti.



TERZO CESTELLO FLEX
Nuova generazione del 3° cestello, con scomparti laterali abbassabili e appoggi laterali abbattibili, per maggior spazio e flessibilità.



PUSH-TO-OPEN
L'innovativo sistema di apertura della porta dei modelli a scomparsa totale. Basta un tocco e la lavastoviglie si apre magicamente, evitando l'uso della maniglia!



SLIDING
Lavastoviglie con la speciale cerniera scorrevole che permette l'installazione dell'apparecchio anche con uno zoccolo di soli 5 cm.



TIMELIGHT
Nuova luce che proietta sul pavimento le informazioni riguardo alla fase del programma di lavaggio selezionato e il tempo residuo.



TRIPLO RACKMATIC®
Regola in altezza il cestello superiore su tre livelli diversi fino a 5 cm.



VARIOSPEED PLUS®
Permettono di ridurre i tempi dei programmi di lavaggio fino al 66%, mantenendo gli stessi risultati eccellenti per lavaggio e asciugatura.



ZEOLITE®
Minerale che assorbe l'umidità e la trasforma in calore secco per stoviglie asciutte e brillanti.



FRESHSAFE
Chiusura a "sottovuoto" con regolazione dell'umidità ed aria nel cassetto per conservare intatta la freschezza degli alimenti. Mantiene frutta e verdura fresche fino a 2 volte più a lungo.



FRESHSAFE
Speciale comparto all'interno del vano frigo, con regolazione dell'umidità fino a max 95%, che garantisce la conservazione di frutta e verdura fino a 3 volte più a lungo.



LOWFROST
Evaporatori schiumati nelle pareti intorno alla cavità, per una distribuzione più uniforme del freddo ed una maggior capienza e utilizzo più flessibile del volume interno.



NOFROST
Elimina la formazione di brina nel congelatore, non è mai necessario sbrinare.

Tutti i prodotti NEFF sono costruiti con le tecniche più avanzate e sono dotati del marchio VDE, severo organo di controllo della Germania. NEFF offre la massima sicurezza di impiego, salvaguardando la vostra incolumità. La tecnica di stampa può determinare differenze di colore. BSH Elettrodomestici S.p.A. si riserva di apportare qualsiasi modifica senza alcun preavviso. I dati tecnici non sono impegnativi.

APPASSIONATI DI CUCINA DAL 1877



SEGUICI ANCHE
SU FACEBOOK,
TWITTER E INSTAGRAM:
facebook.com/Neff.elettrodomestici
twitter.com/@neffchannel
Instagram.com/@neffchannel

NEFF
BSH Elettrodomestici S.p.A.

Via Marcello Nizzoli, 1
20147 Milano
Telefono +39 0241336.1
Fax +39 0241336.700
info.it@neff-international.com
www.neff-home.com/it