NEFF

KOKEN MET PASSIE SINDS 1877

PROGRAMMA OVERZICHT 2019

Koken inspireert mensen, mensen inspireren ons.

5 JAAR GARANTIE BIJ AANKOOP VAN 4 NEFF INBOUWAPPARATEN.

5 JAAR GARANTIE

Bij aankoop van 4 NEFF inbouw-apparaten

NEFF

KIJK VOOR DE VOORWAARDEN EN MEER INFORMATIE OP WWW.NEFF.NL/GARANTIE

NEFF
KOKEN MET PASSIE SINDS 1877

INHOUDSOPGAVE

06 WELKOM BIJ NEFF

08 ONTDEK DE NEFF SHOWROOM

10 HOME CONNECT

18 INBOUWOVENS

42 COMPACTE APPARATEN

51 KOFFIEVOLAUTOMAAT

52 VACUMEERLADE, WARMHOUDLADES, ACCESSOIRELADE

63 GASKOOKPLATEN

73 INDUCTIEKOOKPLATEN

104 AFZUIGKAPPEN

130 VAATWASSERS

142 KOEL- EN VRIESAPPARATEN

168 MAATSCHETSEN, EXTRA TOEBEHOREN EN ONDERHOUDSMIDDELEN

220 DE NEFF FEATURES UITGELEGD

230 NEFF SERVICE

231 NEFF GARANTIE

WELKOM BIJ NEFF

Maak kennis met onze unieke kookoplossingen.

Koken inspireert mensen, en mensen inspireren ons. Dit is het basisprincipe achter alles wat wordt gedaan bij NEFF. We putten uit onze rijke geschiedenis van ruim 140 jaar die begint in de Duitse stad Bretten. Daar start Carl Neff met de productie van koolkachels. Het idee dat niet het fornuis centraal staat, maar de kok erachter, vormt nog steeds de basis van de moderne NEFF keukenapparatuur. Hiermee helpen we je om koken comfortabeler, gemakkelijker én leuker te maken.

KWALITEIT EN DESIGN

Nog altijd bevindt de NEFF fabriek zich in Bretten. Elke dag wordt hier vol passie gewerkt aan de beste keukenapparatuur voor kookliefhebbers. NEFF apparaten hebben een herkenbaar design, dat met talrijke internationale designprijzen is bekroond. Kenmerkend is de liefde voor detail: tot in de kleinste puntjes is gekozen voor de beste materialen en afwerking. Dat maakt de keukenapparatuur van NEFF zowel plezierig om naar te kijken, als om mee te werken!

ONTWIKKELD VOOR KOOKLIEFHEBBERS

Zelfs de beste keukenapparatuur is nutteloos zonder kok. Bij het ontwerpen en ontwikkelen van onze apparaten stellen we bij NEFF daarom altijd de gebruiker centraal en zorgen we dat er zo plezierig mogelijk mee gekookt kan worden. Praktische oplossingen in de keuken zijn onze specialiteit. Zoals bijvoorbeeld de Slide&Hide® ovendeur die bij het openen in zijn geheel onder de ovenruimte verdwijnt.

DUURZAAM, BEWUST EN ENERGIEZUINIG

Zorgvuldig omgaan met onze omgeving heeft bij NEFF een hoge prioriteit. Dat is te zien aan onze apparaten die zich in de hoogste en meest zuinige energieklassen bevinden en de nieuwste en meest innovatieve technologieën bevatten om stroom en water te besparen. Maar ook bewust omgaan met etenswaren, efficiënte manieren van transport en logistiek en recycling zijn voor NEFF belangrijk.

ONTDEK DE NEFF SHOWROOM

Hier kunt u de echte NEFF sfeer proeven.

PROEF DE NEFF SFEER

Wij zijn trots op de mooie uitstraling van onze recent verbouwde showroom in inspiratiehuis 20|20 in Hoofddorp. Ook uw klanten kunnen we er helpen om zich op de nieuwste inbouwapparatuur te oriënteren, en laten we er de echte NEFF sfeer proeven. Neem deel aan kookdemonstraties en laat uw klanten vrijblijvend uitgebreid informeren en adviseren door onze NEFF specialisten.

OPENINGSTIJDEN

Wij verwelkomen consumenten in onze showroom op dinsdag t/m zaterdag van 09.30-17.00 uur en op enkele zondagen.
Kijk op **inspiratiehuis2020.nl** voor meer informatie.

NEFF ADVIESGESPREK OP MAAT

Heeft uw klant specifieke vragen? Dan adviseren we uw klant om een afspraak te maken. Aan de hand van de individuele situatie en wensen, geven vakkundige NEFF adviseurs graag advies op maat. Wij zijn er namelijk van overtuigd dat u gemak niet moet zien, maar beleven. Ga naar **inspiratiehuis2020.nl/contact** voor het maken van een afspraak in de NEFF showroom.

BEZOEKADRES

NEFF Showroom, inspiratiehuis 20|20
Taurusavenue 36
2132 LS Hoofddorp
www.inspiratiehuis2020.nl

MEER INFORMATIE

Bel gratis het NEFF info-team via 088 424 40 41 of mail naar infocentrum-neff@bshg.com.

NEFF ACADEMY

Met deze hands-on training speciaal voor u als keukenretailer, stellen we u volledig op de hoogte van het actuele assortiment NEFF apparaten en accessoires en laten we alle producteigenschappen kort naar voren komen. Behalve het merk en haar producten zelf, leert u ook de unique selling points en de belangrijkste verkoopargumenten kennen, zoals de Slide&Hide® ovendeur, het CircoTherm® heteluchtsysteem, de Seamless Combination en de GourmetLine koelen accessoires. Daarnaast gaat u zelf aan de slag met onze apparaten om deze te ervaren en kennis te maken met de verschillende kookmethodes.

VOOR DATA EN AANMELDING VERWIJZEN WIJ U GRAAG NAAR UW BSH CONTACTPERSOON.

NEFF KOOKDEMONSTRATIE

We doen niets liever dan bezoekers van inspiratiehuis 20|20 wegwijs maken in het ruime aanbod van toonaangevende NEFF inbouwapparatuur. Om onze apparaten in een praktische setting te leren kennen, geven onze NEFF Chefs op zaterdagen ook kookdemonstraties. Deze gaan vooral in op de mogelijkheden van verschillende ovensystemen en de inductiekookplaat en laten u ontdekken welke heerlijke gerechten u hiermee kunt bereiden. Deze demonstraties zijn gratis, duren twee uur en worden gehouden in de NEFF Showroom. Aanmelden kan via **inspiratiehuis2020.nl/demonstratie**

NEFF KOOKWORKSHOP

Ook ná de aankoop blijven we onze klanten graag helpen en uitdagen om hun NEFF apparaat ten volle te benutten. Onze kookworkshops over koken met een bakoven met stoom spelen hier perfect op in. Voor een bedrag van € 49,- per persoon kunt u hier een verrassend driegangenmenu voor uzelf maken en leert u alle mogelijkheden van de bakoven en inductiekookplaat kennen. En bij een goede lunch of goed diner mag een bijpassende wijn natuurlijk niet ontbreken. Hier wordt door ons voor gezorgd. Een dagdeel kiezen en inschrijven kan via **inspiratiehuis2020.nl/workshop**

LEUK OM CADEAU TE GEVEN AAN UW NEFF KLANT!

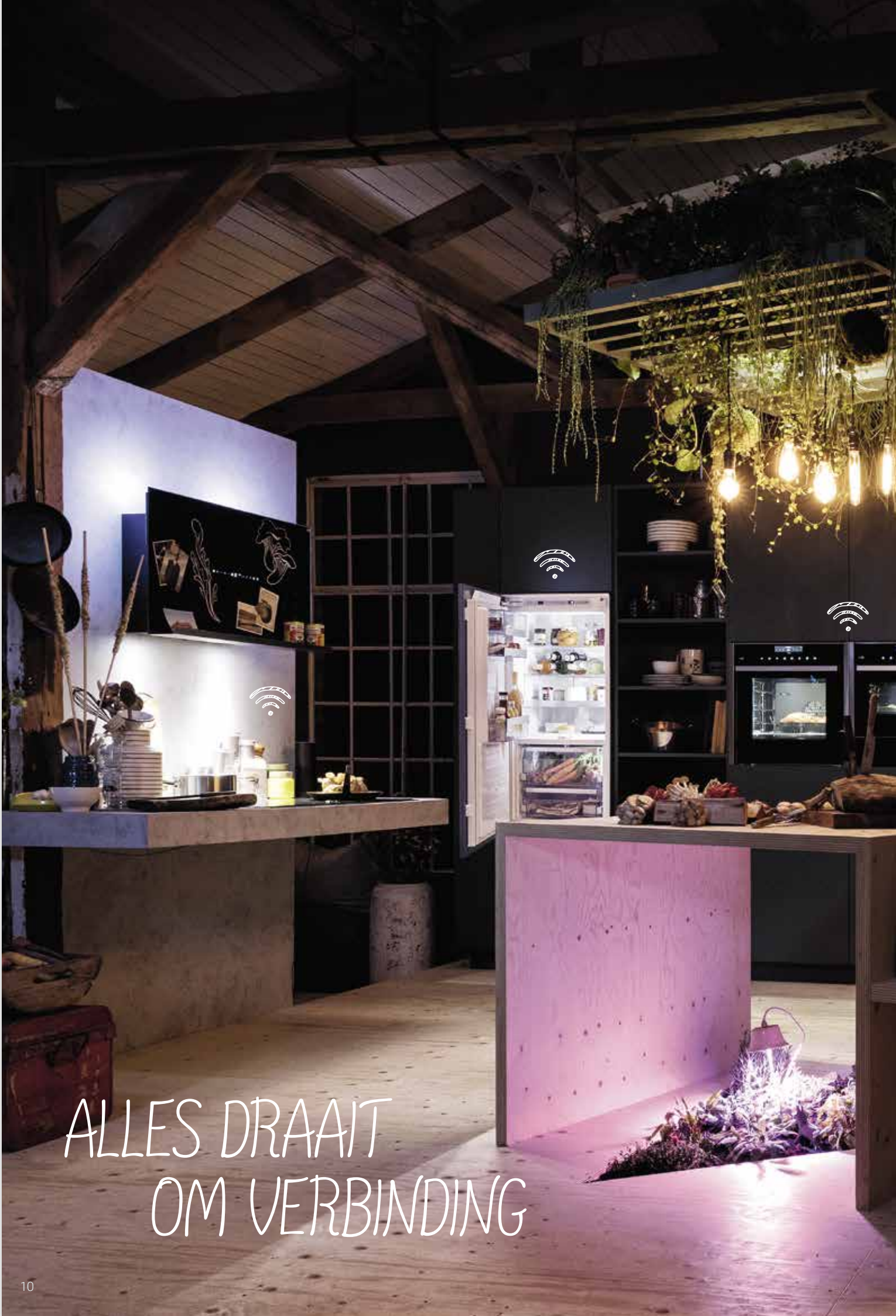

ALLES DRAAIT OM VERBINDING

EEN KEUKEN DIE MET U COMMUNICEERT

Met Home Connect kun je je creativiteit de vrije loop laten.

Meer dan ooit draait het om verbinding. Wij helpen je om die vorm te geven door je een diner voor vrienden te laten bereiden, met creatieve recepten die nog lukken ook. Op het moment dat ook je keukenapparatuur verbonden is, wordt er nóg meer mogelijk. Gebundeld in de Home Connect app, zijn deze apparaten nu te bedienen vanaf elke locatie en op ieder moment, vanaf elke smartphone of tablet.

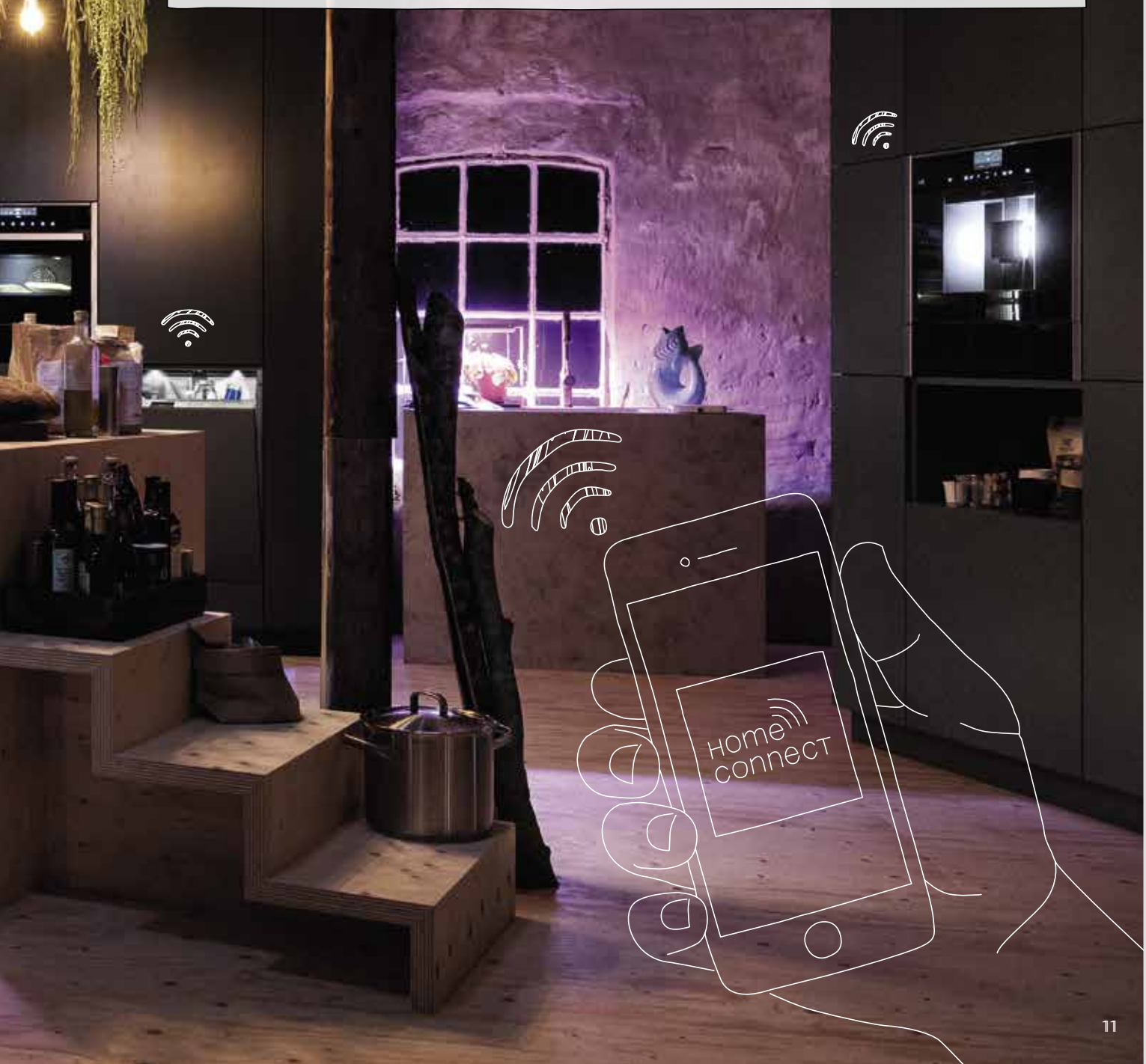

PROFITEER VAN EEN VERBONDEN HUISHOUDEN

Ontdek hoe leuk dat gaat zijn.

Voor Sara en Lorenzo kent de NEFF Home Connect oven al geen geheimen meer. Met de stembediening van Amazon Alexa* laat de oven zich door Sara vertellen wanneer hij aan de slag moet of kan stoppen. Lorenzo laat zich inspireren door recepten uit de Home Connect app en ontvangt een melding wanneer gerechten klaar zijn. Op het menu staan rivierkreeften en tagliatelle met groene algen.

TIPPEN, SWIPEN OF PRATEN

De NEFF Home Connect apparaten beschikken over wifi en een eigen app. Ook zijn ze gelinkt met andere bekende Internet of Things
plaformen zoals *IFTTT* en Amazon Alexa*. Omdat de oven wordt weergegeven in de Home Connect app, kan Sara hem vanaf elke locatie bedienen met een smartphone, tablet of computer. Geen vieze vingers op de telefoon of het ovendisplay? Als ze straks haar handen vol heeft tijdens het kneden van het pastadeeg, schakelt ze de oven in door hem een spraakopdracht* te geven.

*Met de aanschaf van Amazon Alexa maak je talloze spraakgestuurde toepassingen mogelijk die precies op jouw behoeften in en rond de keuken zijn afgestemd. Zeg bijvoorbeeld *'Alexa, ask Home Connect oven when my dinner will be ready'* en Alexa zal een exact antwoord geven. Installeer daarbij de Home Connect app en IFTTT app zodat je gebruik kunt maken van alle functionaliteiten die we hier beschrijven.

ALLES SMAAKT BETER MET MUZIEK

Met de app *IFTTT If This Then That* kun je een groot aantal diensten en apparaten verbinden die je dagelijks gebruikt, waaronder de NEFF Home Connect apparaten. Met scenario's, die *applets* worden genoemd, geef je die een eenvoudige instructie: If This Then That. *This* is de trigger en *that* een actie die als gevolg van de trigger wordt gestart.
Wanneer de rivierkreeften bijvoorbeeld klaar zijn, geeft je NEFF oven het seintje dat de Spotify *Dinner with friends*-playlist wordt gestart.

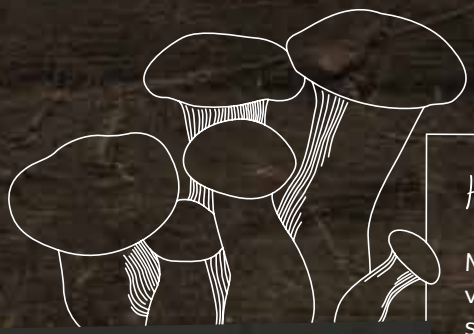

HOME CONNECT APP

Met de Home Connect app beheer je al je verbonden apparaten en stel je routines* samen die je ondersteunen in de keuken. Daarnaast staat de app vol recepten voor het bereiden van originele gerechten. Ook bevat hij instructies over het combineren van kruiden en specerijen en vind je er informatie over de beste bewaarpositie van etenswaren in je koelkast. Ga naar Google Play of de App Store en download alvast een demoversie. Zo kun je al een idee krijgen van de mogelijkheden, zelfs als je nu nog geen Home Connect apparatuur in huis hebt.

SLIMME APPARATUUR DIE HELPT MET JE DAGELIJKSE ROUTINE

Ontwikkel een smaakvolle en effectieve dagroutine.

Koffieliefhebbers worden op hun wenken bediend door de Home Connect inbouw-koffieautomaat. Bedien je verbonden keukenapparaten met behulp van spraakherkenning* of koppel je koffieautomaat aan de wekker en je wordt wakker met de geur van verse koffie! De kookplaat en de verbonden afzuigkap brengen gezamenlijk nóg meer sfeer in je keuken.

MOTIVEER JEZELF MET KOFFIE

Esther haalt 's ochtends haar energie uit een sterke espresso. Door je koffieapparaat te verbinden met wifi, kunt je de Home Connect app op elk gewenst moment opdracht geven om je favoriete koffiespecialiteit te bereiden. Werk je wel eens vanuit huis? Home Connect en IFTTT houden je gemotiveerd als jij jezelf na het versturen van een x aantal e-mails telkens beloont met een perfect gezette cappuccino!

» GOEDEMORGEN ALEXA «

EEN WERELDREIS NOG VÓÓR HET ONTBIJT

Waar gaat jouw voorkeur naar uit? Een Australische flat white, een Colombiaanse cortado of een Indiaanse kaapi? Via de Home Connect app kun je het koffieautomaat allerlei internationale specialiteiten laten bereiden.

* Met de aanschaf van Amazon Alexa maak je talloze spraakgestuurde toepassingen mogelijk die precies op jouw behoeften in en rond de keuken zijn afgestemd. Installeer daarbij de Home Connect app en IFTTT app zodat je gebruik kunt maken van alle functionaliteiten die we hier beschrijven.

Onze beschrijfbare afzuigkappen met Ambient Light brengen sfeer in iedere keuken. Met Home Connect kun je de verlichting automatisch van kleur laten veranderen zodra je gerecht klaar is.*

KOOKGEUREN VERDWIJNEN VANZELF

Inschakelen gaat automatisch op het moment dat er kookgeuren worden waargenomen in de buurt van de Home Connect kookplaat. En omdat deze inductiekookplaat en de Ambient Light wandschouwkap met elkaar communiceren door middel van wifi, zijn nog meer extra toepassingen mogelijk. Zo kun je het gekleurde licht van de afzuigkap laten veranderen zodra gerechten klaar zijn.

Stel de temperatuur op afstand een aantal graden bij.

VERKRIJGBAAR MEDIO APRIL 2019

EEN STANDJE KOUDER

De Home Connect app biedt je een geheugensteuntje op welke plek in de koelkast je etenswaren het beste neer kunt leggen om ze lang vers te houden. Home Connect en IFTTT bieden je desgewenst inzicht in hoe vaak je je koelkast dagelijks, wekelijks, maandelijks en jaarlijks opent. Als je gasten verwacht die je op een koud welkomstdrankje wilt trakteren, heb je met één tik en een swipe de Supercool stand van de koelkast geactiveerd.

EXTRAATJES DIE HET NET EVEN WAT LEUKER MAKEN

VERKRIJGBAAR MEDIO APRIL 2019

Één tik en een swipe zijn al genoeg.

Jouw keuken is het epicentrum van je kookcreativiteit en het is fijn als je apparatuur je daar alle steun bij biedt. Met de komst van de Home Connect koelkast en vaatwasser, laten we je bij NEFF profiteren van alle voordelen die een verbonden keuken te bieden heeft. Maak kennis met de opberghulp en teller van de koelkast en de tablettenindicator van de vaatwasser.

VOORRAADBEHEERDER VAN DE VAATWASTABLETTEN

Een handig extraatje van onze Home Connect vaatwasser, is dat je een teller mee kunt laten lopen met de hoeveelheid vaatwastabletten die in een verpakking zitten. Bijna op? Dan krijg je een melding en kun je op tijd naar de winkel voor je zonder komt te zitten.

MEER TIJD VOOR GEZELLIGHEID

Na het dessert laadt Sara het laatste bestek met de bordjes in de vaatwasser. Dankzij de autostartfunctie waarmee ze aangeeft welk vaatwasprogramma ze precies wil laten draaien, kan ze meteen weer bij haar vrienden aan tafel schuiven. Eén tik en de vaatwasser doet de rest.

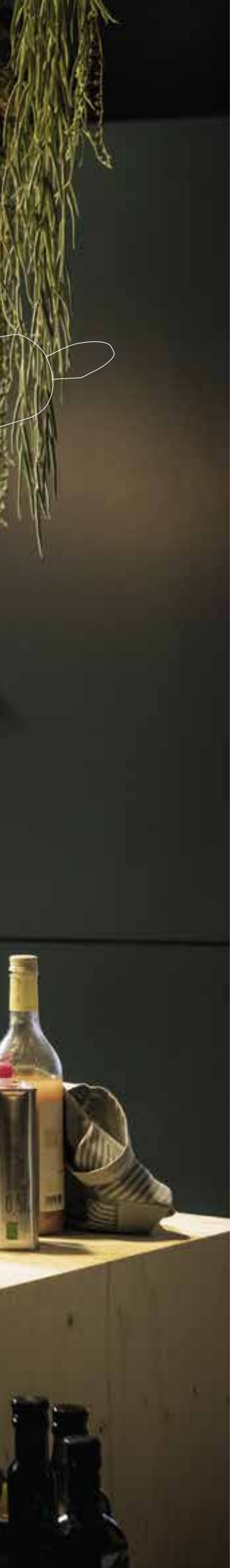

INBOUWOVENS EN COMPACTE APPARATEN

De bedieningspanelen van onze NEFF ovens	20
5 unieke eigenschappen van NEFF	32
Bakovens	33
Compacte apparaten	42
Magnetrons	48
Espresso	51
Vacumeer- en Warmhoudlades	52
Maatschetsen, extra toebehoren en onderhoudsmiddelen	170

DE BEDIENINGSPANELEN VAN ONZE OVENS

LCD DISPLAY
Twee verzinkbare draaiknoppen worden op dit type bedieningspaneel gecombineerd met TouchControl bediening.

LCD DISPLAY
Twee verzinkbare draaiknoppen worden op dit type bedieningspaneel gecombineerd met TouchControl bediening.

4,1"-TFT KLEUR EN GRAFISCH DISPLAY MET SHIFT CONTROL
Het display van de zogenaamde lijnmodellen heeft een roestvrijstalen behuizing en laat gebruikers met ShiftControl naar alle gewenste instellingen navigeren.

2,5"-TFT KLEUR EN GRAFISCH MET SHIFT CONTROL

Het TFT-display toont duidelijke afbeeldingen en laat gebruikers met ShiftControl naar alle gewenste instellingen navigeren.

Typenummers waar een R in staat, hebben 2,5" schermen en ShiftControl bediening.
BIJVOORBEELD: B47CR22N0

4,1"-TFT KLEUR EN GRAFISCH DISPLAY MET SHIFT CONTROL

Het TFT-display, hier een slag groter, toont duidelijke afbeeldingen en laat gebruikers met ShiftControl naar alle gewenste instellingen navigeren.

Typenummers waar een C in staat, hebben 4,1" schermen en ShiftControl bediening.
BIJVOORBEELD: B47CS24H0

5,7"-TFT KLEUR EN GRAFISCH DISPLAY MET FULL TOUCH CONTROL

Met de nieuwe FullTouch bediening hoeft het oppervlak alleen even met de vingers te worden aangeraakt. Het logisch ingerichte ovenmenu laat zich hierdoor heel intuïtief bedienen.

Typenummers waar een T in staat, hebben 5,7" schermen en FullTouch bediening.
BIJVOORBEELD: B48FT68H0

SLIDE&HIDE®

De enige volledig inschuifbare ovendeur.

De Slide&Hide® ovendeur van NEFF is een unieke keukenfeature die je nergens anders tegenkomt. Met Slide® draait de handgreep ergonomisch met je hand mee en met Hide® verdwijnt de ovendeur geheel onder de oven. Dat betekent ruimte en comfort als je lekker aan het koken bent voor familie of vrienden.

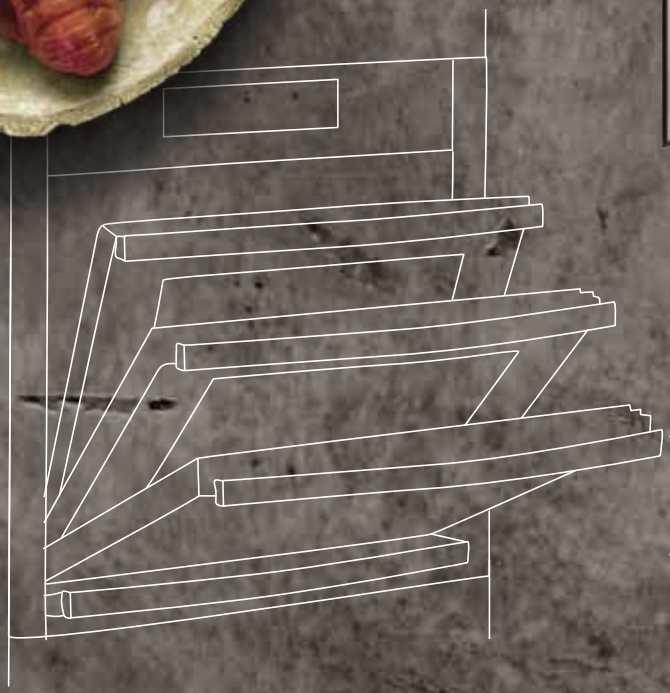

NIETS STAAT JOUW IDEEËN NOG IN DE WEG, ZELFS DE OVENDEUR NIET.

VOORDELEN SLIDE&HIDE® OVEN

1. Alle ruimte: de ovendeur verdwijnt geheel onder de oven
2. Zeer veilig bij hoge inbouw & makkelijk te bereiken
3. Ergonomie en comfort: de deurgreep draait mee met je hand
4. 71 liter oveninhoud: even groot als een traditionele oven
5. Comfortabele sluiting: de deur schuift en sluit geruisloos

CIRCOTHERM®

Voor een gelijktijdige bereiding op meerdere niveaus.

Het unieke CircoTherm® systeem zorgt voor een perfecte gelijkmatige verdeling van hete lucht door de hele oven heen. Elke ovenlaag heeft een eigen luchtstroom waardoor smaken en geuren niet met elkaar vermengen. Zo kunnen verschillende gerechten tegelijkertijd worden bereid, zonder dat ze naar elkaar gaan smaken.

CircoTherm®

Een dessert bakken terwijl de beef wellington of zalm ook aan het garen is. Snel en lekker!

ZOET EN HARTIG BAKKEN ZONDER DAT GEUREN EN SMAKEN MET ELKAAR VERMENGEN.

VARIOSTEAM

Te allen tijde het beste bakresultaat.

De VarioSteam functie kan met bijna alle ovenstanden gecombineerd worden en brengt precies de juiste hoeveelheid waterdamp in de ovenruimte. Zelfgebakken brood krijgt met toegevoegde stoom een knapperige korst en een mooie structuur. Vleesgerechten en gevogelte worden sappig en mals.

FULLSTEAM

De echte alleskunner.

Ovens met FullSteam functie bieden de mogelijkheid om 100% te stomen, maar ook om tijdens het gebruik van de heteluchtstand extra stoom toe te voegen. Wanneer producten geleidelijk worden gegaard met stoom kunnen de smaken zich volledig ontwikkelen. Lekker, en ook nog makkelijk in gebruik.

SEAMLESS COMBINATION

Onze unieke designoplossing.

NEFF biedt een aantal bij elkaar passende apparaten die elkaar perfect aanvullen, zowel wat betreft de designelementen als de functies. Verbindt je NEFF apparaten met elkaar door middel van de Seamless strips, en ze zien eruit als één apparaat en lijken optisch minder ruimte in te nemen.

SEAMLESS COMBINATION

SEAMLESS STRIPS – VERBIND 2 APPARATEN MET ELKAAR.

Bestelnummer:	Bestelnummer:	Bestelnummer:
Z11SZ60X0	Z11SZ80X0	Z11SZ90X0
(45 cm + 14 cm)	(60 cm + 29 cm)	(60 cm + 45 cm)
Adviesprijs incl. BTW: € 58,95	Adviesprijs incl. BTW: € 94,95	Adviesprijs incl. BTW: € 128,95

PYROLYSE

Je oven reinigen was nog nooit zo eenvoudig.

Pyrolyse: bij 500°C blijft er niets anders over dan as. Met het pyrolyseprogramma reinig je de oven heel intensief. De binnenruimte wordt perfect schoon. Laat het programma eerst zijn werk doen en laat de oven vervolgens afkoelen. Met een vochtige doek veeg je tot slot al het vuil, dat as is geworden, eenvoudig weg.

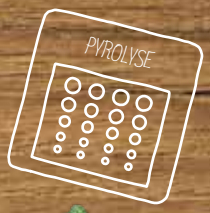

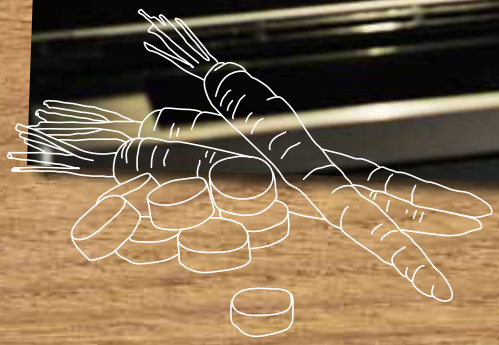

NEFF LIGHT®

De hele oven perfect verlicht.

Zet uw gerecht in de spotlight met NeffLight®
Met de speciale ledverlichting binnenin de oven worden zelfs de achterste hoeken perfect uitgelicht. Heldere verlichting dat een prettig licht op alle gerechten schijnt, zonder te verblinden.

SOUS-VIDE

Koken onder vacuüm begint bij NEFF.

Door gemarineerd, vacuüm verpakt voedsel te garen op een constante, lage temperatuur, dringen de smaken diep door en wordt de textuur lekker mals. De NEFF vacumeerlade is nog eens een mooie toevoeging aan onze ovens met sous-videfunctie. Deze wordt gebruikt om de porties vacuüm te verpakken.

1.

Vacumeer je ingrediënten in de vacumeerlade.

2.

Plaats de vacumeerzak in de oven op de sous-vide stand. De ingrediënten kunnen nooit te gaar worden. Wanneer je de vacumeerzak opent, zul je zien dat alle smaken en texturen op hun best zijn!

3.

Grill uw gerecht na de sous-vide bereiding en verrijk uw vis of vlees met de heerlijke geroosterde smaak.

5 GOEDE REDENEN OM VOOR EEN OVEN VAN NEFF TE KIEZEN

1. **Slide&Hide®**
Met Slide&Hide® zit de ovendeur nooit meer in de weg. Met Slide® draait de handgreep ergonomisch met je hand mee en met Hide® verdwijnt de gehele ovendeur geruisloos onder de oven.

2. **CircoTherm®**
CircoTherm® is een uniek systeem waarbij lucht in de oven niet alleen in beweging wordt gebracht, maar zich als een gecontroleerde luchtstroom als het ware om het gerecht wikkelt. Verschillende gerechten kunnen tegelijk tot op vier niveaus worden bereid zonder smaak- of geuroverdracht.

3. **Seamless Combination**
Een unieke designoplossing. Met Seamless Combination is NEFF de eerste producent wereldwijd met een naadloze inbouwoplossing voor verticale montage. Twee apparaten worden door middel van Seamless strips samengevoegd tot één indrukwekkend geheel. Of je er nu recht tegenaan kijkt of vanaf de zijkant, er is geen ruimte zichtbaar tussen de apparaten.

4. **FullSteam**
De echte alleskunner. De FullSteam oven van NEFF vormt een combinatie van oven en stoomoven in één apparaat. Hij bakt, stoomt en regenereert niet alleen, maar kan in combi-stand ook bakken met toevoeging van stoom. Bovendien kun je met onze FullSteam oven gerechten Sous-vide bereiden.

5. **FullTouchControl**
Het nieuwe intuïtieve display van NEFF biedt uitzonderlijk gebruiksgemak. Voor een snelle, eenvoudige bediening.

BAKOVENS MET STOOM - 60 cm

B48FT78H0
FullSteam

home connect

- SLIDE®, meedraaiende deurgreep
- HIDE®, volledig te verzinken ovendeur, gedempt
- EasyClean reinigingssysteem
- **MultiPoint kerntemperatuurmeter**

Verwarmingssystemen en functies:
- Bakoven met stoom met 13 verwarmings-systemen: CircoTherm®, CircoTherm® Eco, Boven-/ onderwarmte, Boven-/onderwarmte Eco, Thermogrill, Grootvlakgrill, Thermogrill, Variabele kleinvlakgrill, Pizzastand, Broodbakstand, Onderwarmte, Langzaam garen, Voorverwarmen, Warmhouden servies
- Aanvullende verwarmingssystemen met stoom: **Sous-vide koken**, Stoom 100% (stoomkoken), Regenereren (opwarmen), Garen, Ontdooien
- Externe stoomopwekking
- Bak&BraadAssistent, Automatische programma's

Design:
- **5,7"-TFT** kleur en grafisch display met **FullTouchControl**
- **NeffLight®**, LED binnenverlichting, ovenverlichting uitschakelbaar

Reiniging:
- EcoClean: achterwand, **zijwand en bovenkant**
- EasyClean reinigingssysteem
- Volledig glazen binnendeur

Comfort / Zekerheid:
- Inhoud oven: 71 liter
- Inhoud watertank: 1 liter
- Temperatuurregeling van 40 °C - 250 °C
- **MultiPoint kerntemperatuurmeter**

Inhangroosters / uittreksysteem:
- Bakoven met inhangroosters, Telescooprails, 1-voudig **ComfortFlex**

Toebehoren:
- 1 x Rooster, 1 x Stoomschaal met gaatjes, formaat XL, 1 x Stoomschaal met gaatjes, formaat S, 1 x Stoomschaal zonder gaatjes, formaat S, 1 x Geëmailleerd bakblik, 1 x Universele braadslede

Technische specificaties:
- Inbouwmaten (hxbxd): 585-595 x 560-568 x 550 mm
- Aansluitwaarde: 3,65 kW
- Energieklasse: A+

Adviesprijs incl. BTW € 3.039,-

B48FT68H0
FullSteam

home connect

- SLIDE®, meedraaiende deurgreep
- HIDE®, volledig te verzinken ovendeur, gedempt
- EasyClean reinigingssysteem
- **MultiPoint kerntemperatuurmeter**

Verwarmingssystemen en functies:
- Bakoven met stoom met 13 verwarmings-systemen: CircoTherm®, CircoTherm® Eco, Boven-/ onderwarmte, Boven-/onderwarmte Eco, Thermogrill, Grootvlakgrill, Thermogrill, Variabele kleinvlakgrill, Pizzastand, Broodbakstand, Onderwarmte, Langzaam garen, Voorverwarmen, Warmhouden servies
- Aanvullende verwarmingssystemen met stoom: **Sous-vide koken**, Stoom 100% (stoomkoken), Regenereren (opwarmen), Garen, Ontdooien
- Externe stoomopwekking
- Bak&BraadAssistent, Automatische programma's

Design:
- **5,7"-TFT** kleur en grafisch display met **FullTouchControl**
- **NeffLight®**, LED binnenverlichting, ovenverlichting uitschakelbaar

Reiniging:
- EcoClean: achterwand
- EasyClean reinigingssysteem
- Volledig glazen binnendeur

Comfort / Zekerheid:
- Inhoud oven: 71 liter
- Inhoud watertank: 1 liter
- Temperatuurregeling van 40 °C - 250 °C
- **MultiPoint kerntemperatuurmeter**

Inhangroosters / uittreksysteem:
- Bakoven met inhangroosters, Telescooprails, 1-voudig **ComfortFlex**

Toebehoren:
- 1 x Rooster, 1 x Stoomschaal met gaatjes, formaat XL, 1 x Stoomschaal met gaatjes, formaat S, 1 x Stoomschaal zonder gaatjes, formaat S, 1 x Geëmailleerd bakblik, 1 x Universele braadslede

Technische specificaties:
- Inbouwmaten (hxbxd): 585-595 x 560-568 x 550 mm
- Aansluitwaarde: 3,65 kW
- Energieklasse: A+

Adviesprijs incl. BTW € 2.939,-

Voor toebehoren zie pag. 41 en vanaf pag. 178

BAKOVENS MET STOOM - 60 CM

B47FS26H0
FullSteam

Home connect

- SLIDE®, meedraaiende deurgreep
- HIDE®, volledig te verzinken ovendeur, gedempt
- EasyClean reinigingssysteem

Beschikbaar vanaf februari 2019

Verwarmingssystemen en functies:
- Bakoven met stoom met 12 verwarmings-systemen: CircoTherm®, CircoTherm® Eco, Boven-/ onderwarmte, Boven-/onderwarmte Eco, Thermogrill, Grootvlakgrill, Variabele kleinvlakgrill, Pizzastand, Broodbakstand, Onderwarmte, Langzaam garen, Warmhouden servies
- Aanvullende verwarmingssystemen met stoom: Stoom 100% (stoomkoken), Regenereren (opwarmen), Garen, Ontdooien
- Externe stoomopwekking
- Bak&BraadAssistent, Automatische programma's

Design:
- **4,1"-TFT** kleur en grafisch display met ShiftControl
- LED binnenverlichting, ovenverlichting uitschakelbaar

Reiniging:
- EcoClean: achterwand
- EasyClean reinigingssysteem
- Volledig glazen binnendeur

Comfort / Zekerheid:
- Inhoud oven: 71 liter
- Inhoud watertank: 1 liter
- Temperatuurregeling van 40 °C - 250 °C
- **MultiPoint kerntemperatuurmeter**

Inhangroosters / uittreksysteem:
- Inhangroosters, geschikt voor toepassing telescooprails

Toebehoren:
- 1 x Rooster, 1 x Stoomschaal met gaatjes, formaat XL, 1 x Stoomschaal met gaatjes, formaat S, 1 x Stoomschaal zonder gaatjes, formaat S, 1 x Geëmailleerd bakblik, 1 x Universele braadslede

Technische specificaties:
- Inbouwmaten (hxbxd): 585-595 x 560-568 x 550 mm
- Aansluitwaarde: 3,65 kW
- Energieklasse: A+

Adviesprijs incl. BTW € 2.449,-

B47FS22H0
FullSteam

Home connect

- SLIDE®, meedraaiende deurgreep
- HIDE®, volledig te verzinken ovendeur, gedempt
- EasyClean reinigingssysteem

Verwarmingssystemen en functies:
- Bakoven met stoom met 12 verwarmings-systemen: CircoTherm®, CircoTherm® Eco, Boven-/ onderwarmte, Boven-/onderwarmte Eco, Thermogrill, Grootvlakgrill, Variabele kleinvlakgrill, Pizzastand, Broodbakstand, Onderwarmte, Langzaam garen, Warmhouden servies
- Aanvullende verwarmingssystemen met stoom: Stoom 100% (stoomkoken), Regenereren (opwarmen), Garen, Ontdooien
- Externe stoomopwekking
- Bak&BraadAssistent, Automatische programma's

Design:
- **4,1"-TFT** kleur en grafisch display met ShiftControl
- LED binnenverlichting, ovenverlichting uitschakelbaar

Reiniging:
- EcoClean: achterwand
- EasyClean reinigingssysteem
- Volledig glazen binnendeur

Comfort / Zekerheid:
- Inhoud oven: 71 liter
- Inhoud watertank: 1 liter
- Temperatuurregeling van 40 °C - 250 °C

Inhangroosters / uittreksysteem:
- Inhangroosters, geschikt voor toepassing telescooprails

Toebehoren:
- 1 x Rooster, 1 x Stoomschaal met gaatjes, formaat XL, 1 x Stoomschaal met gaatjes, formaat S, 1 x Stoomschaal zonder gaatjes, formaat S, 1 x Geëmailleerd bakblik, 1 x Universele braadslede

Technische specificaties:
- Inbouwmaten (hxbxd): 585-595 x 560-568 x 550 mm
- Aansluitwaarde: 3,65 kW
- Energieklasse: A+

Adviesprijs incl. BTW € 2.339,-

B45FS22N0
FullSteam

- SLIDE®, meedraaiende deurgreep
- HIDE®, volledig te verzinken ovendeur, gedempt
- EasyClean reinigingssysteem

Niet te combineren in opstelling Seamless Combination

Verwarmingssystemen en functies:
- Bakoven met stoom met 12 verwarmings-systemen: CircoTherm®, CircoTherm® Eco, Boven-/ onderwarmte, Boven-/onderwarmte Eco, Thermogrill, Grootvlakgrill, Variabele kleinvlakgrill, Pizzastand, Broodbakstand, Onderwarmte, Langzaam garen, Warmhouden servies
- Aanvullende verwarmingssystemen met stoom: Stoom 100% (stoomkoken), Regenereren (opwarmen), Garen, Ontdooien
- Externe stoomopwekking
- Bak&BraadAssistent, Automatische programma's

Design:
- **4,1"-TFT** kleur en grafisch display met ShiftControl
- LED binnenverlichting, ovenverlichting uitschakelbaar

Reiniging:
- EcoClean: achterwand
- EasyClean reinigingssysteem
- Volledig glazen binnendeur

Comfort / Zekerheid:
- Inhoud oven: 71 liter
- Inhoud watertank: 1 liter
- Temperatuurregeling van 40 °C - 250 °C

Inhangroosters / uittreksysteem:
- Inhangroosters, geschikt voor toepassing telescooprails

Toebehoren:
- 1 x Rooster, 1 x Stoomschaal met gaatjes, formaat XL, 1 x Stoomschaal met gaatjes, formaat S, 1 x Stoomschaal zonder gaatjes, formaat S, 1 x Geëmailleerd bakblik, 1 x Universele braadslede

Technische specificaties:
- Inbouwmaten (hxbxd): 585-595 x 560-568 x 550 mm
- Aansluitwaarde: 3,65 kW
- Energieklasse: A+

Adviesprijs incl. BTW € 2.239,-

Voor toebehoren zie pag. 41 en vanaf pag. 178

BAKOVENS MET VARIOSTEAM - 60 CM

B58VT68H0
VarioSteam

home connect

- SLIDE®, meedraaiende deurgreep
- HIDE®, volledig te verzinken ovendeur, gedempt
- **Pyrolytische zelfreiniging**
- **MultiPoint kerntemperatuurmeter**

Verwarmingssystemen en functies:
- Bakoven met 14 verwarmingssystemen: CircoTherm®, CircoTherm® Eco, Boven-/onderwarmte, Boven-/onderwarmte Eco, Thermogrill, Grootvlakgrill, Variabele kleinvlakgrill, Pizzastand, Broodbakstand, Onderwarmte, Langzaam garen, Ontdooien, Voorverwarmen, Warmhouden servies
- Aanvullende verwarmingssystemen met stoom: Regenereren (opwarmen), Garen
- Externe stoomopwekking
- Bak&BraadAssistent, Automatische programma's

Design:
- **5,7"-TFT** kleur en grafisch display met **FullTouchControl**
- **NeffLight®**, LED binnenverlichting, ovenverlichting uitschakelbaar

Reiniging:
- **Pyrolytische zelfreiniging**
- EasyClean reinigingssysteem
- Volledig glazen binnendeur

Comfort / Zekerheid:
- Inhoud oven: 71 liter
- Inhoud watertank: 1 liter
- Temperatuurregeling van 40 °C - 275 °C
- **MultiPoint kerntemperatuurmeter**

Inhangroosters / uittreksysteem:
- Bakoven met inhangroosters, Telescooprails, 1-voudig **ComfortFlex**

Toebehoren:
- 1 x Geëmailleerd bakblik, 2 x Combi rooster, 1 x Universele braadslede

Technische specificaties:
- Inbouwmaten (hxbxd): 585-595 x 560-568 x 550 mm
- Aansluitwaarde: 3,65 kW
- Energieklasse: A

Adviesprijs incl. BTW € 2.549,-

B48VT68H0
VarioSteam

home connect

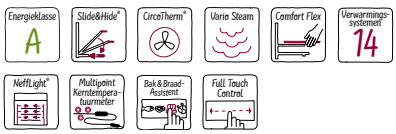

- SLIDE®, meedraaiende deurgreep
- HIDE®, volledig te verzinken ovendeur, gedempt
- EasyClean reinigingssysteem
- **MultiPoint kerntemperatuurmeter**

Verwarmingssystemen en functies:
- Bakoven met 14 verwarmingssystemen: CircoTherm®, CircoTherm® Eco, Boven-/onderwarmte, Boven-/onderwarmte Eco, Thermogrill, Grootvlakgrill, Variabele kleinvlakgrill, Pizzastand, Broodbakstand, Onderwarmte, Langzaam garen, Ontdooien, Voorverwarmen, Warmhouden servies
- Aanvullende verwarmingssystemen met stoom: Regenereren (opwarmen), Garen
- Externe stoomopwekking
- Bak&BraadAssistent, Automatische programma's

Design:
- **5,7"-TFT** kleur en grafisch display met **FullTouchControl**
- **NeffLight®**, LED binnenverlichting, ovenverlichting uitschakelbaar

Reiniging:
- EasyClean reinigingssysteem
- EcoClean: achterwand
- Volledig glazen binnendeur

Comfort / Zekerheid:
- Inhoud oven: 71 liter
- Inhoud watertank: 1 liter
- Temperatuurregeling van 40 °C - 275 °C
- **MultiPoint kerntemperatuurmeter**

Inhangroosters / uittreksysteem:
- Bakoven met inhangroosters, Telescooprails, 1-voudig **ComfortFlex**

Toebehoren:
- 1 x Geëmailleerd bakblik, 2 x Combi rooster, 1 x Universele braadslede

Technische specificaties:
- Inbouwmaten (hxbxd): 585-595 x 560-568 x 550 mm
- Aansluitwaarde: 3,65 kW
- Energieklasse: A

Adviesprijs incl. BTW € 2.339,-

B57VS24H0
VarioSteam

home connect

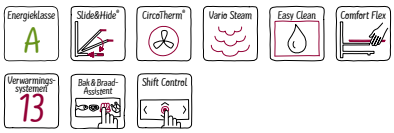

- SLIDE®, meedraaiende deurgreep
- HIDE®, volledig te verzinken ovendeur, gedempt
- EasyClean reinigingssysteem
- **Pyrolytische zelfreiniging**

Verwarmingssystemen en functies:
- Bakoven met 13 verwarmingssystemen: CircoTherm®, CircoTherm® Eco, Boven-/onderwarmte, Boven-/onderwarmte Eco, Thermogrill, Grootvlakgrill, Variabele kleinvlakgrill, Pizzastand, Broodbakstand, Onderwarmte, Langzaam garen, Ontdooien, Warmhouden servies
- Aanvullende verwarmingssystemen met stoom: Regenereren (opwarmen), Garen
- Externe stoomopwekking
- Bak&BraadAssistent, Automatische programma's

Design:
- **4,1"-TFT** kleur en grafisch display met ShiftControl
- LED binnenverlichting, ovenverlichting uitschakelbaar

Reiniging:
- **Pyrolytische reiniging**
- EasyClean reinigingssysteem
- EcoClean: achterwand
- Volledig glazen binnendeur

Comfort / Zekerheid:
- Inhoud oven: 71 liter
- Inhoud watertank: 1 liter
- Temperatuurregeling van 40 °C - 275 °C

Inhangroosters / uittreksysteem:
- Bakoven met inhangroosters, Telescooprails, 1-voudig **ComfortFlex**

Toebehoren:
- 1 x Geëmailleerd bakblik, 1 x Combi rooster, 1 x Universele braadslede

Technische specificaties:
- Inbouwmaten (hxbxd): 585-595 x 560-568 x 550 mm
- Aansluitwaarde: 3,65 kW
- Energieklasse: A

Adviesprijs incl. BTW € 2.339,-

Voor toebehoren zie pag. 41 en vanaf pag. 178

BAKOVENS MET VARIOSTEAM - 60 CM

B45VS24N0
VarioSteam

- SLIDE®, meedraaiende deurgreep
- HIDE®, volledig te verzinken ovendeur, gedempt
- EasyClean reinigingssysteem

Niet te combineren in opstelling
Seamless Combination

Verwarmingssystemen en functies:
- Bakoven met 13 verwarmingssystemen: CircoTherm®, CircoTherm® Eco, Boven-/onderwarmte, Boven-/onderwarmte Eco, Thermogrill, Grootvlakgrill, Variabele kleinvlakgrill, Thermogrill, Pizzastand, Broodbakstand, Onderwarmte, Langzaam garen, Ontdooien, Warmhouden servies
- Aanvullende verwarmingssystemen met stoom: Regenereren (opwarmen), Garen
- Externe stoomopwekking
- Bak&BraadAssistent, Automatische programma's

Design:
- **4,1"-TFT** kleur en grafisch display met ShiftControl
- LED binnenverlichting, ovenverlichting uitschakelbaar

Reiniging:
- EasyClean reinigingssysteem
- EcoClean: achterwand
- Volledig glazen binnendeur

Comfort / Zekerheid:
- Inhoud oven: 71 liter
- Inhoud watertank: 1 liter
- Temperatuurregeling van 40 °C - 275 °C

Inhangroosters / uittreksysteem:
- Bakoven met inhangroosters, Telescooprails, 1-voudig **ComfortFlex**

Toebehoren:
- 1 x Geëmailleerd bakblik, 1 x Combi rooster, 1 x Universele braadslede

Technische specificaties:
- Inbouwmaten (hxbxd): 585-595 x 560-568 x 550 mm
- Aansluitwaarde: 3,65 kW
- Energieklasse: A

Adviesprijs incl. BTW € 2.029,-

B47VR22N0
VarioSteam

- SLIDE®, meedraaiende deurgreep
- HIDE®, volledig te verzinken ovendeur, gedempt
- EasyClean reinigingssysteem

Verwarmingssystemen en functies:
- Bakoven met 12 verwarmingssystemen: CircoTherm®, CircoTherm® Eco, Boven-/onderwarmte, Boven-/onderwarmte Eco, Thermogrill, Onderwarmte, Grootvlakgrill, Kleinvlakgrill, Pizzastand, Broodbakstand, Langzaam garen, Warmhouden servies
- Aanvullende verwarmingssystemen met stoom: Regenereren (opwarmen), Garen
- Externe stoomopwekking
- Automatische programma's
- Snel voorverwarmen

Design:
- **2,5"-TFT** kleur- en tekstdisplay met ShiftControl
- LED binnenverlichting, ovenverlichting uitschakelbaar

Reiniging:
- EcoClean: achterwand
- EasyClean reinigingssysteem
- Volledig glazen binnendeur

Comfort / Zekerheid:
- Inhoud oven: 71 liter
- Temperatuurregeling van 40 °C - 275 °C

Inhangroosters / uittreksysteem:
- Inhangroosters, achteraf uit te rusten met telescooprails

Toebehoren:
- 1 x Geëmailleerd bakblik, 1 x Combi rooster, 1 x Universele braadslede

Technische specificaties:
- Inbouwmaten (hxbxd): 585-595 x 560-568 x 550 mm
- Aansluitwaarde: 3,65 kW
- Energieklasse: A+

Adviesprijs incl. BTW € 1.749,-

BAKOVENS - 60 CM

B58CT68H0
Home connect

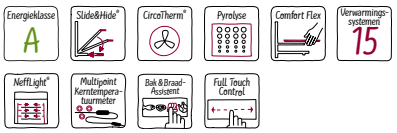

- SLIDE®, meedraaiende deurgreep
- HIDE®, volledig te verzinken ovendeur, gedempt
- **Pyrolytische zelfreiniging**
- **MultiPoint kerntemperatuurmeter**

Verwarmingssystemen en functies:
- Bakoven met 15 verwarmingssystemen: CircoTherm®, CircoTherm® Eco, Boven-/onderwarmte, Boven-/onderwarmte Eco, Thermogrill, Grootvlakgrill, Variabele kleinvlakgrill, Pizzastand, Broodbakstand, Onderwarmte, Langzaam garen, Ontdooien, Deegrijsstand, Voorverwarmen, Warmhouden servies
- Bak&BraadAssistent, Automatische programma's

Design:
- **5,7"-TFT** kleur en grafisch display met **FullTouchControl**
- **NeffLight®**, LED binnenverlichting, ovenverlichting uitschakelbaar

Reiniging:
- **Pyrolytische zelfreiniging**
- EasyClean reinigingssysteem
- Volledig glazen binnendeur

Comfort / Zekerheid:
- Inhoud oven: 71 liter
- Temperatuurregeling van 40 °C - 275 °C
- **MultiPoint kerntemperatuurmeter**

Inhangroosters / uittreksysteem:
- Bakoven met inhangroosters, Telescooprails, 1-voudig **ComfortFlex**

Toebehoren:
- 1 x Geëmailleerd bakblik, 2 x Combi rooster, 1 x Universele braadslede

Technische specificaties:
- Inbouwmaten (hxbxd): 585-595 x 560-568 x 550 mm
- Aansluitwaarde: 3,65 kW
- Energieklasse: A

Adviesprijs incl. BTW € 2.339,-

Voor toebehoren zie pag. 41 en vanaf pag. 178

BAKOVENS - 60 CM

B57CS24H0

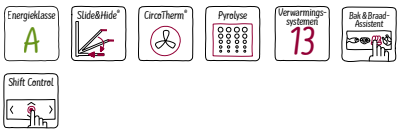

- SLIDE®, meedraaiende deurgreep
- HIDE®, volledig te verzinken ovendeur, gedempt
- **Pyrolytische zelfreiniging**

Verwarmingssystemen en functies:
- Bakoven met 13 verwarmingssystemen: CircoTherm®, CircoTherm® Eco, Boven-/onderwarmte, Boven-/onderwarmte Eco, Thermogrill, Grootvlakgrill, Variabele kleinvlakgrill, Pizzastand, Broodbakstand, Onderwarmte, Langzaam garen, Ontdooien, Deegrijsstand
- Bak&BraadAssistent, Automatische programma's

Design:
- **4,1"-TFT** kleur en grafisch display met ShiftControl
- Halogeenverlichting, ovenverlichting uitschakelbaar

Reiniging:
- **Pyrolytische zelfreiniging**
- EasyClean reinigingssysteem
- Volledig glazen binnendeur

Comfort / Zekerheid:
- Inhoud oven: 71 liter
- Temperatuurregeling van 40 °C - 275 °C

Inhangroosters / uittreksysteem:
- Bakoven met inhangroosters, Telescooprails, 1-voudig **ComfortFlex**

Toebehoren:
- 1 x Geëmailleerd bakblik, 1 x Combi rooster, 1 x Universele braadslede

Technische specificaties:
- Inbouwmaten (hxbxd): 585-595 x 560-568 x 550 mm
- Aansluitwaarde: 3,65 kW
- Energieklasse: A

Adviesprijs incl. BTW € 1.959,-

B47CS24H0

- SLIDE®, meedraaiende deurgreep
- HIDE®, volledig te verzinken ovendeur, gedempt
- EasyClean reinigingssysteem

Verwarmingssystemen en functies:
- Bakoven met 13 verwarmingssystemen: CircoTherm®, CircoTherm® ECO, Boven-/onderwarmte, Boven-/onderwarmte Eco, Thermogrill, Grootvlakgrill, Variabele kleinvlakgrill, Pizzastand, Broodbakstand, Onderwarmte, Langzaam garen, Ontdooien, Deegrijsstand
- Bak&BraadAssistent, Automatische programma's

Design:
- **4,1"-TFT** kleur en grafisch display met ShiftControl
- Halogeenverlichting, ovenverlichting uitschakelbaar

Reiniging:
- EcoClean: achterwand
- EasyClean reinigingssysteem
- Volledig glazen binnendeur

Comfort / Zekerheid:
- Inhoud oven: 71 liter
- Temperatuurregeling van 40 °C - 275 °C

Inhangroosters / uittreksysteem:
- Bakoven met inhangroosters, Telescooprails, 1-voudig **ComfortFlex**

Toebehoren:
- 1 x Geëmailleerd bakblik, 1 x Combi rooster, 1 x Universele braadslede

Technische specificaties:
- Inbouwmaten (hxbxd): 585-595 x 560-568 x 550 mm
- Aansluitwaarde: 3,65 kW
- Energieklasse: A

Adviesprijs incl. BTW € 1.749,-

B45CS24N0

- SLIDE®, meedraaiende deurgreep
- HIDE®, volledig te verzinken ovendeur, gedempt
- EasyClean reinigingssysteem

Niet te combineren in opstelling Seamless Combination

Verwarmingssystemen en functies:
- Bakoven met 13 verwarmingssystemen: CircoTherm®, CircoTherm® Eco, Boven-/onderwarmte, Boven-/onderwarmte Eco, Thermogrill, Grootvlakgrill, Variabele kleinvlakgrill, Pizzastand, Broodbakstand, Onderwarmte, Langzaam garen, Ontdooien, Deegrijsstand
- Bak&BraadAssistent, Automatische programma's

Design:
- **4,1"-TFT** kleur en grafisch display met ShiftControl
- Halogeenverlichting, ovenverlichting uitschakelbaar

Reiniging:
- EcoClean: achterwand
- EasyClean reinigingssysteem
- Volledig glazen binnendeur

Comfort / Zekerheid:
- Inhoud oven: 71 liter
- Temperatuurregeling van 40 °C - 275 °C

Inhangroosters / uittreksysteem:
- Bakoven met inhangroosters, Telescooprails, 1-voudig **ComfortFlex**

Toebehoren:
- 1 x Geëmailleerd bakblik, 1 x Combi rooster, 1 x Universele braadslede

Technische specificaties:
- Inbouwmaten (hxbxd): 585-595 x 560-568 x 550 mm
- Aansluitwaarde: 3,65 kW
- Energieklasse: A

Adviesprijs incl. BTW € 1.649,-

Voor toebehoren zie pag. 41 en vanaf pag. 178

BAKOVENS - 60 CM

B57CR22N0

- SLIDE®, meedraaiende deurgreep
- HIDE®, volledig te verzinken ovendeur, gedempt
- **Pyrolytische zelfreiniging**

Verwarmingssystemen en functies:
- Bakoven met 12 verwarmingssystemen: CircoTherm®, CircoTherm® Eco, Boven-/onderwarmte, Boven-/onderwarmte Eco, Thermogrill, Grootvlakgrill, Variabele kleinvlakgrill, Pizzastand, Broodbakstand, Onderwarmte, Langzaam garen, Deegrijsstand

Design:
- **2,5"-TFT** kleur- en tekstdisplay met ShiftControl
- Halogeenverlichting, ovenverlichting uitschakelbaar

Reiniging:
- **Pyrolytische zelfreiniging**
- EasyClean reinigingssysteem
- Volledig glazen binnendeur

Comfort / Zekerheid:
- Inhoud oven: 71 liter
- Temperatuurregeling van 40 °C - 275 °C

Inhangroosters / uittreksysteem:
- Inhangroosters, geschikt voor toepassing telescooprails

Toebehoren:
- 1 x Geëmailleerd bakblik, 1 x Combi rooster, 1 x Universele braadslede

Technische specificaties:
- Inbouwmaten (hxbxd): 585-595 x 560-568 x 550 mm
- Aansluitwaarde: 3,65 kW
- Energieklasse: A+

Adviesprijs incl. BTW € 1.589,-

B47CR22N0

- SLIDE®, meedraaiende deurgreep
- HIDE®, volledig te verzinken ovendeur, gedempt
- EasyClean reinigingssysteem

Verwarmingssystemen en functies:
- Bakoven met 12 verwarmingssystemen: CircoTherm®, CircoTherm® Eco, Boven-/onderwarmte, Boven-/onderwarmte Eco, Thermogrill, Grootvlakgrill, Variabele kleinvlakgrill, Pizzastand, Broodbakstand, Onderwarmte, Langzaam garen, Deegrijsstand

Design:
- **2,5"-TFT** kleur- en tekstdisplay met ShiftControl
- Halogeenverlichting, ovenverlichting uitschakelbaar

Reiniging:
- EcoClean: achterwand
- EasyClean reinigingssysteem
- Volledig glazen binnendeur

Comfort / Zekerheid:
- Inhoud oven: 71 liter
- Temperatuurregeling van 40 °C - 275 °C

Inhangroosters / uittreksysteem:
- Inhangroosters, geschikt voor toepassing telescooprails

Toebehoren:
- 1 x Geëmailleerd bakblik, 1 x Combi rooster, 1 x Universele braadslede

Technische specificaties:
- Inbouwmaten (hxbxd): 585-595 x 560-568 x 550 mm
- Aansluitwaarde: 3,65 kW
- Energieklasse: A+

Adviesprijs incl. BTW € 1.379,-

B27CR22N1

- **Pyrolytische zelfreiniging**
- Klapdeur

Niet te combineren in opstelling SeamlessCombination

Verwarmingssystemen en functies:
- Bakoven met 12 verwarmingssystemen: CircoTherm®, CircoTherm® Eco, Boven-/onderwarmte, Boven-/onderwarmte Eco, Thermogrill, Grootvlakgrill, Variabele kleinvlakgrill, Pizzastand, Broodbakstand, Onderwarmte, Langzaam garen, Deegrijsstand

Design:
- **2,5"-TFT** kleur- en tekstdisplay met ShiftControl
- Halogeenverlichting, ovenverlichting uitschakelbaar

Reiniging:
- **Pyrolytische zelfreiniging**
- EasyClean reinigingssysteem
- Volledig glazen binnendeur

Comfort / Zekerheid:
- Inhoud oven: 71 liter
- Temperatuurregeling van 40 °C - 275 °C

Inhangroosters / uittreksysteem:
- Inhangroosters, geschikt voor toepassing telescooprails

Toebehoren:
- 1 x Geëmailleerd bakblik, 1 x Combi rooster, 1 x Universele braadslede

Technische specificaties:
- Inbouwmaten (hxbxd): 585-595 x 560-568 x 550 mm
- Aansluitwaarde: 3,65 kW
- Energieklasse: A+

Adviesprijs incl. BTW € 1.439,-

Voor toebehoren zie pag. 41 en vanaf pag. 178

BAKOVENS - 60 CM

B17CR22N1

- **Pyrolytische zelfreiniging**
- Klapdeur

Niet te combineren in opstelling SeamlessCombination

Verwarmingssystemen en functies:
- Bakoven met 12 verwarmingssystemen: CircoTherm®, CircoTherm® Eco, Boven-/onderwarmte, Boven-/onderwarmte Eco, Thermogrill, Grootvlakgrill, Variabele kleinvlakgrill, Pizzastand, Broodbakstand, Onderwarmte, Langzaam garen, Deegrijsstand

Design:
- **2,5"-TFT** kleur- en tekstdisplay met ShiftControl
- Halogeenverlichting, ovenverlichting uitschakelbaar

Reiniging:
- **Pyrolytische zelfreiniging**
- EasyClean reinigingssysteem
- Volledig glazen binnendeur

Comfort / Zekerheid:
- Inhoud oven: 71 liter
- Temperatuurregeling van 40 °C - 275 °C

Inhangroosters / uittreksysteem:
- Inhangroosters, geschikt voor toepassing telescooprails

Toebehoren:
- 1 x Geëmailleerd bakblik, 1 x Combi rooster, 1 x Universele braadslede

Technische specificaties:
- Inbouwmaten (hxbxd): 585-595 x 560-568 x 550 mm
- Aansluitwaarde: 3,65 kW
- Energieklasse: A+

Adviesprijs incl. BTW € 1.229,-

BASIS BAKOVENS - 60 CM

B3ACE2AN0
Basislijn

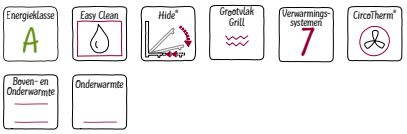

- HIDE®, de ovendeur die onder de oven verdwijnt

Niet te combineren in opstelling SeamlessCombination

Verwarmingssystemen en functies:
- Bakoven met 7 verwarmingssystemen: CircoTherm®, Boven-/ onderwarmte, Thermogrill, Grootvlakgrill, Pizzastand, Onderwarmte, CircoTherm® eco

Design:
- Bedieningspaneel met LCD-display
- Volledig te verzinken bedieningsknoppen
- Halogeenverlichting

Reiniging:
- EasyClean® reinigingssysteem
- Volledig glazen binnendeur

Comfort / Zekerheid:
- Inhoud: 71 liter
- Temperatuurregeling van 50 °C - 275 °C
- Elektronische klok met timer

Inhangroosters / uittreksysteem:
- Grote ovenruimte met inhangroosters

Toebehoren:
- 1 x Combi rooster, 1 x Universele braadslede

Technische specificaties:
- Inbouwmaten (hxbxd): 585-595 x 560-568 x 550 mm
- Aansluitwaarde: 3.4 kW
- Energieklasse: A

Adviesprijs incl. BTW € 1.129,-

B1ACE2AN0
Basislijn

- Klapdeur

Niet te combineren in opstelling SeamlessCombination

Verwarmingssystemen en functies:
- Bakoven met 7 verwarmingssystemen: CircoTherm®, Boven-/ onderwarmte, Thermogrill, Grootvlakgrill, Pizzastand, Onderwarmte, CircoTherm® eco

Design:
- Bedieningspaneel met LCD-display
- Volledig te verzinken bedieningsknoppen
- Halogeenverlichting

Reiniging:
- EasyClean® reinigingssysteem
- Volledig glazen binnendeur

Comfort / Zekerheid:
- Inhoud: 71 liter
- Temperatuurregeling van 50 °C - 275 °C
- Elektronische klok met timer

Inhangroosters / uittreksysteem:
- Grote ovenruimte met inhangroosters

Toebehoren:
- 1 x Combi rooster, 1 x Universele braadslede

Technische specificaties:
- Inbouwmaten (hxbxd): 585-595 x 560-568 x 550 mm
- Aansluitwaarde: 3.4 kW
- Energieklasse: A

Adviesprijs incl. BTW € 959,-

BASIS BAKOVEN - 90 CM

L2ACH7MN0
Basislijn

- 90 cm breed en 60 cm hoog
- Pyrolytische zelfreiniging

Verwarmingssystemen en functies:
- Bakoven 90 cm met 10 verwarmingssystemen: Hetelucht, heteluch mild, Boven-/ onderwarmte, Onderwarmte, Thermogrill, Circulatielucht, Grootvlakgrill, Kleinvlakgrill, Pizzastand, Ontdooien

Design:
- Bedieningspaneel met LCD-display
- Volledig te verzinken bedieningsknoppen, TouchControl
- Halogeenverlichting

Reiniging:
- **Pyrolytische zelfreiniging**
- EasyClean® reinigingssysteem
- Volledig glazen binnendeur

Comfort / Zekerheid:
- Inhoud: 112 liter
- Temperatuurregeling van 50 °C - 280 °C
- Elektronische klok met timer

Inhangroosters / uittreksysteem:
- Grote ovenruimte met inhangroosters
- VarioClip 1-voudige telescooprails

Toebehoren:
- 1 x Geëmailleerd bakblik, 1 x Combi rooster, 1 x Universele braadslede

Technische specificaties:
- Inbouwmaten (hxbxd): 600-604 x 860-864 x 560 mm
- Aansluitwaarde: 4,2 kW
- Energieklasse: A+

Adviesprijs incl. BTW € 2.739,-

Voor toebehoren zie pag. 41 en vanaf pag. 178

OVENS - TOEBEHOREN

DE CIRCOTHERM® BARBECUESET BESTAAT UIT:

- 1 tweedelig bakblik
- 1 grote grillspies
- 6 kleine spiesen
- handig receptenboekje

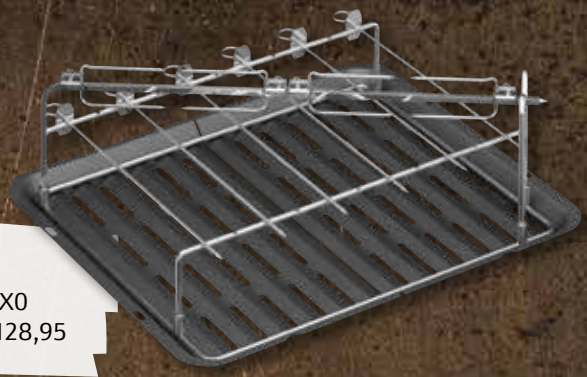

BARBECUESET

Bestelnummer: Z11CG10X0
Adviesprijs incl. BTW: € 128,95

Met CircoTherm® hetelucht wordt vlees, vis of groente van alle kanten gelijkmatig gegaard en zorgt daarmee voor een zeer smakelijk resultaat. Met NEFF CircoTherm® hoeft het spit niet te draaien, maar draait de hete lucht om het spit!

BROODBAK- PIZZASTEEN

Bestelnummer: Z1913X0
Adviesprijs incl. BTW: € 174,95

Voor toebehoren zie pag. 31 en vanaf pag. 183

5 GOEDE REDENEN OM VOOR DE COMPACTE APPARATEN VAN NEFF TE KIEZEN

De beste techniek in de kleinste ruimte.

Wie niet veel ruimte heeft, hoeft niet op kwaliteit in te leveren. Met de compacte inbouwapparaten van NEFF kan aan uiteenlopende wensen worden voldaan. Waar je ook voor kiest – boven of naast elkaar en van oven en warmhoudlade tot koffievolautomaat – onze creatieve inbouwoplossingen creëren in iedere keuken een harmonieuze uitstraling.

1. Uitstekende combinatiemogelijkheden voor een keuken die aan alle wensen voldoet.
2. De apparaten met de kenmerkende lage tussenruimtes passen perfect in iedere keuken.
3. Innovatieve techniek met geraffineerde details voor de meest uiteenlopende behoeften.
4. Optimaal bedieningsgemak dankzij de heldere, goed leesbare displays.
5. Mogelijkheid om warmhoudlades toe te voegen, voor het warm houden van borden, bekers en gerechten. Harmonieuze uitstraling in combinatie met 60 cm apparaten.

Compacte apparaten met warmhoudlade of vacumeerlade zijn perfect te combineren met 60 cm apparaten.

COMPACTE BAKOVENS MET STOOM - 45 CM

C18FT48H0
FullSteam

Home connect

- SLIDE®, meedraaiende deurgreep
- SoftClose&SoftOpening
- EasyClean reinigingssysteem
- **MultiPoint kerntemperatuurmeter**

Verwarmingssystemen en functies:
- Compacte bakoven met stoom met 13 verwarmingssystemen: CircoTherm®, Boven-/onderwarmte, Boven-/onderwarmte Eco, Thermogrill, Grootvlakgrill, Variabele kleinvlakgrill, Pizzastand, Broodbakstand, Onderwarmte, Langzaam garen, Voorverwarmen, Warmhouden servies
- Aanvullende verwarmingssystemen met stoom: Stoom 100%, **Sous-vide koken**, Regenereren (opwarmen), Garen, Ontdooien
- Externe stoomopwekking
- Bak- en BraadAssistent, Automatische programma's

Design:
- **5,7"-TFT** kleur en grafisch display met **FullTouchControl**
- LED binnenverlichting, ovenverlichting uitschakelbaar
- Klapdeur, SoftClose&SoftOpening

Reiniging:
- EcoClean: achterwand
- EasyClean reinigingssysteem
- Volledig glazen binnendeur

Comfort / Zekerheid:
- Inhoud oven: 47 liter
- Inhoud watertank: 1 liter
- Temperatuurregeling van 40 °C - 250 °C
- **MultiPoint kerntemperatuurmeter**

Inhangroosters / uittreksysteem:
- Bakoven met inhangroosters, Telescooprails, 1-voudig **ComfortFlex**

Toebehoren:
- 1 x Rooster, 1 x Stoomschaal met gaatjes, formaat XL, 1 x Stoomschaal met gaatjes, formaat S, 1 x Stoomschaal zonder gaatjes, formaat S, 1 x Universele braadslede

Technische specificaties:
- Inbouwmaten (hxbxd): 450-455 x 560-568 x 550 mm
- Aansluitwaarde: 3,3 kW
- Energieklasse: A+

Adviesprijs incl. BTW € 2.449,-

C17FS42H0
FullSteam

Home connect

- SLIDE®, meedraaiende deurgreep
- SoftClose&SoftOpening
- EasyClean reinigingssysteem

Verwarmingssystemen en functies:
- Compacte bakoven met stoom met 12 verwarmingssystemen: CircoTherm®, Boven-/onderwarmte, Boven-/onderwarmte Eco, Thermogrill, Grootvlakgrill, Variabele kleinvlakgrill, Pizzastand, Broodbakstand, Onderwarmte, Langzaam garen, Warmhouden servies
- Aanvullende verwarmingssystemen met stoom: Stoom 100%, Regenereren (opwarmen), Garen, Ontdooien
- Externe stoomopwekking
- Bak- en BraadAssistent, Automatische programma's

Design:
- **4,1"-TFT** kleur en grafisch display met ShiftControl bediening
- LED binnenverlichting, ovenverlichting uitschakelbaar
- Klapdeur, SoftClose&SoftOpening

Reiniging:
- EcoClean: achterwand
- EasyClean reinigingssysteem
- Volledig glazen binnendeur

Comfort / Zekerheid:
- Inhoud oven: 47 liter
- Inhoud watertank: 1 liter
- Temperatuurregeling van 40 °C - 250 °C

Inhangroosters / uittreksysteem:
- Inhangroosters

Toebehoren:
- 1 x Rooster, 1 x Stoomschaal met gaatjes, formaat XL, 1 x Stoomschaal met gaatjes, formaat S, 1 x Stoomschaal zonder gaatjes, formaat S, 1 x Universele braadslede

Technische specificaties:
- Inbouwmaten (hxbxd): 450-455 x 560-568 x 550 mm
- Aansluitwaarde: 3,3 kW
- Energieklasse: A+

Adviesprijs incl. BTW € 2.059,-

C15FS22N0
FullSteam

- SLIDE®, meedraaiende deurgreep
- SoftClose&SoftOpening
- EasyClean reinigingssysteem

Niet te combineren in opstelling Seamless Combination

Verwarmingssystemen en functies:
- Compacte bakoven met stoom met 12 verwarmingssystemen: CircoTherm®, CircoTherm® Eco, Boven-/onderwarmte, Boven-/onderwarmte Eco, Thermogrill Grootvlakgrill, Variabele kleinvlakgrill, Pizzastand, Broodbakstand, Onderwarmte, Langzaam garen, Warmhouden servies
- Aanvullende verwarmingssystemen met stoom: Stoom 100%, Regenereren (opwarmen), Garen, Ontdooien
- Externe stoomopwekking
- Bak- en BraadAssistent, Automatische programma's

Design:
- **4,1"-TFT** kleur en grafisch display met ShiftControl bediening
- LED binnenverlichting, ovenverlichting uitschakelbaar
- Klapdeur, SoftClose&SoftOpening

Reiniging:
- EcoClean: achterwand
- EasyClean reinigingssysteem
- Volledig glazen binnendeur

Comfort / Zekerheid:
- Inhoud oven: 47 liter
- Inhoud watertank: 1 liter
- Temperatuurregeling van 40 °C - 250 °C

Inhangroosters / uittreksysteem:
- Inhangroosters

Toebehoren:
- 1 x Rooster, 1 x Stoomschaal met gaatjes, formaat XL, 1 x Stoomschaal met gaatjes, formaat S, 1 x Stoomschaal zonder gaatjes, formaat S, 1 x Universele braadslede

Technische specificaties:
- Inbouwmaten (hxbxd): 450-455 x 560-568 x 550 mm
- Aansluitwaarde: 3,3 kW
- Energieklasse: A+

Adviesprijs incl. BTW € 1.959,-

Voor toebehoren zie pag. 178

COMPACTE STOOMOVEN

C17DR02N1
PureSteam

Energieklasse A+ | Efficiënt MET NEFF | Verwarmingssystemen 4 | Shift Control

- PureSteam
- SoftClose&SoftOpening

Verwarmingssystemen en functies:
- Compacte stoomoven met 4 verwarmingssystemen: Stoom 100%, **Sous-vide koken**, Regenereren (opwarmen), Garen, Ontdooien
- Automatische programma's

Design:
- **2,5"-TFT** kleur- en tekstdisplay met ShiftControl bediening
- Klapdeur, SoftClose&SoftOpening
- Roestvrijstalen binnenzijde

Reiniging:
- Volledig glazen binnendeur

Comfort / Zekerheid:
- Inhoud oven: 38 liter
- Inhoud watertank: 1,3 liter
- Temperatuurregeling van 30 °C - 100 °C

Inhangroosters / uittreksysteem:
- Inhangroosters

Toebehoren:
- 1 x Stoomschaal met gaatjes, formaat L, 1 x Stoomschaal zonder gaatjes, formaat L, 1 x Spons

Technische specificaties:
- Inbouwmaten (hxbxd): 450-455 x 560-568 x 550 mm
- Aansluitwaarde: 1,9 kW
- Energieklasse: A+

Adviesprijs incl. BTW € 1.599,-

COMPACTE BAKOVENS MET MAGNETRON - 45 CM

C28MT23H0
home connect

Verwarmingssystemen 13 | Bak & Braad-Assistent | Full Touch Control | Pyrolyse

- SoftClose&SoftOpening
- **Pyrolytische zelfreiniging**

Verwarmingssystemen en functies:
- Compacte bakoven met magnetron met 13 verwarmingssystemen: 4D-Hetelucht, Hetelucht Eco, Boven-/onderwarmte, Boven-/onderwarmte Eco, Thermogrill, Onderwarmte, Grootvlakgrill, Kleinvlakgrill, Pizzastand, Langzaam garen, Deegrijsstand, Voorverwarmen, Warmhouden servies
- Aanvullende verwarmingssystemen met magnetron: Magnetron, Variabele standen combi-magnetron
- 5 magnetronstanden (90 W, 180 W, 360 W, 600 W, 900 W) met inverter techniek
- Bak- en BraadAssistent, Automatische programma's

Design:
- **2,5"-TFT** kleur- en tekstdisplay met ShiftControl bediening
- Klapdeur, SoftClose&SoftOpening
- Roestvrijstalen binnenzijde

Reiniging:
- **Pyrolytische zelfreiniging**
- EasyClean reinigingssysteem
- Magnetron vlakke deur

Comfort / Zekerheid:
- Inhoud oven: 45 liter
- Temperatuurregeling van 30 °C - 300 °C

Inhangroosters / uittreksysteem:
- Telescooprails 1-voudig

Toebehoren:
- 1 x Combi rooster, 1 x Geëmailleerd bakblik, 1 x Universele braadslede

Technische specificaties:
- Inbouwmaten (hxbxd): 450-455 x 560-568 x 550 mm
- Aansluitwaarde: 3,65 kW

Adviesprijs incl. BTW € 2.219,-

C18MT22H0
home connect

Verwarmingssystemen 13 | Bak & Braad-Assistent | Full Touch Control | Easy Clean

- SoftClose&SoftOpening
- EasyClean reinigingssysteem

Verwarmingssystemen en functies:
- Compacte bakoven met magnetron met 13 verwarmingssystemen: 4D-hetelucht, Hetelucht Eco, Boven-/onderwarmte, Boven-/onderwarmte Eco, Thermogrill, Grootvlakgrill, Variabele kleinvlakgrill, Pizzastand, Onderwarmte, Langzaam garen, Deegrijsstand, Voorverwarmen, Warmhouden servies
- Aanvullende verwarmingssystemen met magnetron: Magnetron, Variabele standen combi-magnetron
- 5 magnetronstanden (90 W, 180 W, 360 W, 600 W, 900 W) met inverter techniek
- Bak- en BraadAssistent, Automatische programma's

Design:
- **5,7"-TFT** kleur en grafisch display met **FullTouchControl** bediening
- LED binnenverlichting, ovenverlichting uitschakelbaar
- Klapdeur, SoftClose&SoftOpening

Reiniging:
- EcoClean: achterwand
- EasyClean reinigingssysteem
- Magnetron vlakke deur

Comfort / Zekerheid:
- Inhoud oven: 45 liter
- Temperatuurregeling van 30 °C - 300 °C

Inhangroosters / uittreksysteem:
- Compacte oven met inhangroosters

Toebehoren:
- 1 x Combi rooster, 1 x Geëmailleerd bakblik, 1 x Universele braadslede

Technische specificaties:
- Inbouwmaten (hxbxd): 450-455 x 560-568 x 550 mm
- Aansluitwaarde: 3,65 kW

Adviesprijs incl. BTW € 2.009,-

Voor toebehoren zie pag. 178

COMPACTE BAKOVENS MET MAGNETRON - 45 CM

C27MS22H0

- SoftClose&SoftOpening
- EasyClean reinigingssysteem
- **Pyrolytische zelfreiniging**

Verwarmingssystemen en functies:
- Compacte bakoven met magnetron met 12 verwarmingssystemen: 4D-Hetelucht, Hetelucht Eco, Boven-/ onderwarmte, Boven-/onderwarmte Eco, Grootvlakgrill, Variabele kleinvlakgrill, Pizzastand, Onderwarmte, Langzaam garen, Deegrijsstand, Voorverwarmen
- Aanvullende verwarmingssystemen met magnetron: Magnetron, Variabele standen combi-magnetron
- 5 magnetronstanden (90 W, 180 W, 360 W, 600 W, 900 W) met inverter techniek
- Bak- en BraadAssistent, Automatische programma's

Design:
- **4,1"-TFT** kleur en grafisch display met ShiftControl bediening
- LED binnenverlichting, ovenverlichting uitschakelbaar
- Klapdeur, SoftClose&SoftOpening

Reiniging:
- **Pyrolytische zelfreiniging**
- EasyClean reinigingssysteem
- Magnetron vlakke deur

Comfort / Zekerheid:
- Inhoud oven: 45 liter
- Temperatuurregeling van 30 °C - 300 °C

Inhangroosters / uittreksysteem:
- Compacte oven met inhangroosters

Toebehoren:
- 1 x Combi rooster, 1 x Universele braadslede

Technische specificaties:
- Inbouwmaten (hxbxd): 450-455 x 560 - 568 x 550 mm
- Aansluitwaarde: 3,65 kW

Adviesprijs incl. BTW € 1.959,-

C17MS22H0

- SoftClose&SoftOpening
- EasyClean reinigingssysteem

Verwarmingssystemen en functies:
- Compacte bakoven met magnetron met 12 verwarmingssystemen: 4D-Hetelucht, Hetelucht Eco, Boven-/onderwarmte, Boven-/ onderwarmte Eco, Thermogrill, Grootvlakgrill, Variabele kleinvlakgrill, Pizzastand, Onderwarmte, Langzaam garen, Deegrijsstand, Voorverwarmen
- Aanvullende verwarmingssystemen met magnetron: Magnetron, Variabele standen combi-magnetron
- 5 magnetronstanden (90 W, 180 W, 360 W, 600 W, 900 W) met inverter techniek
- Bak- en BraadAssistent, Automatische programma's

Design:
- **4,1"-TFT** kleur en grafisch display met ShiftControl bediening
- LED binnenverlichting, ovenverlichting uitschakelbaar
- Klapdeur, SoftClose&SoftOpening

Reiniging:
- EcoClean: achterwand
- EasyClean reinigingssysteem
- Magnetron vlakke deur

Comfort / Zekerheid:
- Inhoud oven: 45 liter
- Temperatuurregeling van 30 °C - 300 °C

Inhangroosters / uittreksysteem:
- Compacte oven met inhangroosters

Toebehoren:
- 1 x Combi rooster, 1 x Universele braadslede

Technische specificaties:
- Inbouwmaten (hxbxd): 450-455 x 560-568 x 550 mm
- Aansluitwaarde: 3,65 kW

Adviesprijs incl. BTW € 1.749,-

C15MS22N0

- SoftClose&SoftOpening
- EasyClean reinigingssysteem

Niet te combineren in opstelling Seamless Combination

Verwarmingssystemen en functies:
- Compacte bakoven met magnetron met 12 verwarmingssystemen: 4D-Hetelucht, Hetelucht Eco, Boven-/onderwarmte, Boven-/ onderwarmte Eco, Thermogrill, Grootvlakgrill, Variabele kleinvlakgrill, Pizzastand, Onderwarmte, Langzaam garen, Deegrijsstand, Voorverwarmen
- Aanvullende verwarmingssystemen met magnetron: Magnetron, Variabele standen combi-magnetron
- 5 magnetronstanden (90 W, 180 W, 360 W, 600 W, 900 W) met inverter techniek
- Bak- en BraadAssistent, Automatische programma's

Design:
- **4,1"-TFT** kleur en grafisch display met ShiftControl bediening
- LED binnenverlichting, ovenverlichting uitschakelbaar
- Klapdeur, SoftClose&SoftOpening

Reiniging:
- EcoClean: achterwand
- EasyClean reinigingssysteem
- Magnetron vlakke deur

Comfort / Zekerheid:
- Inhoud oven: 45 liter
- Temperatuurregeling van 30 °C - 300 °C

Inhangroosters / uittreksysteem:
- Compacte oven met inhangroosters

Toebehoren:
- 1 x Combi rooster, 1 x Universele braadslede

Technische specificaties:
- Inbouwmaten (hxbxd): 450-455 x 560-568 x 550 mm
- Aansluitwaarde: 3,65 kW

Adviesprijs incl. BTW € 1.749,-

Voor toebehoren zie pag. 178

BASISCOMBI-MAGNETRONS - 45 CM

C17MR02N0

- SoftClose&SoftOpening

Verwarmingssystemen en functies:
- Compacte bakoven met magnetron met 6 verwarmingssystemen: 4D-Hetelucht, Hetelucht Eco, Thermogrill, Grootvlakgrill, Variabele kleinvlakgrill, Voorverwarmen
- Aanvullende verwarmingssystemen met magnetron: Magnetron, microCombi
- 5 magnetronstanden (90 W,180 W, 360 W, 600 W, 900 W) met inverter techniek
- Automatische programma's

Design:
- **2,5"-TFT** kleur- en tekstdisplay met ShiftControl bediening
- LED binnenverlichting, ovenverlichting uitschakelbaar
- Klapdeur, SoftClose&SoftOpening

Comfort / Zekerheid:
- Inhoud oven: 45 liter
- Temperatuurregeling 30 °C - 275 °C

Inhangroosters / uittreksysteem:
- Compacte oven met inhangroosters

Toebehoren:
- 1 x Combi rooster, 1 x Universele braadslede

Technische specificaties:
- Inbouwmaten (hxbxd): 450-455 x 560-568 x 550 mm
- Aansluitwaarde: 3,65 kW

Adviesprijs incl. BTW € 1.649,-

C1APG64N0
Basislijn

- SoftClose&SoftOpening
- EasyClean reinigingssysteem

Niet te combineren in opstelling Seamless Combination

Verwarmingssystemen en functies:
- Combimagnetron met stoomfunctie met de verwarmingsmethoden: Magnetron, Stoom, Hetelucht, Thermogrill, Grootvlakgrill
- 5 magnetronstanden: 90 W, 180 W, 360 W, 600 W, 1000 W
- Grill met magnetronstanden 90 W, 600 W, 360 W, 180 W te combineren
- Grill 2 kW
- Alle verwarmingsfuncties zijn apart of in combinatie met elkaar te gebruiken.
- Drie verschillende stoomstanden beschikbaar
- 30 automatische programma's
- 4 ontdooi-en 26 kookprogramma's

Design:
- Bedieningspaneel met LCD-Display
- Volledig te verzinken bedieningsknoppen, TouchControl
- LED binnenverlichting

Reiniging:
- Katalytische achterwand
- Reinigingsprogramma voor waterleiding apparaat

Comfort / Zekerheid:
- Inhoud oven: 36 liter
- Inhoud watertank: 0.8 liter
- Temperatuurregeling van 40 °C tot 230 °C
- Elektronische klok met timer

Inhangroosters / uittreksysteem:
- Compacte oven met inhangroosters

Toebehoren:
- 1 x rooster, 1 x Glazen braadslede

Technische specificaties:
- Inbouwmaten (hxbxd): 450-452 x 560-568 x 550 mm
- Aansluitwaarde: 3.1 kW
- Lengte aansluitsnoer: 1,5 m

Adviesprijs incl. BTW € 1.549,-

C1AMG83N0
Basislijn

- SoftClose&SoftOpening
- EasyClean reinigingssysteem

Niet te combineren in opstelling Seamless Combination

Verwarmingssystemen en functies:
- Combimagnetron met de verwarmingsmethoden: Magnetron, Hetelucht, Thermogrill
- 5 magnetronstanden: 90 W, 180 W, 360 W, 600 W, 900 W
- Grill met magnetronstanden 180 W, 360 W, 600 W, 90 W te combineren
- Grill 1.75 kW
- 15 automatische programma's
- 4 ontdooi-en 3 kookprogramma's

Design:
- Bedieningspaneel met LCD-Display
- Volledig te verzinken bedieningsknoppen, TouchControl
- LED binnenverlichting

Reiniging:
- **Pyrolytische zelfreiniging**
- EasyClean reinigingssysteem
- Magnetron vlakke deur

Comfort / Zekerheid:
- Inhoud: 44 liter
- Temperatuurregeling van 40 °C tot 230 °C
- Elektronische klok met timer

Inhangroosters / uittreksysteem:
- Compacte oven met inhangroosters

Toebehoren:
- 1 x Hoog rooster, 1 x Vlak rooster, 1 x Draaiplateau

Technische specificaties:
- Inbouwmaten (hxbxd): 450-452 x 560-568 x 550 mm
- Aansluitwaarde: 3.35 kW
- Lengte aansluitsnoer: 180 cm

Adviesprijs incl. BTW € 979,-

Voor toebehoren zie pag. 178

COMPACTE BAKOVENS - 45 CM

C28CT24H0

Home connect

Energieklasse A+ | Efficiënt MET NEFF | CircoTherm® | Verwarmingssystemen 15 | Eco Clean | Full Touch Control | Bak&Braad-Assistent

- Klapdeur, SoftClose&SoftOpening
- Pyrolytische zelfreiniging
- EasyClean reinigingssysteem

Verwarmingssystemen en functies:
- Compacte bakoven met 15 verwarmingssystemen: CircoTherm®, Hetelucht Eco, Boven-/onderwarmte, Boven-/onderwarmte Eco, Onderwarmte, Thermogrill, Grootvlakgrill, Kleinvlakgrill, Pizzastand, Broodbakstand, Langzaam garen, Ontdooien, Deegrijsstand, Verwarmen servies, Warmhouden
- Bak&BraadAssistent

Design:
- **5,7"-TFT** kleur en grafisch display met FullTouchControl
- LED binnenverlichting, Ovenverlichting uitschakelbaar
- Klapdeur, SoftClose&SoftOpening

Reiniging:
- Pyrolytische zelfreiniging
- EasyClean reinigingssysteem
- Volledig glazen binnendeur

Comfort / Zekerheid:
- Inhoud oven: 47 liter
- Temperatuurregeling van 40 °C - 275 °C

Inhangroosters / uittreksysteem:
- Telescooprails, 1-voudig

Toebehoren:
- 1 x Geëmailleerd bakblik, 1 x Combi rooster, 1 x Universele braadslede

Technische specificaties:
- Inbouwmaten (hxbxd): 450-455 x 560-568 x 550 mm
- Aansluitwaarde: 3,0 kW
- Energieklasse: A+

Adviesprijs incl. BTW € 1.599,-

C27CS22H0

Home connect

Energieklasse A+ | Efficiënt MET NEFF | CircoTherm® | Verwarmingssystemen 13 | Shift Control | Bak&Braad-Assistent

- SoftClose&SoftOpening
- SLIDE®, meedraaiende deurgreep
- EasyClean Reinigingssysteem

Verwarmingssystemen en functies:
- Compacte bakoven met 13 verwarmingssystemen: CircoTherm®, Hetelucht Eco, Boven-/onderwarmte, Boven-/onderwarmte Eco, Onderwarmte, Thermogrill, Grootvlakgrill, Kleinvlakgrill, Pizzastand, Broodbakstand, Langzaam garen, Ontdooien, Deegrijsstand
- Bak&BraadAssistent

Design:
- **4,1"-TFT** kleur en grafisch display met ShiftControl
- Halogeenverlichting, Ovenverlichting uitschakelbaar
- SLIDE®, meedraaiende deurgreep

Reiniging:
- Zelfreinigende achterwand
- EasyClean reinigingssysteem
- Volledig glazen binnendeur

Comfort / Zekerheid:
- Inhoud oven: 47 liter
- Temperatuurregeling van 40 °C - 275 °C

Inhangroosters / uittreksysteem:
- Inhangroosters, achteraf uit te rusten met telescooprails

Toebehoren:
- 1 x Combi rooster, 1 x Universele braadslede

Technische specificaties:
- Inbouwmaten (hxbxd): 450-455 x 560-568 x 550 mm
- Aansluitwaarde: 3,0 kW
- Energieklasse: A+

Adviesprijs incl. BTW € 1.499,-

C17CR22N1

Energieklasse A+ | Efficiënt MET NEFF | CircoTherm® | Verwarmingssystemen 12 | Easy Clean | Shift Control

- SoftClose&SoftOpening
- EasyClean Reinigingssysteem

Verwarmingssystemen en functies:
- Compacte bakoven met 12 verwarmingssystemen: CircoTherm®, Hetelucht Eco, Boven-/onderwarmte, Boven-/onderwarmte Eco, Thermogrill, Grootvlakgrill, Variabele kleinvlakgrill, Pizzastand, Broodbakstand, Onderwarmte, Langzaam garen, Deegrijsstand

Design:
- **2,5"-TFT** kleur- en tekstdisplay met ShiftControl bediening
- Halogeenverlichting, ovenverlichting uitschakelbaar
- Klapdeur, SoftClose&SoftOpening

Reiniging:
- EcoClean: achterwand
- EasyClean reinigingssysteem
- Volledig glazen binnendeur

Comfort / Zekerheid:
- Inhoud oven: 47 liter
- Temperatuurregeling van 40 °C - 275 °C

Inhangroosters / uittreksysteem:
- Compacte oven met inhangroosters

Toebehoren:
- 1 x Combi rooster, 1 x Universele braadslede

Technische specificaties:
- Inbouwmaten (hxbxd): 450-455 x 560-568 x 550 mm
- Aansluitwaarde: 3,0 kW
- Energieklasse: A+

Adviesprijs incl. BTW € 1.189,-

Voor toebehoren zie pag. 178

MAGNETRONS

C17WR00N0
Voor in bovenkast

• Draaideur linksdraaiend

Verwarmingssystemen en functies:
• Inbouw magnetron met 1 verwarmingssysteem: Magnetron functie
• 5 magnetronstanden (90 W, 180 W, 360 W, 600 W, 900 W) met inverter techniek
• Automatische programma's

Design:
• **2,5"-TFT** kleur- en tekstdisplay met ShiftControl bediening
• Draaideur linksdraaiend
• LED binnenverlichting

Reiniging:
• Volledig glazen binnendeur

Comfort / Zekerheid::
• Inhoud oven: 21 liter
• Start/Stop-toets
• Info-toets

Technische specificaties:
• Inbouwmaten (hxbxd): 362-382 x 560-568 x 300 mm
• Aansluitwaarde: 1,22 kW

Adviesprijs incl. BTW € 989,-

C17WR01N0
Voor in bovenkast

• Draaideur rechtsdraaiend

Verwarmingssystemen en functies:
• Inbouw magnetron met 1 verwarmingssysteem: Magnetron functie
• 5 magnetronstanden (90 W, 180 W, 360 W, 600 W, 900 W) met inverter techniek
• Automatische programma's

Design:
• **2,5"-TFT** kleur- en tekstdisplay met ShiftControl bediening
• Draaideur rechtsdraaiend
• LED binnenverlichting

Reiniging:
• Volledig glazen binnendeur

Comfort / Zekerheid:
• Inhoud oven: 21 liter
• Start/Stop-toets
• Info-toets

Technische specificaties:
• Inbouwmaten (hxbxd): 362-382 x 560-568 x 300 mm
• Aansluitwaarde: 1,22 kW

Adviesprijs incl. BTW € 989,-

HLAGD53N0
Basislijn

Verwarmingssystemen en functies:
• 5 magnetronstanden: 90 W, 180 W, 360 W, 600 W, 900 W
• Grill 1.2 kW
• Grill met magnetronstanden 360 W, 90 W, 180 W te combineren
• 8 automatische programma's
• 4 ontdooi en kookprogramma's in magnetron, 1 combinatiefunctie

Design:
• Bedieningspaneel met LED display
• Draaiknop, Volledig te verzinken bedieningsknoppen,TouchControl
• LED binnenverlichting

Reiniging:
• EcoClean: achterwand
• EasyClean reinigingssysteem
• Volledig glazen binnendeur

Comfort / Zekerheid:
• Inhoud: 25 liter
• Elektronische klok met timer
• Glazen draaiplateau Ø 31,5 cm

Toebehoren:
• 1 x Rooster, 1 x Draaiplateau

Technische specificaties:
• Inbouwmaten (hxbxd): 380-382 x 560-568 x 550 mm
• Aansluitwaarde: 1.45 kW

Adviesprijs incl. BTW € 639,-

Voor toebehoren zie pag. 178

ESPRESSO, LATTE MACCHIATO OF CAPPUCCINO

Thuis genieten van een goede espresso of cappuccino? De NEFF koffievolautomaat maakt het mogelijk. Met één druk op de knop worden de bonen gemalen, de koffie gebrouwen en de melk opgeschuimd. Wees je eigen barista!

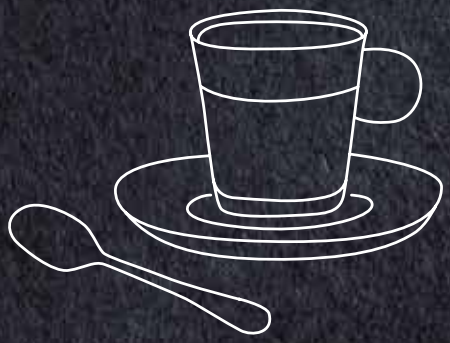

DE VOORDELEN:

- Een inbouw-koffiebar.
- Met één druk op de knop je favoriete koffiespecialiteit.
- Mogelijkheid tot instellen van je favoriete drank.
- Automatische reiniging- en spoelprogramma.

KOFFIEMACHINE

WIST JE DAT ONZE KOFFIEMACHINES OOK THEEWATER SCHENKEN IN WEL VIER VERSCHILLENDE TEMPERATUREN?

IDEALE THEETEMPERATUUR
70 °C (voor witte thee)
80 °C (voor groene thee)
90 °C (voor zwarte thee)
100 °C (voor vruchtenthee)

C17KS61H0
Espresso-/
koffievolautomaat

home connect

Silent Ceram Drive · SensoFlow System · Auto Milk Clean · iF DESIGN AWARD 2015 · reddot award 2015 winner

- Koffievolautomaat
- MyCoffee: met één druk op de knop uw favoriete koffie
- Draaideur

Niet te combineren in opstelling Seamless Combination

Uitrusting:
- Doorstroomverwarmer: Het innovatieve verwarmingssysteem garandeert altijd de maximale aroma opname door de ideale, constante zettemperatuur
- Extra sterke koffie zonder dat het bitter wordt, door een dubbel maal- en zetproces
- Watertemperatuur individueel instelbaar: temperatuur koffie: 3 standen, temperatuur water: 4 standen

Design:
- **4,1"-TFT** kleur en grafisch display met ShiftControl bediening
- Verlichte toetsen, koffieuitloop

Comfort / Zekerheid:
- MyCoffee: Bewaar 8 favoriete koffievoorkeuren met eigen naam en zelf samengestelde mix van melk en espressobonen
- One-touch functie: Ristretto, Espresso, Espresso Macchiato, Café Crème, Cappuccino, Latte Macchiato, Koffie verkeerd met één druk op de knop
- IndividualCupVolume: Kopjesgrootte individueel instelbaar, kopje altijd gevuld zoals je dat zelf wilt.
- OneTouch DoubleCup: Twee kopjes tegelijkertijd bereiden voor alle koffie- en melk specialiteiten
- Afneembare watertank (2,4 liter inhoud)
- Bonenreservoir met aroma deksel (500 gram)
- Koffie uitloop en melkopschuimer in hoogte te verstellen: zelfs 15 cm hoge Latte Macchiato glazen passen er onder

Toebehoren:
- Geïsoleerde melkcontainer met FreshLock deksel (0,5 l inhoud)
- Verder meegeleverde toebehoren: 1 x waterfilterpatroon, 1 x maatlepel, 1 x teststrip, 9 x Montageschroeven

Technische specificaties:
- Inbouwmaten (hxbxd): 449 x 558 x 354 mm
- Aansluitwaarde: 1,6 kW

Adviesprijs incl. BTW € 2.979,-

C15KS61N0
Espresso-/
koffievolautomaat

Silent Ceram Drive · SensoFlow System · Auto Milk Clean

- Koffievolautomaat
- MyCoffee: met één druk op de knop uw favoriete koffie
- Draaideur

Niet te combineren in opstelling Seamless Combination

Uitrusting:
- Doorstroomverwarmer: Het innovatieve verwarmingssysteem garandeert altijd de maximale aroma opname door de ideale, constante zettemperatuur
- Extra sterke koffie zonder dat het bitter wordt, door een dubbel maal- en zetproces
- Watertemperatuur individueel instelbaar: temperatuur koffie: 3 standen, temperatuur water: 4 standen

Design:
- **4,1"-TFT** kleur en grafisch display met ShiftControl bediening
- Verlichte toetsen, koffieuitloop

Comfort / Zekerheid:
- MyCoffee: Bewaar 8 favoriete koffievoorkeuren met eigen naam en zelf samengestelde mix van melk en espressobonen
- One-touch functie: Ristretto, Espresso, Espresso Macchiato, Café Crème, Cappuccino, Latte Macchiato, Koffie verkeerd met één druk op de knop
- IndividualCupVolume: Kopjesgrootte individueel instelbaar, kopje altijd gevuld zoals je dat zelf wilt.
- OneTouch DoubleCup: Twee kopjes tegelijkertijd bereiden voor alle koffie- en melk specialiteiten
- Afneembare watertank (2,4 liter inhoud)
- Bonenreservoir met aroma deksel (500 gram)
- Koffie uitloop en melkopschuimer in hoogte te verstellen: zelfs 15 cm hoge Latte Macchiato glazen passen er onder

Toebehoren:
- Geïsoleerde melkcontainer met FreshLock deksel (0,5 l inhoud)
- Verder meegeleverde toebehoren: 1 x waterfilterpatroon, 1 x maatlepel, 1 x teststrip, 9 x Montageschroeven

Technische specificaties:
- Inbouwmaten (hxbxd): 449 x 558 x 354 mm
- Aansluitwaarde: 1,6 kW

Adviesprijs incl. BTW € 2.869,-

VACUMEERLADE

WARMHOUDLADE

VACUMEERLADE

N17XH10N0

14

- Greeploos

Algemene informatie
- Inhoud: 8 liter
- 3 vacumeerstanden voor vacumeren in de vacumeerkamer, max. 99%
- 3 vacumeerstanden voor vacumeren buiten de vacumeerkamer, max. 90%

Design
- Ideaal te combineren met een compact apparaat en SeamlessCombination strip Z11SZ60X0

Comfort / Zekerheid
- Belading tot 10 kg
- Automatische aansluitherkenning voor het vacumeren buiten de vacumeerkamer
- Droogprogramma voor de vacuümpomp
- Touch bediening
- Greeploos

Optionele accessoires
- Z13CX62X0 Vacumeerzakken 180 x 280 mm, 100 stuks € 40,-
- Z13CX64X0 Vacumeerzakken 240 x 350 mm, 100 stuks € 50,-

Technische specificaties:
- Inbouwmaten (hxbxd): 140 x 560-568 x 550 mm
- Gebruiksruimte in de vacumeerkamer: B 210 mm x L 275 mm
- Maximale grootte van de vacumeerzakken: B 240 mm x L 350 mm
- Aansluitwaarde: 0,32 kW

Adviesprijs incl. BTW € 2.659,-

WARMHOUDLADES

N17HH20N0

29

- Greeploos
- 40 borden

Verwarmingssystemen en functies:
- 5 functies:
  - voorverwarmen van serviesgoed
  - warmhouden van gerechten en dranken
  - ontdooien van gerechten
  - laten rijzen van deeg
  - langzaam garen
- Verwarming door hardglazen bodem met geïntegreerd verwarmingselement

Comfort / Zekerheid:
- Inhoud: 52 liter
- Belading tot 25 kg
- Max belading: 192 espresso kopjes of 40 borden (26 cm)
- Temperatuurregeling in 4 standen: ca. 30°C - 80°C (temperatuur glasoppervlak)
- Volledig uittrekbare lade op telescoopgeleiders
- Koel front

Technische specificaties:
- Inbouwmaten (hxbxd): 290 x 560-568 x 550 mm
- Aansluitwaarde: 810 Watt

Adviesprijs incl. BTW € 749,-

ACCESSOIRELADE

N17HH10N0

14

- Greeploos
- 12 borden

Verwarmingssystemen en functies:
- 5 functies:
  - voorverwarmen van serviesgoed
  - warmhouden van gerechten en dranken
  - ontdooien van gerechten
  - laten rijzen van deeg
  - langzaam garen
- Verwarming door hardglazen bodem met geïntegreerd verwarmingselement

Comfort / Zekerheid:
- Inhoud: 20 liter
- Belading tot 25 kg
- Max belading: 64 espresso kopjes of 12 borden (26 cm)
- Temperatuurregeling in 4 standen: ca. 30°C - 80°C (temperatuur glasoppervlak)
- Volledig uittrekbare lade op telescoopgeleiders
- Koel front

Technische specificaties:
- Inbouwmaten (hxbxd): 140 x 560-568 x 550 mm
- Aansluitwaarde: 810 Watt

Adviesprijs incl. BTW € 689,-

N1AHA01N0

14

- Greeploos

Niet te combineren in opstelling
Seamless Combination

Verwarmingssystemen en functies:
- 4 functies: warmhouden van gerechtend en dranken voorverwaren van serviesgoed laten rijzen van deeg ontdooien van gerechten

Design:
- Bedieningspaneel met LCD-Display
- Volledig te verzinken bedieningsknoppen, TouchControl
- LED binnenverlichting

Comfort / Zekerheid:
- Inhoud: 23 liter
- Aan/Uit drukknop
- Draaiknop
- Belading tot 15 kg
- Max belading: 64 espresso kopjes of 14 borden (26 cm)
- Traploze temperatuurregeling: ca. 40 °C to 80 °C

Technische specificaties:
- Inbouwmaten (hxbxd): 140 x 560-568 x 550 mm
- Aansluitwaarde: 0.4 kW

Adviesprijs incl. BTW € 669,-

N17ZH10N0

14

- Greeploos

Comfort / Zekerheid:
- Inhoud: 21 liter
- Belading tot 15 kg
- Geschikt voor opslag van kookgerei
- Max belading: 64 espresso kopjes of 14 borden (26 cm)
- Volledig uittrekbare lade op telescoopgeleiders
- Greeploos

Toebehoren:
- Antislipmat

Technische specificaties:
- Inbouwmaten (hxbxd): 140 x 560-568 x 550 mm

Adviesprijs incl. BTW € 539,-

GASKOOKPLATEN

5 Unieke eigenschappen van NEFF	68
Gaskookplaten	57
Maatschetsen, extra toebehoren en onderhoudsmiddelen	182

5 GOEDE REDENEN OM VOOR EEN GASKOOKPLAAT VAN NEFF TE KIEZEN

De nieuwste intelligente techniek zorgt voor nog meer veiligheid en bedieningsgemak.

1. FlameSelect®: dankzij intelligente controle van het gas laat de vlam zich precies instellen in één van de negen standen. Zo heb je altijd een betrouwbare en precieze vlam. Bovendien is de bediening nu net zo eenvoudig als bij inductie.

2. Digitaal display. Dankzij het nieuwe display op onze nieuwe gaskookplaten wordt de kookstand en restwarmte digitaal weergegeven, net zoals bij onze inductiekookplaten. Keuze uit glaskeramiek of roestvrij staal.

3. Een krachtige wokbrander die uiterst nauwkeurig kan worden geregeld met de duo bedieningsknop, een gecoördineerde regeling van 2 vlammen met slechts 1 regelknop.

4. Nieuwe bedieningsknoppen: mooi design, betere grip en vriendelijker in gebruik.

5. Altijd de passende kookplaat met een breedte van 60 tot 90 cm en voor speciale combinaties de flexibele domino-kookplaten van 30 cm breed.

NEFF FLAMESELECT®

Ervaar de precisie van koken op gas.

Met FlameSelect® kan het vermogen van de branders nauwkeuriger worden ingesteld dan ooit. De gasstroom wordt perfect gereguleerd en digitaal weergegeven zodat je precies weet op welke vlamgrootte je kookt.

KOOKSTANDEN VAN 1-9

EEN VEILIG IDEE: ONZE RESTWARMTEINDICATOR

'Uit' en 'afgekoeld' zijn niet hetzelfde. Eenmaal uitgeschakeld, geven we daarom veiligheidshalve de hoeveelheid restwarmte van de kookplaat aan. Bij een zichtbare 'H' is de kookplaat nog warm. Wanneer de 'h' op het display wordt getoond, is de kookplaat bijna afgekoeld. Onverlicht is de kookplaat pas helemaal afgekoeld en klaar om schoon te maken.

Met de zwaardknopbediening draai je de vlam direct groter of kleiner. De stand wordt, net zoals bij inductie, digitaal weergegeven op de kookplaat.

GASKOOKPLATEN

T29TA79N0N

- Glaskeramisch
- Design ombouwraam roestvrij staal
- FlameSelect®
- Digitaal display

Comfort:
- **FlameSelect®** - altijd een betrouwbare en precieze instelling van de vlam
- Digitale weergave van de kookstanden
- Mat geëmailleerde gietijzeren pannendragers, afneembaar

Kookzones:
- 5 Gasbranders
- Links: Wokbrander 6 kW
- Rechtsvoor: Normaalbrander 1,9 kW
- Midden voor: Normaalbrander 1,9 kW
- Midden achter: Sudderbrander 1,1 kW
- Rechtsachter: Sterkbrander 2,8 kW

Bediening:
- Bediening met zwaardknoppen - voor een betere grip en gebruiksgemak
- Geïntegreerde vonkontsteking: te bedienen met de draaiknoppen voor de branders

Veiligheid:
- Thermo-elektrische beveiliging van de gasbranders: geen vlam, geen gas!
- 2-voudige restwarmte indicator

Technische data:
- Inbouwmaten (bxd): 850 mm x 490 mm

Adviesprijs incl. BTW € 1.549,-

T29DA79N0N

- Roestvrij staal
- FlameSelect®
- Digitaal display

Comfort:
- **FlameSelect®** - altijd een betrouwbare en precieze instelling van de vlam
- Digitale weergave van de kookstanden
- Mat geëmailleerde gietijzeren pannendragers, afneembaar

Kookzones:
- 5 Gasbranders
- Links: Wokbrander 5 kW
- Rechtsvoor: Normaalbrander 1,75 kW
- Midden voor: Sudderbrander 1 kW
- Midden achter: Normaalbrander 1,75 kW
- Rechtsachter: Sterkbrander 3 kW

Bediening:
- Bediening met zwaardknoppen - voor een betere grip en gebruiksgemak
- Geïntegreerde vonkontsteking: te bedienen met de draaiknoppen voor de branders

Veiligheid:
- Thermo-elektrische beveiliging van de gasbranders: geen vlam, geen gas!
- 2-voudige restwarmte indicator

Technische data:
- Inbouwmaten (bxd): 850 mm x 490 mm

Adviesprijs incl. BTW € 1.159,-

T29DS79N0N

- Roestvrij staal
- FlameSelect®

Comfort:
- **FlameSelect®** - altijd een betrouwbare en precieze instelling van de vlam
- Mat geëmailleerde gietijzeren pannendragers, afneembaar

Kookzones:
- 5 Gasbranders
- Links: Wokbrander 5 kW
- Rechtsvoor: Normaalbrander 1,75 kW
- Midden voor: Sudderbrander 1 kW
- Midden achter: Normaalbrander 1,75 kW
- Rechtsachter: Sterkbrander 3 kW

Bediening:
- Bediening met zwaardknoppen - voor een betere grip en gebruiksgemak
- Geïntegreerde vonkontsteking: te bedienen met de draaiknoppen voor de branders

Veiligheid:
- Thermo-elektrische beveiliging van de gasbranders: geen vlam, geen gas!

Technische data:
- Inbouwmaten (bxd): 850 mm x 490 mm

Adviesprijs incl. BTW € 1.029,-

Voor toebehoren zie pag. 97

GASKOOKPLATEN - RVS

T27DA79N0N

- Roestvrij staal
- FlameSelect®
- Digitaal display

Comfort:
- **FlameSelect®** - altijd een betrouwbare en precieze instelling van de vlam
- Digitale weergave van de kookstanden
- Mat geëmailleerde gietijzeren pannendragers, afneembaar

Kookzones:
- 5 Gasbranders
- Links: Wokbrander 5 kW
- Rechtsvoor: Normaalbrander 1,75 kW
- Midden voor: Sudderbrander 1 kW
- Midden achter: Normaalbrander 1,75 kW
- Rechtsachter: Sterkbrander 3 kW

Bediening:
- Bediening met zwaardknoppen - voor een betere grip en gebruiksgemak
- Geïntegreerde vonkontsteking: te bedienen met de draaiknoppen voor de branders

Veiligheid:
- Thermo-elektrische beveiliging van de gasbranders: geen vlam, geen gas!
- 2-voudige restwarmte indicator

Technische data:
- Inbouwmaten (bxd): 560 mm x 480 mm

Adviesprijs incl. BTW € 959,-

T27DS79N0N

- Roestvrij staal
- FlameSelect®

Comfort:
- **FlameSelect®** - altijd een betrouwbare en precieze instelling van de vlam
- Mat geëmailleerde gietijzeren pannendragers, afneembaar

Kookzones:
- 5 Gasbranders
- Links: Wokbrander 5 kW
- Rechtsvoor: Normaalbrander 1,75 kW
- Midden voor: Sudderbrander 1 kW
- Midden achter: Normaalbrander 1,75 kW
- Rechtsachter: Sterkbrander 3 kW

Bediening:
- Bediening met zwaardknoppen - voor een betere grip en gebruiksgemak
- Geïntegreerde vonkontsteking: te bedienen met de draaiknoppen voor de branders

Veiligheid:
- Thermo-elektrische beveiliging van de gasbranders: geen vlam, geen gas!

Technische data:
- Inbouwmaten (bxd): 560 mm x 480 m

Adviesprijs incl. BTW € 889,-

T26DA59N0N

- Roestvrij staal
- FlameSelect®
- Digitaal display

Comfort:
- **FlameSelect®** - altijd een betrouwbare en precieze instelling van de vlam
- Digitale weergave van de kookstanden
- Mat geëmailleerde gietijzeren pannendragers, afneembaar

Kookzones:
- 4 Gasbranders
- Linksvoor: Normaalbrander 1,75 kW
- Linksachter: Normaalbrander 1,75 kW
- Rechtsvoor: Sudderbrander 1 kW
- Rechtsachter: Wokbrander 3,5 kW

Bediening:
- Bediening met zwaardknoppen - voor een betere grip en gebruiksgemak
- Geïntegreerde vonkontsteking: te bedienen met de draaiknoppen voor de branders

Veiligheid:
- Thermo-elektrische beveiliging van de gasbranders: geen vlam, geen gas!
- 2-voudige restwarmte indicator

Technische data:
- Inbouwmaten (bxd): 560 mm x 480 mm

Adviesprijs incl. BTW € 709,-

Voor toebehoren zie pag. 97

GASKOOKPLATEN - RVS

T26DS49N0N

- Roestvrij staal
- FlameSelect®

Comfort:
- **FlameSelect®** - altijd een betrouwbare en precieze instelling van de vlam
- Mat geëmailleerde gietijzeren pannendragers, afneembaar

Kookzones:
- 4 Gasbranders
- Linksvoor: Normaalbrander 1,75 kW
- Linksachter: Normaalbrander 1,75 kW
- Rechtsvoor: Sudderbrander 1 kW
- Rechtsachter: Sterkbrander 3 kW

Bediening:
- Bediening met zwaardknoppen - voor een betere grip en gebruiksgemak
- Geïntegreerde vonkontsteking: te bedienen met de draaiknoppen voor de branders

Veiligheid:
- Thermo-elektrische beveiliging van de gasbranders: geen vlam, geen gas!

Technische data:
- Inbouwmaten (bxd): 560 mm x 480 mm

Adviesprijs incl. BTW € 659,-

Voor toebehoren zie pag. 97

EEN GRENZELOZE KOOKERVARING.

INDUCTIE KOOKPLATEN

5 Unieke eigenschappen van NEFF	68
Inductiekookplaten	78
Keramische kookplaten	96
Kookplaten toebehoren	97
Domino inbouwelementen	99
Maatschetsen, extra toebehoren en onderhoudsmiddelen	182

5 GOEDE REDENEN OM VOOR EEN INDUCTIEKOOKPLAAT VAN NEFF TE KIEZEN

Combineer kracht met gebruiksgemak.

Met inductie kook je sneller, nauwkeuriger en genuanceerder dan je met gas gewend bent. Niet de kookplaat wordt verwarmd, maar de pan. In de bodem van de pan zorgen magnetische wervelstromen voor de opwekking van warmte. Zo blijft de inductiekookplaat rondom de pan tijdens het koken koel. Omdat bij een inductiekookplaat de hitte precies daar wordt gegenereerd waar ze nodig is, gaat de kookplaat bij het koken een stuk efficiënter om met energie.

1. TwistPad® Fire van NEFF: een intuïtieve, eenvoudige en snelle bediening met slechts één magnetische, afneembare knop. De knop kan worden verwijderd om de kookplaat te reinigen of om te voorkomen dat kinderen de plaat kunnen inschakelen.

2. Drie verschillende designs: van een kookplaat met een designombouwraam in roestvrij staal, een roestvrijstalen rand tot een randloos vlak integreerbare kookplaat.

3. De FlexInductie-kookzone herkent automatisch de grootte en positie van de pannen en verhit ze exact op deze plaats. Zo kan je zelf bepalen waar je je pannen of andere kookgerei plaatst.

4. Voor iedere keuken de ideale afmeting: kookplaten van 60, 70, 80 en 90 cm breed en voor speciale combinaties de 30 of 40 cm brede domino-kookplaten.

5. Schoonmaakvergrendeling: alle functies van de kookplaat worden 30 seconden lang geblokkeerd. Zo kun je de kookplaat schoonmaken zonder per ongeluk de instellingen te wijzigen of een foutmelding te krijgen.

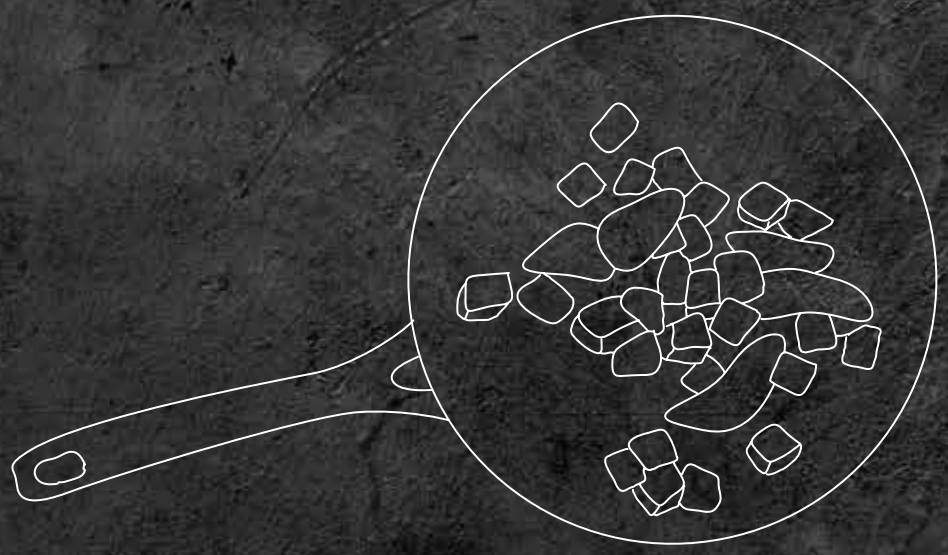

DE VOORDELEN:

- Nauwgezet en punctueel koken zonder nagaren.
- Tot 25% kortere aankooktijden, met de PowerBoost-functie zelfs tot en met 50%.
- Extra veilig: de kookplaat zelf blijft koel. Zonder pan geen warmte, zelfs wanneer de kookplaat wel is ingeschakeld.
- Wat overloopt of naast de pan valt, kan niet aanbranden.
- Als je de kookplaat niet gebruikt heb je extra ruimte op het aanrechtblad. Handig in kleine keukens.

TWISTPAD® FIRE

Unieke, magnetische kookplaatbediening.

Dit legendarische bedieningsconcept baseerden we op één magnetische knop. De inductiezones van onze kookplaten worden ermee geactiveerd door te draaien en te klikken. Of je nu iets aan de kook brengt, laat sudderen of warm wilt houden. Een unieke toevoeging aan onze kookplaten, die ook heel makkelijk zijn te reinigen met de knop er afgehaald. Tevens een perfect kinderslot.

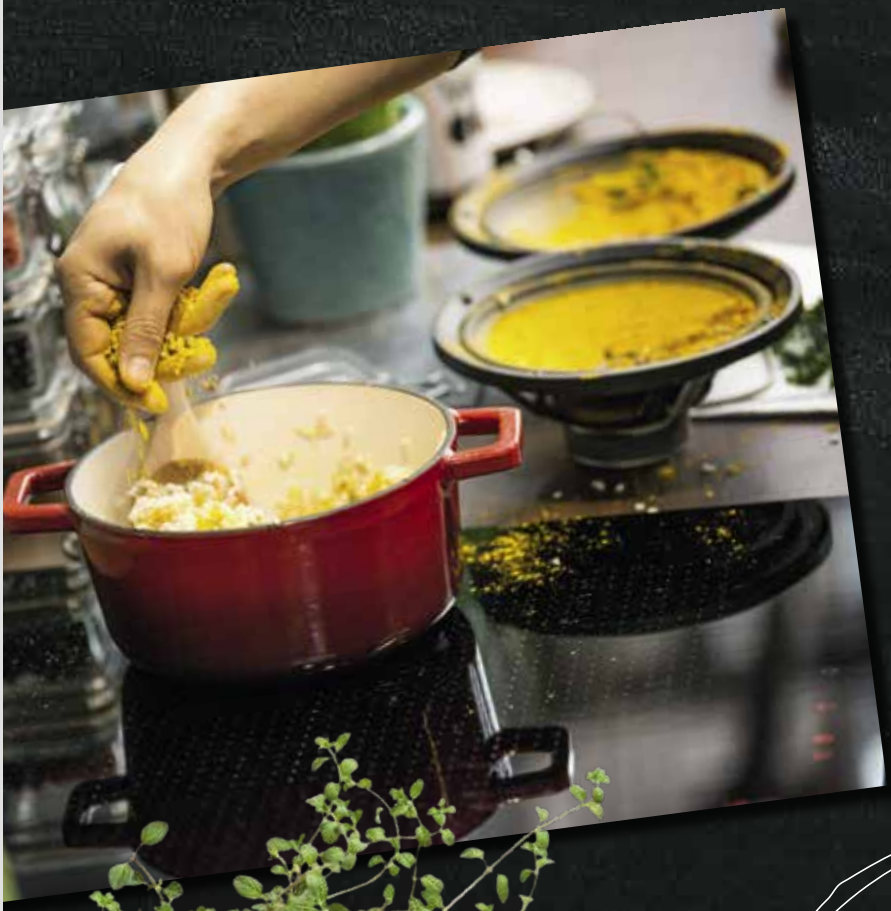

DE VOORDELEN:

- Mooi - de looks van een normale draaiknop gecombineerd met strak design.
- Intuïtief - alle kookzones met slechts één knop onder controle.
- Veilig - de kookplaat schakelt uit zodra de TwistPad® Fire wordt verwijderd.
- Comfortabel - eenmaal ontkoppeld blijven instellingen 30 seconden bewaard met WipeProtection.

TWIST PAD® FIRE

KOOKPLAAT MET TFT-BEDIENING

Intuitieve bediening.

Verrassende en intuitieve interactie met de FlexInductie kookplaat met FullTouch TFT bediening. De grafische elementen en symbolen zijn gelijk aan die van de oven, wat het gebruik nog makkelijker maakt. Ook is de afzuigkap via de kookplaat te bedienen. Ideaal!

HOODCONTROL

Regel de ventilatie en verlichting vanaf je kookplaat.

Met HoodControl bedien je eenvoudig je afzuigkap vanaf je kookplaat. Wanneer de kookplaat is ingeschakeld kun je zowel handmatig als automatisch de afzuiging en verlichting van je afzuigkap vanaf je kookplaat regelen. De Automatic AirSensor herkent geurtjes en dampen en reguleert deze automatisch. Een handige feature van NEFF.

FLEXINDUCTIE

De flexibele kookzone.

Met FlexInductie van NEFF zet je de pan neer waar je wilt. De kookplaat herkent automatisch de grootte en positie van de pan. Tevens bieden de accessoires zoals de teppanyaki, de grillplaat of de braadpan eindeloze mogelijkheden voor uw NEFF FlexInductie kookplaat.

DE VOORDELEN:

- Maximale flexibiliteit bij het kiezen en plaatsen van de pannen.
- Ideaal voor uitgebreide gerechten of grote hoeveelheden: pannen waar u even niet op hoeft te letten schuift u naar achteren.
- Geen restwarmte en nauwkeurige verhitting, dus energiezuinig.

UITGEBREIDE FLEXZONE

Nog meer ruimte om te koken.

Onze inductiekookplaten zijn opgedeeld in FlexZones: gekoppelde kookzones waarbinnen de grootte en vorm van pannen automatisch wordt herkend. Zie pagina 97 voor compatibele accessoires als onze grillplaat.

FIJN ALS MIJN KEUKEN NET ZO VEEL IDEEËN HEEFT ALS IK.

POWERMOVE

Verdeelt de FlexZone in drie verschillende kookzones.

Met de PowerMove functie wordt de kookplaat zo ingesteld dat je pannen makkelijk heen en weer kunt schuiven tussen niveaus met uiteenlopende temperaturen. Hoe verder van je af, hoe lager de temperatuurinstelling.

POWERTRANSFER

Bij het verplaatsen van kookgerei onthoudt PowerTransfer de instellingen zodat die automatisch worden overgenomen op de nieuwe plek. Kwestie van één klik op de TwistPad®Fire.

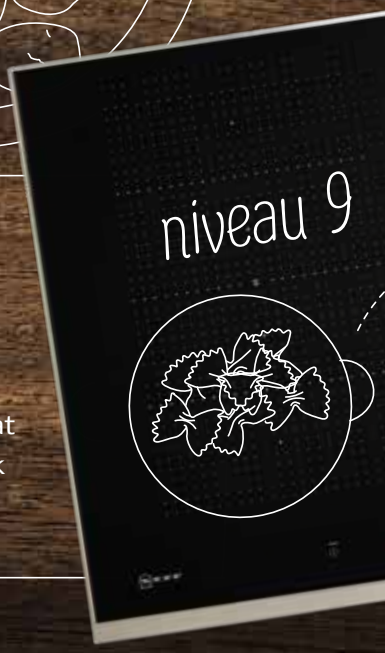

BRAADSENSOR

Technologie die reageert.

Van pannen met geïntegreerde BraadSensor meet en controleert de kookplaat de vooraf ingestelde temperatuur. Door deze automatisch bij te stellen en constant te houden is aanbranden vrijwel onmogelijk.

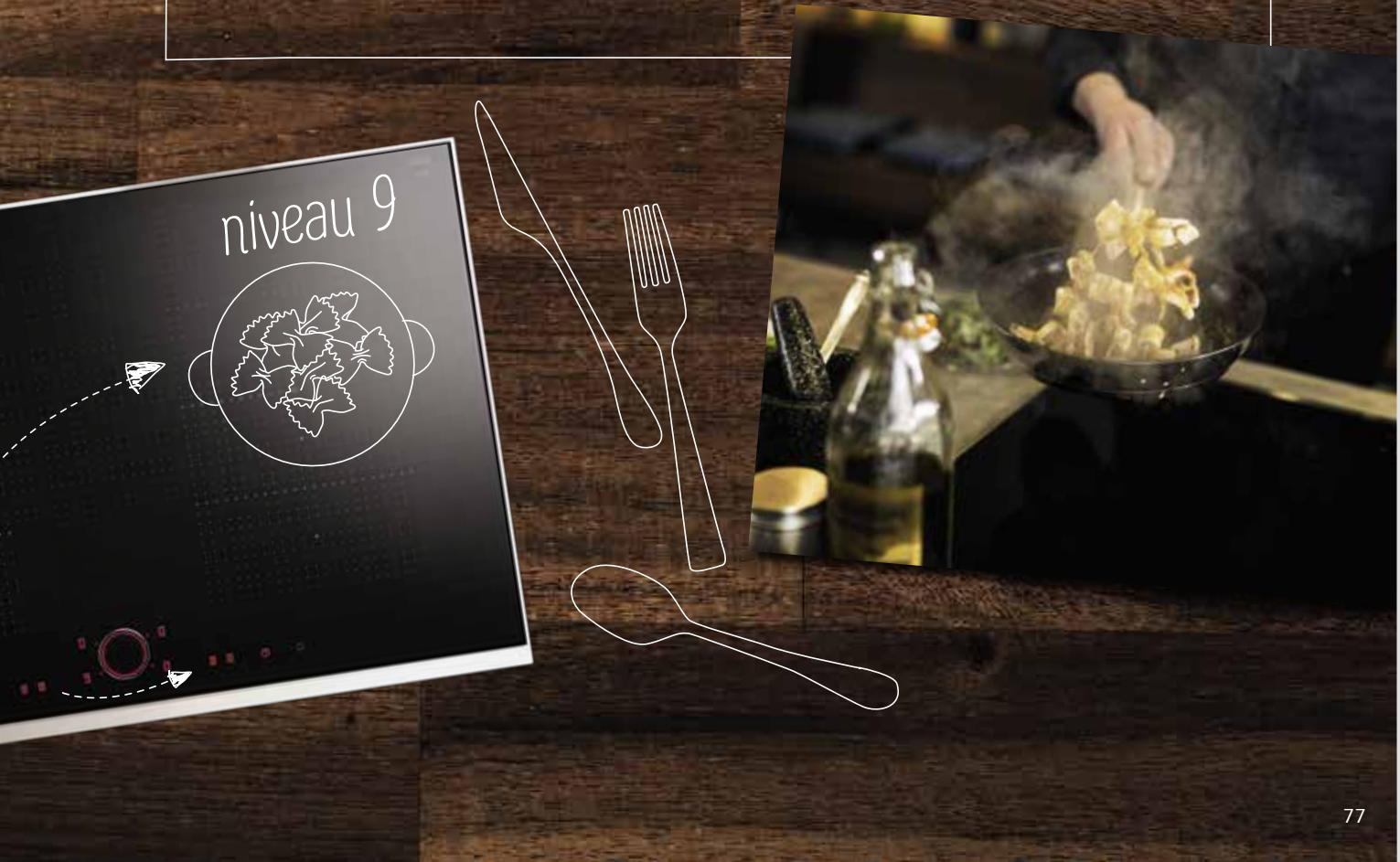

INDUCTIEKOOKPLAAT MET AFZUIGING

Geen afzuigkap meer in het zicht.

De NEFF kookplaat met unieke TwistPad®Fire of TouchControl bediening is nu ook beschikbaar met geïntegreerde afzuiging. De Flex inductiekookplaat met afzuiging beschikt over de functies als PowerMove, PowerTransfer en TwistPad®Fire bediening. De basis inductiekookplaat met afzuiging heeft vier inductiezones, 1 CombiZone en TouchControl bediening. Perfect voor wie graag een open keuken wil met een heleboel ruimte boven en rond de kookplaat.

TwistPadFire®

VOORDELEN NEFF T58TS6BN0 & T58PS6BX0

- Dé beste inductiekookplaat met TwistPad® Fire bediening, BraadSensor, Powermove, PowerTransfer.
- AutomaticAirSensor - automatische stand waarbij de afzuigcapaciteit automatisch wordt aangepast aan de hoeveelheid geur en wasem.
- Recirculatieset - géén vocht in de kastjes. Getest door een onafhankelijk instituut.
- Flexibele Kookzones van 400 mm x 240 mm.

Touch
Control

LUCHTAFVOERSET
Z8100X1
€ 58,95

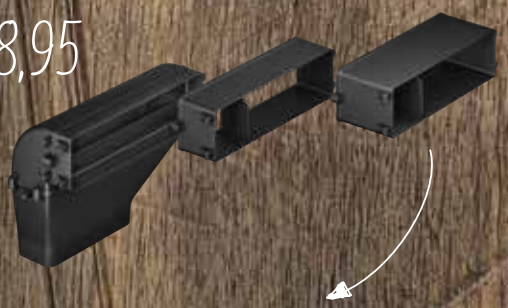

- Directe uitgang op 150 mm plat buizensysteem of met platte buis.
- 90° bocht, verbindingsstuk.
- Inclusief 3 te monteren adapters voor verschillende werkbladdieptes (40 mm, 80 mm, 120 mm).

*buizen (220 x 90 mm) worden niet meegeleverd.

Voorbeeld Luchtafvoer

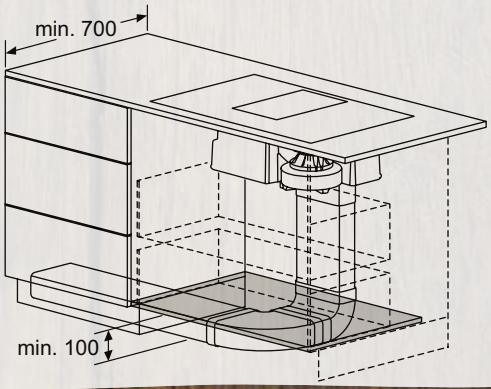

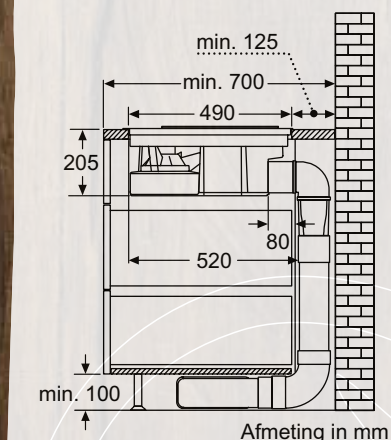

Afmeting in mm

RECIRCULATIESET
Z8200X1
€ 244,95

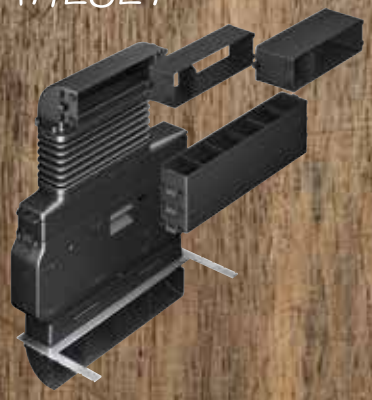

- Optimaal voor een snelle en flexibele inbouw in alle gangbare keukenmeubels (minimale plinthoogte: 100 mm).
  Inclusief:
  - flexibel telescopisch kunststof onderdeel (in hoogte, diepte en zijwaarts verstelbaar).
  - Filterdeel voor laden voor CleanAir ladecassette (180° draaibaar).
  - 3 adapters (40 mm, 80 mm, 120 mm) voor werkbladdieptes van 600 - 750 mm.
  - 4 hoogte adapters (50 mm) voor korpushoogtes van 675 - 900 mm.
  - Fixatie-onderdeel.
  - Adaptief luchtdiffusor onderdeel.
- De CleanAir geurfilter verwijdert 85% van de geuren en gaat 1 jaar mee.

Voorbeeld Recirculatie

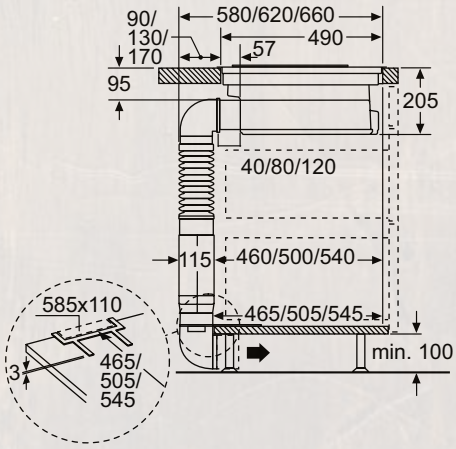

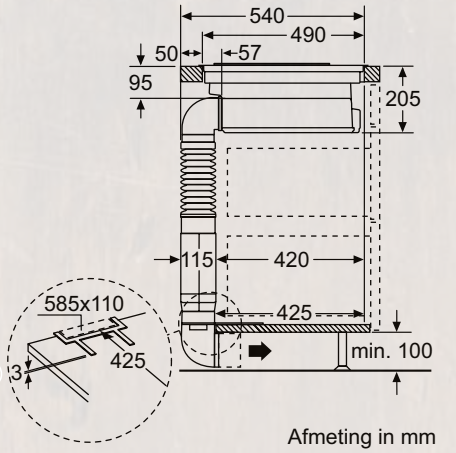

Afmeting in mm

FLEX INDUCTIEKOOKPLAAT MET AFZUIGING

T58TS6BN0 / T58PS6BX0
Kookplaat met afzuiging met RVS frame / randloos

MET TWISTPAD® FIRE

Energieklasse A | Flex Induction | PowerMove | Braad Sensor | TwistPadFire®

- **TwistPad®Fire bediening**
- Design ombouwraam roestvrij staal of randloos

Kookzones:
- 4 Inductiezones
- **2 FlexInductie zones**
- PowerBoost voor alle inductie zones
- Kookzones:
- 1 x Ø 400 x 240 mm, 3,3 kW (max. Powerstand 3,7 kW) inductie of 2 x Ø 240 mm, 200 mm
- 1 x Ø 400 x 240 mm, 3,3 kW (max. Powerstand 3,7 kW) inductie of 2 x Ø 200 mm, 240 mm
- 17 Vermogensstanden
- Timer voor alle kookzones, Kookwekker, Stopwatch
- **BraadSensor** - met 5 temperatuurstanden
- **PowerMove** - de FlexZone wordt in 3 warmtezones opgedeeld.
- **PowerTransfer** - bij het verplaatsen van de pannen volgen de instellingen automatisch

Bediening:
- **TwistPad®Fire bediening**
- Sensorknop voor het in- en uitschakelen van de FlexInductiezone

Veiligheid:
- Veiligheidsuitschakeling
- Kinderbeveiliging
- Schoonmaakvergrendeling

Optionele accessoires:
- TeppanYaki Z9417X2
- Grillplaat Z9416X2

Test carried out by SLG Prüf- und Zertifizierungs GmbH 1370-16-WW-17-PB004 2017-08 www.slg.de.com

Getest en gecertificeerd door het Duitse testinstituut SLG. Intensieve tests bevestigen: "Geen zorgwekkend vocht op keukenmeubilair tijdens het gebruik van kookplaten met geïntegreerde afzuiging in recirculatiewerking voor huishoudelijke toepassing in ruimtes met goed geïsoleerde buitenwand."
Bron: SLC Certificaat nr. 109280A 08/17

Afzuigsysteem:
- Afzuigcapaciteit volgens DIN/EN 61591: max. normaalstand 550 m³/u; intensiefstand 690 m³/u
- Geluidsdruk/-niveau volgens EN 60704-3 en EN 60704-2-13 bij luchtafvoer: Max. normaalstand: 25/39 dB(A) / 55/69 dB(A) (re 1 pW) Intensiefstand: 62/76 dB(A) (re 1 pW)
- **AutomaticAirSensor** - Afzuigcapaciteit wordt automatisch aangepast aan de hoeveelheid geur en wasem.
- Volledig automatische ventilatorstand of optionele handmatige bediening
- 9 snelheden inclusief intensiefstand
- Luchtinlaat rooster gemaakt van gietijzer; hittebestendig en vaatwasserbestendig
- Verwijderbaar en afneembaar roestvrijstalen vetfilter, vaatwasserbestendig.
- Geïntegreerde roestvrijstalen vetfilters, vaatwasserbestendig
- Condensatie en vloeistof verzamelaar; ca. 200 ml capaciteit; vaatwasserbestendig
- Overloopreservoir met ca. 2 liter inhoud;
- Automatische nalooptijd (30 minuten)
- Vermogensstanden te bedienen via de TwistPad® Fire

Energiewaarden:
- Energieklasse: A
- Gemiddeld energieverbruik: 53,5 kWh/jaar
- Energieklasse ventilator: A
- Energieklasse vetfilter: B
- Max. geluidsniveau op normaalstand: 69 dB

Technische data:
- Inbouwmaten: (bxdxh)
  T58TS6BN0: (bxdxh) 780 x 490 x197 mm
  T58PS6BX0: (bxdxh) 780-796 x 500-516 x 204 mm
- Aansluitwaarde: 7,4 kW
- Voor luchtafvoerwerking is een luchtafvoerset nodig (accessoire Z8100X1 € 58,95)
- Voor recirculatiewerking is een (CleanAir) recirculatiemodule nodig (accessoire Z8200X1 € 244,95)

Adviesprijs incl. BTW € 4.779,-

Voor toebehoren zie pag. 97

INDUCTIEKOOKPLAAT MET AFZUIGING

T48TD1BN0 / T48PD1BX0

Kookplaat met afzuiging met RVS frame/ randloos

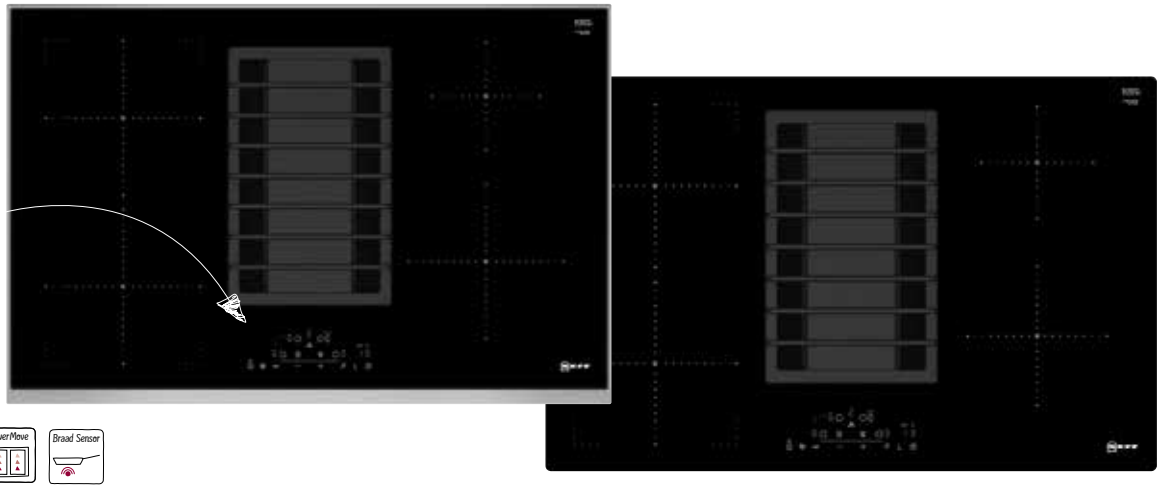

MET TOUCH-CONTROL BEDIENING

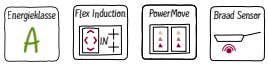

- **TouchControl bediening**
- Design ombouwraam roestvrij staal of randloos

Kookzones:
- 4 Inductiezones
- **1 CombiZone:** twee kookzones die als één kookzone kunnen worden gebruikt
- PowerBoost voor alle inductie zones
- Kookzones:
  - 2 x Ø 210 mm / 2.2 kW (met powerBoost 3.7 kW)
  - 1 x Ø 180 mm / 1.8 kW (met powerBoost 3.1 kW)
  - 1 x Ø 145 mm / 1.4 kW (met PowerBoost 2.2 kW)
- 17 Vermogensstanden
- Timer voor alle kookzones, Kookwekker

Bediening:
- TouchControl bediening
- Sensorknop voor het in- en uitschakelen van de CombiZone

Veiligheid:
- Veiligheidsuitschakeling
- Kinderbeveiliging
- Schoonmaakvergrendeling

Afzuigsysteem:
- Afzuigcapaciteit volgens DIN/EN 61591: max. normaalstand 550 m^3/u; intensiefstand 690 m^3/u
- Geluidsdruk/-niveau volgens EN 60704-3 en EN 60704-2-13 bij luchtafvoer: Max. normaalstand: 55 dB(A) / 69 dB (re 1 pW) Intensiefstand: 62 db(A) / 76 dB (re 1 pW)
- 9 Snelheden inclusief intensiefstand
- Luchtinlaat rooster gemaakt van gietijzer; hittebestendig en vaatwasmachinebestendig
- Verwijderbare en afneembare vetfilter en vloeibare verzamel unit, vaatwasmachinebestendig:
- geïntegreerde roestvrijstalen vetfilters, vaatwasserbestendig
- condensatie en vloeistof verzamelaar; ca. 200ml capaciteit; vaatwasserbestendig
- Overloopreservoir met ca. 2 liter inhoud; Twist-off sluiting, vaatwasserbestendig
- Automatische nalooptijd (30 minuten)

Energiewaarden:
- Energieklasse: A
- Gemiddeld energieverbruik: 53,5 kWh/jaar
- Energieklasse ventilator: A
- Energieklasse vetfilter: B
- Max. geluidsniveau op normaalstand: 69 dB

Technische data:
- Inbouwmaten: (bxdxh)
  T48TD1BN0: (bxdxh) 780 x 500 x197 mm
  T48PD1BX0: (bxdxh) 780-796 x 500-516 x 204 mm
- Aansluitwaarde: 6,9 kW
- Voor luchtafvoerwerking is een luchtafvoerset (accessoire Z8100X1 €58,95) nodig
- Voor recirculatiewerking is een (CleanAir) recirculatiemodule (accessoire Z8200X1 €244,95) nodig

Adviesprijs incl. BTW € 3.679,-

Voor toebehoren zie pag. 97

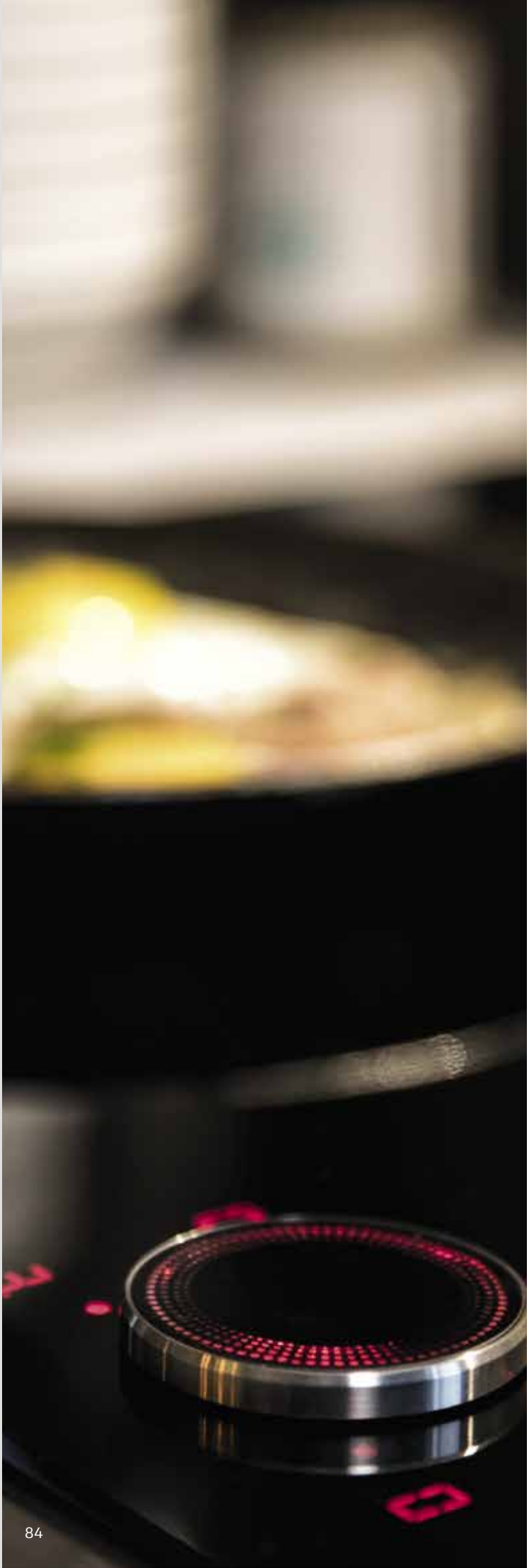

INDUCTIEKOOKPLAAT 90 CM BREED

T59TF6RN0
FlexInductie

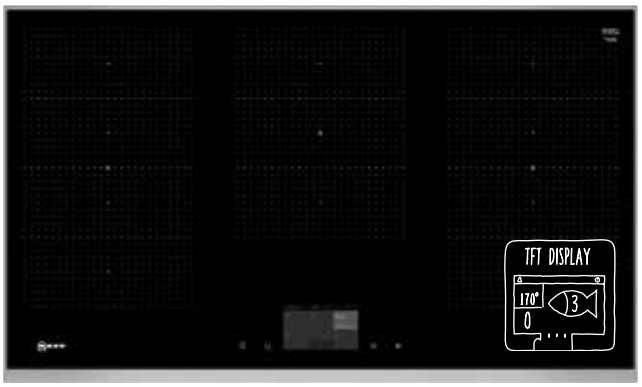

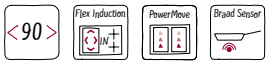

- 90 cm breed
- **FullTouch TFT bediening**
- Design ombouwraam in roestvrij staal

Kookzones:
- 5 Inductiezones
- **3 FlexInductie zones**
- PowerBoost voor alle inductie zones
- 2-Voudige restwarmte indicatie per kookzone
- Kookzones:
  - 2x 400 x 240 mm, 2,2 kW (max. Powerstand 3,7 kW) Inductie of 4x 200 x 240 mm, 2,0 kW (max. Powerstand 2,5 kW)
  - 1x 300 x 240 mm, 3,3 kW (max. Powerstand 3,7 kW)
- 2 FlexInductie zones met 2 gebruiksmogelijkheden: 2 inductiezones van elk 200 x 240 mm of 1 grote flexibele inductiezone van 400 x 240 mm en 1 FlexInductie zone van 300 x 240 mm
- Kookwekker
- Stopwatch
- 17 Vermogensstanden
- **BraadSensor** met 5 temperatuurstanden
- Panherkenning - automatische aanpassing van de kookzone aan de pan
- **PowerMove** - de Flexzone wordt in 3 warmtezones opgedeeld
- **HoodControl** - bedien je bijpassende afzuigkap vanaf de kookplaat

Bediening:
- Sensorknop voor het in- en uitschakelen van de FlexInductie-zone
- Schoonmaakvergrendeling

Veiligheid:
- Veiligheidsuitschakeling
- Kinderbeveiliging

Optionele accessoires:
- Teppan Yaki (Z9417X2)
- Grillplaat (Z9416X2)

Technische data:
- Inbouwmaten (bxdxh): 880mm x 490-500 mm x 51 mm
- Aansluitwaarde: 11,1 kW

Adviesprijs incl. BTW € 2.799,-

Voor toebehoren zie pag. 97

INDUCTIEKOOKPLATEN 90 CM BREED

T59TS61N0
FlexInductie

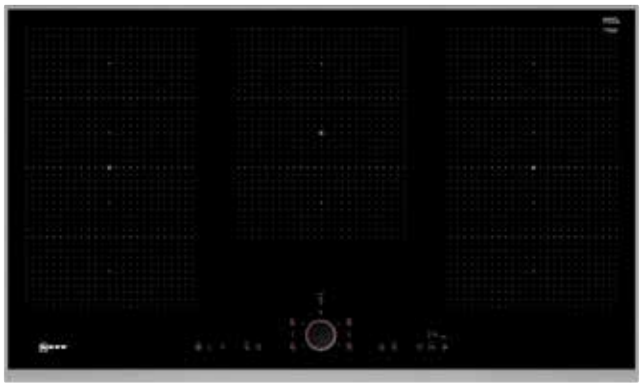

- 90 cm breed
- **TwistPad®Fire bediening**
- Design ombouwraam in roestvrij staal

Kookzones:
- 5 Inductiezones
- **3 FlexInductie zones**
- PowerBoost voor alle inductie zones
- 2-Voudige restwarmte indicatie per kookzone
- Kookzones:
  - 2x 400 x 240 mm, 2,2 kW (max. Powerstand 3,7 kW) Inductie of 4x 200 x 240 mm, 2,0 kW (max. Powerstand 2,5 kW)
  - 1x 300 x 240 mm, 3,3 kW (max. Powerstand 3,7 kW)
- 2 FlexInductie zones met 2 gebruiksmogelijkheden: 2 inductiezones van elk 200 x 240 mm of 1 grote flexibele inductiezone van 400 x 240 mm en 1 FlexInductie zone van 300 x 240 mm
- Kookwekker
- Stopwatch
- 17 Vermogensstanden
- **BraadSensor** met 5 temperatuurstanden
- Panherkenning - automatische aanpassing van de kookzone aan de pan
- **PowerMove** - de Flexzone wordt in 3 warmtezones opgedeeld

Bediening:
- Sensorknop voor het in- en uitschakelen van de FlexInductie-zone
- Schoonmaakvergrendeling

Veiligheid:
- Veiligheidsuitschakeling
- Kinderbeveiliging

Optionele accessoires:
- Teppan Yaki (Z9417X2)
- Grillplaat (Z9416X2)

Technische data:
- Inbouwmaten (bxdxh): 880 mm x 490-500 mm x 51 mm
- Aansluitwaarde: 11,1 kW

Adviesprijs incl. BTW € 2.529,-

T59TS51N0
FlexInductie

- 90 cm breed
- **TwistPad®Fire bediening**
- Design ombouwraam in roestvrij staal

Kookzones:
- 5 Inductiezones
- 1 Driekrings kookzone, **2 FlexInductie zones**
- PowerBoost voor alle inductie zones
- 2-Voudige PowerBoost indicatie per kookzone
- Kookzones:
  - 2x Ø 400 mm x 230 mm, 3,3 kW (max. Powerstand 3,7 kW) of 4x Ø 230 mm, 2,2 kW (max. Powerstand 2,6 kW);
  - 1x Ø 320 mm, 3,3 kW (max. Powerstand 3,7 kW);
- 2 FlexInductie zones met 2 gebruiksmogelijkheden: 2 inductiezones van elk 200 x 230 mm of 1 grote flexibele inductiezone van 400 x 230 mm
- Kookwekker
- Stopwatch
- 17 Vermogensstanden
- **BraadSensor** met 5 temperatuurstanden
- Panherkenning - automatische aanpassing van de kookzone aan de pan
- **PowerMove** - de Flexzone wordt in 3 warmtezones opgedeeld

Bediening:
- Sensorknop voor het in- en uitschakelen van de FlexInductie-zone
- Schoonmaakvergrendeling

Veiligheid:
- Veiligheidsuitschakeling
- Kinderbeveiliging

Optionele accessoires:
- Teppan Yaki (Z9417X2)
- Grillplaat (Z9416X2)

Technische data:
- Inbouwmaten (bxdxh): 880 mm x 490-500 mm x 51 mm
- Aansluitwaarde: 11,1 kW

Adviesprijs incl. BTW € 2.399,-

Voor toebehoren zie pag. 97

INDUCTIEKOOKPLATEN 90 CM BREED

T59PS51X0
FlexInductie

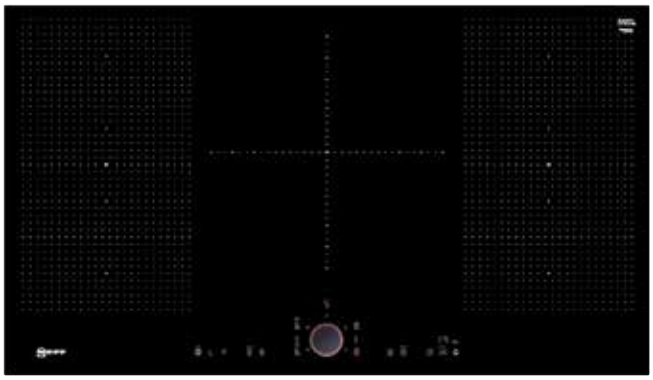

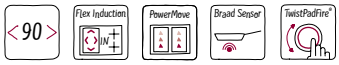

- 90 cm breed
- **TwistPad®Fire bediening**
- Randloos, vlak integreerbaar

Kookzones:
- 5 Inductiezones
- 1 Driekrings kookzone, **2 FlexInductie zones**
- PowerBoost voor alle inductie zones
- 2-Voudige restwarmte indicatie per kookzone
- Kookzones:
  - 2x Ø 380 mm x 230 mm, 3,3 kW (max Powerstand 3,7 kW) of 4x Ø 230 mm,2,2 kW (max. Powerstand 2,6 kW);
  - 1x Ø 320 mm, 3,3 kW (max. Powerstand 3,7 kW);
- 2 FlexInductie zones met 2 gebruiksmogelijkheden: 2 inductiezones van elk 200 x 230 mm of 1 grote flexibele inductiezone van 400 x 230 mm
- Kookwekker
- Stopwatch
- 17 Vermogensstanden
- **BraadSensor** met 5 temperatuurstanden
- Panherkenning- automatische aanpassing van de kookzone aan de pan
- **PowerMove** - de Flexzone wordt in 3 warmtezones opgedeeld

Bediening:
- Sensorknop voor het in- en uitschakelen van de FlexInductie-zone
- Schoonmaakvergrendeling

Veiligheid:
- Veiligheidsuitschakeling
- Kinderbeveiliging

Optionele accessoires:
- Teppan Yaki (Z9417X2)
- Grillplaat (Z9416X2)

Technische data:
- Inbouwmaten (bxdxh): 880-896 mm x 500-516 mm x 56 mm
- Aansluitwaarde: 11,1 kW

Adviesprijs incl. BTW € 2.399,-

T50BS41N0
FlexInductie

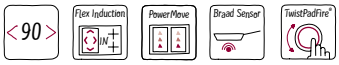

- 90 cm breed
- **TwistPad®Fire bediening**
- Roestvrijstalen rand

Kookzones:
- 4 Inductiezones
- **2 FlexInductie zones**
- PowerBoost voor alle inductie zones
- 2-Voudige restwarmte indicatie per kookzone
- Kookzones:
  - 1x Ø 210 mm x 380 mm, 3,3 kW (max. Powerstand 3,7 kW) of 2x Ø 190 mm, 2,2 kW (max. Power level 3,7 kW)
  - 1x Ø 210 mm x 380 mm, 3,3 kW (max. Power level 3,7 kW) of 2x Ø 190 mm, 2,2 kW (max. Power stand 3,7 kW)
- 2 FlexInductie zones met 2 gebruiksmogelijkheden: 2 inductiezones van elk 200 x 230 mm of 1 grote flexibele inductiezone van 400 x 230 mm
- Kookwekker
- Stopwatch
- 17 Vermogensstanden
- **BraadSensor** met 5 temperatuurstanden
- Panherkenning - automatische aanpassing van de kookzone aan de pan
- **PowerMove** - de Flexzone wordt in 3 warmtezones opgedeeld

Bediening:
- Sensorknop voor het in- en uitschakelen van de FlexInductie-zone
- Schoonmaakvergrendeling

Veiligheid:
- Veiligheidsuitschakeling
- Kinderbeveiliging

Optionele accessoires:
- Teppan Yaki (Z9417X2)
- Grillplaat (Z9416X2)

Technische data:
- Inbouwmaten (bxdxh): 885 mm x 335 mm x 55 mm
- Aansluitwaarde: 7,4 kW

Adviesprijs incl. BTW € 1.809,-

Voor toebehoren zie pag. 97

INDUCTIEKOOKPLATEN 80 CM BREED

T68TF6RN0
FlexInductie

Home connect

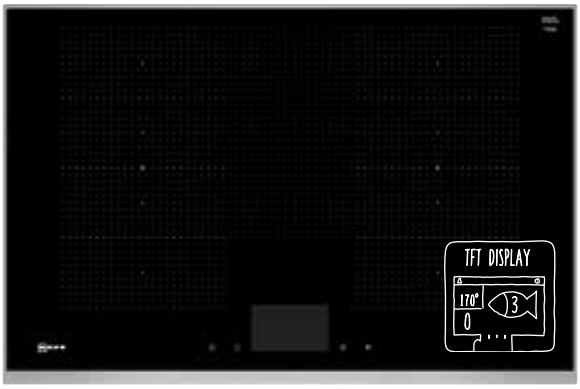

- 80 cm breed
- **FullTouch TFT bediening**
- Design ombouwraam in roestvrij staal

IDEAAL VOOR GROTE PANNEN MET EEN DIAMETER VAN 28 CM!

Kookzones:
- 4 Inductiezones
- 2 FlexInductie zones
- **2 Uitgebreide FlexZones (in het midden)**
- PowerBoost voor alle inductie zones
- 2-Voudige restwarmte indicatie per kookzone
- Kookzones:
  - 1x Ø 400 mm x 230 mm, 3,3 kW (max. Powerlevel 3,7 kW) of 2x Ø 230 mm, 2,2 kW (max. Power level 3,7 kW)
  - 1x Ø 400 mm x 230 mm, 3,3 kW (max. Power level 3,7 kW) of 2x Ø 230 mm, 2,2 kW (max. Power stand 3,7 kW)
- Timer voor alle kookzones, Kookwekker
- Stopwatch
- 17 Vermogensstanden
- **BraadSensor** met 5 temperatuurstanden
- Panherkenning - automatische aanpassing van de kookzone aan de pan
- **PowerMove** - de Flexzone wordt in 3 warmtezones opgedeeld
- **PowerTransfer** - bij het verplaatsen van de pannen volgen de instellingen automatisch
- **HoodControl** - bedien je bijpassende afzuigkap vanaf de kookplaat

Bediening:
- Sensorknop voor het in- en uitschakelen van de FlexInductie-zone
- Schoonmaakvergrendeling

Veiligheid:
- Veiligheidsuitschakeling
- Kinderbeveiliging

Optionele accessoires:
- Teppan Yaki (Z9417X2)
- Grillplaat (Z9416X2)

Technische data:
- Inbouwmaten (bxdxh): 750-780 mm x 490-500 mm x 51 mm
- Aansluitwaarde: 7,4 kW

Adviesprijs incl. BTW € 2.599,-

T68TS61N0 • / T68TS6RN0 (Home Connect)
FlexInductie

Home connect

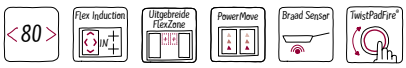

- 80 cm breed
- **TwistPad®Fire bediening**
- Design ombouwraam in roestvrij staal

IDEAAL VOOR GROTE PANNEN MET EEN DIAMETER VAN 28 CM!

Kookzones:
- 4 Inductiezones
- 2 FlexInductie zones
- **2 Uitgebreide FlexZones (in het midden)**
- PowerBoost voor alle inductie zones
- 2-Voudige restwarmte indicatie per kookzone
- Kookzones:
  - 1x Ø 400 mm x 230 mm, 3,3 kW (max. Powerlevel 3,7 kW) of 2x Ø 230 mm, 2,2 kW (max. Power level 3,7 kW)
  - 1x Ø 400 mm x 230 mm, 3,3 kW (max. Power level 3,7 kW) of 2x Ø 230 mm, 2,2 kW (max. Power stand 3,7 kW)
- Timer voor alle kookzones, Kookwekker
- Stopwatch
- 17 Vermogensstanden
- **BraadSensor** met 5 temperatuurstanden
- Panherkenning - automatische aanpassing van de kookzone aan de pan
- **PowerMove -** de Flexzone wordt in 3 warmtezones opgedeeld
- **PowerTransfer -** bij het verplaatsen van de pannen volgen de instellingen automatisch
- **HoodControl** - (alleen op T68TS6RN0) - bedien je bijpassende afzuigkap vanaf de kookplaat

Bediening:
- Sensorknop voor het in- en uitschakelen van de FlexInductie-zone
- Schoonmaakvergrendeling

Veiligheid:
- Veiligheidsuitschakeling
- Kinderbeveiliging

Optionele accessoires:
- Teppan Yaki (Z9417X2)
- Grillplaat (Z9416X2)

Technische data:
- Inbouwmaten (bxdxh): 750-780 mm x 490-500 mm x 51 mm
- Aansluitwaarde: 7,4 kW

Adviesprijs incl. BTW € 2.239,-
Adviesprijs incl. BTW en Home Connect (T68TS6RN0) € 2.339,-

Voor toebehoren zie pag. 97

INDUCTIEKOOKPLATEN 80 CM BREED

T58TS21N0 / T58TS2RN0 (Home Connect)
FlexInductie

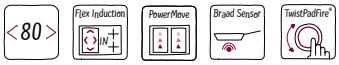

- 80 cm breed
- **TwistPad®Fire bediening**
- Design ombouwraam in roestvrij staal

Kookzones:
- 5 Inductiezones
- **1 FlexInductie zone**
- PowerBoost voor alle inductie zones
- 2-Voudige restwarmte indicatie per kookzone
- Kookzones:
  - 1x Ø 180 mm, 1,8 kW (max. Powerstand 3,1 kW) Inductie;
  - 1x Ø 145 mm, 1,4 kW (max. Powerstand 2,2 kW) Inductie;
  - 1x Ø 240 mm, 2,2 kW (max. Powerstand 3,7 kW) Inductie;
  - 1x Ø 400 mm x 210 mm, 2,2 kW (max. Powerstand 3.7 kW) Inductie of 2x Ø 210 mm, 2,2 kW (max. Powerstand 3,7 kW) Inductie
- Timer voor alle kookzones, Kookwekker
- Stopwatch
- 17 Vermogensstanden
- **BraadSensor** met 5 temperatuurstanden
- Panherkenning - automatische aanpassing van de kookzone aan de pan
- **PowerMove** - de FlexZone wordt in 3 warmtezones opgedeeld
- **HoodControl** - (alleen op T58TS2RN0) - bedien je bijpassende afzuigkap vanaf de kookplaat

Bediening:
- Sensorknop voor het in- en uitschakelen van de FlexInductie-zone
- Schoonmaakvergrendeling

Veiligheid:
- Veiligheidsuitschakeling
- Kinderbeveiliging

Optionele accessoires:
- Teppan Yaki (Z9417X2)
- Grillplaat (Z9416X2)

Technische data:
- Inbouwmaten (bxdxh): 750-780 mm x 490-500 mm x 51 mm
- Aansluitwaarde: 7,4 kW

Adviesprijs incl. BTW	€ 2.079,-
Adviesprijs incl. BTW en Home Connect (T58TS2RN0)	€ 2.179,-

T58PS21X0
FlexInductie

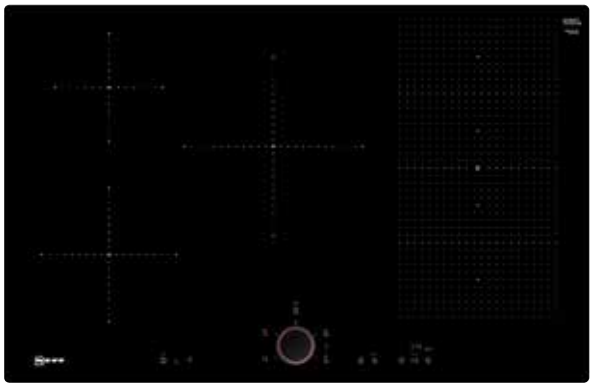

- 80 cm breed
- **TwistPad®Fire bediening**
- Randloos, vlak integreerbaar

Kookzones:
- 5 Inductiezones
- **1 FlexInductie zone**
- PowerBoost voor alle inductie zones
- 2-Voudige restwarmte indicatie per kookzone
- Kookzones:
  - 1x Ø 180 mm, 1,8 kW (max. Powerstand 3,1 kW) Inductie;
  - 1x Ø 145 mm, 1,4 kW (max. Powerstand 2,2 kW) Inductie;
  - 1x Ø 240 mm, 2,2 kW (max. Powerstand 3,7 kW) Inductie;
  - 1x Ø 400 mm x 210 mm, 2,2 kW (max. Powerstand 3,7 kW) Inductie of 2x Ø 210 mm, 2,2 kW (max. Powerstand 3,7 kW) Inductie
- Timer voor alle kookzones, Kookwekker
- Stopwatch
- 17 Vermogensstanden
- **BraadSensor** met 5 temperatuurstanden
- Panherkenning - automatische aanpassing van de kookzone aan de pan
- **PowerMove** - de FlexZone wordt in 3 warmtezones opgedeeld

Bediening:
- Sensorknop voor het in- en uitschakelen van de FlexInductie-zone
- Schoonmaakvergrendeling

Veiligheid:
- Veiligheidsuitschakeling
- Kinderbeveiliging

Optionele accessoires:
- Teppan Yaki (Z9417X2)
- Grillplaat (Z9416X2)

Technische data:
- Inbouwmaten (bxdxh): 780-796 mm x 500-516 mm x 56 mm
- Aansluitwaarde: 7,4 kW

Adviesprijs incl. BTW	€ 2079,-

Voor toebehoren zie pag. 97

INDUCTIEKOOKPLATEN 80 CM BREED

T58TS11N0
FlexInductie

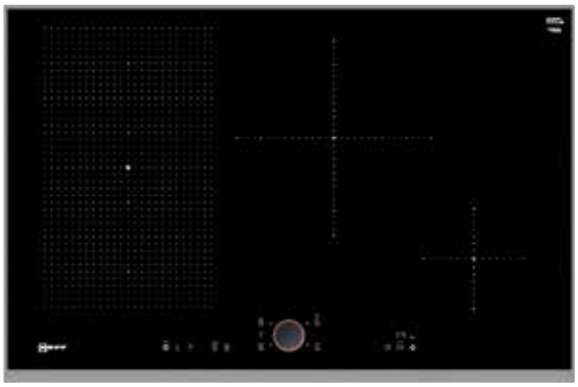

- 80 cm breed
- **TwistPad®Fire bediening**
- Design ombouwraam in roestvrij staal

Kookzones:
- 4 Inductiezones
- **1 FlexInductie zone**
- PowerBoost voor alle inductie zones
- 2-Voudige restwarmte indicatie per kookzone
- Kookzones:
  - 1x Ø 400 mm x 240 mm, 3,3 kW (max. Powerstand 3,7 kW) of 2x Ø 200 mm, 2,2 kW (max. Powerstand 3,7 kW)
  - 1x Ø 280 mm, 2,4 kW (max. Powerstand 3,7 kW)
  - 1x Ø 145 mm, 1,4 kW (max. Powerstand 2,2 kW)
- Kookwekker
- Stopwatch
- 17 Vermogensstanden
- **BraadSensor** met 5 temperatuurstanden
- Panherkenning - automatische aanpassing van de kookzone aan de pan
- **PowerMove** - de Flexzone wordt in 3 warmtezones opgedeeld

Bediening:
- Sensorknop voor het in- en uitschakelen van de FlexInductie-zone
- Schoonmaakvergrendeling

Veiligheid:
- Veiligheidsuitschakeling
- Kinderbeveiliging

Optionele accessoires:
- Teppan Yaki (Z9417X2)
- Grillplaat (Z9416X2)

Technische data:
- Inbouwmaten (bxdxh): 750-780 mm x 490-500 mm x 51 mm
- Aansluitwaarde: 7,4 kW

Adviesprijs incl. BTW € 1.809,-

T48TS24N0
Combi-Inductie

- 80 cm breed
- **TwistPad®Fire bediening**
- Design ombouwraam in roestvrij staal

Kookzones:
- 5 Inductiezones
- **1 CombiZone:** twee kookzones die als 1 kookzone gebruikt kunnen worden
- PowerBoost voor alle inductie zones
- 2-Voudige restwarmte indicatie per kookzone
- Kookzones:
  - 1x Ø 180 mm, 1,8 kW (max. Powerstand 3,1 kW) Inductie;
  - 1x Ø 145 mm, 1,4 kW (max. Powerstand 2,2 kW) Inductie;
  - 1x Ø 240 mm, 2,2 kW (max. Powerstand 3,7 kW) Inductie;
  - 1x Ø 400 mm x 210 mm, 2,2 kW (max. Powerstand 3,7 kW) Inductie of 2x Ø 210 mm, 2,2 kW (max. Powerstand 3,7 kW) Inductie
- Kookwekker
- Stopwatch
- 17 Vermogensstanden
- **BraadSensor** met 5 temperatuurstanden
- Panherkenning - automatische aanpassing van de kookzone aan de pan

Bediening:
- Sensorknop voor het in- en uitschakelen van de FlexInductie-zone
- Schoonmaakvergrendeling

Veiligheid:
- Veiligheidsuitschakeling
- Kinderbeveiliging

Technische data:
- Inbouwmaten (bxdxh): 750-780 mm x 490-500 mm x 51 mm
- Aansluitwaarde: 7,4 kW

Adviesprijs incl. BTW € 1.749,-

Voor toebehoren zie pag. 97

INDUCTIEKOOKPLATEN 80 CM BREED

T48TS01N0
Inductie

- 80 cm breed
- **TwistPad®Fire bediening**
- Design ombouwraam in roestvrij staal

Kookzones:
- 4 Inductiezones, waarvan 1 met braadzone
- PowerBoost voor alle inductie zones
- 2-Voudige restwarmte indicatie per kookzone
- Kookzones:
  - 1x Ø 180 mm, 1,8 kW (max. Powerstand 3,1 kW)
  - 1x Ø 180 mm, 1,8 kW (max. Powerstand 3,1 kW)
  - 1x Ø 145 mm, 1,4 kW (max. Powerstand 2,2 kW)
  - 1x Ø 210 mm, 2,2 kW (max. Powerstand 3,7 kW)
  - Warmhoudzone (in het midden)
- Kookwekker
- Stopwatch
- 17 Vermogensstanden
- **BraadSensor** met 5 temperatuurstanden
- Panherkenning - automatische aanpassing van de kookzone aan de pan

Bediening:
- Sensorknop voor het in- en uitschakelen van de FlexInductie-zone
- Schoonmaakvergrendeling

Veiligheid:
- Veiligheidsuitschakeling
- Kinderbeveiliging

Technische data:
- Inbouwmaten (bxdxh): 750-780 mm x 490-500 mm x 51 mm
- Aansluitwaarde: 7,4 kW

Adviesprijs incl. BTW € 1.479,-

T48BD13N2
Combi-Inductie

NIEUW

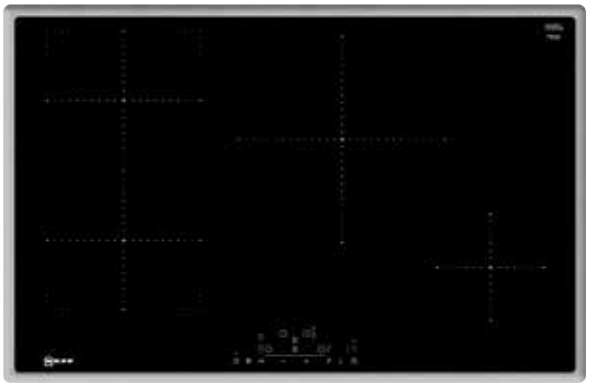

- 80 cm breed
- TouchControl bediening
- Roestvrijstalen rand

Kookzones:
- 4 Inductiezones
- **1 CombiZone:** twee zones die als 1 zone kunnen worden gebruikt
- PowerBoost voor alle inductie zones
- 2-Voudige restwarmte indicatie per kookzone
- Kookzones:
  - 1x Ø 210 mm, 2,2 kW (max. Powerstand 3,7 kW)
  - 1x Ø 210 mm, 2,2 kW (max. Powerstand 3,7 kW)
  - 1x Ø 280 mm, 2,4 kW (max. Powerstand 3,7 kW)
  - 1x Ø 145 mm, 1,4 kW (max. Powerstand 2,2 kW)
- Kookwekker

Bediening:
- TouchControl met timer
- Digitaal display
- Sensorknop voor het in- en uitschakelen van de CombiZone
- ReStart functie
- QuickStart functie

Veiligheid:
- Kinderbeveiliging
- Veiligheidsuitschakeling

Technische data:
- Inbouwmaten (bxdxh): 780 mm x 500 mm x 55 mm
- Aansluitwaarde: 7,4 kW

Adviesprijs incl. BTW € 1.349,-

Voor toebehoren zie pag. 97

INDUCTIEKOOKPLATEN 60 CM BREED

T66TS61N0
FlexInductie

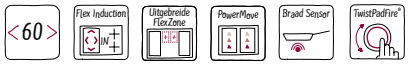

- 60 cm breed
- **TwistPad®Fire bediening**
- Design ombouwraam in roestvrij staal

IDEAAL VOOR GROTE PANNEN MET EEN DIAMETER VAN 28 CM!

Kookzones:
- 4 Inductiezones
- **2 FlexInductie zones**
- **1 Uitgebreide FlexZone**
- PowerBoost voor alle inductie zones
- 2-Voudige restwarmte indicatie per kookzone
- Kookzones:
  - 1x Ø 380 mm x 230 mm, 3,3 kW (max. Powerstand 3,7 kW) of 2x Ø 230 mm, 2,2 kW (max. Powerstand 3,7 kW)
  - 1x Ø 380 mm x 230 mm, 3,3 kW (max. Power level 3,7 kW) of 2x Ø 190 mm, 2,2 kW (max. Power stand 3,7 kW)
- 2 FlexInductie zones met 2 gebruiksmogelijkheden: 2 inductiezones van elk 200 x 230 mm of 1 grote flexibele inductiezone van 400 x 230 mm
- Timer voor alle kookzones, Kookwekker
- 17 Vermogensstanden
- **BraadSensor** met 5 temperatuurstanden
- Panherkenning - automatische aanpassing van de kookzone aan de pan
- **PowerMove** - de Flexzone wordt in 3 warmtezones opgedeeld
- **PowerTransfer** - bij het verplaatsen van de pannen volgen de instellingen automatisch

Bediening:
- Sensorknop voor het in- en uitschakelen van de FlexInductie-zone
- Schoonmaakvergrendeling

Veiligheid:
- Veiligheidsuitschakeling
- Kinderbeveiliging

Optionele accessoires:
- Teppan Yaki (Z9417X2)
- Grillplaat (Z9416X2)

Technische data:
- Inbouwmaten (bxdxh): 560 mm x 490-500 mm x 56 mm
- Aansluitwaarde: 7,4 kW

Adviesprijs incl. BTW € 1.849,-

T56TS61N0
FlexInductie

- 60 cm breed
- **TwistPad®Fire bediening**
- Design ombouwraam in roestvrij staal

Kookzones:
- 4 Inductiezones
- **2 FlexInductie zones**
- PowerBoost voor alle inductie zones
- 2-Voudige restwarmte indicatie per kookzone
- Kookzones:
  - 1x Ø 380 mm x 240 mm, 3,3 kW (max. Powerstand 3,7 kW) of 2x Ø 240 mm, 2,2 kW (max. Powerstand 3,7 kW)
  - 1x Ø 380 mm x 240 mm, 3,3 kW (max. Powerstand 3,7 kW) of 2x Ø 240 mm, 2,2 kW (max. Powerstand 3,7 kW)
- 2 FlexInductie zones met 2 gebruikmogelijkheden: 2 inductiezones van elk 200 x 230 mm of 1 grote flexibele inductiezone van 400 x 230 mm
- Kookwekker
- 17 Vermogensstanden
- **BraadSensor** met 5 temperatuurstanden
- Panherkenning - automatische aanpassing van de kookzone aan de pan
- **PowerMove** - de Flexzone wordt in 3 warmtezones opgedeeld

Bediening:
- Sensorknop voor het in- en uitschakelen van de FlexInductie-zone
- Schoonmaakvergrendeling

Veiligheid:
- Veiligheidsuitschakeling
- Kinderbeveiliging

Optionele accessoires:
- Teppan Yaki (Z9417X2)
- Grillplaat (Z9416X2)

Technische data:
- Inbouwmaten (bxdxh): 560 mm x 490-500 mm x 51 mm
- Aansluitwaarde: 7,4 kW

Adviesprijs incl. BTW € 1.649,-

Voor toebehoren zie pag. 97

INDUCTIEKOOKPLATEN 60 CM BREED

T56PS61X0
FlexInductie

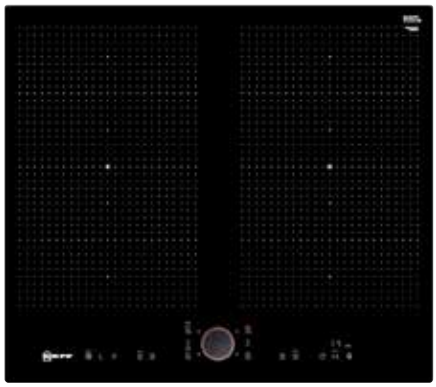

- 60 cm breed
- **TwistPad®Fire bediening**
- Randloos, vlak integreerbaar

Kookzones:
- 4 Inductiezones
- **2 FlexInductie zones**
- PowerBoost voor alle inductie zones
- 2-Voudige restwarmte indicatie per kookzone
- Kookzones:
  - 1x Ø 380 mm x 240 mm, 3,3 kW (max. Powerstand 3,7 kW) of 2x Ø 190 mm, 2,2 kW (max. Powerstand 3,7 kW)
  - 1x Ø 380 mm x 240 mm, 3,3 kW (max. Powerstand 3,7 kW) of 2x Ø 240 mm, 2,2 kW (max. Powerstand 3,7 kW)
- 2 FlexInductie zones met 2 gebruik-mogelijkheden: 2 inductiezones van elk 200 x 230 mm of 1 grote flexibele inductiezone van 400 x 230 mm
- Kookwekker
- Stopwatch
- 17 Vermogensstanden
- **BraadSensor** met 5 temperatuurstanden
- Panherkenning - automatische aanpassing van de kookzone aan de pan
- **PowerMove** - de Flexzone wordt in 3 warmtezones opgedeeld

Bediening:
- Sensorknop voor het in- en uitschakelen van de FlexInductie-zone
- Schoonmaakvergrendeling

Veiligheid:
- Veiligheidsuitschakeling
- Kinderbeveiliging

Optionele accessoires:
- Teppan Yaki (Z9417X2)
- Grillplaat (Z9416X2)

Technische data:
- Inbouwmaten (bxdxh): 560-576 mm x 500-516 mm x 56 mm
- Aansluitwaarde: 7,4 kW

Adviesprijs incl. BTW € 1.649,-

T56TS51N0
FlexInductie

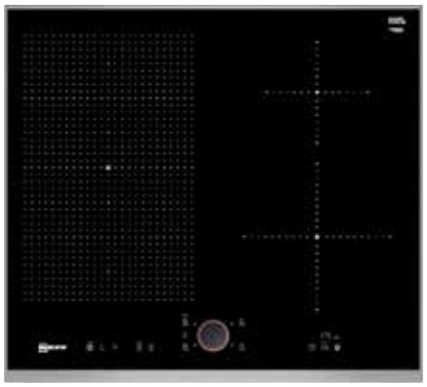

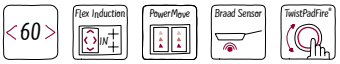

- 60 cm breed
- **TwistPad®Fire bediening**
- Design ombouwraam in roestvrij staal

Kookzones:
- 4 Inductiezones
- **1 FlexInductie zone**
- PowerBoost voor alle inductie zones
- 2-Voudige restwarmte indicatie per kookzone
- Kookzones:
  - 1 x Ø 380 mm x 240 mm, 3,3 kW (max. Powerstand 3,7 kW) of 2 x Ø 240 mm, 2,2 kW (max. Powerstand 3,7 kW)
  - 1 x Ø 145 mm, 1,4 kW (max. Powerstand 2,2 kW)
  - 1 x Ø 210 mm, 2,2 kW (max. Powerstand 3,7 kW)
- Kookwekker, Stopwatch
- Stopwatch
- 17 Vermogensstanden
- **BraadSensor** met 5 temperatuurstanden
- Panherkenning - automatische aanpassing van de kookzone aan de pan
- **PowerMove** - de Flexzone wordt in 3 warmtezones opgedeeld

Bediening:
- Sensorknop voor het in- en uitschakelen van de FlexInductie-zone
- Schoonmaakvergrendeling

Veiligheid:
- Veiligheidsuitschakeling
- Kinderbeveiliging

Optionele accessoires:
- Teppan Yaki (Z9417X2)
- Grillplaat (Z9416X2)

Technische data:
- Inbouwmaten (bxdxh): 560 mm x 490-500 mm x 51 mm
- Aansluitwaarde: 7,4 kW

Adviesprijs incl. BTW € 1.579,-

Voor toebehoren zie pag. 97

INDUCTIEKOOKPLATEN 60 CM BREED

T46TS44N0
Combi-Inductie

- 60 cm breed
- **TwistPad®Fire bediening**
- Design ombouwraam in roestvrij staal

Kookzones:
- 4 Inductiezones
- **1 CombiZone: twee kookzones die als 1 kookzone gebruikt kunnen worden**
- PowerBoost voor alle inductie zones
- 2-Voudige restwarmte indicatie per kookzone
- Kookzones:
  - 1 x Ø 180 mm, 1,8 kW (max. Powerstand 3,1 kW)
  - 1 x Ø 180 mm, 1,8 kW (max. Powerstand 3,1 kW)
  - 1 x Ø 145 mm, 1,4 kW (max. Powerstand 2,2 kW)
  - 1 x Ø 210 mm, 2,2 kW (max. Powerstand 3,7 kW)
- Kookwekker
- Stopwatch
- 17 Vermogensstanden
- **BraadSensor** met 5 temperatuurstanden
- Panherkenning - automatische aanpassing van de kookzone aan de pan

Bediening:
- Sensorknop voor het in- en uitschakelen van de FlexInductie-zone
- Schoonmaakvergrendeling

Veiligheid:
- Veiligheidsuitschakeling
- Kinderbeveiliging

Technische data:
- Inbouwmaten (bxdxh): 560 mm x 490-500 mm x 55 mm
- Aansluitwaarde: 7,4 kW

Adviesprijs incl. BTW € 1.459,-

T46TS61N0
Inductie

- 60 cm breed
- **TwistPad®Fire bediening**
- Design ombouwraam in roestvrij staal

Kookzones:
- 4 Inductiezones
- **1 Braadzone: de kookzone uitbreiden**
- PowerBoost voor alle inductie zones
- 2-Voudige restwarmte indicatie per kookzone
- Kookzones:
  - 1 x Ø 180 mm, 1,8 kW (max. Powerstand 3,1 kW)
  - 1 x Ø 180 mm, 1,8 kW (max. Powerstand 3,1 kW)
  - 1 x Ø 145 mm, 1,4 kW (max. Powerstand 2,2 kW)
  - 1 x Ø 210 mm, 2,2 kW (max. Powerstand 3,7 kW)
- Kookwekker
- Stopwatch
- 17 Vermogensstanden
- **BraadSensor** met 5 temperatuurstanden
- Panherkenning - automatische aanpassing van de kookzone aan de pan

Bediening:
- Sensorknop voor het in- en uitschakelen van de FlexInductie-zone
- Schoonmaakvergrendeling

Veiligheid:
- Veiligheidsuitschakeling
- Kinderbeveiliging

Technische data:
- Inbouwmaten (bxdxh): 560 mm x 490-500 mm x 51 mm
- Aansluitwaarde: 7,4 kW

Adviesprijs incl. BTW € 1.349,-

Voor toebehoren zie pag. 97

INDUCTIEKOOKPLATEN 60 CM BREED

T46BD53N2
Combi-Inductie

NIEUW

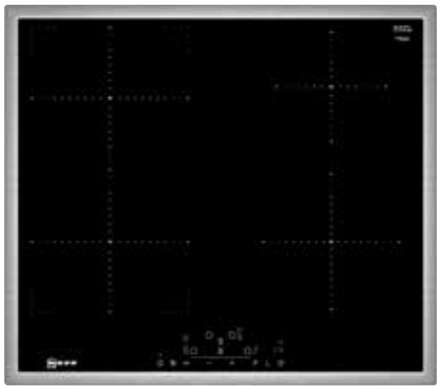

<60>

- 60 cm breed
- TouchControl bediening
- Roestvrijstalen rand

Kookzones:
- 4 Inductiezones
- **1 CombiZone: twee kookzones die als 1 kookzone gebruikt kunnen worden**
- Powerstand voor alle inductie zones
- 2-Voudige restwarmte indicatie per kookzone
- Kookzones:
  - 1 x Ø 210 mm, 2,2 kW (max. Powerstand 3,7 kW 3,7 kW)
  - 1 x Ø 210 mm, 2,2 kW (max. Powerstand 3,7 kW)
  - 1 x Ø 145 mm, 1,4 kW (max. Powerstand 2,2 kW)
  - 1 x Ø 180 mm, 1,8 kW (max. Powerstand 3,1 kW)
- Kookwekker
- Panherkenning - automatische aanpassing van de kookzone aan de pan

Bediening:
- TouchControl met timer
- Digitaal display
- Sensorknop voor het in- en uitschakelen van de CombiZone
- ReStart functie
- QuickStart functie

Veiligheid:
- Kinderbeveiliging
- Veiligheidsuitschakeling

Technische data:
- Inbouwmaten (bxdxh): 560 x 490-500 x 55 mm
- Aansluitwaarde: 6,9 kW

Adviesprijs incl. BTW € 1.059,-

Voor toebehoren zie pag. 97

INDUCTIEKOOKPLATEN 60 CM BREED

T36BB40N0
SmartInductie

<60> 56

- 60 cm breed
- TouchControl bediening
- Roestvrijstalen rand

Kookzones:
- 4 Inductiezones
- PowerBoost voor alle inductie zones
- 2-Voudige restwarmte indicatie per kookzone
- Kookzones:
  - Linksvoor: 1 x Ø 180 mm / 1,8 kW (met powerBoost 3,1 kW)
  - Linksachter: 1 x Ø 180 mm / 1,8 kW (met powerBoost 3,1 kW)
  - Rechtsvoor: 1 x Ø 210 mm / 2,2 kW (met powerBoost 3,7 kW)
  - Rechtsachter: 1 x Ø 145 mm / 1,4 kW (met powerBoost 2,2 kW)
- 17 Vermogensstanden
- Timer voor alle kookzones, Kookwekker
- Panherkenning - automatische aanpassing van de kookzone aan de pan

Bediening:
- Digitaal display
- ReStart functie
- QuickStart functie

Veiligheid:
- Kinderbeveiliging
- Veiligheidsuitschakeling

Technische data:
- Inbouwmaten (bxdxh): 560 mm x 490-500 mm x 55 mm
- Aansluitwaarde: 3,68 kW
  Voor aansluiting op 1 electriciteitsgroep met 230V stekker (niet meegeleverd)

Adviesprijs incl. BTW € 809,-

T36FB40X0
SmartInductie

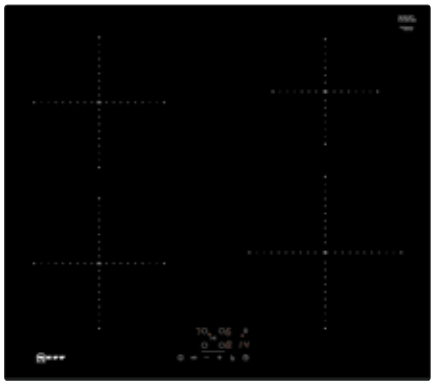

<60> 56

- 60 cm breed
- TouchControl bediening
- Randloos

Kookzones:
- 4 Inductiezones
- PowerBoost voor alle inductie zones
- 2-Voudige restwarmte indicatie per kookzone
- Kookzones:
  - Linksvoor: 1 x Ø 180 mm / 1,8 kW (met powerBoost 3,1 kW)
  - Linksachter: 1 x Ø 180 mm / 1,8 kW (met powerBoost 3,1 kW)
  - Rechtsvoor: 1 x Ø 210 mm / 2,2 kW (met powerBoost 3,7 kW)
  - Rechtsachter: 1 x Ø 145 mm / 1,4 kW (met powerBoost 2,2 kW)
- 17 Vermogensstanden
- Timer voor alle kookzones, Kookwekker
- Panherkenning - automatische aanpassing van de kookzone aan de pan

Bediening:
- Digitaal display
- ReStart functie
- QuickStart functie

Veiligheid:
- Kinderbeveiliging
- Veiligheidsuitschakeling

Technische data:
- Inbouwmaten (bxdxh): 560 mm x 490-500 mm x 51 mm
- Aansluitwaarde: 3,68 kW
  Voor aansluiting op 1 electriciteitsgroep met 230V stekker (niet meegeleverd)

Adviesprijs incl. BTW € 809,-

Voor toebehoren zie pag. 97

KERAMISCHE KOOKPLATEN

T18BD36N0

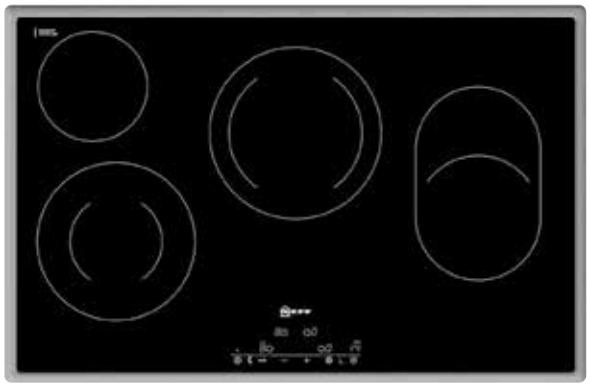

<80>

- 80 cm breed
- TouchControl bediening
- Roestvrijstalen rand

Kookzones:
- 4 Keramische zones
- 2 Twee-rings kookzones
- 1 Braadzone
- 2-Voudige restwarmte indicatie per kookzone
- Warmhoudfunctie voor alle kookzones
- Kookzones:
  - 1 x Ø 120 mm, 210 mm, 2,2 kW, 0,75 kW
  - 1 x Ø 145 mm, 1,2 kW
  - 1 x Ø 180 mm, 230 mm, 2,4 kW, 1,5 kW
  - 1 x Ø 265 mm, 170 mm, 2,6 kW, 1,8 kW
- Kookwekker

Bediening:
- Hoofdschakeling met stop-functie
- Schoonmaakvergrendeling
- Sensortoets

Veiligheid:
- Veiligheidsuitschakeling
- Kinderbeveiliging

Technische data:
- Inbouwmaten (bxdxh): 780 x 500 x 48 mm
- Aansluitwaarde: 7,4 kW

Adviesprijs incl. BTW € 1.059,-

T16BD56N0

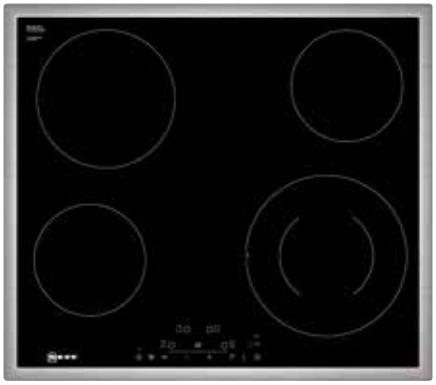

<60>

- 60 cm breed
- TouchControl bediening
- Roestvrijstalen rand

Kookzones:
- 4 Keramische zones
- 1 Variabele kookzone
- 2-Voudige restwarmte indicatie per kookzone
- Warmhoudfunctie voor alle kookzones
- Kookzones:
  - 1x Ø 145 mm, 1,2 kW
  - 1x Ø 180 mm, 2 kW
  - 1x Ø 145 mm, 1,2 kW
  - 1x Ø 210 mm, 120 mm, 2,1 kW, 0,8 kW
  (max. Powerstand 2,6 kW)
- PowerBoost
- Kookwekker

Bediening:
- Hoofdschakeling met stop-functie
- Schoonmaakvergrendeling
- Sensortoets

Veiligheid:
- Veiligheidsuitschakeling
- Kinderbeveiliging

Technische data:
- Inbouwmaten (bxdxh): 560 x 490-500 x 48 mm
- Aansluitwaarde: 7,4 kW

Adviesprijs incl. BTW € 639,-

KOOKPLATEN - TOEBEHOREN

TEPPANYAKI

1.

TEPPANYAKI VOOR FLEXINDUCTIE KOOKPLATEN
Teppanyaki groot:
Bestelnummer: Z9417X2
Adviesprijs incl. BTW: € 232,95

GRILLPLAAT

2.

GRILLPLAAT VOOR FLEXINDUCTIE KOOKPLATEN
Bestelnummer: Z9416X2
Adviesprijs incl. BTW: € 198,95

BRAADSLEDE

3.

BRAADSLEDE VOOR FLEXINDUCTIE KOOKPLATEN
Bestelnummer: Z9410X1
Adviesprijs incl. BTW: € 159,-

STOOMINZET

4.

STOOMINZET VOOR IN DE BRAADSLEDE
Bestelnummer: Z9415X1
Adviesprijs incl. BTW: € 94,95

SUDDERPLAAT

5.

SUDDERPLAAT VOOR ALLE GASBRANDERS
Bestelnummer: Z2480X0
Adviesprijs incl. BTW: € 28,75

DOMINO-INBOUWELEMENTEN

N53TD40N0
Inductie FlexZone

<30> Flex Induction

- Inductie
- **FlexInductie kookplaat**
- Design ombouwraam in roestvrij staal

Kookzones:
- 2 Inductiezones
- PowerBoost voor alle inductie zones
- 2-Voudige restwarmte indicatie per kookzone
- Kookzones:
  1 x 400 mm x 210 mm, 3,3 kW
  (max. Powerstand 3,7 kW)
  Inductie of 2x 200 mm, 2,2 kW
  (max. Powerstand 3,7 kW)
- 1 FlexInductie zone met 2 gebruiksmogelijkheden: 2 inductiezones van elk 200 x 210 mm of 1 grote flexibele inductiezone van 400 x 210 mm
- Kookwekker

Bediening:
- TouchControl met timer bediening
- Sensorknop voor het in- en uitschakelen van de FlexInductie-zone
- Panherkenning (automatische aanpassing van de kookzone aan de pan)
- Te combineren met glaskeramische kookplaten met facet-design

Optionele accesoires:
- Domino montageset Z9914X0 € 82,95 (bij twee of meer domino elementen)

Technische data:
- Inbouwmaten (bxdxh):
  560 x 270 x 51 mm
- Aansluitwaarde: 3,7 kW

Adviesprijs incl. BTW € 1.179,-

N23TA19N0N
Gaswokbrander

<30> FlameSelect 1 9

- Glaskeramisch
- Design ombouwraam roestvrij staal

Kookzones:
- Duo-wokbrander
- Midden: Wokbrander 6 kW

Comfort:
- **FlameSelect®** - altijd een betrouwbare en precieze instelling van de vlam
- Digitale weergave van de kookstanden
- Mat geëmailleerde gietijzeren pannendragers, afneembaar

Bediening:
- Bediening met zwaardknoppen - voor een betere grip en gebruiksgemak
- Geïntegreerde vonkontsteking: te bedienen met de draaiknoppen voor de branders

Veiligheid:
- Thermo-elektrische beveiliging van de gasbranders: geen vlam, geen gas!
- Restwarmte indicator

Optionele accesoires:
- Domino montageset Z9914X0 € 82,95 (bij twee of meer domino elementen)

Technische data:
- Inbouwmaten (bxd):
  270 mm x 490 mm

Adviesprijs incl. BTW € 929,-

N74TD00N0
Teppanyaki

<40>

- Teppanyaki
- TouchControl bediening

Uitrusting:
- Temperatuur instelbaar van 140 - 240°C
- Warmhoudfunctie (70 °C)
- Reinigingsfunctie (40 °C)
- Groot roestvrijstalen grilloppervlak
- Grilloppervlak kan volledig of voor de helft worden ingeschakeld
- 2-Voudige restwarmte indicatie per kookzone
- Afneembaar glaskeramisch deksel
- Schoonmaakvergrendeling
- Kookwekker

Bediening:
- TouchControl met timer
- ReStart functie

Veiligheid:
- Kinderbeveiliging
- Veiligheidsuitschakeling

Optionele accesoires:
- Domino montageset Z9914X0 € 82,95 (bij twee of meer domino elementen)

Technische data:
- Inbouwmaten (bxdxh):
  360 x 490-500 x 90 mm
- Aansluitwaarde: 1,9 kW

Adviesprijs incl. BTW € 1.699,-

Voor toebehoren zie pag. 97

AFZUIGKAPPEN

5 unieke eigenschappen van NEFF	102
Werkbladafzuiging/Diagonaal design	106
Verticaal design	108
Plafondunits	114
Eilandschouwkappen	116
Wandschouwkappen	117
Vlakscherm afzuigkappen	122
Afzuigunits	126
Maatschetsen, extra toebehoren en onderhoudsmiddelen	188

5 GOEDE REDENEN OM VOOR EEN AFZUIGKAP VAN NEFF TE KIEZEN

Gezuiverde lucht – via plafond, kookplaat of wand.

NEFF biedt een brede keuze uit eiland- of wandschouwkappen met een keur aan praktische functies, zodat aan iedere wens kan worden voldaan. En dat met een aantrekkelijk design, de beste energie-efficiëntieklassen en een aangenaam laag geluidsniveau.

1. Op elkaar afgestemd design in alle product-groepen. De afzuigkappen passen perfect bij andere inbouwapparaten van NEFF.

2. CleanAir-recirculatiemodule – zeer stil, energie-efficiënt en eenvoudig in te bouwen. Filtert circa 95% van de geuren uit de lucht en levert een verbeterde geurverwijdering bij een lager geluidsniveau zonder hierbij in te leveren op de prestaties. Onze nieuwe regenereerbare filter gaat bovendien ruim 10 jaar lang mee. Een jaarlijkse vervanging is dan niet meer nodig.

3. Vrijwel alle NEFF afzuigkappen beschikken over Efficient Drive motoren. Dankzij de krachtige ventilator met innovatieve borstelloze BLDC-technologie en de modernste ledtechniek zijn ze niet alleen zeer stil, maar ook zeer energiezuinig.

4. De FlexInductiekookplaat met afzuiging is de ideale oplossing voor wie geen afzuigkap in het zicht wil.

5. Werkbladafzuiging zorgt voor een zeer effectieve en geruisloze afzuiging. Bovendien heb je hierdoor géén afzuigkap meer in het zicht.

DOWNDRAFT AFZUIGING

Een stijlvol afzuigsysteem dat alleen verschijnt wanneer het nodig is. Met één druk op de knop schuift het subtiel uit het werkblad naar boven en na gebruik kun je het weer laten verzinken.

VOOR ELKE KEUKEN EEN PASSENDE AFZUIGKAP

Wie geen afzuigkap in zijn keuken heeft, weet het maar al te goed: nog lang na het koken blijven etensluchtjes hangen. En na verloop van tijd heb je daarnaast ook nog te kampen met een vettige laag op de keukenkastjes. Een afzuigkap van NEFF maakt hier een einde aan. Die zijn in vele variaties beschikbaar, als eilandschouwkap, als vlakscherm-, tussen- of onderbouwafzuigkap, als afzuigunit, verticale afzuiging of inductie met afzuiging. Voor luchtafvoer of recirculatie. Kortom: voor elke keuken de passende oplossing.

LUCHTAFVOER

Bij luchtafvoer wordt de lucht in het metalen vetfilter gefilterd en via een luchtafvoerkanaal naar buiten getransporteerd.

Bij deskundige installatie is er sprake van een extreem laag geluidsniveau tijdens het afzuigen van luchtjes.

RECIRCULATIE

Bij recirculatie wordt de lucht in het metalen vetfilter gefilterd, en de geurdeeltjes opgenomen door het koolfilter. De gereinigde lucht wordt vervolgens weer terug de keuken ingeleid.

De voor recirculatie vereiste filtercomponenten zijn verkrijgbaar in een extra toebehorenset.

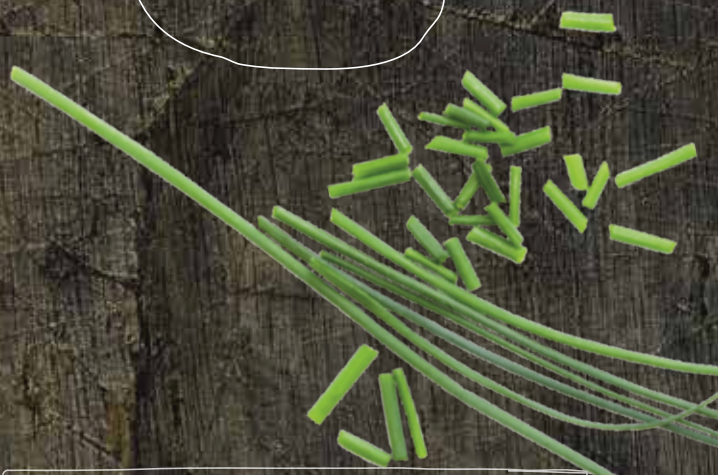

RECIRCULATIE UNIT CLEAN AIR

Dankzij het vergrote filteroppervlak kan de nieuwe recirculatie unit CleanAir tot 95% van de kooklucht neutraliseren, waardoor zeer frisse, zuivere lucht overblijft. Dat is zo'n 25% meer dan conventionele recirculatie-systemen en evenveel als afzuigsystemen met luchtafvoer.

De efficiënte absorptie van vet met CleanAir is eveneens vergelijkbaar met een afzuigsysteem met luchtafvoer.

EFFICIËNT DRIVE MOTOR

De nieuwe Efficiënt Silence Drive motoren in de afzuigkappen van NEFF zijn hun tijd vooruit. Hiermee zijn de afzuigkappen tot wel 80% zuiniger en aanmerkelijk stiller.

TELESCOPISCHE DOWNDRAFT AFZUIGING

Een afzuigsysteem dat alleen verschijnt wanneer je het nodig hebt en verder uit het zicht is. Dat is precies wat mogelijk is met de D95DAP8N0.

Met één druk op de knop laat je dit krachtige afzuigsysteem stijlvol uit het werkblad tevoorschijn komen.

DE WERKBLAD-AFZUIGING VAN NEFF

NIEUW

Vrijheid betekent voor iedereen iets anders. Om onze creativiteit de vrije loop te laten heeft de één een rustige plek nodig, een ander juist weer veel ruimte en weer een ander komt tot de beste ideeën in gezelschap. Daarom zorgt onze tijdloze werkbladafzuiging in meerdere inzichten voor meer vrijheid - van een flexibele keukenplanning, tot meer zicht in de open keuken.

MEER VRIJHEID IN DE KEUKEN

Onze tijdloze werkbladafzuiging is zowel met domino kookplaten, als met een 60 of 80 cm kookplaat flexibel te combineren.

JE EIGEN CREATIEVE RUIMTE

Een keuken met volop ruimte voor zelfontplooiing.

Een keuken is een echte inspriatiebron, van het langzaam garen van lam tot de aroma´s die vrijkomen van de rode wijn tijdens het flamberen. Genoeg prikkels die je op nieuwe ideeën kunnen brengen. Onze nieuwe decoratieve afzuigkap staat je daarbij niet in de weg: geruisloos reinigt het de lucht op de achtergrond, de boekenplank kan worden gebruikt voor de kookboeken terwijl je het schrijfbare magnetische bord kunt gebruiken voor eigen inspiratie.

Voor nog meer power trek je de decoratieve afzuigkap met één beweging naar je toe.

IN VERSCHILLENDE KLEUREN

DOWNDRAFT

D95DAP8N0
Downdraft

Energieklasse A | 90 | Luchtafvoer | Recirculatie | Soft Light | LED-Verlichting

- Downdraft te installeren in werkblad
- Zwart met Roestvrij staal
- Geschikt voor luchtafvoer en recirculatie

Prestatie:
- Efficient Drive motor
- 90 cm Downdraft
- Hoogte downdraft 300 mm
- Afzuigcapaciteit volgens DIN/EN 61591: normaalstand 530 m³/u; **intensiefstand 750 m³/u**
- Geluidsdruk/-niveau volgens EN 60704-3 en EN 60704-2-13 bij luchtafvoer: Max. normaalstand: 48 dB(A) / 62 dB (re 1 pW) Intensiefstand: 53 dB(A) / 67 dB (re 1 pW)

Uitrusting:
- **Randafzuiging**
- Metalen vetfilters, uitwasbaar
- TouchControl voor vermogen en verlichting
- 3 standen + 2 intensiefstanden
- Intensiefstand met automatische terugschakeling na 5 of 10 minuten
- Automatische nalooptijd 10 minuten
- Verlichting:1 x 7 W LED verlichting

Energiewaarden*:
- Energieklasse volgens EU-norm nr. 65/2014: A(op een schaal van A++ t/m E)
- Gemiddelde energieverbruik: 53.5 kWh/jaar
- Energieklasse verlichting: A
- Energieklasse vetfilter: D
- Max. geluidsniveau op normaalstand: 62 dB

Technische data:
- Voor recirculatie werking is een startset (Z92IDP9X0) benodigd
- Gebruik met gaskookplaat alleen mogelijk in combinatie met luchtafvoerwerking, max. vermogen gaskookplaat 13,4 kW
- Motor kan maximaal 3 meter van de downdraft worden geplaatst. Daarvoor is nodig (Z92IDM9X0) Installatieset voor motor op afstand.
- Inbouwmaten (hxbxd): 735 - 1035 x 844 x 103,6
- Aansluitwaarde: 317 W

Adviesprijs incl. BTW € 2.729,-

WERKBLADAFZUIGING

I91VT44N0
Werkbladafzuiging

Energieklasse A+ | Efficiënt MET NEFF | Efficient Drive | 11 | Luchtafvoer | Recirculatie

- Voor inbouw in een werkblad
- Roestvrij staal
- Geschikt voor luchtafvoer en recirculatie

Prestatie:
- Afzuigcapaciteit volgens DIN/EN 61591: normaalstand 540 m³/u; **intensiefstand 600 m³/u**
- Geluidsdruk/-niveau volgens EN 60704-3 en EN 60704-2-13 bij luchtafvoer:
- Max. normaalstand: 53 dB(A) / 67 dB (re 1 pW) Intensiefstand: 56 dB(A) / 70 dB (re 1 pW)
- Efficiënte koolborstelloze Efficient Drive technologie

Uitrusting:
- Elektronische bediening via TouchControl met digitaal display
- Metalen vetfilters, uitwasbaar
- 3 standen + intensiefstand
- Intensiefstand met automatische terugschakeling
- Automatische nalooptijd van 15 min

Er is een tussenschot benodigd wanneer gekozen wordt voor de domino gaskookplaat N23TA29N0N:
Z52VA10X0 adviesprijs incl. BTW € 69,-

Energiewaarden*:
- Energieklasse: A+
- Gemiddelde energieverbruik: 37,4 kWh/jaar
- Energieklasse ventilator: A
- Energieklasse vetfilter: C
- Max. geluidsniveau op normaalstand: 67 dB

Technische data:
- Inbouwmaten (hxbxd): min. 900-1050 mm x 546 mm x 570 mm-720 mm
- Afmetingen luchtafvoer (hxbxd): 900 -1050 x 110 x 546 mm
- Afmetingen recirculatie (hxbxd): 900 -1050 x 110 x 546 mm
- Voor recirculatie is een koolfilter startset (Z5290X0) nodig.
- Aansluitwaarde: 145 W

Adviesprijs incl. BTW € 2.309,-

DIAGONAAL DESIGN

D96IMW1N0
Home connect

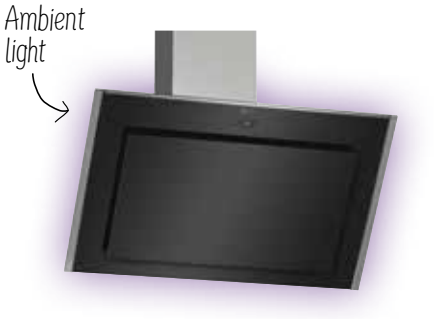

Energieklasse A+ | Efficiënt MET NEFF | Efficient Drive | 90 | Luchtafvoer | Hood Control | Automatic Air Sensor | Geluidsreductie

- Geschikt voor luchtafvoer en recirculatie
- Roestvrij staal met zwart glas
- Bij recirculatie werking ook zonder schacht mogelijk

Prestatie:
- Afzuigcapaciteit volgens DIN/EN 61591: normaalstand 490 m³/u; **intensiefstand 840 m³/u**
- Geluidsdruk/-niveau volgens EN 60704-3 en EN 60704-2-13 bij luchtafvoer: Max. normaalstand: 40 dB(A) / 54 dB (re 1 pW)

Uitrusting:
- Diagonaal design
- Randafzuiging
- Metalen vetfilters, uitwasbaar
- TouchControl (3 standen + 2 intensiefstanden)
- Intensiefstand met automatische terugschakeling na 6 minuten
- Automatische nalooptijd 10 minuten
- Silencefunctie: geluidsreductie op ieder vermogen
- 2 x 3 W LED-verlichting
- Softlight en dimfunctie voor de verlichting met traploze instelling van de lichtsterkte
- EASY-wandbevestiging
- **AmbientLight** - kies de verlichting die bij je past, 31 verschillende kleuren LED-verlichting beschikbaar
- **HoodControl**: bedien de afzuigkap vanaf de kookplaat (T59TF6RN0, T68TF6RN0, T68TS6RN0 of T58TS2RN0)
- Volautomatische afzuigkap
- **AutomaticAirSensor** - Afzuigcapaciteit wordt automatisch aangepast aan de hoeveelheid geur en wasem.

Energiewaarden*:
- Energieklasse: A+
- Gemiddelde energieverbruik: 28 kWh/jaar
- Energieklasse ventilator: A
- Energieklasse verlichting: A
- Energieklasse vetfilter: C
- Max. geluidsniveau op normaalstand: 54 dB

Technische data:
- Voor recirculatiewerking is een startset (Z51AIU0X0) of CleanAir unit (accessoire) benodigd
- Speciale schachtverlengingen zijn mogelijk
- Afmetingen luchtafvoer (hxbxd): 930-1200 x 895 x 502 mm
- Afmetingen recirculatie met schacht (hxbxd): 990-1260 x 895 x 502 mm
- Aansluitwaarde: 170 W

Adviesprijs incl. BTW € 2.249,-

* Volgens de EU-norm nr. 65/2014

DIAGONAAL DESIGN

D95IMW1N0

Energieklasse A+ | Efficiënt MET NEFF | Efficient Drive | <90> | Luchtafvoer | Recirculatie | Geluidsreductie

- Geschikt voor luchtafvoer en recirculatie
- Roestvrij staal met zwart glas
- Bij recirculatie werking ook zonder schacht mogelijk

Prestatie:
- Dubbelzijdig zuigende ventilator
- Afzuigcapaciteit volgens DIN/EN 61591: normaalstand 460 m³/u; **intensiefstand 730 m³/u**
- Geluidsdruk/-niveau volgens EN 60704-3 en EN 60704-2-13 bij luchtafvoer: Max. normaalstand: 40 dB(A) / 54 dB (re 1 pW) Intensiefstand: 50 dB(A) / 64 dB (re 1 pW)
- Efficient Drive motor

Uitrusting:
- Diagonaal design
- Randafzuiging
- Metalen vetfilters, uitwasbaar
- TouchControl (3 standen + 2 intensiefstanden)
- Intensiefstand met automatische terugschakeling na 6 minuten
- Automatische nalooptijd 10 minuten
- Verlichting: 2 x 1,5 W LED
- Softlight en dimfunctie voor de verlichting met traploze instelling van de lichtsterkte
- EASY-wandbevestiging

Energiewaarden*:
- Energieklasse: A+
- Gemiddelde energieverbruik: 26,3 kWh/jaar
- Energieklasse ventilator: A
- Energieklasse verlichting: A
- Energieklasse vetfilter: B
- Max. geluidsniveau op normaalstand: 54 dB

Technische data:
- Voor recirculatiewerking is een startset (Z51AIU0X0) of CleanAir unit (accessoire) benodigd
- Speciale schachtverlengingen zijn mogelijk
- Afmetingen luchtafvoer (hxbxd): 930-1200 x 895 x 502 mm
- Afmetingen recirculatie met schacht (hxbxd): 990-1260 x 895 x 502 mm
- Aansluitwaarde: 147 W

Adviesprijs incl. BTW € 1.799,-

D95IHM1S0 •

Energieklasse A | <90> | Luchtafvoer | Recirculatie

- Geschikt voor luchtafvoer en recirculatie
- Roestvrij staal met zwart glas
- Bij recirculatie werking ook zonder schacht mogelijk

Prestatie:
- Dubbelzijdig zuigende ventilator
- Afzuigcapaciteit volgens DIN/EN 61591: normaalstand 420 m³/u; **intensiefstand 680 m³/u**
- Geluidsdruk/-niveau volgens EN 60704-3 en EN 60704-2-13 bij luchtafvoer: Max. normaalstand: 43 dB(A) / 57 dB (re 1 pW) Intensiefstand: 52 dB(A) / 66 dB (re 1 pW)

Uitrusting:
- Diagonaal design
- Randafzuiging
- Metalen vetfilters, uitwasbaar
- TouchControl (3 standen + intensiefstand)
- Intensiefstand met automatische terugschakeling na 6 minuten
- Verlichting: 2 x 1,5 W LED
- EASY-wandbevestiging

Energiewaarden*:
- Energieklasse: A
- Gemiddelde energieverbruik: 52,8 kWh/jaar
- Energieklasse ventilator: A
- Energieklasse verlichting: A
- Energieklasse vetfilter: C
- Max. geluidsniveau op normaalstand: 57 dB

Technische data:
- Voor recirculatiewerking is een startset (Z51AIU0X0) of CleanAir unit (accessoire) benodigd
- Speciale schachtverlengingen zijn mogelijk
- Afmetingen luchtafvoer (hxbxd): 928-1198 x 890 x 499 mm
- Afmetingen recirculatie met schacht (hxbxd): 988-1258 x 890 x 499 mm
- Aansluitwaarde: 263 W

Adviesprijs incl. BTW € 1.399,-

D85IBE1S0

Energieklasse A | <80> | Luchtafvoer | Recirculatie

- Geschikt voor luchtafvoer en recirculatie
- Roestvrij staal met zwart glas
- Bij recirculatie werking ook zonder schacht mogelijk

Prestatie:
- Dubbelzijdig zuigende ventilator
- Afzuigcapaciteit volgens DIN/EN 61591: normaalstand 400 m³/u; **intensiefstand 670 m³/u**
- Geluidsdruk/-niveau volgens EN 60704-3 en EN 60704-2-13 bij luchtafvoer: Max. normaalstand: 44 dB(A) / 58 dB (re 1pW) Intensiefstand: 53 dB(A) / 67 dB (re 1 pW)

Uitrusting:
- Randafzuiging
- Metalen vetfilters, uitwasbaar
- Tiptoetsen voor 3 standen + intensiefstand
- Intensiefstand met automatische terugschakeling na 6 minuten
- 2 x 1,5 W LED verlichting
- EASY-wandbevestiging

Energiewaarden*:
- Energieklasse volgens EU-norm nr. 65/2014: A (op een schaal van A++ t/m E)
- Gemiddelde energieverbruik: 49.2 kWh/ jaar
- Energieklasse ventilator: A
- Energieklasse verlichting: A
- Energieklasse vetfilter: D
- Max. geluidsniveau op normaalstand: 58 dB

Technische data:
- Voor recirculatiewerking is een startset (Z51AIU0X0) of CleanAir unit (accessoire)benodigd
- Aansluitwaarde: 263 W
- Afmetingen luchtafvoer (hxbxd): 898-1168 x 790 x 467 mm
- Afmetingen recirculatie met scha(hxbxd): 958-1228 x 790 x 467 mm
- Afmetingen recirculatie zonder schacht (hxbxd): 412 mm x 790 x 467 mm

Adviesprijs incl. BTW € 1.279,-

* Volgens de EU-norm nr. 65/2014

VERTICAAL DESIGN

D95FRW1S0
Libro design

Home connect

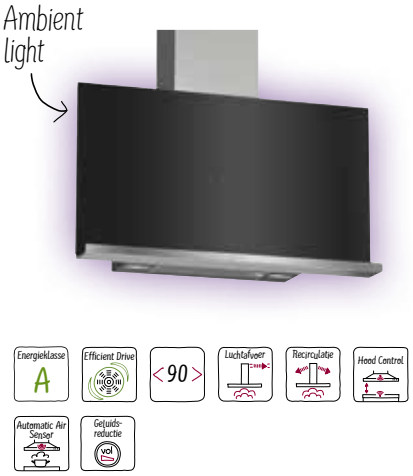

- Geschikt voor luchtafvoer en recirculatie
- Roestvrij staal met zwart glas
- Bij recirculatie werking ook zonder schacht mogelijk

Prestatie:
- Afzuigcapaciteit volgens DIN/EN 61591: normaalstand 420 m³/u; **intensiefstand 730 m³/u**
- Geluidsdruk/-niveau volgens EN 60704-3 en EN 60704-2-13 bij luchtafvoer: Max. normaalstand: 43 dB(A) / 57 dB (re 1 pW)

Uitrusting:
- Verticaal design
- Randafzuiging
- Metalen vetfilters, uitwasbaar
- TouchControl (3 standen + 2 intensiefstanden)
- Intensiefstand met automatische terugschakeling na 6 minuten
- Automatische nalooptijd 10 minuten
- Silencefunctie: geluidsreductie op ieder vermogen
- Softlight en dimfunctie voor de verlichting met traploze instelling van de lichtsterkte
- EASY-wandbevestiging
- **AmbientLight** - kies de verlichting die bij je past, 31 verschillende kleuren LED-verlichting beschikbaar
- **HoodControl**: bedien de afzuigkap vanaf de kookplaat (T59TF6RN0, T68TF6RN0, T68TS6RN0 of T58TS2RN0)
- **AutomaticAirSensor** - Afzuigcapaciteit wordt automatisch aangepast aan de hoeveelheid geur en wasem.
- **Magnetisch, schrijfbaar, plank voor kookboek of tablet**

Energiewaarden*:
- Energieklasse: A
- Gemiddelde energieverbruik: 37,2 kWh/jaar
- Energieklasse ventilator: A
- Energieklasse verlichting: A
- Energieklasse vetfilter: B
- Max. geluidsniveau op normaalstand: 57 dB

Technische data:
- Voor recirculatiewerking is een startset (Z51AFU0X0) of CleanAir unit (accessoire) benodigd
- Speciale schachtverlengingen zijn mogelijk
- Afmetingen luchtafvoer (hxbxd): 981-1251 x 890 x 352 mm
- Afmetingen recirculatie met schacht (hxbxd): 1041-1311 x 890 x 352 mm
- Aansluitwaarde: 150 W

Adviesprijs incl. BTW € 2.499,-

D95FMW1N0

Home connect

- Geschikt voor luchtafvoer en recirculatie
- Roestvrij staal met zwart glas
- Bij recirculatie werking ook zonder schacht mogelijk

Prestatie:
- Afzuigcapaciteit volgens DIN/EN 61591: normaalstand 410 m³/u; **intensiefstand 710 m³/u**
- Geluidsdruk/-niveau volgens EN 60704-3 en EN 60704-2-13 bij luchtafvoer: Max. normaalstand: 44 dB(A) / 57 dB (re 1 pW)

Uitrusting:
- Verticaal design
- Randafzuiging
- Metalen vetfilters, uitwasbaar
- TouchControl (3 standen + 2 intensiefstanden)
- Intensiefstand met automatische terugschakeling na 6 minuten
- Automatische nalooptijd 10 minuten
- Silencefunctie: geluidsreductie op ieder vermogen
- Verlichting: 2 x 1,5 W LED
- Softlight en dimfunctie voor de verlichting met traploze instelling van de lichtsterkte
- EASY-wandbevestiging
- **AmbientLight** - kies de verlichting die bij je past, 31 verschillende kleuren LED-verlichting beschikbaar
- **HoodControl:** bedien de afzuigkap vanaf de kookplaat (T59TF6RN0, T68TF6RN0, T68TS6RN0 of T58TS2RN0)
- **AutomaticAirSensor -** Afzuigcapaciteit wordt automatisch aangepast aan de hoeveelheid geur en wasem.

Energiewaarden*:
- Energieklasse: A
- Gemiddelde energieverbruik: 38,4 kWh/jaar
- Energieklasse ventilator: A
- Energieklasse verlichting: A
- Energieklasse vetfilter: B
- Max. geluidsniveau op normaalstand: 57 dB

Technische data:
- Voor recirculatiewerking is een startset (Z51AFU0X0) of CleanAir unit (accessoire) benodigd
- Speciale schachtverlengingen zijn mogelijk
- Afmetingen luchtafvoer (hxbxd): 969-1239 x 895 x 225 mm
- Afmetingen recirculatie met schacht (hxbxd): 1029-1299 x 895 x 225 mm
- Aansluitwaarde: 147 W

Adviesprijs incl. BTW € 2.329,-

Niet geschikt voor plaatsing boven een gaskookplaat

* Volgens de EU-norm nr. 65/2014

VERTICAAL DESIGN

D95FRM1S0, D95FRM1G0, D95FRM1H0
Libro design

- Geschikt voor luchtafvoer en recirculatie
- Zwart/Groen/Oranje
- Bij recirculatie werking ook zonder schacht mogelijk

Prestatie:
- Afzuigcapaciteit volgens DIN/EN 61591: normaalstand 420 m³/u; **intensiefstand 730 m³/u**
- Geluidsdruk/-niveau volgens EN 60704-3 en EN 60704-2-13 bij luchtafvoer: Max. normaalstand: 42 dB(A) / 56 dB (re 1 pW)

Uitrusting:
- Verticaal design
- Randafzuiging
- Metalen vetfilters, uitwasbaar
- TouchControl (3 standen + intensiefstand)
- Intensiefstand met automatische terugschakeling na 6 minuten
- Verlichting: 2 x 1,5 W LED
- EASY-wandbevestiging
- **Magnetisch, schrijfbaar, plank voor kookboek of tablet**

Energiewaarden*:
- Energieklasse: A
- Gemiddelde energieverbruik: 38 kWh/jaar
- Energieklasse ventilator: A
- Energieklasse verlichting: A
- Energieklasse vetfilter: B
- Max. geluidsniveau op normaalstand: 56 dB

Technische data:
- Voor recirculatiewerking is een startset (Z51AFU0X0) of CleanAir unit (accessoire) benodigd
- Speciale schachtverlengingen zijn mogelijk
- Afmetingen luchtafvoer (hxbxd): 981-1251 x 890 x 352 mm
- Afmetingen recirculatie met schacht (hxbxd): 1041-1311 x 890 x 352 mm
- Aansluitwaarde: 143 W

Adviesprijs incl. BTW € 1.919,-

D95FHP1S0

- Geschikt voor luchtafvoer en recirculatie
- Roestvrij staal met zwart glas
- Bij recirculatie werking ook zonder schacht mogelijk

Prestatie:
- Afzuigcapaciteit volgens DIN/EN 61591: normaalstand 410 m³/u; **intensiefstand 710 m³/u**
- Geluidsdruk/-niveau volgens EN 60704-3 en EN 60704-2-13 bij luchtafvoer: Max. normaalstand: 44 dB(A) / 57 dB (re 1 pW)

Uitrusting:
- Verticaal design
- Randafzuiging
- Metalen vetfilters, uitwasbaar
- TouchControl (3 standen + 2 intensiefstanden)
- Intensiefstand met automatische terugschakeling na 6 minuten
- Automatische nalooptijd 10 minuten
- Silencefunctie: geluidsreductie op ieder vermogen
- Verlichting: 2 x 1,5 W LED
- Softlight en dimfunctie voor de verlichting met traploze instelling van de lichtsterkte
- EASY-wandbevestiging

Energiewaarden*:
- Energieklasse: A
- Gemiddelde energieverbruik: 38,4 kWh/jaar
- Energieklasse ventilator: A
- Energieklasse verlichting: A
- Energieklasse vetfilter: B
- Max. geluidsniveau op normaalstand: 57 dB

Technische data:
- Voor recirculatiewerking is een startset (Z51AFU0X0) of CleanAir unit (accessoire) benodigd
- Speciale schachtverlengingen zijn mogelijk
- Afmetingen luchtafvoer (hxbxd): 969-1239 x 890 x 222 mm
- Afmetingen recirculatie met schacht (hxbxd): 1029-1299 x 890 x 222 mm
- Aansluitwaarde: 143 W

Adviesprijs incl. BTW € 1.749,-

Niet geschikt voor plaatsing boven een gaskookplaat

* Volgens de EU-norm nr. 65/2014

PLAFONDUNITS - OPBOUW

I92CN48W0
I90CN48W0

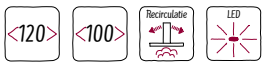

- Opbouw
- Alleen geschikt voor recirculatie

Prestatie:
- Afzuigcapaciteit in recirculatiestand: Max. normaalstand: 780 m³/h **Intensiefstand: 850 m³/h**
- Geluidsdruk/-niveau bij recirculatie:
- max. normaalstand: 70 dB(A) re 1 pW (56 dB(A) re 20 µPa geluidsdruk) Intensiefstand: 72 dB(A) re 1 pW (58 dB(A) re 20 µPa geluidsdruk)
- 2 high-performance motoren

Uitrusting:
- **Randafzuiging**
- Metalen vetfilters, uitwasbaar
- Elektronische verzadigingsindicatie voor vetfilter(s) en koolstoffilter
- Filterafdekking met glazen paneel
- Tiptoetsen met LED indicatie
- Glazen paneel wit glas
- Elektronische besturing met afstandsbediening
- Draadloze afstandsbediening
- Intensiefstand met automatische terugschakeling
- Automatische nalooptijd 30 minuten
- Verlichting: 1 x LED glaspaneel

Technische data:
- Afmetingen recirculatie (hxbxd): I92CN48W0: 245 x 1200 x 700 mm I90CN48W0: 245 x 1000 x 700 mm
- Koolstoffilter meegeleverd
- Aansluitwaarde: 192 W

Adviesprijs incl. BTW I92CN48W0: € 4.139,-
Adviesprijs incl. BTW I90CN48W0: € 3.929,-

I90CL46N0

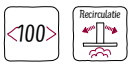

- Roestvrij staal / glasafdekking
- Alleen geschikt voor recirculatie
- Opbouw

Prestatie:
- Afzuigcapaciteit in recirculatiestand: Max. normaalstand: 780 m³/h **intensiefstand: 850 m³/h**
- Geluidsdruk/-niveau bij recirculatie: max. normaalstand: 70 dB(A) re 1 pW (56 dB(A) re 20 µPa geluidsdruk) Intensiefstand: 72 dB(A) re 1 pW (58 dB(A) re 20 µPa geluidsdruk)
- 2 high-performance motoren

Uitrusting:
- **Randafzuiging**
- Metalen vetfilters, uitwasbaar
- Elektronische verzadigingsindicatie voor vetfilter(s) en koolstoffilter
- Roestvrijstalen filterafdekking
- Tiptoetsen met LED indicatie
- Elektronische besturing met afstandsbediening
- Draadloze afstandsbediening
- Intensiefstand met automatische terugschakeling
- Automatische nalooptijd 30 minuten
- Verlichting: 2 x LED laag vermogen
- Dimfunctie voor de verlichting met traploze instelling van de lichtsterkte

Technische data:
- Koolstoffilter meegeleverd
- Afmetingen recirculatie (hxbxd): 245 x 1000 x 700 mm
- Aansluitwaarde: 192 W

Adviesprijs incl. BTW € 2.829,-

PLAFONDUNITS

I97CQS9S5

NIEUW

- Roestvrij staal / glasafdekking
- Geschikt voor luchtafvoer en recirculatie

Prestatie:
- Dubbelzijdig zuigende ventilator
- Afzuigcapaciteit volgens DIN/EN 61591: normaalstand 450 m³/u; **intensiefstand 900 m³/u**
- Geluidsdruk/-niveau volgens EN 60704-3 en EN 60704-2-13 bij luchtafvoer: Max. normaalstand: 44 dB(A) / 56 dB (re 1 pW) Intensiefstand: 58 dB(A) / 70 dB (re 1 pW)
- Efficiënte koolborstelloze Efficient Drive technologie

Uitrusting:
- **Randafzuiging**
- Roestvrijstaal met zwart glas
- Elektronische besturing met afstandsbediening
- 3 standen + 2 intensiefstanden
- Intensiefstand met automatische terugschakeling
- Draaibare motor, luchtuitgang mogelijk in alle vier de richtingen
- Metalen vetfilters, geschikt voor de vaatwasser
- 1 x 17.9 W LED paneel
- Dimfunctie voor de verlichting met traploze instelling van de lichtsterkte
- Instelbare kleurtemperatuur (2.700 K - 5.000 K) voor aanpassing aan kamerverlichting via Home Connect beschikbaar
- AutomaticAir sensor - past automatisch het afzuigvermogen aan
- HoodControl: bedien de afzuigkap vanaf de kookplaat
- Volautomatische afzuigkap

Energiewaarden*:
- Energieklasse: A
- Gemiddelde energieverbruik: 43.1 kWh/jaar
- Energieklasse ventilator: A
- Energieklasse verlichting: B
- Energieklasse vetfilter: B
- Max. geluidsniveau op normaalstand: 56 dB

Technische data:
- Geschikt voor luchtafvoer en recirculatie
- Voor recirculatie werking is een CleanAir unit (Z52JCC0N0) benodigd.
- Afmetingen luchtafvoer bxd: 900 x 500 mm
- Inbouwmaten (hxbxd): 299 x 888 x 487 mm
- Aansluitwaarde: 250 W

Adviesprijs incl. BTW € 3.609,-

* Volgens de EU-norm nr. 65/2014

PLAFONDUNITS

I25CBS8W0

NIEUW Home connect

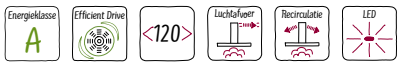

- Roestvrij staal / glasafdekking
- Geschikt voor luchtafvoer en recirculatie

Prestatie:
- Dubbelzijdig zuigende ventilator
- Afzuigcapaciteit volgens DIN/EN 61591: normaalstand 450 m³/u; **intensiefstand 760 m³/u**
- Geluidsdruk/-niveau volgens EN 60704-3 en EN 60704-2-13 bij luchtafvoer: Max. normaalstand: 44 dB(A) / 56 dB (re 1 pW) Intensiefstand: 56 dB(A) / 68 dB (re 1 pW)
- Efficiënte koolborstelloze Efficient Drive technologie

Uitrusting:
- **Randafzuiging**
- Elektronische besturing met afstandsbediening
- Infrarood afstandsbediening
- 3 standen + 2 intensiefstanden
- Intensiefstand met automatische terugschakeling
- Automatische nalooptijd 10 minuten
- Draaibare motor, luchtuitgang mogelijk in alle vier de richtingen
- Metalen vetfilters, geschikt voor de vaatwasser
- Elektronische verzadigingsindicatie voor vetfilter(s) en koolstoffilter
- 4 x 11.7 W LED paneel
- Dimfunctie voor de verlichting met traploze instelling van de lichtsterkte
- SoftLight
- AutomaticAir sensor - past automatisch het afzuigvermogen aan
- HoodControl: bedien de afzuigkap vanaf de kookplaat
- Volautomatische afzuigkap

Energiewaarden*:
- Energieklasse: A
- Gemiddelde energieverbruik: 31.8 kWh/jaar
- Energieklasse ventilator: A
- Energieklasse verlichting: A
- Energieklasse vetfilter: E
- Max. geluidsniveau op normaalstand: 56 dB

Technische data:
- Geschikt voor luchtafvoer en recirculatie
- Voor recirculatie werking is een startset of CleanAir unit benodigd
- Afmetingen luchtafvoer bxd: 1200 x 500 mm
- Inbouwmaten (hxbxd): 299 x 1188 x 487 mm
- Aansluitwaarde: 160 W

Adviesprijs incl. BTW € 2.629,-

I95CBS8W0

NIEUW Home connect

- Roestvrij staal / glasafdekking
- Geschikt voor luchtafvoer en recirculatie

Prestatie:
- Dubbelzijdig zuigende ventilator
- Afzuigcapaciteit volgens DIN/EN 61591: normaalstand 450 m³/u; **intensiefstand 760 m³/u**
- Geluidsdruk/-niveau volgens EN 60704-3 en EN 60704-2-13 bij luchtafvoer: Max. normaalstand: 44 dB(A) / 56 dB (re 1 pW) Intensiefstand: 56 dB(A) / 68 dB (re 1 pW)
- Efficiënte koolborstelloze Efficient Drive technologie

Uitrusting:
- **Randafzuiging**
- Elektronische besturing met afstandsbediening
- Infrarood afstandsbediening
- 3 standen + 2 intensiefstanden
- Intensiefstand met automatische terugschakeling
- Automatische nalooptijd 10 minuten
- Draaibare motor, luchtuitgang mogelijk in alle vier de richtingen
- Metalen vetfilters, geschikt voor de vaatwasser
- Elektronische verzadigingsindicatie voor vetfilter(s) en koolstoffilter
- 4 x 11.7 W LED paneel
- Dimfunctie voor de verlichting met traploze instelling van de lichtsterkte
- SoftLight
- AutomaticAir sensor - past automatisch het afzuigvermogen aan
- HoodControl: bedien de afzuigkap vanaf de kookplaat
- Volautomatische afzuigkap

Energiewaarden*:
- Energieklasse: A
- Gemiddelde energieverbruik: 31.8 kWh/jaar
- Energieklasse ventilator: A
- Energieklasse verlichting: A
- Energieklasse vetfilter: E
- Max. geluidsniveau op normaalstand: 56 dB

Technische data:
- Geschikt voor luchtafvoer en recirculatie
- Voor recirculatie werking is een startset of CleanAir unit benodigd
- Afmetingen luchtafvoer bxd: 900 x 500 mm
- Inbouwmaten (hxbxd): 299 x 888 x 487 mm
- Aansluitwaarde: 160 W

Adviesprijs incl. BTW € 2.449,-

I95CAQ6N0

NIEUW Home connect

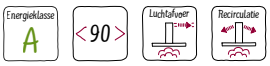

- Roestvrij staal
- Geschikt voor luchtafvoer en recirculatie

Prestatie:
- Dubbelzijdig zuigende ventilator
- Afzuigcapaciteit volgens DIN/EN 61591: normaalstand 450 m³/u; **intensiefstand 760 m³/u**
- Geluidsdruk/-niveau volgens EN 60704-3 en EN 60704-2-13 bij luchtafvoer: Max. normaalstand: 44 dB(A) / 56 dB (re 1 pW) Intensiefstand: 56 dB(A) / 68 dB (re 1 pW)
- Efficiënte koolborstelloze Efficient Drive technologie

Uitrusting:
- **Randafzuiging**
- Elektronische besturing met afstandsbediening
- Infrarood afstandsbediening
- 3 standen + 2 intensiefstanden
- Intensiefstand met automatische terugschakeling
- Automatische nalooptijd 10 minuten
- Draaibare motor, luchtuitgang mogelijk in alle vier de richtingen
- Roestvrijstalen filterafdekking
- Metalen vetfilters, geschikt voor de vaatwasser
- Elektronische verzadigingsindicatie voor vetfilter(s) en koolstoffilter
- 4 x 11.7 W LED paneel
- Dimfunctie voor de verlichting met traploze instelling van de lichtsterkte
- SoftLight
- HoodControl: bedien de afzuigkap vanaf de kookplaat

Energiewaarden*:
- Energieklasse: A
- Gemiddelde energieverbruik: 31.8 kWh/jaar
- Energieklasse ventilator: A
- Energieklasse verlichting: A
- Energieklasse vetfilter: E
- Max. geluidsniveau op normaalstand: 56dB

Technische data:
- Geschikt voor luchtafvoer en recirculatie
- Voor recirculatie werking is een startset of CleanAir unit benodigd
- Afmetingen luchtafvoer bxd: 900 x 500 mm
- Inbouwmaten (hxbxd): 299 x 888 x 487 mm
- Aansluitwaarde: 160 W

Adviesprijs incl. BTW € 2.049,-

* Volgens de EU-norm nr. 65/2014

EILANDSCHOUWKAPPEN 90 CM

I96BMV5N5

NIEUW

Home connect

- Roestvrij staal/zwart
- Geschikt voor luchtafvoer en recirculatie

Prestatie:
- Dubbelzijdig zuigende ventilator
- Afzuigcapaciteit volgens DIN/EN 61591: normaalstand 430 m³/u; **intensiefstand 810 m³/u**
- Geluidsdruk/-niveau volgens EN 60704-3 en EN 60704-2-13 bij luchtafvoer: Max. normaalstand: 42 dB(A) / 54 dB (re 1 pW) **Intensiefstand: 57 dB(A) / 69 dB (re 1 pW)**
- Efficient Drive motor

Uitrusting:
- Box design
- Metalen vetfilters, geschikt voor de vaatwasser
- Elektronische verzadigingsindicatie voor vetfilter(s) en koolstoffilter
- TouchControl bediening
- 3 standen + 2 intensiefstanden
- Intensiefstand met automatische terug-schakeling na 6 minuten
- Automatische nalooptijd 10 minuten
- HoodControl: bedien de afzuigkap vanaf de kookplaat
- Volautomatische afzuigkap
- AutomaticAir sensor - past automatisch het afzuigvermogen aan
- Home Connect: op afstand instellen en bedienen met de Home Connect App
- Dimfunctie voor de verlichting met traploze instelling van de lichtsterkte
- 4 x 3 W LED verlichting
- Elektronische verzadigingsindicatie voor vetfilter(s) en koolstoffilter
- Geperforeerd roestvrijstalen filterafdekking

Energiewaarden*:
- Energieklasse: A
- Gemiddelde energieverbruik: 35.2 kWh/jaar
- Energieklasse ventilator: A
- Energieklasse verlichting: A
- Energieklasse vetfilter: B
- Max. geluidsniveau op normaalstand: 54 dB

Technische data:
- Voor recirculatie werking is een startset of CleanAir unit benodigd
- Afmetingen luchtafvoer (hxbxd): 744-924 x 898 x 600 mm
- Afmetingen recirculatie (hxbxd): 744-1044 x 898 x 600 mm
- Aansluitwaarde: 172 W

Adviesprijs incl. BTW € 2.319,-

I96BMP5N0

NIEUW

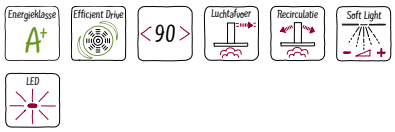

- Roestvrij staal / zwart
- Geschikt voor luchtafvoer en recirculatie

Prestatie:
- Dubbelzijdig zuigende ventilator
- Afzuigcapaciteit volgens DIN/EN 61591: normaalstand 430 m³/u; **intensiefstand 810 m³/u**
- Geluidsdruk/-niveau volgens EN 60704-3 en EN 60704-2-13 bij luchtafvoer: Max. normaalstand: 42 dB(A) / 54 dB (re 1 pW) Intensiefstand: 57 dB(A) / 69 dB (re 1 pW)
- Efficient Drive motor

Uitrusting:
- Box design
- Metalen vetfilters, geschikt voor de vaatwasser
- Elektronische verzadigingsindicatie voor vetfilter(s) en koolstoffilter
- TouchControl bediening
- 3 standen + 2 intensiefstanden
- Automatische nalooptijd 10 minuten
- Dimfunctie voor de verlichting met traploze instelling van de lichtsterkte
- Efficiënte koolborstelloze Efficient Drive technologie
- 4 x 3 W LED verlichting
- Elektronische verzadigingsindicatie voor vetfilter(s) en koolstoffilter
- Geperforeerd roestvrijstalen filterafdekking
- Metalen vetfilters, geschikt voor de vaatwasser

Energiewaarden*:
- Energieklasse: A+
- Gemiddelde energieverbruik: 30.6 kWh/jaar
- Energieklasse ventilator: A
- Energieklasse verlichting: A
- Energieklasse vetfilter: B
- Max. geluidsniveau op normaalstand: 54 dB

Technische data:
- Voor recirculatie werking is een startset of CleanAir unit benodigd
- Afmetingen luchtafvoer (hxbxd): 744-924 x 898 x 600 mm
- Afmetingen recirculatie (hxbxd): 744-1044 x 898 x 600 mm
- **Aansluitwaarde: 256 W**

Adviesprijs incl. BTW € 1.649,-

I95BBE2N0

NIEUW

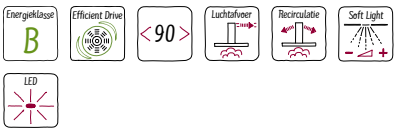

- Roestvrij staal
- Geschikt voor luchtafvoer en recirculatie

Prestatie:
- Dubbelzijdig zuigende ventilator
- Afzuigcapaciteit volgens DIN/EN 61591: normaalstand 430 m³/u; **intensiefstand 720 m³/u**
- Geluidsdruk/-niveau volgens EN 60704-3 en EN 60704-2-13 bij luchtafvoer: Max. normaalstand: 45 dB(A) / 57 dB (re 1 pW) Intensiefstand: 56 dB(A) / 68 dB (re 1 pW)

Uitrusting:
- Box design
- Metalen vetfilters, geschikt voor de vaatwasser
- Tiptoetsen met LED-aanduiding
- 3 standen + intensiefstand
- Intensiefstand met automatische terug-schakeling na 6 minuten
- 4 x 3 W LED verlichting
- Metalen vetfilters, geschikt voor de vaatwasser

Energiewaarden*:
- Energieklasse: B
- Gemiddelde energieverbruik: 66.2 kWh/jaar
- Energieklasse ventilator: A
- Energieklasse verlichting: A
- Energieklasse vetfilter: B
- Max. geluidsniveau op normaalstand: 57 dB

Technische data:
- Voor recirculatie werking is een startset of CleanAir unit benodigd
- Afmetingen luchtafvoer (hxbxd): 744-924 x 898 x 600 mm
- Afmetingen recirculatie (hxbxd): 744-1044 x 898 x 600 mm
- Aansluitwaarde: 166 W

Adviesprijs incl. BTW € 1.329,-

* Volgens de EU-norm nr. 65/2014

WANDSCHOUWKAPPEN 90 CM

D96BMV5N5

NIEUW · Home connect · COLLECTION

Energieklasse A · Efficient Drive · 90 · Luchtafvoer · Recirculatie · Soft Light · LED

- Roestvrij staal / zwart
- Geschikt voor luchtafvoer en recirculatie

Prestatie:
- Dubbelzijdig zuigende ventilator
- Afzuigcapaciteit volgens DIN/EN 61591: normaalstand 420 m³/u; **intensiefstand 790 m³/u**
- Geluidsdruk/-niveau volgens EN 60704-3 en EN 60704-2-13 bij luchtafvoer: Max. normaalstand: 43 dB(A) / 55 dB (re 1 pW) Intensiefstand: 57 dB(A) / 69 dB (re 1 pW)
- Efficient Drive motor

Uitrusting:
- Box design
- Metalen vetfilters, geschikt voor de vaatwasser
- Elektronische verzadigingsindicatie voor vetfilter(s) en koolstoffilter
- TouchControl bediening
- 3 standen + 2 intensiefstanden
- Intensiefstand met automatische terug-schakeling na 6 minuten
- Automatische nalooptijd 10 minuten
- HoodControl: bedien de afzuigkap vanaf de kookplaat
- Volautomatische afzuigkap
- AutomaticAir sensor - past automatisch het afzuigvermogen aan
- Home Connect: op afstand instellen en bedienen met de Home Connect App
- EASY-wandbevestiging
- Dimfunctie voor de verlichting met traploze instelling van de lichtsterkte
- 3 x 3 W LED verlichting
- Geperforeerd roestvrijstalen filterafdekking

Energiewaarden*:
- Energieklasse: A
- Gemiddelde energieverbruik: 32.4 kWh/jaar
- Energieklasse ventilator: A
- Energieklasse verlichting: A
- Energieklasse vetfilter: B
- Max. geluidsniveau op normaalstand: 55 dB

Technische data:
- Voor recirculatie werking is een startset (Z5102X5) of CleanAir unit (Z5276X0) benodigd
- Afmetingen luchtafvoer (hxbxd): 628-954 x 898 x 500 mm
- Afmetingen recirculatie (hxbxd): 628-1064 x 898 x 500 mm
- Aansluitwaarde: 169 W

Adviesprijs incl. BTW € 1.699,-

D96BMU5N0

NIEUW

Energieklasse A+ · Efficient Drive · 90 · Luchtafvoer · Recirculatie · Soft Light · LED

- Roestvrij staal
- Geschikt voor luchtafvoer en recirculatie

Prestatie:
- Dubbelzijdig zuigende ventilator
- Afzuigcapaciteit volgens DIN/EN 61591: normaalstand 420 m³/u; **intensiefstand 790 m³/u**
- Geluidsdruk/-niveau volgens EN 60704-3 en EN 60704-2-13 bij luchtafvoer: Max. normaalstand: 43 dB(A) / 55 dB (re 1 pW) Intensiefstand: 57 dB(A) / 69 dB (re 1 pW)
- Efficient Drive motor

Uitrusting:
- Box design
- Metalen vetfilters, geschikt voor de vaatwasser
- Elektronische verzadigingsindicatie voor vetfilter(s) en koolstoffilter
- TouchControl bediening
- 3 standen + 2 intensiefstanden
- Intensiefstand met automatische terug-schakeling na 6 minuten
- Automatische nalooptijd 10 minuten
- Volautomatische afzuigkap
- AutomaticAir sensor - past automatisch het afzuigvermogen aan
- EASY-wandbevestiging
- Dimfunctie voor de verlichting met traploze instelling van de lichtsterkte
- 3 x 3 W LED verlichting
- Geperforeerd roestvrijstalen filterafdekking

Energiewaarden*:
- Energieklasse: A+
- Gemiddelde energieverbruik: 29.1 kWh/jaar
- Energieklasse ventilator: A
- Energieklasse verlichting: A
- Energieklasse vetfilter: B
- Max. geluidsniveau op normaalstand: 55 dB

Technische data:
- Voor recirculatie werking is een startset of CleanAir unit benodigd
- Afmetingen luchtafvoer (hxbxd): 628-954 x 898 x 500 mm
- Afmetingen recirculatie (hxbxd): 628-1064 x 898 x 500 mm
- Aansluitwaarde: 165 W

Adviesprijs incl. BTW € 1.499,-

D95BMS5N5

NIEUW · COLLECTION

Energieklasse A+ · Efficiënt MET NEFF · Efficient Drive · 90 · Luchtafvoer · Recirculatie · Soft Light · LED

- Roestvrij staal / zwart
- Geschikt voor luchtafvoer en recirculatie

Prestatie:
- Dubbelzijdig zuigende ventilator
- Afzuigcapaciteit volgens DIN/EN 61591: normaalstand 420 m³/u; **intensiefstand 670 m³/u**
- Geluidsdruk/-niveau volgens EN 60704-3 en EN 60704-2-13 bij luchtafvoer: Max. normaalstand: 43 dB(A) / 55 dB (re 1 pW) Intensiefstand: 54 dB(A) / 66 dB (re 1 pW)
- Efficient Drive motor

Uitrusting:
- Box design
- Metalen vetfilters, geschikt voor de vaatwasser
- Elektronische verzadigingsindicatie voor vetfilter(s) en koolstoffilter
- TouchControl bediening
- 3 standen + 2 intensiefstanden
- Intensiefstand met automatische terug-schakeling na 6 minuten
- Automatische nalooptijd 10 minuten
- Volautomatische afzuigkap
- EASY-wandbevestiging
- Automatische nalooptijd 10 minuten
- Dimfunctie voor de verlichting met traploze instelling van de lichtsterkte
- 3 x 3 W LED verlichting
- Lichtintensiteit: 373 lux
- Geperforeerd roestvrijstalen filterafdekking

Energiewaarden*:
- Energieklasse: A+
- Gemiddelde energieverbruik: 29.7 kWh/jaar
- Energieklasse ventilator: A
- Energieklasse verlichting: A
- Energieklasse vetfilter: B
- Max. geluidsniveau op normaalstand: 55 dB

Technische data:
- Voor recirculatie werking is een startset of CleanAir unit benodigd
- Afmetingen luchtafvoer (hxbxd): 628-954 x 898 x 500 mm
- Afmetingen recirculatie (hxbxd): 628-1064 x 898 x 500 mm
- Aansluitwaarde: 145 W

Adviesprijs incl. BTW € 1.239,-

* Volgens de EU-norm nr. 65/2014

WANDSCHOUWKAPPEN 90 CM

D95BCP2N0

NIEUW

Energieklasse A · Efficient Drive · Efficiënt MET NEFF · 90 · Luchtafvoer · Recirculatie · Soft Light · LED

- Roestvrij staal
- Geschikt voor luchtafvoer en recirculatie

Prestatie:
- Dubbelzijdig zuigende ventilator
- Afzuigcapaciteit volgens DIN/EN 61591: normaalstand 430 m³/u; **intensiefstand 690 m³/u**
- Geluidsdruk/-niveau volgens EN 60704-3 en EN 60704-2-13 bij luchtafvoer: Max. normaalstand: 43 dB(A) / 55 dB (re 1 pW) Intensiefstand: 54 dB(A) / 66 dB (re 1 pW)
- Efficient Drive motor

Uitrusting:
- Box design
- Metalen vetfilters, geschikt voor de vaatwasser
- Elektronische verzadigingsindicatie voor vetfilter(s) en koolstoffilter
- TouchControl (3 standen + 2 intensiefstanden)
- Intensiefstand met automatische terug-schakeling na 6 minuten
- Automatische nalooptijd 10 minuten
- 3 x 1,5 W LED verlichting
- Softlight en dimfunctie voor de verlichting met traploze instelling van de lichtsterkte
- EASY-wandbevestiging

Energiewaarden*:
- Energieklasse: A
- Gemiddelde energieverbruik: 30.2 kWh/jaar
- Energieklasse ventilator: A
- Energieklasse verlichting: A
- Energieklasse vetfilter: B
- Max. geluidsniveau op normaalstand: 55 dB

Technische data:
- Voor recirculatie werking is een startset of CleanAir unit benodigd
- Afmetingen luchtafvoer (hxbxd): 628-954 x 898 x 500 mm
- Afmetingen recirculatie (hxbxd): 628-1064 x 898 x 500 mm
- Aansluitwaarde: 145 W

Adviesprijs incl. BTW € 909,-

D95BHM4N0

COLLECTION

90 · Luchtafvoer · Recirculatie · LED

- Roestvrij staal
- Geschikt voor luchtafvoer en recirculatie

Prestatie:
- Dubbelzijdig zuigende ventilator
- Afzuigcapaciteit volgens DIN/EN 61591: normaalstand 450 m³/u; intensiefstand 710 m³/u
- Geluidsdruk/-niveau volgens EN 60704-3 en EN 60704-2-13 bij luchtafvoer: Max. normaalstand: 53 dB(A) / 65 dB (re 1 pW) Intensiefstand: 62 dB(A) / 74 dB (re 1 pW)

Uitrusting:
- Box design
- Metalen vetfilters, uitwasbaar
- Geperforeerd roestvrijstalen filterafdekking
- TouchControl (3 standen + intensiefstand)
- Intensiefstand met automatische terugschakeling na 6 minuten
- 2 x 1,5 W LED verlichting

Energiewaarden*:
- Energieklasse: B
- Gemiddelde energieverbruik: 59.5 kWh/jaar
- Energieklasse ventilator: A
- Energieklasse verlichting: A
- Energieklasse vetfilter: B
- Max. geluidsniveau op normaalstand: 65 dB

Technische data:
- Voor recirculatie werking is een startset (Z51DXU0X0) of CleanAir unit (Z5270X0) benodigd
- Afmetingen luchtafvoer (hxbxd): 635-965 x 900 x 500 mm
- Afmetingen recirculatie (hxbxd): 635-1075 x 900 x 500 mm
- Aansluitwaarde: 255 W

Adviesprijs incl. BTW € 879,-

D94QBE1N0

Energieklasse A · 90 · Luchtafvoer · Recirculatie · LED

- Roestvrij staal
- Geschikt voor luchtafvoer en recirculatie

Prestatie:
- Dubbelzijdig zuigende ventilator
- Afzuigcapaciteit volgens DIN/EN 61591: normaalstand 380 m³/u; intensiefstand 610 m³/u
- Geluidsdruk/-niveau volgens EN 60704-3 en EN 60704-2-13 bij luchtafvoer: Max. normaalstand: 49 dB(A) / 61 dB (re 1 pW) Intensiefstand: 58 dB(A) / 70 dB (re 1 pW)

Uitrusting:
- Piramide-design
- Metalen vetfilters, uitwasbaar
- Tiptoetsen (3 standen + intensiefstand)
- 2 x 1,5 W LED verlichting

Energiewaarden*:
- Energieklasse: A
- Gemiddelde energieverbruik: 39.9 kWh/jaar
- Energieklasse ventilator: A
- Energieklasse verlichting: A
- Energieklasse vetfilter: C
- Max. geluidsniveau op normaalstand: 61 dB

Technische data:
- Voor recirculatie werking een startset (Z51DXU0X0) of CleanAir unit (Z5270X0) benodigd
- Afmetingen luchtafvoer (hxbxd): 676-1006 x 900 x 500 mm
- Afmetingen recirculatie (hxbxd): 635-1075 x 900 x 500 mm
- Aansluitwaarde: 220 W

Adviesprijs incl. BTW € 779,-

* Volgens de EU-norm nr. 65/2014

WANDSCHOUWKAPPEN 90 CM

D94BBE1N0

- Roestvrij staal
- Geschikt voor luchtafvoer en recirculatie

Prestatie:
- Dubbelzijdig zuigende ventilator
- Afzuigcapaciteit volgens DIN/EN61591: normaalstand 360 m³/h, intensiefstand 580 m³/h
- Geluidsdruk/-niveau volgens EN 60704-3 en EN 60704-2-13 bij luchtafvoer: Max. normaalstand: 48 dB(A) / 60 dB (re 1 pW) Intensiefstand: 58 dB(A) / 70 dB (re 1 pW)

Uitrusting:
- Box design
- Metalen vetfilters, uitwasbaar
- Tiptoetsen (3 standen + intensiefstand)
- 2 x 1,5 W LED verlichting

Energiewaarden*:
- Energieklasse: A
- Gemiddelde energieverbruik: 43.9 kWh/jaar
- Energieklasse ventilator: A
- Energieklasse verlichting: A
- Energieklasse vetfilter: D
- Max. geluidsniveau op normaalstand: 60 dB

Technische data:
- Voor recirculatie werking een startset (Z51DXU0X0) of CleanAir unit (Z5270X0) benodigd
- Afmetingen luchtafvoer (hxbxd): 635-965 x 900 x 500 mm
- Afmetingen recirculatie (hxbxd): 676-1116 x 900 x 500 mm
- Aansluitwaarde: 220 W

Adviesprijs incl. BTW € 749,-

D92BBC0N0 •

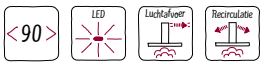

- Roestvrij staal
- Geschikt voor luchtafvoer en recirculatie

Prestatie:
- Dubbelzijdig zuigende ventilator
- Afzuigcapaciteit volgens DIN/EN 61591: 330 m³/u bij luchtafvoer
- Geluidsdruk/-niveau volgens EN 60704-3 en EN 60704-2-13 bij luchtafvoer: Max. normaalstand: 52 dB(A) / 64 dB (re 1 pW)

Uitrusting:
- Box design
- Metalen vetfilters, uitwasbaar
- Druktoetsen (3 standen)
- 2 x 1,5 W LED verlichting

Energiewaarden*:
- Energieklasse: D
- Gemiddelde energieverbruik: 53.4 kWh/jaar
- Energieklasse ventilator: E
- Energieklasse verlichting: A
- Energieklasse vetfilter: D
- Max. geluidsniveau op normaalstand: 64 dB

Technische data:
- Voor recirculatie werking is een startset (Z51DXU0X0) of CleanAir unit (Z5270X0) benodigd
- Afmetingen luchtafvoer (hxbxd): 635-965 x 900 x 500 mm
- Afmetingen recirculatie (hxbxd): 635-1075 x 900 x 500 mm
- Aansluitwaarde: 100 W

Adviesprijs incl. BTW € 579,-

D92PBC0N0

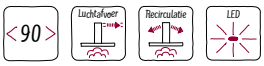

- Roestvrij staal
- Geschikt voor luchtafvoer en recirculatie

Prestatie:
- Dubbelzijdig zuigende ventilator
- Afzuigcapaciteit volgens DIN/EN 61591: 360 m³/u bij luchtafvoer
- Geluidsdruk/-niveau volgens EN 60704-3 en EN 60704-2-13 bij luchtafvoer: Max. normaalstand: 53 dB(A) / 65 dB (re 1 pW)

Uitrusting:
- Piramide-design
- Metalen vetfilters, uitwasbaar
- Druktoetsen (3 standen)
- 2 x 1,5 W LED verlichting

Energiewaarden*:
- Energieklasse: C
- Gemiddelde energieverbruik: 51.3 kWh/jaar
- Energieklasse ventilator: E
- Energieklasse verlichting: A
- Energieklasse vetfilter: D
- Max. geluidsniveau op normaalstand: 65 dB

Technische data:
- Voor recirculatie werking is een startset benodigd
- Afmetingen luchtafvoer (hxbxd): 799-975 x 900 x 500 mm
- Aansluitwaarde: 100 W

Adviesprijs incl. BTW € 519,-

* Volgens de EU-norm nr. 65/2014

WANDSCHOUWKAPPEN 60 CM

D65BMP5N0

NIEUW

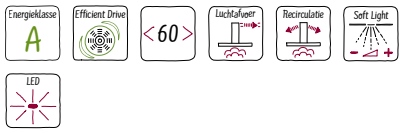

- Roestvrij staal / zwart
- Geschikt voor luchtafvoer en recirculatie

Prestatie:
- Dubbelzijdig zuigende ventilator
- Afzuigcapaciteit volgens DIN/EN 61591: normaalstand 410 m³/u; **intensiefstand 630 m³/u**
- Geluidsdruk/-niveau volgens EN 60704-3 en EN 60704-2-13 bij luchtafvoer: Max. normaalstand: 49 dB(A) / 61 dB (re 1 pW) Intensiefstand: 59 dB(A) / 71 dB (re 1 pW)
- Efficient Drive motor

Uitrusting:
- Box design
- Metalen vetfilters, geschikt voor de vaatwasser
- Elektronische verzadigingsindicatie voor vetfilter(s) en koolstoffilter
- TouchControl bediening
- 3 standen + 2 intensiefstanden
- Intensiefstand met automatische terug-schakeling na 6 minuten
- Automatische nalooptijd 10 minuten
- EASY-wandbevestiging
- Dimfunctie voor de verlichting met traploze instelling van de lichtsterkte
- 2 x 3 W LED verlichting
- Elektronische verzadigingsindicatie voor vetfilter(s) en koolstoffilter
- Geperforeerd roestvrijstalen filterafdekking
- Metalen vetfilters, geschikt voor de vaatwasser

Energiewaarden*:
- Energieklasse: A
- Gemiddelde energieverbruik: 31.2 kWh/jaar
- Energieklasse ventilator: A
- Energieklasse verlichting: A
- Energieklasse vetfilter: B
- Max. geluidsniveau op normaalstand: 61 dB

Technische data:
- Voor recirculatie werking is een startset of CleanAir unit benodigd
- Afmetingen luchtafvoer (hxbxd): 628-954 x 598 x 500 mm
- Afmetingen recirculatie (hxbxd): 628-1064 x 598 x 500 mm
- Aansluitwaarde: 143 W

Adviesprijs incl. BTW € 959,-

D65BCP2N0

NIEUW

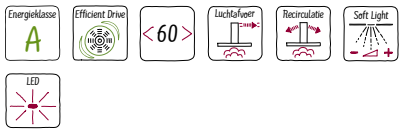

- Roestvrij staal
- Geschikt voor luchtafvoer en recirculatie

Prestatie:
- Dubbelzijdig zuigende ventilator
- Afzuigcapaciteit volgens DIN/EN 61591: normaalstand 410 m³/u; **intensiefstand 640 m³/u**
- Geluidsdruk/-niveau volgens EN 60704-3 en EN 60704-2-13 bij luchtafvoer: Max. normaalstand: 48 dB(A) / 60 dB (re 1 pW) Intensiefstand: 59 dB(A) / 71 dB (re 1 pW)
- Efficient Drive motor

Uitrusting:
- Box design
- Metalen vetfilters, geschikt voor de vaatwasser
- Elektronische verzadigingsindicatie voor vetfilter(s) en koolstoffilter
- TouchControl (3 standen + 2 intensiefstanden)
- Intensiefstand met automatische terug-schakeling na 6 minuten
- Automatische nalooptijd 10 minuten
- 2 x 1,5 W LED verlichting
- Softlight en dimfunctie voor de verlichting met traploze instelling van de lichtsterkte
- EASY-wandbevestiging

Energiewaarden*:
- Energieklasse: A
- Gemiddelde energieverbruik: 32 kWh/jaar
- Energieklasse ventilator: A
- Energieklasse verlichting: A
- Energieklasse vetfilter: B
- Max. geluidsniveau op normaalstand: 60 dB

Technische data:
- Voor recirculatie werking is een startset of CleanAir unit benodigd
- Afmetingen luchtafvoer (hxbxd): 628-954 x 598 x 500 mm
- Afmetingen recirculatie (hxbxd): 628-1064 x 598 x 500 mm
- **Aansluitwaarde: 143 W**

Adviesprijs incl. BTW € 809,-

D65BHM4N0

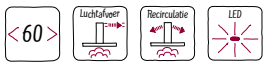

- Roestvrij staal
- Geschikt voor luchtafvoer en recirculatie

Prestatie:
- Dubbelzijdig zuigende ventilator
- Afzuigcapaciteit volgens DIN/EN 61591: normaalstand 450 m³/u; intensiefstand 720 m³/u
- Geluidsdruk/-niveau volgens EN 60704-3 en EN 60704-2-13 bij luchtafvoer: Max. normaalstand: 52 dB(A) / 64 dB (re 1 pW) Intensiefstand: 61 dB(A) / 73 dB (re 1 pW)

Uitrusting:
- Box design
- Metalen vetfilters, uitwasbaar
- Geperforeerd roestvrijstalen filterafdekking
- TouchControl (3 standen + intensiefstand)
- Intensiefstand met automatische terugschakeling na 6 minuten
- 2 x 1,5 W LED verlichting

Energiewaarden*:
- Energieklasse: B
- Gemiddelde energieverbruik: 58.1 kWh/jaar
- Energieklasse verlichting: A
- Energieklasse vetfilter: B
- Max. geluidsniveau op normaalstand: 64 dB

Technische data:
- Voor recirculatie werking een startset (Z51DXU0X0) of CleanAir unit (Z5270X0) benodigd
- Afmetingen luchtafvoer (hxbxd): 635-965 x 600 x 500 mm
- Afmetingen recirculatie (hxbxd): 635-1075 x 600 x 500 mm
- Aansluitwaarde: 255 W

Adviesprijs incl. BTW € 829,-

* Volgens de EU-norm nr. 65/2014

WANDSCHOUWKAPPEN 60 CM

D64BBE1N0

- Roestvrij staal
- Geschikt voor luchtafvoer en recirculatie

Prestatie:
- Dubbelzijdig zuigende ventilator
- Afzuigcapaciteit volgens DIN/EN61591: normaalstand 360 m³/h; intensiefstand 580 m³/h
- Geluidsdruk/-niveau volgens EN 60704-3 en EN 60704-2-13 bij luchtafvoer: Max. normaalstand: 48 dB(A) / 60 dB (re 1 pW) Intensiefstand: 57 dB(A) / 69 dB (re 1 pW)

Uitrusting:
- Box design
- Metalen vetfilters, uitwasbaar
- Tiptoetsen (3 standen + intensiefstand)
- 2 x 1,5 W LED verlichting

Energiewaarden*:
- Energieklasse: A
- Gemiddelde energieverbruik: 44 kWh/jaar
- Energieklasse ventilator: A
- Energieklasse verlichting: A
- Energieklasse vetfilter: C
- Max. geluidsniveau op normaalstand: 60 dB

Technische data:
- Voor recirculatie werking een startset (Z51DXU0X0) of CleanAir unit (Z5270X0) benodigd
- Afmetingen luchtafvoer (hxbxd): 635-965 x 600 x 500 mm
- Afmetingen recirculatie (hxbxd): 635-1075 x 600 x 500 mm
- Aansluitwaarde: 220 W

Adviesprijs incl. BTW € 699,-

D62BBC0N0

- Roestvrij staal
- Geschikt voor luchtafvoer en recirculatie

Prestatie:
- Dubbelzijdig zuigende ventilator
- Afzuigcapaciteit volgens DIN/EN 61591: 340 m³/u bij luchtafvoer
- Geluidsdruk/-niveau volgens EN 60704-3 en EN 60704-2-13 bij luchtafvoer: Max. normaalstand: 51 dB(A) / 63 dB (re 1 pW)

Uitrusting:
- Box design
- Metalen vetfilters, uitwasbaar
- Druktoetsen (3 standen)
- 2 x 1,5 W LED verlichting

Energiewaarden*:
- Energieklasse: D
- Gemiddelde energieverbruik: 53.2 kWh/jaar
- Energieklasse ventilator: E
- Energieklasse verlichting: A
- Energieklasse vetfilter: C
- Max. geluidsniveau op normaalstand: 63 dB

Technische data:
- Voor recirculatie werking een startset (Z51DXU0X0) of CleanAir unit (Z5270X0) benodigd
- Afmetingen luchtafvoer (hxbxd): 635-965 x 600 x 500 mm
- Afmetingen recirculatie (hxbxd): 635-1075 x 600 x 500 mm
- Aansluitwaarde: 100 W

Adviesprijs incl. BTW € 529,-

* Volgens de EU-norm nr. 65/2014

VLAKSCHERM AFZUIGKAPPEN

D49PU54X0

- Vlakscherm afzuigkap
- Geschikt voor luchtafvoer en recirculatie
- Roestvrij staal

Prestatie:
- Afzuigcapaciteit volgens DIN/EN 61591: normaalstand 400 m³/u; **intensiefstand 700 m³/u**
- Geluidsdruk/-niveau volgens EN 60704-3 en EN 60704-2-13 bij luchtafvoer:
- Max. normaalstand: 40 dB(A) / 54 dB (re 1 pW) Intensiefstand: 52 dB(A) / 66 dB (re 1 pW)
- Silence pakket

Uitrusting:
- Telescopisch uittrekscherm voorzien van zwarte greeplijst
- Metalen vetfilters, uitwasbaar
- Elektronische verzadigingsindicatie voor vetfilter(s) en koolstoffilter
- Elektronische bediening met TouchControl & automatische functie
- Automatische nalooptijd 10 minuten
- 2 x 3 W LED lampen
- Softlight en dimfunctie voor de verlichting met traploze instelling van de lichtsterkte
- **AutomaticAirSensor** - Afzuigcapaciteit wordt automatisch aangepast aan de hoeveelheid geur en wasem.

Energiewaarden*:
- Energieklasse: A
- Gemiddelde energieverbruik: 34,7 kWh/jaar
- Energieklasse ventilator: A
- Energieklasse verlichting: A
- Energieklasse vetfilter: B
- Max. geluidsniveau op normaalstand: 54 dB

Technische data:
- Voor recirculatie werking is een startset (Z54TS02X0) of CleanAir unit benodigd
- In te bouwen in 60 cm of 90 cm brede bovenkast
- Afmetingen: (hxbxd): 426 x 898 x 290 mm
- Aansluitwaarde: 146 W

Optionele accessoire:
- Liftelement 90 cm: Z54TL90X0 (€ 179,-) (montageset 90 cm niet nodig bij gebruik liftelement 90 cm)

Adviesprijs incl. BTW € 1.229,-

D46PU54X0

- Vlakscherm afzuigkap
- Geschikt voor luchtafvoer en recirculatie
- Roestvrij staal

Prestatie:
- Afzuigcapaciteit volgens DIN/EN 61591: normaalstand 400 m³/u; **intensiefstand 700 m³/u**
- Geluidsdruk/-niveau volgens EN 60704-3 en EN 60704-2-13 bij luchtafvoer:
- Max. normaalstand: 40 dB(A) / 54 dB (re 1 pW) Intensiefstand: 52 dB(A) / 66 dB (re 1 pW)
- Silence pakket

Uitrusting:
- Telescopisch uittrekscherm voorzien van zwarte greeplijst
- Metalen vetfilters, uitwasbaar
- Elektronische verzadigingsindicatie voor vetfilter(s) en koolstoffilter
- TouchControl (3 standen + 2 intensiefstanden)
- Automatische nalooptijd 10 minuten
- 2 x 3 W LED lampen
- Softlight en dimfunctie voor de verlichting met traploze instelling van de lichtsterkte
- **AutomaticAirSensor** - Afzuigcapaciteit wordt automatisch aangepast aan de hoeveelheid geur en wasem.

Energiewaarden*:
- Energieklasse: A
- Gemiddelde energieverbruik: 34,1 kWh/jaar
- Energieklasse ventilator: A
- Energieklasse verlichting: A
- Energieklasse vetfilter: B
- Max. geluidsniveau op normaalstand: 54 dB

Technische data:
- Voor recirculatie werking is een startset (Z54TS02X0) of CleanAir unit benodigd
- In te bouwen in een 60 cm brede bovenkast
- Afmetingen: (hxbxd): 426 x 598 x 290 mm
- Aansluitwaarde: 146 W

Optionele accessoire:
- Liftelement 60 cm: Z54TL60X0 (€ 149,-)

Adviesprijs incl. BTW € 1.129,-

D49ML54X0

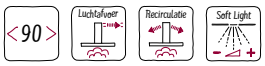

- Vlakscherm afzuigkap
- Geschikt voor luchtafvoer en recirculatie
- Roestvrij staal

Prestatie:
- Afzuigcapaciteit volgens DIN/EN 61591: normaalstand 400 m³/u; **intensiefstand 700 m³/u**
- Geluidsdruk/-niveau volgens EN 60704-3 en EN 60704-2-13 bij luchtafvoer: Max. normaalstand: 40 dB(A) / 54 dB (re 1 pW) Intensiefstand: 52 dB(A) / 66 dB (re 1 pW)
- Silence pakket

Uitrusting:
- Telescopisch uittrekscherm zonder greeplijst, een greeplijst is beschikbaar als toebehoren
- Metalen vetfilters, uitwasbaar
- Elektronische verzadigingsindicatie voor vetfilter(s)
- VarioControl: Bedieningsunit naar keuze: op de bovenkant of aan de voorkant
- Tiptoetsen (3 standen + 2 intensiefstanden)
- Automatische nalooptijd 10 minuten
- 2 x 3 W LED lampen
- Softlight en dimfunctie voor de verlichting met traploze instelling van de lichtsterkte

Energiewaarden*:
- Energieklasse: A
- Gemiddelde energieverbruik: 34,7 kWh/jaar
- Energieklasse ventilator: A
- Energieklasse verlichting: A
- Energieklasse vetfilter: B
- Max. geluidsniveau op normaalstand: 54 dB

Technische data:
- Voor recirculatie werking is een startset (Z54TS02X0) of CleanAir unit benodigd
- In te bouwen in 60 cm of 90 cm brede bovenkast
- Afmetingen: (hxbxd): 426 x 898 x 290 mm
- Aansluitwaarde: 146 W

Optionele accessoire:
- Liftelement 90cm Z54TL90X0 (€ 179,-) (montageset 90 cm niet nodig bij gebruik liftelement 90 cm)
- Z54TF90N0 Greeplijst RVS met uitsparing (€ 69,-)
- Z54TH90D0 Design greeplijst (€ 139,-)
- Z54TH90N0 Greeplijst RVS (€ 39,-)

Adviesprijs incl. BTW € 909,-

* Volgens de EU-norm nr. 65/2014

VLAKSCHERM AFZUIGKAPPEN

D46ML54X0

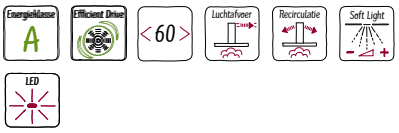

- Vlakscherm afzuigkap
- Geschikt voor luchtafvoer en recirculatie
- Roestvrij staal

Prestatie:
- Afzuigcapaciteit volgens DIN/EN 61591: normaalstand 400 m³/u; **intensiefstand 700 m³/u**
- Geluidsdruk/-niveau volgens EN 60704-3 en EN 60704-2-13 bij luchtafvoer: Max. normaalstand: 40 dB(A) / 54 dB (re 1 pW) Intensiefstand: 52 dB(A) / 66 dB (re 1 pW)
- Silence pakket

Uitrusting:
- Telescopisch uittrekscherm zonder greeplijst, een greeplijst is beschikbaar als toebehoren
- Metalen vetfilters, uitwasbaar
- Elektronische verzadigingsindicatie voor vetfilter(s)
- VarioControl: Bedieningsunit naar keuze: op de bovenkant of aan de voorkant
- Tiptoetsen (3 standen + 2 intensiefstanden)
- Automatische nalooptijd 10 minuten
- 2 x 3 W LED lampen
- Softlight en dimfunctie voor de verlichting met traploze instelling van de lichtsterkte

Energiewaarden*:
- Energieklasse: A
- Gemiddelde energieverbruik: 34,1 kWh/jaar
- Energieklasse ventilator: A
- Energieklasse verlichting: A
- Energieklasse vetfilter: B
- Max. geluidsniveau op normaalstand: 54 dB

Technische data:
- Voor recirculatie werking is een startset (Z54TS02X0) of CleanAir unit benodigd
- In te bouwen in een 60 cm brede bovenkast
- Afmetingen: (hxbxd): 426 x 598 x 290 mm
- Aansluitwaarde: 146 W

Optionele accessoire:
- Liftelement 60cm: Z54TL60X0 (€ 149,-)
- Z54TF60N0 Greeplijst RVS met uitsparing (€ 59,-)
- Z54TH60D0 Design greeplijst (€ 129,-)
- Z54TH60N0 Greeplijst RVS (€ 29,-)

Adviesprijs incl. BTW € 779,-

D49ED52X0

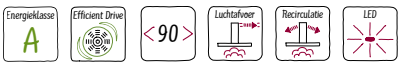

- Zilvergrijs metallic
- Geschikt voor luchtafvoer en recirculatie

Prestatie:
- Afzuigcapaciteit volgens DIN/EN 61591: normaalstand 420 m³/u; **intensiefstand 740 m³/u**
- Geluidsdruk/-niveau volgens EN 60704-3 en EN 60704-2-13 bij luchtafvoer: Max. normaalstand: 41 dB(A) / 55 dB (re 1 pW) Intensiefstand: 54 dB(A) / 68 dB (re 1 pW)

Uitrusting:
- Telescopisch uittrekscherm zonder greeplijst, een greeplijst is beschikbaar als toebehoren
- Metalen vetfilters, uitwasbaar
- Tiptoetsen (3 standen + intensiefstand)
- Automatische nalooptijd 10 minuten
- 2 x 3 W LED lampen

Energiewaarden*:
- Energieklasse: A
- Gemiddelde energieverbruik: 35,1 kWh/jaar
- Energieklasse ventilator: A
- Energieklasse verlichting: A
- Energieklasse vetfilter: B
- Max. geluidsniveau op normaalstand: 55 dB

Technische data:
- Voor recirculatie werking is een startset (Z54TS02X0) of CleanAir unit benodigd
- In te bouwen in 60 cm of 90 cm brede bovenkast
- Afmetingen: (hxbxd): 426 x 898 x 290 mm
- Aansluitwaarde: 146 W

Optionele accessoire:
- Liftelement 90cm : Z54TL90X0 (€ 179,-) (montageset 90 cm niet nodig bij gebruik liftelement 90 cm)
- Z54TH90D0 Design greeplijst (€ 139,-)
- Z54TH90N0 Greeplijst RVS (€ 39,-)

Adviesprijs incl. BTW € 689,-

D46ED52X0

- Zilvergrijs metallic
- Geschikt voor luchtafvoer en recirculatie

Prestatie:
- Afzuigcapaciteit volgens DIN/EN 61591: normaalstand 400 m³/u; **intensiefstand 740 m³/u**
- Geluidsdruk/-niveau volgens EN 60704-3 en EN 60704-2-13 bij luchtafvoer: Max. normaalstand: 41 dB(A) / 55 dB (re 1 pW) Intensiefstand: 54 dB(A) / 68 dB (re 1 pW)

Uitrusting:
- Telescopisch uittrekscherm zonder greeplijst, een greeplijst is beschikbaar als toebehoren
- Metalen vetfilters, uitwasbaar
- Tiptoetsen (3 standen + intensiefstand)
- Automatische nalooptijd 10 minuten
- 2 x 3 W LED lampen

Energiewaarden*:
- Energieklasse: A
- Gemiddelde energieverbruik: 35,3 kWh/jaar
- Energieklasse ventilator: A
- Energieklasse verlichting: A
- Energieklasse vetfilter: B
- Max. geluidsniveau op normaalstand: 55 dB

Technische data:
- Voor recirculatie werking is een startset (Z54TS02X0) of CleanAir unit benodigd
- In te bouwen in een 60 cm brede bovenkast
- Afmetingen: (hxbxd): 426 x 598 x 290 mm
- Aansluitwaarde: 146 W

Optionele accessoire:
- Liftelement 60cm: Z54TL60X0 (€ 149,-)
- Z54TH60D0 Design greeplijst (€ 129,-)
- Z54TH60N0 Greeplijst RVS (€ 29,-)

Adviesprijs incl. BTW € 589,-

* Volgens de EU-norm nr. 65/2014

VLAKSCHERM AFZUIGKAPPEN

D46ED22X0

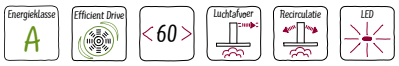

- Zilvergrijs metallic
- Geschikt voor luchtafvoer en recirculatie

Prestatie:
- Afzuigcapaciteit volgens DIN/EN 61591: normaalstand 270 m³/u; **intensiefstand 420 m³/u**
- Geluidsdruk/-niveau volgens EN 60704-3 en EN 60704-2-13 bij luchtafvoer: Max. normaalstand: 45 dB(A) / 59 dB (re 1 pW) Intensiefstand: 55 dB(A) / 69 dB (re 1 pW)

Uitrusting:
- Telescopisch uittrekscherm zonder greeplijst, een greeplijst is beschikbaar als toebehoren
- Metalen vetfilters, uitwasbaar
- Tiptoetsen (3 standen + intensiefstand)
- Automatische nalooptijd 10 minuten
- 2 x 3 W LED lampen

Energiewaarden*:
- Energieklasse: A
- Gemiddelde energieverbruik: 20,1 kWh/jaar
- Energieklasse ventilator: A
- Energieklasse verlichting: A
- Energieklasse vetfilter: C
- Max. geluidsniveau op normaalstand: 59 dB

Technische data:
- Voor recirculatie werking is een startset (Z54TS01X0) of CleanAir unit benodigd
- In te bouwen in een 60 cm brede bovenkast
- Afmetingen: (hxbxd): 203 x 598 x 290 mm
- Aansluitwaarde: 76 W

Optionele accessoire:
- Z54TH60D0 Design greeplijst (€ 129,-)
- Z54TH60N0 Greeplijst RVS (€ 29,-)

Adviesprijs incl. BTW € 489,-

D46BR22X0

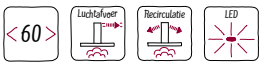

- Zilvergrijs metallic
- Geschikt voor luchtafvoer en recirculatie

Prestatie:
- Afzuigcapaciteit volgens DIN/EN 61591: 400 m³/u bij luchtafvoer
- Geluidsdruk/-niveau volgens EN 60704-3 en EN 60704-2-13 bij luchtafvoer: Max. normaalstand: 54 dB(A) / 68 dB (re 1 pW)

Uitrusting:
- Telescopisch uittrekscherm zonder greeplijst, een greeplijst is beschikbaar als toebehoren
- Metalen vetfilters, uitwasbaar
- Tuimeltoets(en) voor capaciteitsregeling met 3 standen
- 2 x 20 W halogeen verlichting

Energiewaarden*:
- Energieklasse: C
- Gemiddelde energieverbruik: 66,3 kWh/jaar
- Energieklasse ventilator: C
- Energieklasse verlichting: E
- Energieklasse vetfilter: B
- Max. geluidsniveau op normaalstand: 68 dB

Technische data:
- Voor recirculatie werking is een startset (Z54TS01X0) benodigd
- In te bouwen in een 60 cm brede bovenkast
- Afmetingen: (hxbxd): 203 x 598 x 290 mm
- Aansluitwaarde: 145 W

Optionele accessoire:
- Z54TH60N0 Greeplijst RVS (€ 29,-)

Adviesprijs incl. BTW € 289,-

* Volgens de EU-norm nr. 65/2014

AFZUIGUNITS

D57MH56N0

- Zilvergrijs metallic
- Geschikt voor luchtafvoer en recirculatie

Prestatie:
- Dubbelzijdig zuigende ventilator
- Afzuigcapaciteit volgens DIN/EN 61591: normaalstand 630 m³/u; **intensiefstand 730 m³/u**
- Geluidsniveau volgens EN 60704-3 en EN 60704-2-13 bij luchtafvoer: Max. normaalstand: 52 dB(A) / 66 dB (re 1 pW) Intensiefstand: 55 dB(A) / 69 dB (re 1 pW)

Uitrusting:
- Randafzuiging
- Metalen vetfilters, uitwasbaar
- Roestvrijstalen filterafdekking
- Tiptoetsen (3 standen + intensiefstand)
- Intensiefstand met automatische terugschakeling
- Verlichting met 2 x 1 W LED verlichting

Energiewaarden*:
- Energieklasse: C
- Gemiddelde energieverbruik: 105,7 kWh/jaar
- Energieklasse ventilator: C
- Energieklasse verlichting: A
- Energieklasse vetfilter: D
- Max. geluidsniveau op normaalstand: 66 dB

Technische data:
- Voor recirculatie werking is een startset (Z5135X3) benodigd
- Inbouwmaten: (bxd) 680 x 260 mm
- Afmetingen (hxbxd): 418 x 700 x 300 mm
- Aansluitwaarde: 277 W

Adviesprijs incl. BTW € 879,-

D55MH56N0

- Zilvergrijs metallic
- Geschikt voor luchtafvoer en recirculatie

Prestatie:
- Dubbelzijdig zuigende ventilator
- Afzuigcapaciteit volgens DIN/EN 61591: normaalstand 570 m³/u; **intensiefstand 650 m³/u**
- Geluidsniveau volgens EN 60704-3 en EN 60704-2-13 bij luchtafvoer: Max. normaalstand: 53 dB(A) / 67 dB (re 1 pW) Intensiefstand: 56 dB(A) / 70 dB (re 1 pW)

Uitrusting:
- Randafzuiging
- Metalen vetfilters, uitwasbaar
- Roestvrijstalen filterafdekking
- Tiptoetsen (3 standen + intensiefstand)
- Intensiefstand met automatische terugschakeling
- Verlichting met 2 x 1 W LED verlichting

Energiewaarden*:
- Energieklasse: C
- Gemiddelde energieverbruik: 107,7 kWh/jaar
- Energieklasse ventilator: D
- Energieklasse verlichting: A
- Energieklasse vetfilter: D
- Max. geluidsniveau op normaalstand: 67 dB

Technische data:
- Voor recirculatie werking is een startset (Z5135X3) benodigd
- Inbouwmaten: (bxd) 500 x 260 mm
- Afmetingen (hxbxd): 418 x 520 x 300 mm
- Aansluitwaarde: 277 W

Adviesprijs incl. BTW € 779,-

D5855X1

NIEUW

- Zilvergrijs metallic
- Geschikt voor luchtafvoer en recirculatie

Prestatie:
- Afzuigcapaciteit volgens DIN/EN 61591: normaalstand 370 m³/u; **intensiefstand 610 m³/u**
- Geluidsdruk/-niveau volgens EN 60704-3 en EN 60704-2-13 bij luchtafvoer: Max. normaalstand: 44 dB(A) / 56 dB (re 1 pW) Intensiefstand: 56 dB(A) / 68 dB (re 1 pW)
- 2 Motoren

Uitrusting:
- Metalen vetfilter(s) met aluminium raam, uitwasbaar
- Schuifregelaar voor capaciteitsregeling met 3 standen + intensiefstand
- Aparte bediening voor verlichting met 2 halogeenlampen van 20 W

Energiewaarden*:
- Energieklasse: D
- Gemiddelde energieverbruik: 79.5 kWh/jaar
- Energieklasse ventilator: D
- Energieklasse verlichting: A
- Energieklasse vetfilter: C
- Max. geluidsniveau op normaalstand: 56dB

Technische data:
- In te bouwen in een schouw of speciale kast
- Afmetingen (bxd): 730 x 380 mm
- Aansluitwaarde: 206 W

Adviesprijs incl. BTW € 479,-

* Volgens de EU-norm nr. 65/2014

AFZUIGUNIT

D5655X1

NIEUW

- Zilvergrijs metallic
- Geschikt voor luchtafvoer en recirculatie

Prestatie:
- Dubbelzijdig zuigende ventilator
- Afzuigcapaciteit volgens DIN/EN 61591: normaalstand 360 m³/u; intensiefstand 590 m³/u
- Geluidsdruk/-niveau volgens EN 60704-3 en EN 60704-2-13 bij luchtafvoer: Max. normaalstand: 44 dB(A) / 56 dB (re 1 pW) Intensiefstand: 56 dB(A) / 68 dB (re 1 pW)
- 2 Motoren

Uitrusting:
- Metalen vetfilter(s) met aluminium raam, uitwasbaar
- Schuifregelaar voor capaciteitsregeling met 3 standen + intensiefstand
- Aparte bediening voor verlichting met 2 halogeenlampen van 20 W

Energiewaarden*:
- Energieklasse: D
- Gemiddelde energieverbruik: 79.5 kWh/jaar
- Energieklasse ventilator: D
- Energieklasse verlichting: A
- Energieklasse vetfilter: C
- Max. geluidsniveau op normaalstand: 56dB

Technische data:
- In te bouwen in een schouw of speciale kast
- Afmetingen (bxd): 530 x 380 mm
- Aansluitwaarde: 206 W

Adviesprijs incl. BTW € 429,-

* Volgens de EU-norm nr. 65/2014

PERFECTE REINIGING IS GEEN PROBLEEM.
HET GELUID OOK NIET.

VAATWASSERS

5 unieke eigenschappen van NEFF 130

Maatschetsen, extra toebehoren
en onderhoudsmiddelen 206

5 GOEDE REDENEN OM VOOR EEN VAATWASSER VAN NEFF TE KIEZEN

Glansrijke prestaties op ieder vlak.

Een vaatwasser is tegenwoordig niet meer uit de keuken weg te denken. Het is een onmisbare, betrouwbare en krachtige hulp in de huishouding die iedere kookervaring op aangename wijze afsluit. NEFF biedt voor elke keuken de perfecte inbouwoplossing en voor elke wens de passende functionaliteit. De NEFF vaatwassers zijn nu nog stiller en onze topmodellen produceren nog slechts 41dB aan geluid en zelfs 39dB in het nachtprogramma. Geniet dus van het koken en laat de vaat over aan de professionals van NEFF.

1. Chef 70°: exclusief in NEFF vaatwassers. hét programma voor maximale reinigingsprestaties bij extreem vuile pannen, braadsledes, ovenschalen en alle andere vaat. De beste ondersteuning bij het zware werk.

2. NEFF vaatwassers met Zeolith®-technologie voldoen aan de hoogste energie-efficiëntieklasse A+++. Met de speciale GlansDroog-functie worden glazen, porseleinen en kunststof items perfect droog en glanzend schoon.

3. TimeLight en InfoLight: de resterende tijd wordt bij volledig geïntegreerde vaatwassers op de keukenvloer geprojecteerd.

4. Onze vaatwassers zijn zeer stil in gebruik. Ideaal dus in open keukens.

5. Optimale benutting van de ruimte door het flexibele VarioFlexPro®-korfsysteem: meer plaats voor grote borden in de onderkorf en meer veiligheid voor glazen in de bovenkorf. Nog meer flexibiliteit door de VarioBestekLadePro met zijn neerklapbare elementen en het in drie hoogtes verstelbare Rackmatic®. Alle verstelbare elementen hebben een rode kleur en zijn daardoor in één oogopslag te herkennen.

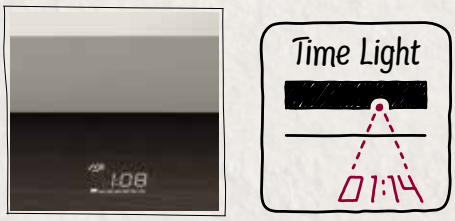

TIMELIGHT: statusindicatie d.m.v. resttijdindicatie op de vloer.

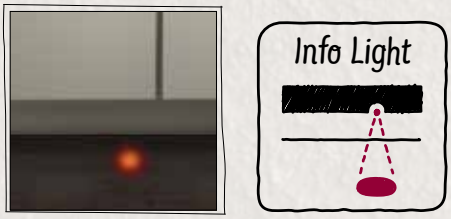

INFOLIGHT: statusindicatie d.m.v. een rood lichtpunt op de vloer.

MEER PLAATS VOOR GROTE BORDEN EN PANNEN IN DE ONDERKORF.

MEER VEILIGHEID VOOR GLAZEN IN DE BOVENKORF.

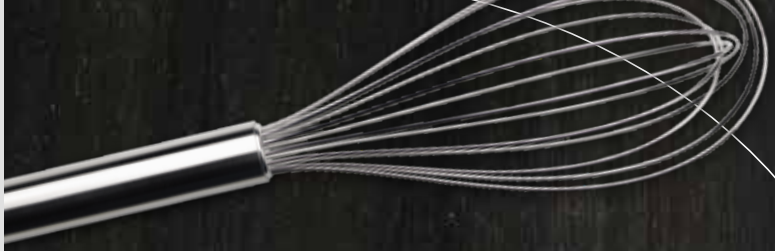

EFFICIËNT EN GLANZEND DROOG MET ZEOLITH®.

ZEOLITH® MINERALEN

Zeoliet is een natuurlijk mineraal dat door zijn bijzondere structuur vocht kan opnemen en omzetten in warmte-energie. Dat het mineraal zeoliet in apparatuur wordt toegepast, is niet nieuw. Al jaren functioneert het als katalysator, als water-onthardings- of droogmiddel of in warmteopslagsystemen. Bij NEFF hebben we al even ontdekt dat dit mineraal ook een belangrijke rol kan spelen in vaatwassers.

PERFECT DROOG

Tijdens het drogen, neemt het mineraal zeoliet vocht op en zet dat om in droge warmte. Deze warmte wordt teruggeleid in de machine. De voordelen: je bespaart energie, het droogproces wordt versneld en na afloop van het programma komt er geen stoom vrij als je de deur van de vaatwasser opent.

ZEOLITH® BEHOUDT Z'N EIGENSCHAPPEN

Wat Zeolith® extra speciaal maakt, is dat het zijn eigenschappen niet verliest. Dus zolang je de vaatwasser bezit, zul je ook profiteren van de werking van dit mineraal. Het topmodel verbreekt alle records op het gebied van energiebesparing. In de nieuwe vaatwassers zijn het innovatieve Zeolith®-droogsysteem en het waterbesparingssysteem voor het eerst gecombineerd. En dit resulteert in zeer lage verbruikswaarden: het topmodel is maar liefst 10% zuiniger dan energielabel A^{+++}. Dankzij het Zeolith®- droogsysteem wordt de vaat bovendien bijzonder glanzend droog.

WATER BESPAREN

NEFF heeft een uniek waterbesparingssysteem ontwikkeld, waardoor de vaatwassers nog minder verbruiken. Dit opslagsysteem slaat het laatste spoelwater op en pompt het nogmaals rond bij een nieuwe afwascyclus. Dat scheelt honderden liters per jaar en dankzij het hydraulische systeem is de vaat bovendien in recordtijd schoongespoeld.

INTENSIEVE REINIGING EN EXTRA RUIMTE

De nieuwste vaatwasmodellen van NEFF hebben ongelooflijk veel te bieden voor echte kookliefhebbers. Een extra intensief programma bijvoorbeeld, dat zelfs de meest vervuilde en aangekoekte pannen goed reinigt. Ook bieden onze vaatwassers extra veel ruimte: ideaal wanneer je uitgebreid gekookt hebt voor je vrienden en familie!

EXTRA INTENSIEVE REINIGING: CHEF 70°

Het unieke vaatwasprogramma Chef70° vind je alleen bij NEFF. De combinatie van een hogere waterdruk in de onderkorf en de hogere temperatuur staan garant voor een optimale reiniging en droging. Sterk vervuilde en aangekoekte pannen, schalen en ovenschalen worden daardoor intensief gereinigd.

EXTRA RUIMTE: KORVEN

De VarioFlexPro korfindeling zorgt voor meer flexibiliteit en een optimale benutting van de ruimte: in onder- en bovenkorf zitten in totaal zes neerklapbare bordenrekken en drie opklapbare en deelbare etagères. Zo kun je er naar wens borden of pannen plaatsen. Er is ruimte voor grote borden en voor veel wijnglazen. Kwetsbare wijnglazen kunnen extra goed en veilig gereinigd worden met de los verkrijgbare wijnglazenhouder (Z7863X8 € 25,-). In de bovenkorf passen wel 13 standaardcouverts en worden glazen goed beschermd. De bovenkorf is verstelbaar in 3 hoogtes met RackMatic®. Beide korven zijn voorzien van grepen om ze gemakkelijk uit te trekken. Alle verstelbare elementen hebben een rode kleur en zijn daardoor in één oogopslag te herkennen.

EXTRA RUIMTE: BESTEKLADEN

De Flex 🧺🧺🧺 besteklade is een extra lade boven de bovenkorf en biedt plaats aan veel bestek, soeplepels, keukengerei en espressokopjes. De speciale V-vorm zorgt voor voldoende ruimte in de bovenkorf. De Flex 🧺🧺🧺 besteklade biedt met zijn neerklapbare elementen zelfs nog meer ruimte voor groot keukengerei. Modellen met een Flex 🧺🧺🧺 besteklade hebben geen bestekkorf in de onderkorf en bieden daarom nog extra ruimte voor uw vaatwerk. De bestekladen zijn ook als accessoire los te bestellen:

- Flex 🧺🧺🧺 besteklade Z7863X9 € 89,95

VAATWASSERS - VOLLEDIG INTEGREERBAAR 60 CM

S727P82D6E/ S717P82D6E

NIEUW · Home connect · COLLECTION

Efficiënt MET NEFF · Energieklasse A+++ · Zeolith® Drogen · Vario Speed Plus · Intensive Zone · Hygiëne Plus · Glans Droog · Flex-Scharnier · 41 dB

- Volledig integreerbaar met **FlexScharnier**
- **Geluidsniveau stil programma 39 dB**
- RVS zijlijst

Algemene informatie:
- Energie-efficiëntieklasse: A+++
- Capaciteit: 13 maatcouverts
- 8 Programma's: CHEF 70 °C, Auto 45-65 °C, Eco 50 °C, Stil 50 °C, 1 uur 60 °C, Glas 40 °C, Snel 45 °C, Voorspoelen
- 5 Speciale functies: **VarioSpeed Plus**, **IntensiveZone**, Halve belading, HygiënePlus, GlansDroog
- Waterverbruik in Eco 50°C programma: 9,5 l
- **Zeolith® droogsysteem**: beter en energiezuinig drogen
- **Home Connect**

Comfort / Zekerheid:
- Starttijdkeuze 1-24 uur
- AquaSensor: regelt het waterverbruik naar mate van vervuiling
- Afwasmiddelherkenning (tabletten of poeder)
- NEFF AquaStop® met garantie
- Flex 3-korfsysteem met gekleurde flexibele onderdelen
- In hoogte verstelbare bovenkorf met RackMatic (3 standen)
- **InfoLight**: projectie d.m.v. rood lichtpunt op de vloer
- EasyClean: reinigingsprogramma voor de vaatwasser
- **TFT-Display**: meerkleurig HD-display met intuïtieve afbeeldingen en uitleg in tekst
- **OpenAssist**: met een enkele druk wordt de greeploze deur geopend
- **EmotionLight**: binnenverlichting

Optionele accessoires:
- Flex 3-besteklade Z7863X9 (€ 89,95)
- RVS zijlijst Z7861X0 (gratis bij S52)
- RVS zijlijst Z7860X0 (gratis bij S51)

Technische data:
- Droogefficiëntieklasse: A
- Verbruik in Eco 50°C programma[1]: 234 kWh / 2660 liter per jaar
- Geluidsniveau: 41 dB(A) re 1 pW
- **Geluidsniveau: (stil programma) 39 dB(A) re 1 pW**
- Aansluitwaarde: 2000-2400 W
- S52 - Inbouwmaten (hxbxd): 86,5-92,5 x 60 x 55 cm
- S51 - Inbouwmaten (hxbxd): 81,5-87,5 x 60 x 55 cm

S52 (hoog)	Adviesprijs incl. BTW	€ 1.749,-
S51 (laag)	Adviesprijs incl. BTW	€ 1.699,-

S526P80X0E / S516P80X0E

COLLECTION

Efficiënt MET NEFF · Energieklasse A+++ · Zeolith® Drogen · Vario Speed Plus · Intensive Zone · Hygiëne Plus · Glans Droog · Time Light · 42 dB

- **TimeLight**
- **Geluidsniveau stil programma 40 dB**
- RVS zijlijst

Algemene informatie:
- Energie-efficiëntieklasse: A+++
- Capaciteit: 13 maatcouverts
- 8 Programma's: CHEF 70 °C, Auto 45-65 °C, Eco 50 °C, Stil 50 °C, 1 uur 60 °C, Glas 40 °C, Snel 45 °C, Voorspoelen
- 4 Speciale functies: **VarioSpeed Plus, IntensiveZone**, HygiënePlus, GlansDroog
- Waterverbruik in Eco 50 °C programma: 9,5 l
- **Zeolith® droogsysteem**: beter en energiezuinig drogen

Comfort / Zekerheid:
- Starttijdkeuze 1-24 uur
- AquaSensor: regelt het waterverbruik naar mate van vervuiling
- Afwasmiddelherkenning (tabletten of poeder)
- NEFF AquaStop® met garantie
- EasyLock deursluiting
- Flex 3-korfsysteem met gekleurde flexibele onderdelen
- In hoogte verstelbare bovenkorf met RackMatic (3 standen)
- **TimeLight**: projectie van resterende tijd op de vloer
- EasyClean: reinigingsprogramma voor de vaatwasser
- **TFT-Display**: meerkleurig HD-display met intuïtieve afbeeldingen en uitleg in tekst

Optionele accessoires:
- Flex 3-besteklade Z7863X9 (€ 89,95)
- RVS zijlijst Z7861X0 (gratis bij S52)
- RVS zijlijst Z7860X0 (gratis bij S51)

Technische data:
- Droogefficiëntieklasse: A
- Verbruik in Eco 50 °C programma[1]: 234 kWh / 2660 liter per jaar
- Geluidsniveau: 42 dB(A) re 1 pW
- **Geluidsniveau: (stil programma) 40 dB(A) re 1 pW**
- Aansluitwaarde: 2000-2400 W
- S52 - Inbouwmaten (hxbxd): 86,5-92,5 x 60 x 55 cm
- S51 - Inbouwmaten (hxbxd): 81,5-87,5 x 60 x 55 cm

S52 (hoog)	Adviesprijs incl. BTW	€ 1.549,-
S51 (laag)	Adviesprijs incl. BTW	€ 1.499,-

S525P80D0E / S515P80D0E

COLLECTION

Efficiënt MET NEFF · Energieklasse A+++ · Vario Speed Plus · Intensive Zone · Hygiëne Plus · Glans Droog · Time Light · 44 dB

- **TimeLight**
- **Geluidsniveau stil programma 41 dB**
- RVS zijlijst

Algemene informatie:
- Energie-efficiëntieklasse: A+++
- Capaciteit: 13 maatcouverts
- 8 Programma's: CHEF 70 °C, Auto 45-65 °C, Eco 50 °C, Stil 50 °C, Glas 40 °C, 1 uur 65 °C, Snel 45 °C, Voorspoelen
- 4 Speciale functies: **VarioSpeed Plus**, **IntensiveZone**, HygiënePlus, GlansDroog
- Waterverbruik in Eco 50°C programma: 9,5 l

Comfort / Zekerheid:
- Starttijdkeuze 1-24 uur
- AquaSensor: regelt het waterverbruik naar mate van vervuiling
- Afwasmiddelherkenning (tabletten of poeder)
- NEFF AquaStop® met garantie
- Flex 3-korfsysteem met gekleurde flexibele onderdelen
- In hoogte verstelbare bovenkorf met RackMatic (3 standen)
- **TimeLight**: projectie van resterende tijd op de vloer
- EasyClean: reinigingsprogramma voor de vaatwasser
- **OpenAssist:** met een enkele druk wordt de greeploze deur geopend

Optionele accessoires:
- Flex 3-besteklade Z7863X9 (€ 89,95)
- RVS zijlijst Z7861X0 (gratis bij S52)
- RVS zijlijst Z7860X0 (gratis bij S51)

Technische data:
- Droogefficiëntieklasse: A
- Verbruik in Eco 50°C programma[1]: 234 kWh / 2660 liter per jaar
- Geluidsniveau: 44 dB(A) re 1 pW
- **Geluidsniveau (stil programma) 41 dB(A) re 1 pW**
- Aansluitwaarde: 2000-2400 W
- S52 - Inbouwmaten (hxbxd): 86,5-92,5 x 60 x 55 cm
- S51 - Inbouwmaten (hxbxd): 81,5-87,5 x 60 x 55 cm

S52 (hoog)	Adviesprijs incl. BTW	€ 1.479,-
S51 (laag)	Adviesprijs incl. BTW	€ 1.429,-

[1]Gebaseerd op 280 standaard spoelbeurten met koudwatervulling (incl. stand-by-verbruik)

Voor toebehoren zie pag. 208

VAATWASSERS - VOLLEDIG INTEGREERBAAR 60 CM

S523P60X4E / S513P60X4E

Efficiënt MET NEFF · Energieklasse A+++ · Vario Speed Plus · Intensive Zone · Glans Droog · Time Light · 44 dB

- **TimeLight**
- **Geluidsniveau stil programma 41 dB**
- RVS zijlijst

Algemene informatie:
- Energie-efficiëntieklasse: A+++
- Capaciteit: 13 maatcouverts
- 6 programma's: CHEF 70 °C, Auto 45-65 °C, Eco 50 °C, Stil 50 °C, Glas 40 °C, 1uur 65 °C
- 3 Speciale functies: **VarioSpeed Plus**, **IntensiveZone**, GlansDroog
- Waterverbruik in Eco 50°C programma: 9,5 l

Comfort / Zekerheid:
- Starttijdkeuze 1-24 uur
- AquaSensor: regelt het waterverbruik naar mate van vervuiling
- Afwasmiddelherkenning (tabletten of poeder)
- NEFF AquaStop® met garantie
- EasyLock deursluiting
- Flex 3-korfsysteem met gekleurde flexibele onderdelen
- In hoogte verstelbare bovenkorf met RackMatic (3 standen)
- **TimeLight**: projectie van resterende tijd op de vloer
- EasyClean: reinigingsprogramma voor de vaatwasser

Optionele accessoires:
- Flex 3-besteklade Z7863X9 (€ 89,95)
- RVS zijlijst Z7861X0 (gratis bij S52)
- RVS zijlijst Z7860X0 (gratis bij S51)

Technische data:
- Droogefficiëntieklasse: A
- Verbruik in Eco 50°C programma[1]: 234 kWh / 2660 liter per jaar
- Geluidsniveau: 44 dB(A) re 1 pW
- **Geluidsniveau (stil programma) 41 dB(A) re 1 pW**
- Aansluitwaarde: 2000-2400 W
- S52 - Inbouwmaten (hxbxd): 86,5-92,5 x 60 x 55 cm
- S51 - Inbouwmaten (hxbxd): 81,5-87,5 x 60 x 55 cm

S52 (hoog)	Adviesprijs incl. BTW	€ 1.329,-
S51 (laag)	Adviesprijs incl. BTW	€ 1.279,-

S723P60X3E / S713P60X3E

NIEUW

Efficiënt MET NEFF · Energieklasse A++ · Vario Speed Plus · Intensive Zone · Glans Droog · Flex-Scharnier · 44 dB

- Volledig integreerbaar met **FlexScharnier**
- **Geluidsniveau stil programma 41 dB**

Algemene informatie:
- Energie-efficiëntieklasse: A++
- Capaciteit: 13 maatcouverts
- 6 Programma's: CHEF 70 °C, Auto 45-65 °C, Eco 50 °C, Glas 40 °C, 1uur 65 °C, Voorspoelen
- 3 Speciale functies: **VarioSpeed Plus**, **IntensiveZone**, GlansDroog
- **Waterverbruik in Eco 50°C programma: 6,5 l**

Comfort / Zekerheid:
- Starttijdkeuze 1-24 uur
- AquaSensor: regelt het waterverbruik naar mate van vervuiling
- Afwasmiddelherkenning (tabletten of poeder)
- NEFF AquaStop® met garantie
- EasyLock deursluiting
- Flex 3-korfsysteem met gekleurde flexibele onderdelen
- In hoogte verstelbare bovenkorf met RackMatic (3 standen)
- **InfoLight**: projectie d.m.v. rood lichtpunt op de vloer
- EasyClean: reinigingsprogramma voor de vaatwasser

Optionele accessoires:
- RVS zijlijst Z7861X0 (€ 39,95)
- RVS zijlijst Z7860X0 (€ 39,95)

Technische data:
- Droogefficiëntieklasse: A
- Verbruik in Eco 50°C programma[1]: 262 kWh / 1820 liter per jaar
- Geluidsniveau: 44 dB(A) re 1 pW
- **Geluidsniveau: (stil programma) 41 dB (A) re 1 pW**
- Aansluitwaarde: 2000-2400 W
- S52 - Inbouwmaten (hxbxd): 86,5-92,5 x 60 x 55 cm
- S51 - Inbouwmaten (hxbxd): 81,5-87,5 x 60 x 55 cm

S52 (hoog)	Adviesprijs incl. BTW	€ 1.299,-
S51 (laag)	Adviesprijs incl. BTW	€ 1.249,-

S523P60X2E / S513P60X2E

Efficiënt MET NEFF · Energieklasse A++ · Vario Speed Plus · Intensive Zone · Extra Droog · 44 dB

- **Geluidsniveau stil programma 41 dB**
- RVS zijlijst

Algemene informatie:
- Energie-efficiëntieklasse: A++
- Capaciteit: 13 maatcouverts
- 6 programma's: CHEF 70 °C, Auto 45-65 °C, Eco 50 °C, Stil 50 °C, Glas 40 °C, 1uur 65 °C
- 3 Speciale functies: **VarioSpeed Plus**, **IntensiveZone**, GlansDroog
- Waterverbruik in Eco 50°C programma: 9,5 l

Comfort / Zekerheid:
- Starttijdkeuze 1-24 uur
- AquaSensor: regelt het waterverbruik naar mate van vervuiling
- Afwasmiddelherkenning (tabletten of poeder)
- NEFF AquaStop® met garantie
- EasyLock deursluiting
- Flex 3-korfsysteem met gekleurde flexibele onderdelen
- In hoogte verstelbare bovenkorf met RackMatic (3 standen)
- **InfoLight**: projectie d.m.v. rood lichtpunt op de vloer
- EasyClean: reinigingsprogramma voor de vaatwasser

Optionele accessoires:
- Flex 3-besteklade Z7863X9 (€ 89,95)
- RVS zijlijst Z7861X0 (gratis bij S52)
- RVS zijlijst Z7860X0 (gratis bij S51)

Technische data:
- Droogefficiëntieklasse: A
- Verbruik in Eco 50°C programma[1]: 262 kWh / 2660 liter per jaar
- Geluidsniveau: 44 dB(A) re 1 pW
- **Geluidsniveau: (stil programma) 41 dB(A) re 1 pW**
- Aansluitwaarde: 2000-2400 W
- S52 - Inbouwmaten (hxbxd): 86,5-92,5 x 60 x 55 cm
- S51 - Inbouwmaten (hxbxd): 81,5-87,5 x 60 x 55 cm

S52 (hoog)	Adviesprijs incl. BTW	€ 1.179,-
S51 (laag)	Adviesprijs incl. BTW	€ 1.129,-

[1]Gebaseerd op 280 standaard spoelbeurten met koudwatervulling (incl. stand-by-verbruik)

Voor toebehoren zie pag. 208

VAATWASSERS - VOLLEDIG INTEGREERBAAR 60 CM

S511C50X0E

Efficiënt MET NEFF · Energieklasse A++ · Vario Speed Plus · 46 dB

- InfoLight

Algemene informatie:
- Energie-efficiëntieklasse: A++
- Capaciteit: 13 maatcouverts
- 5 Programma's: CHEF 70 °C, Auto 45-65 °C, Eco 50 °C, 1 uur 65 °C, Voorspoelen
- 1 Speciale functie: **VarioSpeed Plus**
- Waterverbruik in Eco 50°C programma: 9,5 l

Comfort / Zekerheid:
- Starttijdkeuze 3, 6 of 9 uur
- AquaSensor: regelt het waterverbruik naar mate van vervuiling
- Afwasmiddelherkenning (tabletten of poeder)
- NEFF AquaStop® met garantie
- EasyLock deursluiting
- Flex 1-korfsysteem
- In hoogte verstelbare bovenkorf
- **InfoLight**: projectie d.m.v. rood lichtpunt op de vloer

Optionele accessoires:
- RVS zijlijst Z7860X0 (€ 39,95)

Technische data:
- Droogefficiëntieklasse: A
- Verbruik in Eco 50°C programma[1]: 262 kWh / 2660 liter per jaar
- Geluidsniveau: 46 dB(A) re 1 pW
- Aansluitwaarde: 2000-2400 W
- Inbouwmaten (hxbxd): 81,5-87,5 x 60 x 55 cm

Adviesprijs incl. BTW € 959,-

S523A60X0E / S513A60X0E

Efficiënt MET NEFF · Energieklasse A+ · Vario Speed Plus · 48 dB

- InfoLight

Algemene informatie:
- Energie-efficiëntieklasse: A+
- Capaciteit: 12 maatcouverts
- 6 programma's: CHEF 70 °C, Auto 45-65 °C, Eco 50 °C, Glas 40 °C, 1 uur 65 °C, Snel 45 °C
- 1 speciale functie: VarioSpeed
- Waterverbruik in Eco 50°C programma: 11,7 l

Comfort / Zekerheid:
- Starttijdkeuze 1-24 uur
- AquaSensor: regelt het waterverbruik naar mate van vervuiling
- Afwasmiddelherkenning (tabletten of poeder)
- NEFF AquaStop® met garantie
- EasyLock deursluiting
- Flex 1-korfsysteem
- In hoogte verstelbare bovenkorf
- **InfoLight**: projectie d.m.v. rood lichtpunt op de vloer
- Kuipmateriaal: Polinox

Optionele accessoires:
- RVS zijlijst Z7861X2 (voor S52 - € 41,95)
- RVS zijlijst Z7861X1 (voor S51 - € 45,-)

Technische data:
- Droogefficiëntieklasse: A
- Verbruik in Eco 50°C programma[1]: 290 kWh / 3300 liter per jaar
- Geluidsniveau: 48 dB(A) re 1 pW
- Aansluitwaarde: 2000-2400 W
- S52 - Inbouwmaten (hxbxd): 86,5-92,5 x 60 x 55 cm
- S51 - Inbouwmaten (hxbxd): 81,5-87,5 x 60 x 55 cm

S52 (hoog)	Adviesprijs incl. BTW	€ 929,-
S51 (laag)	Adviesprijs incl. BTW	€ 879,-

S511A50X0E

Efficiënt MET NEFF · Energieklasse A+ · Vario Speed Plus · 48 dB

- InfoLight

Algemene informatie:
- Energie-efficiëntieklasse: A+
- Capaciteit: 12 maatcouverts
- 5 programma's: CHEF 70 °C, Auto 45-65 °C, Eco 50 °C, 1 uur 65 °C, Voorspoelen
- 1 speciale functie: VarioSpeed
- Waterverbruik in Eco 50 °C programma: 11,7 l

Comfort / Zekerheid:
- Starttijdkeuze 3, 6 of 9 uur
- AquaSensor: regelt het waterverbruik naar mate van vervuiling
- Afwasmiddelherkenning (tabletten of poeder)
- NEFF AquaStop® met garantie
- EasyLock deursluiting
- Flex 1-korfsysteem
- In hoogte verstelbare bovenkorf
- **InfoLight**: projectie d.m.v. rood lichtpunt op de vloer
- Kuipmateriaal: Polinox

Optionele accessoires:
RVS Zijlijst Z7861X1 (€ 45,-)

Technische data:
- Droogefficiëntieklasse: A
- Verbruik in Eco 50 °C programma[1]: 290 kWh / 3300 liter per jaar
- Geluidsniveau: 48 dB(A) re 1 pW
- Aansluitwaarde: 2000-2400 W
- Inbouwmaten (hxbxd): 81,5-87,5 x 60 x 55 cm

Adviesprijs incl. BTW € 829,-

[1]Gebaseerd op 280 standaard spoelbeurten met koudwatervulling (incl. stand-by-verbruik)

Voor toebehoren zie pag. 208

VAATWASSERS - INTEGREERBAAR 60 CM

S416T80S1E

Efficiënt MET NEFF · Energieklasse A+++ · Zeolith®-Drogen · Vario Speed Plus · Intensive Zone · Hygiene Plus · Glans Droog · 42 dB

- **Geluidsniveau stil programma 40 dB**
- TFT-display, SilverSteel

Algemene informatie:
- Energie-efficiëntieklasse: A+++
- Capaciteit: 14 maatcouverts
- 8 Programma's: CHEF 70 °C, Auto 45-65 °C, Eco 50 °C, Stil 50 °C, 1 uur 60 °C, Glas 40 °C, Snel 45 °C, Voorspoelen
- 4 Speciale functies: **VarioSpeed Plus**, **IntensiveZone**, HygiënePlus, GlansDroog
- Waterverbruik in Eco 50°C programma: 9,5 l
- **Zeolith® droogsysteem: beter en energiezuinig drogen**

Comfort / Zekerheid:
- Starttijdkeuze 1-24 uur
- AquaSensor: regelt het waterverbruik naar mate van vervuiling
- Afwasmiddelherkenning (tabletten of poeder)
- NEFF AquaStop® met garantie
- EasyLock deursluiting
- Flex 3-korfsysteem met gekleurde flexibele onderdelen
- In hoogte verstelbare bovenkorf met RackMatic (3 standen)
- EasyClean: reinigingsprogramma voor de vaatwasser
- **Flex 3-besteklade**

Optionele accessoires:
- RVS zijlijst Z7860X0 (€ 39,95)

Technische data:
- Droogefficiëntieklasse: A
- Verbruik in Eco 50°C programma[1]: 237 kWh / 2660 liter per jaar
- Geluidsniveau: 42 dB(A) re 1 pW
- **Geluidsniveau (stil programma) 40dB(A) re 1 pW**
- Aansluitwaarde: 2000-2400 W
- Inbouwmaten (hxbxd): 81,5-87,5 x 60 x 55 cm

Adviesprijs incl. BTW € 1.479,-

S413I60S0E

Efficiënt MET NEFF · Energieklasse A++ · Vario Speed Plus · Intensive Zone · Glans Droog · 46 dB

- Bedieningspaneel, SilverSteel

Algemene informatie:
- Energie-efficiëntieklasse: A++
- Capaciteit: 13 maatcouverts
- 6 Programma's: CHEF 70°C, Auto 35-45°C, Eco 50 °C, Stil 50 °C, Glas 40 °C, 1 uur 65 °C
- 3 Speciale functies: **VarioSpeed Plus**, **IntensiveZone**, GlansDroog
- Waterverbruik in Eco 50°C programma: 9,5 l

Comfort / Zekerheid:
- Starttijdkeuze 1-24 uur
- AquaSensor: regelt het waterverbruik naar mate van vervuiling
- Afwasmiddelherkenning (tabletten of poeder)
- NEFF AquaStop® met garantie
- EasyLock deursluiting
- Flex 2 -Korfsysteem met gekleurde flexibele onderdelen
- In hoogte verstelbare bovenkorf met RackMatic (3 standen)
- EasyClean: reinigingsprogramma voor de vaatwasser

Optionele accessoires:
- RVS zijlijst Z7860X0 (€ 39,95)

Technische data:
- Droogefficiëntieklasse: A
- Verbruik in Eco 50°C programma[1]: 262 kWh / 2660 liter per jaar
- Geluidsniveau: 46 dB(A) re 1 pW
- Aansluitwaarde: 2000-2400 W
- Inbouwmaten (hxbxd): 81,5-87,5 x 60 x 55 cm

Adviesprijs incl. BTW € 1.029,-

VOLLEDIG INTEGREERBAAR 45 CM

S583M50X0E

Efficiënt MET NEFF · Energieklasse A++ · Efficient Drive · Intensive Zone · Intensive Zone · Hygiene Plus · Vario Speed Plus · Time Light · 44 dB

- VarioFlex Pro korven
- **TimeLight**

Algemene informatie:
- Energie-efficiëntieklasse: A++
- Capaciteit: 10 maatcouverts
- 5 Programma's: CHEF 70 °C, Auto 45-65 °C, Eco 50 °C, Glas 40 °C, 1uur 65 °C
- 3 Speciale functies: VarioSpeed Plus, IntensiveZone, GlansDroog
- EasyClean: reinigingsprogramma voor de vaatwasser

Comfort / Zekerheid:
- Starttijdkeuze 1-24 uur
- AquaSensor: regelt het waterverbruik naar mate van vervuiling.
- Afwasmiddelherkenning (tabletten of poeder)
- NEFF AquaStop® met garantie
- Flex2 -servieskorven
- EasyLock deursluiting
- TimeLight: projectie van resterende tijd op de vloer
- Kuipmateriaal: Roestvrij staal
- Flex2 -Besteklade

Optionele accessoires:
- RVS zijlijst Z7860X0 (€ 39,95)

Technische data:
- Verbruik in Eco 50°C programma: 211kWh / 2660 liter per jaarGeluidsniveau: 44 dB(A) re 1 pW
- Droogefficiëntieklasse: A
- Geluidsniveau: 44 dB(A) re 1 pW
- Aansluitwaarde: 2000-2400 W
- Afmetingen (hxbxd): 81.5 x 44.8 x 55 cm

Adviesprijs incl. BTW € 1.249,-

[1]Gebaseerd op 280 standaard spoelbeurten met koudwatervulling (incl. stand-by-verbruik)

Voor toebehoren zie pag. 208

ONS DOEL: GEZONDE LEVENSMIDDELEN ZO LANG MOGELIJK VERS HOUDEN.

KOEL- EN VRIESAPPARATEN

5 unieke eigenschappen van NEFF	142
Koelvriesapparaten CoolDeluxe	150
Koelvriescombinaties	152
Koel- en vriesapparaten	156
Diepvriezers	164
Side- by-Side koelkast	166
Maatschetsen en onderhoudsmiddelen	210

5 GOEDE REDENEN OM VOOR EEN KOEL- EN VRIESAPPARAAT VAN NEFF TE KIEZEN

Vers houden. En energie besparen.

NEFF biedt een breed palet aan energiezuinige koelapparaten: koelkasten, koel-/vries-combinaties, diepvriezers, vrijstaand of integreerbaar. Daarnaast biedt NEFF een flexibele indeling voor extra comfort en meer innovatieve vershoudoplossingen – zoals FreshSafe. Dankzij de lagere temperatuur (0° C), de luchtvochtigheidsregeling en door middel van verschillende klimaatzones, blijven vis, vlees, fruit en groente aanzienlijk langer vers.

1. De apparaten worden aangeboden in alle gangbare inbouwmaten. Voor iedere keuken en iedere behoefte is er het juiste koelapparaat.
2. NEFF koel- en vriesapparaten zijn uitsluitend verkrijgbaar met de beste energie-efficiëntieklassen A^{+++}, A^{++} en A^{+}.
3. Bij 0 °C en een optimale luchtvochtigheid blijven levensmiddelen in de FreshSafe zone tot wel drie keer langer vers.
   Bij FreshSafe tot twee keer langer vers.
4. Het grootst mogelijke comfort door lades met telescopische rails.
5. Flexibel te plaatsen door verwarmings-element.

VERS, DAT IS HET DOEL.
EN ALS HIJ DAN OOK NOG
MILIEUVRIENDELIJK IS,
DES TE BETER.

AirfreshFilter
MultiAirflow
FreshSafe
0°C
FreshSafe

FRESH SAFE GROENTE EN FRUIT TOT 2X LANGER VERS.

De speciale FreshSafe lade houdt de temperatuur in de lade constant en reguleert de luchtvochtigheid, waardoor groente en fruit tot twee keer zo lang vers blijven. FreshSafe werkt door middel van een afgesloten lade waardoor de temperatuur en vochtigheid constant blijven.
Met een schuifcontrole kun je het vochtigheidsniveau aanpassen door de vochtigheid in de lade te behouden of juist te laten ontsnappen.
Zo pas je de vochtigheid aan de specifieke eisen van het te bewaren voedsel aan.

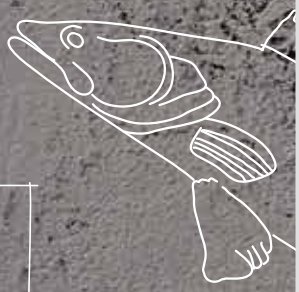

FRESH SAFE
CIRCA
0°C

FRESH SAFE 3 X LANGER VERS.

FreshSafe gaat nog een stapje verder dan FreshSafe in het creëeren van het optimale bewaarklimaat voor verse voedingsmiddelen. In de FreshSafe laden heerst altijd een temperatuur van +0°C. Ook de luchtvochtigheid wordt perfect beheerst: de bovenste lade heeft een luchtvochtigheid van ca. 50%, ideaal voor het bewaren van vis, vlees, worst en harde kaas. In de onderste lade heerst een hogere luchtvochtigheid van ca. 95%, optimaal voor het bewaren van groente en fruit.

FLEXIBILITEIT EN RUIMTE

Naast het lage energieverbruik onderscheiden de NEFF koel- en vrieskasten zich door de slimme, flexibele inrichting van het interieur. Vanaf nu is het mogelijk om de koelkast en vriezer naast elkaar - links/rechts of boven/onder elkaar te plaatsen.

VEEL RUIMTE

De NEFF koelkasten in het premium segment bieden bovendien nog meer ruimte. Zo is bijvoorbeeld alle koeltechniek ondergebracht in de sokkel waardoor de onderste lade volledig te gebruiken is.
De flexibel verstelbare glasplaten en deurvakken zorgen ervoor dat je ook grote producten of bakken gemakkelijk kwijt kunt, bijvoorbeeld voor het bewaren van drankjes of een grote taart bij een feestje.

FLEXIBILITEIT

Flexibele glasplateaus: uittrekbaar en in hoogte verstelbaar. De glasplateaus zijn in hoogte verstelbaar, waardoor je de koelkast flexibel en gemakkelijk naar wens kan indelen.
De variable glasplateaus kun je tot de helft naar achteren schuiven: dat biedt extra ruimte voor grote producten. Het uittreksysteem zorgt ervoor dat je gemakkelijk toegang hebt en snel vindt wat je zoekt.

De EasyLift deurvakken zijn in hoogte verstelbaar. De binnenkant van de deur kun je zo altijd flexibel en gemakkelijk naar wens indelen. Met twee handen verstel je het deurvak snel en eenvoudig, waardoor ook voor grote flessen of hoge potten altijd ruimte is.

UIT HET ZICHT - INBOUW

SIDE-BY-SIDE

Als je kiest voor een combinatie van een vriezer en een inbouwkoelkast, dan kun je kiezen uit een groot assortiment aan koelkasten en vriezers die beschikbaar zijn in verschillende maten, met kleine of grote inhoud.

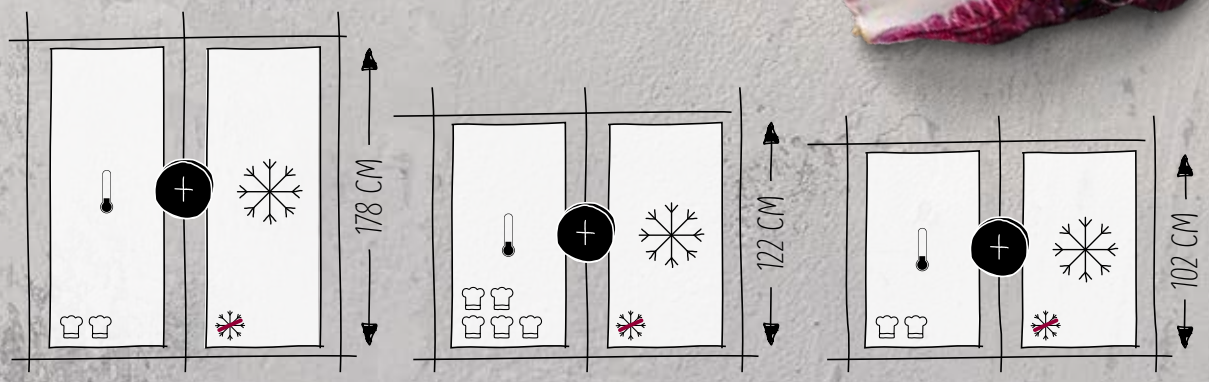

BOVEN/ONDER

Als je optimaal gebruik wil maken van de ongebruikte ruimte boven de koelvries-combinatie, dan is dit de oplossing voor jou! Anders dan gewone koelvriescombinaties kun je met 'Boven/onder' kiezen uit verschillende hoogtes en deze combineren met een extra inbouwkoelkast of inbouwvriezer. Hiermee kun je de ruimtes benutten die je met een koelvries-combinatie niet kunt benutten.

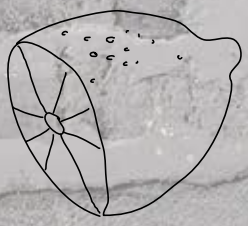

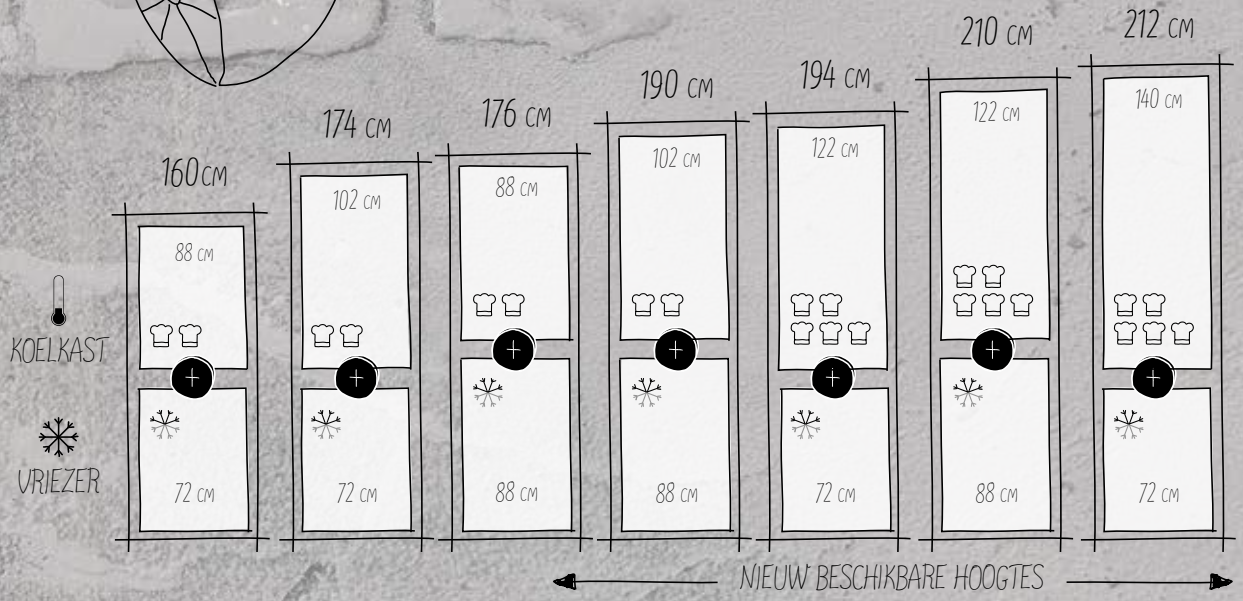

CREËER RUIMTE VOOR NIEUWE FRISSE IDEEËN

De inhoud van een koelkast zegt veel over de eigenaar.
Met de GourmetTray en het BottleFlex flessenrooster maak jij jouw statement.

Speciaal voor de creatieve koks die behoefte hebben aan innovatieve oplossingen, of het nou in de koelkast is, de oven, op tafel of in de vaatwasser. Wij begrijpen als geen ander dat mensen die graag hun creativiteit en fantasie de vrije loop laten in de keuken ook behoefte hebben aan mooie en handige vershoud- en opbergsystemen. Niet alleen voor hun verse producten, maar ook voor hun vers gemaakte kookcreaties. Dit is hoe onze ideeën jou als kok zullen ondersteunen, van begin tot eind.

Samen met onze vershoudlades voor ieder type ingrediënt en de flexibele opzet in de koelkast, zal de GourmetTray en het BottleFlex flessenrooster jou helpen nog meer ruimte te creëren voor jouw creatieve ideeën en kookcreaties.

GOURMETTRAY

KS1840Z0 € 99,-

Tray: Gemaakt van lichtgewicht en duurzaam geproduceerde bamboo. Makkelijk te dragen en perfect om direct jouw kookcreaties op te presenteren.

Deksels: Doe de plastic deksels op de glazen schalen en bewaar je kookcreaties in de koelkast of vriezer.

Schalen: Draai de schalen om op de tray en je hebt een perfecte vershoudoplossing. De schalen kunnen zowel in de vaatwasser als in de oven en magnetron worden gebruikt.

BOTTLEFLEX FLESSENROOSTER

KS1860Z0 € 29,-

Een flessenrooster en plank in één. Met het BottleFlex flessenrooster creëer je meer ruimte in de koelkast, maar zeg je ook vaarwel tegen schuivende flessen over de koelkastlade.

BIJ DE VOLGENDE KOELKASTEN WORDT HET BOTTLEFLEX FLESSENROOSTER STANDAARD MEEGELEVERD:

KI7866D30 KI6876D30 KI8526D31
KI8516D31 KI2826D30 KI1816D30
KI2426D30 KI1416D30

KOELVRIESCOMBINATIES – COOLDELUXE

Opvolger van K8345X0

KI8865D30
177,5 cm hoog

Energieklasse A++ | Efficiënt MET NEFF | No Frost | FreshSafe 0°C

- Integreerbare koel-/vriescombinatie
- CoolDeLuxe
- Deur-op-deursysteem met vlakscharnieren
- **FreshSafe** (tot 3x langer vers)
- **SoftClose deursluiting**
- Deursplit 60/40

Uitrusting:
- Energieklasse: A++;
  Energieverbruik: 232 kWh/jaar
- Totale netto inhoud: 223 liter
- Optisch en akoestisch alarmsignaal bij temperatuurstijging, met memory-functie
- Deur-op-deursysteem met vlakscharnieren, SoftClose deursluiting

Koelruimte:
- Netto inhoud koelruimte: 156 liter
- Superkoelen met autom.terugschakeling
- 3 Legplateaus van veiligheidsglas, waarvan 2 in hoogte verstelbaar
- BottleFlex flessenrooster - géén rollende flessen meer
- 2 Deurvakken, waarvan 1 met botervakje
- LED-verlichting met SoftStart in koelgedeelte

Vershoudsysteem:
- FreshSafe 0°C-lade met luchtvochtigheidsregeling voor optimale versheid. Levensmiddelen blijven dankzij de 2 klimaatzones tot wel 3 keer langer vers.
- Met luchtvochtigheidsregeling houdt groente en fruit tot 2x langer vers

4-Sterren diepvriesruimte:
- Netto inhoud diepvriesruimte: 67 liter
- NoFrost: nooit meer ontdooien
- 3 transparante diepvriesladen, waarvan 1 Big Box
- Invriescapaciteit: 8 kg per 24 uur
- Bewaartijd bij storing: 13 uur

Toebehoren:
- 2 x koude accumulator, 1 x ijsblokjesbakje, 2 x eiervak

Technische data:
- Inbouwmaten (hxbxd): 177.5 x 56 x 55 cm
- Draairichting deur(en) rechts, verwisselbaar
- Klimaatklasse: SN-ST
- Geluidsniveau: 36 dB(A) re 1 pW
- Aansluitwaarde: 90 W

Adviesprijs incl. BTW € 2.529,-

Opvolger van K8325X0

KI8826D30
177,5 cm hoog

Energieklasse A++ | Efficiënt MET NEFF | FreshSafe 0°C

- Integreerbare koel-/vriescombinatie
- CoolDeLuxe
- Deur-op-deursysteem met vlakscharnieren
- **FreshSafe** (tot 3x langer vers)
- **SoftClose deursluiting**

Uitrusting:
- Energieklasse: A++
  Energieverbruik: 220 kWh/jaar[1]
- Totale netto inhoud: 269 liter
- Akoestisch waarschuwingssysteem bij open deur

Koelruimte:
- Netto inhoud koelruimte: 254 liter
- Superkoelen met autom.terugschakeling
- 6 glasplateaus van veiligheidsglas, waarvan 1 VarioShelf: deelbaar glasplateau, 1 uitschuifbaar legplateau uit veiligheidsglas
- BottleFlex flessenrooster - géén rollende flessen meer
- 5 Deurvakken, waarvan 1 met botervakje
- LED-verlichting met SoftStart in koelgedeelte

Vershoudsysteem:
- FreshSafe 0°C-lade met luchtvochtigheidsregeling voor optimale versheid. Levensmiddelen blijven dankzij de 2 klimaatzones tot wel 3 keer langer vers.

4-Sterren diepvriesruimte:
- Netto inhoud diepvriesruimte: 15 liter
- Extra groot vriesvak, geschikt voor diepvriespizza's
- Invriescapaciteit: 2,5 kg per 24 uur
- Bewaartijd bij storing: 11 uur

Toebehoren:
- 2 x eiervak

Technische data:
- Inbouwmaten (hxbxd): 177,5 x 56 x 55 cm
- Klimaatklasse: SN-ST
- Geluidsniveau: 37 dB(A) re 1 pW
- Aansluitwaarde: 90 W
- Beluchting/ontluchting in de plint

Adviesprijs incl. BTW € 2.199,-

Opvolger van K8315X0

KI8816D30
177,5 cm hoog

Energieklasse A++ | Efficiënt MET NEFF | FreshSafe 0°C

- Integreerbare koel-/vriescombinatie
- CoolDeLuxe
- Deur-op-deursysteem met vlakscharnieren
- **FreshSafe** (tot 3x langer vers)
- **SoftClose deursluiting**

Uitrusting:
- Energieklasse: A++;
  Energieverbruik: 131 kWh/jaar
- Totale netto inhoud: 284 liter
- Elektronische temperatuurregeling en -controle met digitale temperatuurindicatie
- Deur-op-deursysteem met vlakscharnieren, SoftClose deursluiting

Koelruimte:
- Netto inhoud koelruimte: 284 liter
- Superkoelen met autom.terugschakeling
- 7 glasplateaus van veiligheidsglas, waarvan 1 VarioShelf: deelbaar glasplateau, 1 uitschuifbaar legplateau uit veiligheidsglas
- 5 Deurvakken, waarvan 1 met botervakje
- LED-verlichting met SoftStart in koelgedeelte

Vershoudsysteem:
- FreshSafe 0°C-lade met luchtvochtigheidsregeling voor optimale versheid. Levensmiddelen blijven dankzij de 2 klimaatzones tot wel 3 keer langer vers.

Toebehoren:
- 2 x eiervak

Technische data:
- Inbouwmaten (hxbxd): 177,5 x 56 x 55 cm
- Klimaatklasse: SN-T
- Geluidsniveau: 39 dB(A) re 1 pW
- Aansluitwaarde: 120 W
- Beluchting/ontluchting in de plint

Adviesprijs incl. BTW € 2.019,-

[1] Resultaat op basis van een standaard 24 uur's test, het daadwerkelijke verbruik van het apparaat is afhankelijk van de locatie en de wijze van gebruik.

BigBox

KOELVRIESCOMBINATIES – 177,5 CM

KI6863D40
177,5 cm hoog

Energieklasse A+++ | Efficiënt MET NEFF | FreshSafe 0°C

- Integreerbare koel-vriescombinatie
- **FreshSafe** (tot 2x langer vers)
- SoftClose Deur-op-deursysteem met vlakscharnieren
- Deursplit 60/40

Uitrusting:
- Energieklasse: A+++
  Energieverbruik: 152 kWh/jaar[1]
- Totale netto inhoud: 260 liter
- **TouchControl**: op de graad nauwkeurige temperatuurregeling
- **SoftClose deursluiting**
- Gescheiden temperatuurregeling voor koel- en vriesgedeelte
- **VitaControl**: constante temperatuur door intelligente sensor technologie
- Superkoelen met autom.terugschakeling
- Supervriezen met autom.terugschakeling
- Optisch en akoestisch alarmsignaal bij temperatuurstijging, met memory-functie
- Draairichting deur(en) rechts, verwisselbaar

Koelruimte:
- Netto inhoud koelruimte: 186 liter
- 5 Veiligheidsglas plateaus (4 in hoogte verstelbaar), waarvan 1 VarioShelf: deelbaar glasplateau, 1 uitschuifbaar legplateau uit veiligheidsglas
- Power Ventilation met AirFreshFilter en AntiBacteria
- FreshSafe 2lade met luchtvochtigheidsregeling houdt groente en fruit tot 2x langer vers
- LED verlichting in koelgedeelte
- 5 Deurvakken waarvan 1 zuivelbakje

4-Sterren diepvriesruimte:
- Netto inhoud diepvriesruimte: 74 liter
- Invriescapaciteit: 10 kg per 24 uur
- Bewaartijd bij storing: 33 uur
- LowFrost: minder en sneller ontdooien
- VarioFreezing: flexibel in te delen vriesruimte
- 3 Diepvriesladen, waarvan 1 Big Box

Technische data:
- Inbouwmaten (hxbxd): 177,5 x 56 x 55 cm
- Klimaatklasse: SN-T
- Geluidsniveau: 38 dB(A) re 1 pW
- Aansluitwaarde: 120 W

Adviesprijs incl. BTW € 2.019,-

KI7866D30
177,5 cm hoog

Energieklasse A++ | Efficiënt MET NEFF | FreshSafe 0°C

- Integreerbare koel-vriescombinatie
- **FreshSafe** (tot 2x langer vers)
- SoftClose Deur-op-deursysteem met vlakscharnieren
- Deursplit 60/40
- NoFrost

Uitrusting:
- Energieklasse: A++
  Energieverbruik: 222 kWh/jaar 1
- Totale netto inhoud: 255 liter
- Elektronische temperatuurregeling en -controle met digitale temperatuurindicatie
- VitaControl: constante temperatuur door intelligente sensor technologie
- Gescheiden temperatuurregeling voor koel- en vriesgedeelte
- Draairichting deur(en) rechts, verwisselbaar
- NoFrost : nooit meer ontdooien

Koelruimte:
- Netto inhoud koelruimte: 188 liter
- 4 Veiligheidsglas plateaus (3 in hoogte verstelbaar)
- Transparante groentelade met gegolfde bodem
- LED verlichting in koelgedeelte
- 4 Deurvakken
- **BottleFlex flessenrooster - géén rollende flessen meer**

Optionele accessoire:
GourmetTray KS1840Z0 € 99,-

4-Sterren diepvriesruimte:
- Netto inhoud diepvriesruimte: 67 liter
- Invriescapaciteit: 8 kg per 24 uur
- Bewaartijd bij storing: 13 uur
- VarioFreezing: flexibel in te delen vriesruimte
- NoFrost: nooit meer ontdooien
- 3 Diepvriesladen, waarvan 1 Big Box

Technische data:
- Inbouwmaten (hxbxd): 177,5 x 56 x 55 cm
- Klimaatklasse: SN-ST
- Geluidsniveau: 39 dB(A) re 1 pW
- Aansluitwaarde: 90 W

Adviesprijs incl. BTW € 1.749,-

KI6876D30
177,5 cm hoog

Energieklasse A++ | Efficiënt MET NEFF | FreshSafe 0°C

- Integreerbare koel-vriescombinatie
- **FreshSafe** (tot 2x langer vers)
- SoftClose Deur-op-deursysteem met vlakscharnieren
- Deursplit 60/40

Uitrusting:
- Energieklasse: A++
  Energieverbruik: 222 kWh/jaar 1
- Totale netto inhoud: 255 liter
- Elektronische temperatuurregeling en -controle met digitale temperatuurindicatie
- VitaControl: constante temperatuur door intelligente sensor technologie
- Gescheiden temperatuurregeling voor koel- en vriesgedeelte
- Draairichting deur(en) rechts, verwisselbaar
- NoFrost : nooit meer ontdooien

Koelruimte:
- Netto inhoud koelruimte: 188 liter
- 4 Veiligheidsglas plateaus (3 in hoogte verstelbaar)
- Transparante groentelade met gegolfde bodem
- LED verlichting in koelgedeelte
- 4 Deurvakken
- **BottleFlex flessenrooster - géén rollende flessen meer**

Optionele accessoire:
GourmetTray KS1840Z0 € 99,-

4-Sterren diepvriesruimte:
- Netto inhoud diepvriesruimte: 67 liter
- Invriescapaciteit: 8 kg per 24 uur
- Bewaartijd bij storing: 13 uur
- VarioFreezing: flexibel in te delen vriesruimte
- NoFrost: nooit meer ontdooien
- 3 Diepvriesladen, waarvan 1 Big Box

Technische data:
- Inbouwmaten (hxbxd): 177,5 x 56 x 55 cm
- Klimaatklasse: SN-ST
- Geluidsniveau: 39 dB(A) re 1 pW
- Aansluitwaarde: 90 W

Adviesprijs incl. BTW € 1.579,-

[1] Resultaat op basis van een standaard 24 uur's test, het daadwerkelijke verbruik van het apparaat is afhankelijk van de locatie en de wijze van gebruik.

KOELVRIESCOMBINATIES - 177,5 CM

KI6863F30
177,5 cm hoog

Energieklasse A++ | Efficiënt MET NEFF | FreshSafe 0°C

- Integreerbare koel-vriescombinatie
- **FreshSafe** (tot 2x langer vers)
- Deur-op-deursysteem met vlakscharnieren
- Deursplit 60/40

Uitrusting:
- Energieklasse: A++
  Energieverbruik: 219 kWh/jaar[1]
- Totale netto inhoud: 268 liter
- **touchControl**: op de graad nauwkeurige temperatuurregeling
- Gescheiden temperatuurregeling voor koel- en vriesgedeelte
- **VitaControl**: constante temperatuur door intelligente sensor technologie
- Superkoelen met autom. terugschakeling
- Supervriezen met autom. terugschakeling
- Optisch en akoestisch alarmsignaal bij temperatuurstijging met memory-functie
- Draairichting deur(en) rechts, verwisselbaar

Koelruimte:
- Netto inhoud koelruimte: 194 liter
- 5 Veiligheidsglas plateaus (4 in hoogte verstelbaar), waarvan 1 VarioShelf: deelbaar glasplateau, 1 uitschuifbaar legplateau uit veiligheidsglas
- FreshSafe lade met luchtvochtigheidsregeling: houdt groente en fruit tot 2x langer vers
- LED verlichting in koelgedeelte
- 5 Deurvakken waarvan 1 zuivelbakje

4-Sterren diepvriesruimte:
- Netto inhoud diepvriesruimte: 74 liter
- Invriescapaciteit: 7 kg per 24 uur
- Bewaartijd bij storing: 32 uur
- LowFrost: minder en sneller ontdooien
- VarioFreezing: flexibel in te delen vriesruimte
- 3 Diepvriesladen, waarvan 1 BigBox

Technische data:
- Inbouwmaten (hxbxd): 177,5 x 56 x 55 cm
- Klimaatklasse: SN-ST
- Geluidsniveau: 38 dB(A) re 1 pW
- Aansluitwaarde: 90 W

Adviesprijs incl. BTW € 1.579,-

KI7862F30
177,5 cm hoog

Energieklasse A++ | Efficiënt MET NEFF | No Frost

- Integreerbare koel-vriescombinatie
- Deur-op-deursysteem met vlakscharnieren
- Deursplit 60/40
- **NoFrost**

Uitrusting:
- Energieklasse: A++
  Energieverbruik: 222 kWh/jaar[1]
- Totale netto inhoud: 255 liter
- Elektronische temperatuurregeling en -controle met digitale temperatuurindicatie
- **VitaControl**: constante temperatuur door intelligente sensor technologie
- Draairichting deur(en) rechts, verwisselbaar
- **NoFrost :** nooit meer ontdooien

Koelruimte:
- Netto inhoud koelruimte: 188 liter
- 4 Veiligheidsglas plateaus (3 in hoogte verstelbaar)
- Transparante groentelade met gegolfde bodem
- LED verlichting in koelgedeelte
- 4 Deurvakken

4-Sterren diepvriesruimte:
- Netto inhoud diepvriesruimte: 67 liter
- Invriescapaciteit: 8 kg per 24 uur
- Bewaartijd bij storing: 13 uur
- VarioFreezing: flexibel in te delen vriesruimte
- **NoFrost:** nooit meer ontdooien
- 3 Diepvriesladen, waarvan 1 Big Box

Technische data:
- Inbouwmaten (hxbxd): 177,5 x 56 x 55 cm
- Klimaatklasse: SN-ST
- Geluidsniveau: 39 dB(A) re 1 pW
- Aansluitwaarde: 90 W

Adviesprijs incl. BTW € 1.549,-

KI5872F30
177,5 cm hoog

Energieklasse A++ | Efficiënt MET NEFF

- Integreerbare koel-vriescombinatie
- Deur-op-deursysteem met vlakscharnieren
- Deursplit 70/30

Uitrusting:
- Energieklasse: A++
  Energieverbruik: 227 kWh/jaar[1]
- Totale netto inhoud: 272 liter
- Elektronische temperatuurregeling en -controle met LED indicatie
- **VitaControl**: constante temperatuur door intelligente sensor technologie
- Supervriezen met autom.terugschakeling
- Draairichting deur(en) rechts, verwisselbaar

Koelruimte:
- Netto inhoud koelruimte: 209 liter
- 5 Veiligheidsglas plateaus (4 in hoogte verstelbaar)
- Transparante groentelade met gegolfde bodem
- LED verlichting in koelgedeelte
- 5 Deurvakken waarvan 1 zuivelvakje

4-Sterren diepvriesruimte:
- Netto inhoud diepvriesruimte: 63 liter
- Invriescapaciteit: 3 kg per 24 uur
- Bewaartijd bij storing: 26 uur
- LowFrost: minder en sneller ontdooien
- VarioFreezing: flexibel in te delen vriesruimte
- 2 Diepvriesladen, waarvan 1 Big Box

Technische data:
- Inbouwmaten (hxbxd): 177,5 x 56 x 55 cm
- Klimaatklasse: SN-T
- Geluidsniveau: 38 dB(A) re 1 pW
- Aansluitwaarde: 90 W

Adviesprijs incl. BTW € 1.379,-

[1] Resultaat op basis van een standaard 24 uur's test, het daadwerkelijke verbruik van het apparaat is afhankelijk van de locatie en de wijze van gebruik.

KOELVRIESCOMBINATIES - 177,5 CM

KI5862F30
177,5 cm hoog

Energieklasse A++ — Efficiënt MET NEFF

- Integreerbare koel-vriescombinatie
- Deur-op-deursysteem met vlakscharnieren
- Deursplit 60/40

Uitrusting:
- Energieklasse: A++
  Energieverbruik: 231 kWh/jaar[1]
- Totale netto inhoud: 267 liter
- Elektronische temperatuurregeling en -controle met LED indicatie
- VitaControl: constante temperatuur door intelligente sensor technologie
- Supervriezen met autom.terugschakeling
- Draairichting deur(en) rechts, verwisselbaar

Koelruimte:
- Netto inhoud koelruimte: 191 liter
- 4 Veiligheidsglas plateaus (3 in hoogte verstelbaar)
- Transparante groentelade met gegolfde bodem
- LED verlichting in koelgedeelte

4-Sterren diepvriesruimte:
- Netto inhoud diepvriesruimte: 76 liter
- Invriescapaciteit: 3,5 kg per 24 uur
- Bewaartijd bij storing: 24 uur
- LowFrost: minder en sneller ontdooien
- VarioFreezing: flexibel in te delen vriesruimte
- 3 Diepvriesladen, waarvan 1 Big Box

Technische data:
- Inbouwmaten (hxbxd): 177,5 x 56 x 55 cm
- Klimaatklasse: SN-T
- Geluidsniveau: 38 dB(A) re 1 pW
- Aansluitwaarde: 90 W

Adviesprijs incl. BTW € 1.369,-

K8524X2
177,5 cm hoog

Energieklasse A+ — Efficiënt MET NEFF

- Integreerbare koel-vriescombinatie
- Deur-op-deursysteem met vlakscharnieren
- Deursplit 70/30

Uitrusting:
- Energieklasse: A+
  Energieverbruik: 275 kWh/jaar[1]
- Totale netto inhoud: 276 liter
- Reinigingsvriendelijke, lichte binnenruimte
- Mechanische temperatuurregeling
- Draairichting deur(en) rechts, verwisselbaar

Koelruimte:
- Netto inhoud koelruimte: 217 liter
- 5 Veiligheidsglas plateaus (4 in hoogte verstelbaar)
- Transparante groentelade met gegolfde bodem
- LED verlichting in koelgedeelte

4-Sterren diepvriesruimte:
- Netto inhoud diepvriesruimte: 59 liter
- Invriescapaciteit: 3 kg per 24 uur
- Bewaartijd bij storing: 13 uur
- 3 Transparante diepvriesladen

Technische data:
- Inbouwmaten (hxbxd): 177,5 x 56 x 55 cm
- Klimaatklasse: ST
- Geluidsniveau: 40 dB(A) re 1 pW
- Aansluitwaarde: 90 W

Adviesprijs incl. BTW € 1.119,-

K4405X0
177,5 cm hoog

Energieklasse A+ — Efficiënt MET NEFF

- Integreerbare koel-vriescombinatie
- Deur-op-deursysteem met vlakscharnieren
- Deursplit 60/40

Uitrusting:
- Energieklasse: A+
  Energieverbruik: 275 kWh/jaar[1]
- Totale netto inhoud: 267 liter
- Reinigingsvriendelijke, lichte binnenruimte
- Draairichting deur(en) rechts, verwisselbaar

Koelruimte:
- Netto inhoud koelruimte: 199 liter
- 5 Veiligheidsglas plateaus (4 in hoogte verstelbaar)
- Transparante groentelade met gegolfde bodem
- LED verlichting in koelgedeelte

4-Sterren diepvriesruimte:
- Netto inhoud diepvriesruimte: 66 liter
- Invriescapaciteit: 3 kg per 24 uur
- Bewaartijd bij storing: 16 uur
- 3 Transparante diepvriesladen

Technische data:
- Inbouwmaten (hxbxd): 177,5 x 56 x 55 cm
- Klimaatklasse: ST
- Geluidsniveau: 40 dB(A) re 1 pW
- Aansluitwaarde: 90 W

Adviesprijs incl. BTW € 1.119,-

[1] Resultaat op basis van een standaard 24 uur's test, het daadwerkelijke verbruik van het apparaat is afhankelijk van de locatie en de wijze van gebruik.

KOELVRIESCOMBINATIES – 177,5 CM EN 158 CM

K4400X7FF
177,5 cm hoog

Energieklasse A+ | Efficiënt MET NEFF

- Integreerbare koel-vriescombinatie
- Sleepdeursysteem
- Deursplit 60/40

Uitrusting:
- Energieklasse: A+
  Energieverbruik: 275 kWh/jaar[1]
- Totale netto inhoud: 267 liter
- Reinigingsvriendelijke, lichte binnenruimte
- Draairichting deur(en) rechts, verwisselbaar

Koelruimte:
- Netto inhoud koelruimte: 199 liter
- 5 Veiligheidsglas plateaus (4 in hoogte verstelbaar)
- Transparante groentelade met gegolfde bodem
- LED verlichting in koelgedeelte

4-Sterren diepvriesruimte:
- Netto inhoud diepvriesruimte: 66 liter
- Invriescapaciteit: 3 kg per 24 uur
- Bewaartijd bij storing: 16 uur
- 3 Transparante diepvriesladen

Technische data:
- Inbouwmaten (hxbxd): 177,5 x 56 x 55 cm
- Klimaatklasse: ST
- Geluidsniveau: 40 dB(A) re 1 pW
- Aansluitwaarde: 90 W

Adviesprijs incl. BTW € 1.059,-

KI6773F30
158 cm hoog

Energieklasse A++ | Efficiënt MET NEFF | FreshSafe 0°C

- Integreerbare koel-vriescombinatie
- **FreshSafe** (2x langer vers)
- Deur-op-deursysteem met vlakscharnieren

Uitrusting:
- Energieklasse: A++
  Energieverbruik: 203 kWh/jaar[1]
- Totale netto inhoud: 233 liter
- touchControl: op de graad nauwkeurige temperatuurregeling
- Gescheiden temperatuurregeling voor koel- en vriesgedeelte
- VitaControl: constante temperatuur door intelligente sensor technologie
- Superkoelen met autom. terugschakeling
- Supervriezen met autom. terugschakeling
- Optisch en akoestisch alarmsignaal bij temperatuurstijging met memory-functie
- Draairichting deur(en) rechts, verwisselbaar

Koelruimte:
- Netto inhoud koelruimte: 172 liter
- 4 Veiligheidsglas plateaus
  (3 in hoogte verstelbaar), waarvan 1 VarioShelf: deelbaar glasplateau, 1 uitschuifbaar legplateau uit veiligheidsglas
- FreshSafe lade met luchtvochtigheidsregeling: houdt groente en fruit tot 2x langer vers
- LED verlichting in koelgedeelte
- 5 Deurvakken waarvan 1 zuivelbakje

4-Sterren diepvriesruimte:
- Netto inhoud diepvriesruimte: 61 liter
- Invriescapaciteit: 7 kg per 24 uur
- Bewaartijd bij storing: 27 uur
- LowFrost: minder en sneller ontdooien
- VarioFreezing: flexibel in te delen vriesruimte
- 2 Diepvriesladen, waarvan 1 BigBox

Technische data:
- Inbouwmaten (hxbxd): 158 x 56 x 55 cm
- Klimaatklasse: SN-ST
- Geluidsniveau: 38 dB(A) re 1 pW
- Aansluitwaarde: 90 W

Adviesprijs incl. BTW € 1.499,-

[1] Resultaat op basis van een standaard 24 uur's test, het daadwerkelijke verbruik van het apparaat is afhankelijk van de locatie en de wijze van gebruik.

KOEL- EN VRIESAPPARATEN - FRESHSAFE - 140 CM

KI8526D31
140 cm hoog

Energieklasse A++ | Efficiënt MET NEFF | FreshSafe 0°C

- Integreerbare koelkast
- **FreshSafe** (3x langer vers)
- Deur-op-deursysteem met vlakscharnieren
- **SoftClose deursluiting**

Uitrusting:
- Energieklasse: A++
  Energieverbruik: 197 kWh/jaar[1]
- Totale netto inhoud: 207 liter
- **SoftClose deursluiting**
- Elektronische temperatuurregeling en -controle met digitale temperatuurindicatie
- VitaControl: constante temperatuur door intelligente sensor technologie
- Superkoelen met autom.terugschakeling
- Akoestisch waarschuwingssysteem bij open deur
- Draairichting deur(en) rechts, verwisselbaar

Koelruimte:
- Netto inhoud koelruimte: 191 liter
- 4 Veiligheidsglas plateaus (3 in hoogte verstelbaar), waarvan 1 VarioShelf: deelbaar glasplateau, 1 uitschuifbaar legplateau uit veiligheidsglas
- LED verlichting in koelgedeelte
- 5 Deurvakken
- **BottleFlex flessenrooster - géén rollende flessen meer**

FreshSafe ruimte:
- Netto inhoud FreshSafe 0° C: 60 liter
- Alle levensmiddelen blijven tot 3x langer vers in de 0°C FreshSafe zone met reguleerbare luchtvochtigheid op telescopische rails
- FreshSafe transparante droge opslaglade

4-Sterren diepvriesruimte:
- Netto inhoud diepvriesruimte: 16 liter
- Invriescapaciteit: 2 kg per 24 uur
- Bewaartijd bij storing: 10 uur

Optionele accessoire:
GourmetTray KS1840Z0 € 99,-

Technische data:
- Inbouwmaten (hxbxd): 140 x 56 x 55 cm
- Klimaatklasse: SN-ST
- Geluidsniveau: 37 dB(A) re 1 pW
- Aansluitwaarde: 90 W

Adviesprijs incl. BTW € 1.509,-

KI8516D31
140 cm hoog

Energieklasse A++ | Efficiënt MET NEFF | FreshSafe 0°C

- Integreerbare koelkast
- FreshSafe (3x langer vers)
- Deur-op-deursysteem met vlakscharnieren
- **SoftClose deursluiting**

Uitrusting:
- Energieklasse: A++
  Energieverbruik: 124 kWh/jaar[1]
- Totale netto inhoud: 222 liter
- Elektronische temperatuurregeling en -controle met digitale temperatuurindicatie
- **VitaControl**: constante temperatuur door intelligente sensor technologie
- Superkoelen met autom.terugschakeling
- Akoestisch waarschuwingssysteem bij open deur
- Draairichting deur(en) rechts, verwisselbaar

Koelruimte:
- Netto inhoud koelruimte: 222 liter
- 5 Veiligheidsglas plateaus, waarvan 1 VarioShelf: deelbaar glasplateau, 1 uitschuifbaar legplateau uit veiligheidsglas
- LED-verlichting met dimfunctie in koelgedeelte
- 4 Deurvakken
- **BottleFlex flessenrooster - géén rollende flessen meer**

FreshSafe ruimte:
- Netto inhoud FreshSafe 0° C: 59 liter
- Alle levensmiddelen blijven tot 3x langer vers in de 0°C FreshSafe zone met reguleerbare luchtvochtigheid op telescopische rails
- FreshSafe transparante droge opslaglade (luchtvochtigheid ca. 50%) op telescopische rails

Optionele accessoire:
GourmetTray KS1840Z0 € 99,-

Technische data:
- Inbouwmaten (hxbxd): 140 x 56 x 55 cm
- Klimaatklasse: SN-T
- Geluidsniveau: 37 dB(A) re 1 pW
- Aansluitwaarde: 90 W

Adviesprijs incl. BTW € 1.469,-

KI2523F30
140 cm hoog

Energieklasse A++ | Efficiënt MET NEFF | FreshSafe

- Integreerbare koelkast
- Deur-op-deursysteem met vlakscharnieren

Uitrusting:
- Energieklasse: A++
  Energieverbruik: 183 kWh/jaar[1]
- Totale netto inhoud: 228 liter
- Elektronische temperatuurregeling en -controle met digitale temperatuurindicatie
- **VitaControl**: constante temperatuur door intelligente sensor technologie
- Superkoelen met autom.terugschakeling
- Akoestisch waarschuwingssysteem bij open deur
- Draairichting deur(en) rechts, verwisselbaar

Koelruimte:
- Netto inhoud koelruimte: 213 liter
- 5 Veiligheidsglas plateaus (4 in hoogte verstelbaar), waarvan 1 VarioShelf: deelbaar glasplateau, 1 uitschuifbaar legplateau uit veiligheidsglas
- FreshSafe lade: hoge luchtvochtigheid, waardoor voedingsstoffen tot wel 2 keer langer behouden blijven. met luchtvochtigheidsregeling houdt groente en fruit tot 2x langer vers
- LED verlichting in koelgedeelte
- 5 Deurvakken, waarvan 1 met botervakje

4-Sterren diepvriesruimte:
- Netto inhoud diepvriesruimte: 15 liter
- Invriescapaciteit: 2,4 kg per 24 uur
- Bewaartijd bij storing: 13 uur
- Extra groot vriesvak, geschikt voor diepvriespizza's

Technische data:
- Inbouwmaten (hxbxd): 140 x 56 x 55 cm
- Klimaatklasse: SN-ST
- Geluidsniveau: 36 dB(A) re 1 pW
- Aansluitwaarde: 90 W

Adviesprijs incl. BTW € 1.159,-

[1] Resultaat op basis van een standaard 24 uur's test, het daadwerkelijke verbruik van het apparaat is afhankelijk van de locatie en de wijze van gebruik.

KOEL- EN VRIESAPPARATEN – FRESHSAFE – 140 CM EN 122,5 CM

KI1513F30
140 cm hoog

Energieklasse A++ | Efficiënt MET NEFF | FreshSafe 0°C

- Integreerbare koelkast
- Deur-op-deursysteem met vlakscharnieren

Uitrusting:
- Energieklasse: A++
- Energieverbruik: 109 kWh/jaar
- Totale netto inhoud: 247 liter
- Elektronische temperatuurregeling en -controle met digitale temperatuurindicatie
- VitaControl: constante temperatuur door intelligente sensor technologie
- Draairichting deur(en) rechts, verwisselbaar

Koelruimte:
- Netto inhoud koelruimte: 247 liter
- 6 Veiligheidsglas plateaus (5 in hoogte verstelbaar), waarvan 1 VarioShelf: deelbaar glasplateau, 1 uitschuifbaar legplateau uit veiligheidsglas
- FreshSafe lade : hoge luchtvochtigheid, waardoor voedingsstoffen tot wel 2 keer langer behouden blijven. met luchtvochtigheidsregeling houdt groente en fruit tot 2x langer vers
- LED verlichting in koelgedeelte
- 5 Deurvakken, waarvan 1 met botervakje

Technische data:
- Inbouwmaten (hxbxd): 140 x 56 x 55 cm
- Klimaatklasse: SN-T
- Geluidsniveau: 33 dB(A) re 1 pW
- Aansluitwaarde: 90 W

Adviesprijs incl. BTW € 1.099 ,-

KI8413D30
122,5 cm hoog

Energieklasse A++ | Efficiënt MET NEFF | FreshSafe 0°C

- Integreerbare koelkast
- **FreshSafe** (tot 3x langer vers)
- Deur-op-deursysteem met vlakscharnieren
- **SoftClose deursluiting**

Uitrusting:
- Energieklasse: A++
  Energieverbruik: 120 kWh/jaar[1]
- Totale netto inhoud: 189 liter
- Elektronische temperatuurregeling en -controle met digitale temperatuurindicatie
- **SoftClose deursluiting**
- **VitaControl**: constante temperatuur door intelligente sensor technologie
- Superkoelen met autom.terugschakeling
- Akoestisch waarschuwingssysteem bij open deur
- Draairichting deur(en) rechts, verwisselbaar

Koelruimte:
- Netto inhoud koelruimte: 189 liter
- 5 Veiligheidsglas plateaus (4 in hoogte verstelbaar), waarvan 1 VarioShelf: deelbaar glasplateau, 1 uitschuifbaar legplateau uit veiligheidsglas
- LED verlichting in koelgedeelte
- 4 Deurvakken

FreshSafe ruimte:
- Netto inhoud FreshSafe3 0° C: 60 liter
- Alle levensmiddelen blijven tot 3x langer vers in de 0°C FreshSafe zone met reguleerbare luchtvochtigheid op telescopische rails
- **FreshSafe** transparante droge opslaglade

Technische data:
- Inbouwmaten (hxbxd): 122,5 x 56 x 55 cm
- Klimaatklasse: SN-T
- Geluidsniveau: 37 dB(A) re 1 pW
- Aansluitwaarde: 90 W

Adviesprijs incl. BTW € 1.449,-

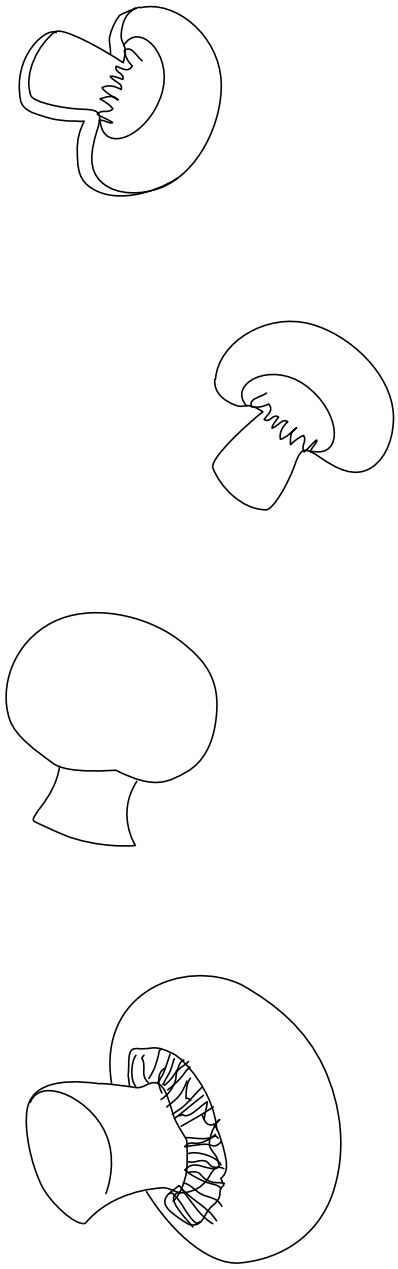

[1] Resultaat op basis van een standaard 24 uur's test, het daadwerkelijke verbruik van het apparaat is afhankelijk van de locatie en de wijze van gebruik.

KOEL- EN VRIESAPPARATEN – 177,5 CM

Opvolger van 'Best getest model KI1813D30'

KI2826D30
177,5 cm hoog

Energieklasse A++ | Efficiënt MET NEFF | FreshSafe 0°C

- Integreerbare koelkast
- **FreshSafe** (2x langer vers)
- Deur-op-deursysteem met vlakscharnieren
- **SoftClose deursluiting**

Uitrusting:
- Energieklasse: A++
  Energieverbruik: 211 kWh/jaar[1]
- Totale netto inhoud: 287 liter
- **TouchControl**: Elektronische temperatuurregeling en -controle met digitale temperatuurindicatie
- **VitaControl**: constante temperatuur door intelligente sensor technologie
- Supervriezen met autom.terugschakeling
- Draairichting deur(en) rechts, verwisselbaar

Koelruimte:
- Netto inhoud koelruimte: 252 liter
- 5 veiligheidsglas plateaus (4 in hoogte verstelbaar), waarvan 1 VarioShelf: deelbaar glasplateau, 1 uitschuifbaar legplateau uit veiligheidsglas
- FreshSafe lade met luchtvochtigheidscontrole, houdt groente en fruit 2 x langer vers
- LED verlichting in koelgedeelte
- 6 deurlades waarvan 1 zuivelbakje
- **BottleFlex flessenrooster - géén rollende flessen meer**

4-Sterren diepvriesruimte:
- Netto inhoud diepvriesruimte: 35 liter
- Invriescapaciteit: 3 kg per 24 uur
- Bewaartijd bij storing: 20 uur
- Extra groot vriesvak, geschikt voor diepvriespizza's

Optionele accessoire:
GourmetTray KS1840Z0 € 99,-

Technische data:
- Inbouwmaten (hxbxd): 177,5 x 56 x 55 cm
- Klimaatklasse: SN-ST
- Geluidsniveau: 36 dB(A) re 1 pW
- Aansluitwaarde: 90 W

Adviesprijs incl. BTW € 1.449,-

KI1816D30
177,5 cm hoog

Energieklasse A++ | Efficiënt MET NEFF | FreshSafe

- Integreerbare koelkast
- **FreshSafe** (2x langer vers)
- Deur-op-deursysteem met vlakscharnieren
- **SoftClose deursluiting**

Uitrusting:
- Energieklasse: A++
  Energieverbruik: 116 kWh/jaar[1]
- Totale netto inhoud: 319 liter
- **TouchControl**: Elektronische temperatuurregeling en -controle met digitale temperatuurindicatie
- **VitaControl**: constante temperatuur door intelligente sensor technologie
- Superkoelen met autom.terugschakeling
- Akoestisch waarschuwingssysteem bij open deur
- Draairichting deur(en) rechts, verwisselbaar

Koelruimte:
- Netto inhoud koelruimte: 319 liter
- 7 Veiligheidsglas plateaus (6 in hoogte verstelbaar), waarvan 1 VarioShelf: deelbaar glasplateau, Uitschuifbare lade, makkelijk uittrekbaar
- FreshSafe2 lade met luchtvochtigheidscontrole, houdt groente en fruit 2 x langer vers
- LED verlichting
- 6 Deurvakken waarvan 1 zuivelbakje
- **BottleFlex flessenrooster - géén rollende flessen meer**

Combinatiemogelijkheid:
- Mooi side-by-side te combineren met inbouwvriezer GI7813C30

Optionele accessoire:
GourmetTray KS1840Z0 € 99,-

Technische data:
- Inbouwmaten (hxbxd): 177,5 x 56 x 55 cm
- Klimaatklasse: SN-T
- Geluidsniveau: 37 dB(A) re 1 pW
- Aansluitwaarde: 90 W

Adviesprijs incl. BTW € 1.419,-

KI1816F30
177,5 cm hoog

Energieklasse A++ | Efficiënt MET NEFF | FreshSafe 0°C

- Integreerbare koelkast
- **FreshSafe** (2x langer vers)
- Deur-op-deursysteem met vlakscharnieren

Uitrusting:
- Energieklasse: A++
  Energieverbruik: 116 kWh/jaar[1]
- Totale netto inhoud: 319 liter
- **TouchControl**: Elektronische temperatuurregeling en -controle met digitale temperatuurindicatie
- **VitaControl**: constante temperatuur door intelligente sensor technologie
- Superkoelen met autom.terugschakeling
- Akoestisch waarschuwingssysteem bij open deur
- Draairichting deur(en) rechts, verwisselbaar

Koelruimte:
- Netto inhoud koelruimte: 319 liter
- 7 Veiligheidsglas plateaus (6 in hoogte verstelbaar), waarvan 1 VarioShelf: deelbaar glasplateau, Uitschuifbare lade, makkelijk uittrekbaar
- FreshSafe lade met luchtvochtigheidscontrole, houdt groente en fruit 2 x langer vers
- LED verlichting
- 6 Deurvakken waarvan 1 zuivelbakje

Technische data:
- Inbouwmaten (hxbxd): 177,5 x 56 x 55 cm
- Klimaatklasse: SN-T
- Geluidsniveau: 37 dB(A) re 1 pW
- Aansluitwaarde: 90 W

Adviesprijs incl. BTW € 1.369,-

[1] Resultaat op basis van een standaard 24 uur's test, het daadwerkelijke verbruik van het apparaat is afhankelijk van de locatie en de wijze van gebruik.

KOEL- EN VRIESAPPARATEN - 122,5 CM

KI2426D30
122,5 cm hoog

Energieklasse A++ | Efficiënt MET NEFF | FreshSafe 0°C

- Integreerbare koelkast
- **FreshSafe** (2x langer vers)
- Deur-op-deursysteem met vlakscharnieren
- **SoftClose deursluiting**

Uitrusting:
- Energieklasse: A++
  Energieverbruik: 173 kWh/jaar[1]
- Totale netto inhoud: 196 liter
- **TouchControl**: Elektronische temperatuurregeling en -controle met digitale temperatuurindicatie
- **VitaControl**: constante temperatuur door intelligente sensor technologie
- Supervriezen met autom.terugschakeling
- Akoestisch waarschuwingssysteem bij open deur
- Draairichting deur(en) rechts, verwisselbaar

Koelruimte:
- Netto inhoud koelruimte: 180 liter
- 5 veiligheidsglas plateaus (4 in hoogte verstelbaar), waarvan 1 VarioShelf: deelbaar glasplateau, 1 uitschuifbaar legplateau uit veiligheidsglas
- FreshSafe lade met luchtvochtigheidsregeling houdt groente en fruit tot 2x langer vers
- LED verlichting in koelgedeelte
- 5 Deurvakken waarvan 1 zuivelbakje
- **BottleFlex flessenrooster - géén rollende flessen meer**

4-Sterren diepvriesruimte:
- Netto inhoud diepvriesruimte: 16 liter
- Invriescapaciteit: 2,5 kg per 24 uur
- Bewaartijd bij storing: 12 uur
- Extra groot vriesvak, geschikt voor diepvriespizza's

Optionele accessoire:
GourmetTray KS1840Z0 € 99,-

Technische data:
- Inbouwmaten (hxbxd): 122,5 x 56 x 55 cm
- Klimaatklasse: SN-ST
- Geluidsniveau: 37 dB(A) re 1 pW
- Aansluitwaarde: 90 W

Adviesprijs incl. BTW € 1.119,-

KI1416D30
122,5 cm hoog

Energieklasse A++ | Efficiënt MET NEFF | FreshSafe 0°C

- Integreerbare koelkast
- **FreshSafe** (2x langer vers)
- Deur-op-deursysteem met vlakscharnieren
- **SoftClose deursluiting**

Uitrusting:
- Energieklasse: A++
  Energieverbruik: 105 kWh/jaar[1]
- Totale netto inhoud: 214 liter
- **TouchControl**: Elektronische temperatuurregeling en -controle met digitale temperatuurindicatie
- **VitaControl**: constante temperatuur door intelligente sensor technologie
- Supervriezen met autom.terugschakeling
- Akoestisch waarschuwingssysteem bij open deur
- Draairichting deur(en) rechts, verwisselbaar

Koelruimte:
- Netto inhoud koelruimte: 214 liter
- 6 veiligheidsglas plateaus (5 in hoogte verstelbaar), waarvan 1 VarioShelf: deelbaar glasplateau, 1 uitschuifbaar legplateau uit veiligheidsglas
- FreshSafe lade met luchtvochtigheidsregeling houdt groente en fruit tot 2x langer vers
- LED verlichting in koelgedeelte
- 5 Deurvakken waarvan 1 zuivelbakje
- **BottleFlex flessenrooster - géén rollende flessen meer**

Optionele accessoire:
GourmetTray KS1840Z0 € 99,-

Technische data:
- Inbouwmaten (hxbxd): 122,5 x 56 x 55 cm
- Klimaatklasse: SN-T
- Geluidsniveau: 33 dB(A) re 1 pW
- Aansluitwaarde: 90 W

Adviesprijs incl. BTW € 1.059,-

KI1412F30
122,5 cm hoog

Energieklasse A++ | Efficiënt MET NEFF

- Integreerbare koelkast
- Deur-op-deursysteem met vlakscharnieren

Uitrusting:
- Energieklasse: A++
  Energieverbruik: 105 kWh/jaar[1]
- Totale netto inhoud: 211 liter
- Elektronische temperatuurregeling en -controle met LED indicatie
- **VitaControl**: constante temperatuur door intelligente sensor technologie
- Superkoelen met autom.terugschakeling
- Draairichting deur(en) rechts, verwisselbaar

Koelruimte:
- Netto inhoud koelruimte: 211 liter
- 6 veiligheidsglas plateaus (5 in hoogte verstelbaar)
- Transparante groentelade met gegolfde bodem
- LED verlichting
- 4 Deurvakken

Technische data:
- Inbouwmaten (hxbxd): 122,5 x 56 x 55 cm
- Klimaatklasse: SN-T
- Geluidsniveau: 37 dB(A) re 1 pW
- Aansluitwaarde: 90 W

Adviesprijs incl. BTW € 1.009,-

[1] Resultaat op basis van een standaard 24 uur's test, het daadwerkelijke verbruik van het apparaat is afhankelijk van de locatie en de wijze van gebruik.

KOEL- EN VRIESAPPARATEN – 122,5 CM EN 102,5 CM

K1544X0FF
122,5 cm hoog

Energieklasse A+ | Efficiënt MET NEFF

- Integreerbare koelkast
- Sleepdeursysteem

Uitrusting:
- Energieklasse: A+
  Energieverbruik: 131 kWh/jaar[1]
- Totale netto inhoud: 221 liter
- Draairichting deur(en) rechts, verwisselbaar

Koelruimte:
- Netto inhoud koelruimte: 221 liter
- 6 veiligheidsglas plateaus (5 in hoogte verstelbaar)
- Transparante groentelade met gegolfde bodem
- LED verlichting
- 4 Deurvakken

Technische data:
- Inbouwmaten (hxbxd): 122,5 x 56 x 55 cm
- Klimaatklasse: SN-ST
- Geluidsniveau: 36 dB(A) re 1 pW
- Aansluitwaarde: 90 W

Adviesprijs incl. BTW € 909,-

KI2322F30
102,5 cm hoog

Energieklasse A++ | Efficiënt MET NEFF

- Integreerbare koelkast
- Deur-op-deursysteem met vlakscharnieren

Uitrusting:
- Energieklasse: A++
  Energieverbruik: 157 kWh/jaar[1]
- Totale netto inhoud: 154 liter
- Elektronische temperatuurregeling en -controle met LED indicatie
- **VitaControl**: constante temperatuur door intelligente sensor technologie
- Superkoelen met autom.terugschakeling
- Draairichting deur(en) rechts, verwisselbaar

Koelruimte:
- Netto inhoud koelruimte: 139 liter
- 3 Veiligheidsglas plateaus (2 in hoogte verstelbaar)
- Transparante groentelade
- met gegolfde bodem
- LED verlichting
- 4 Deurvakken

4-Sterren diepvriesruimte:
- Netto inhoud diepvriesruimte: 15 liter
- Invriescapaciteit: 2,4 kg per 24 uur
- Bewaartijd bij storing: 13 uur

Technische data:
- Inbouwmaten (hxbxd): 102,5 x 56 x 55 cm
- Klimaatklasse: SN-ST
- Geluidsniveau: 38 dB(A) re 1 pW
- Aansluitwaarde: 90 W

Adviesprijs incl. BTW € 989,-

KI1313D30
102,5 cm hoog

Energieklasse A++ | Efficiënt MET NEFF | FreshSafe 0°C

- Integreerbare koelkast
- Deur-op-deursysteem met vlakscharnieren
- **SoftClose deursluiting**

Uitrusting:
- Energieklasse: A++
  Energieverbruik: 100 kWh/jaar[1]
- Totale netto inhoud: 174 liter
- **TouchControl**: Elektronische temperatuurregeling en -controle met digitale temperatuurindicatie
- **SoftClose deursluiting**
- **VitaControl**: constante temperatuur door intelligente sensor technologie
- Draairichting deur(en) rechts, verwisselbaar

Koelruimte:
- Netto inhoud koelruimte: 174 liter
- 5 veiligheidsglas plateaus (4 in hoogte verstelbaar), waarvan 1 VarioShelf: deelbaar glasplateau, 1 uitschuifbaar legplateau uit veiligheidsglas
- FreshSafe lade met luchtvochtigheidsregeling houdt groente en fruit tot 2x langer vers
- LED verlichting in koelgedeelte
- 5 deurlades waarvan 1 zuivelbakje

Technische data:
- Inbouwmaten (hxbxd): 102,5 x 56 x 55 cm
- Klimaatklasse: SN-T
- Geluidsniveau: 33 dB(A) re 1 pW
- Aansluitwaarde: 90 W

Adviesprijs incl. BTW € 989,-

[1] Resultaat op basis van een standaard 24 uur's test, het daadwerkelijke verbruik van het apparaat is afhankelijk van de locatie en de wijze van gebruik.

KOEL- EN VRIESAPPARATEN – 122,5 CM EN 102,5 CM

KI1312F30
102,5 cm hoog

Energieklasse A++ | Efficiënt MET NEFF

- Integreerbare koelkast
- Deur-op-deursysteem met vlakscharnieren

Uitrusting:
- Energieklasse: A++
  Energieverbruik: 100 kWh/jaar[1]
- Totale netto inhoud: 172 liter
- Elektronische temperatuurregeling en -controle met LED indicatie
- **VitaControl**: constante temperatuur door intelligente sensor technologie
- Superkoelen met autom.terugschakeling
- Draairichting deur(en) rechts, verwisselbaar

Koelruimte:
- Netto inhoud koelruimte: 172 liter
- 4 Veiligheidsglas plateaus (3 in hoogte verstelbaar)
- Transparante groentelade met gegolfde bodem
- LED verlichting
- 4 Deurvakken

Technische data:
- Inbouwmaten (hxbxd): 102,5 x 56 x 55 cm
- Klimaatklasse: SN-T
- Geluidsniveau: 36 dB(A) re 1 pW
- Aansluitwaarde: 90 W

Adviesprijs incl. BTW € 959,-

K1536X8
102,5 cm hoog

Energieklasse A++ | Efficiënt MET NEFF

- Integreerbare koelkast
- Deur-op-deursysteem met vlakscharnieren

Uitrusting:
- Energieklasse: A++
  Energieverbruik: 99 kWh/jaar[1]
- Totale netto inhoud: 181 liter
- Mechanische temperatuurregeling
- Reinigingsvriendelijke, lichte binnenruimte
- Draairichting deur(en) rechts, verwisselbaar

Koelruimte:
- Netto inhoud koelruimte: 181 liter
- 5 Veiligheidsglas plateaus (4 in hoogte verstelbaar)
- Transparante groentelade met gegolfde bodem
- LED verlichting
- 4 deurvakken

Technische data:
- Inbouwmaten (hxbxd): 102,5 x 56 x 55 cm
- Klimaatklasse: SN-ST
- Geluidsniveau: 37 dB(A) re 1 pW
- Aansluitwaarde: 90 W

Adviesprijs incl. BTW € 899,-

VLAKSCHARNIEREN (DEUR-OP-DEUR)

PRINCIPE VLAKSCHARNIEREN

Bij vlakscharnieren (deur-op-deur) is de deur van het apparaat verbonden met de deur van het meubel (geen meubelscharnieren nodig). Dankzij het vlakscharnier heeft de deur een buitengewoon grote openingshoek van 115°. Natuurlijk kunt u deze hoek ook aan uw wensen aanpassen – tussen 50° en 115° blijft de deur in elke stand staan. En vanaf een hoek van ongeveer 20° sluit de deur zich bijna vanzelf.

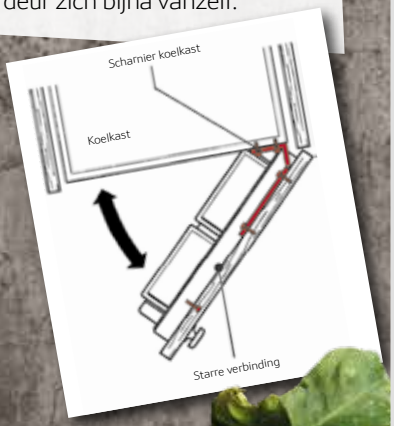

SLEEPSCHARNIEREN

PRINCIPE SLEEPSCHARNIEREN

De deur van de koelkast wordt eenvoudig aan de meubeldeur bevestigd. Zo kunnen de koelkast en het meubel gelijktijdig worden geopend en gesloten. Het beslagwerk kan nauwkeurig worden afgesteld.

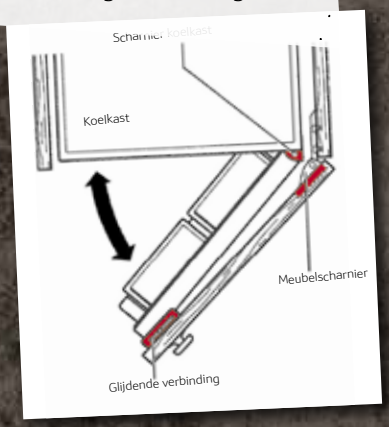

KOEL- EN VRIESAPPARATEN - 88 CM

KI2222F30
88 cm hoog

Energieklasse A++ | Efficiënt MET NEFF

- Integreerbare koelkast
- Deur-op-deursysteem met vlakscharnieren

Uitrusting:
- Energieklasse: A++
  Energieverbruik: 148 kWh/jaar[1]
- Totale netto inhoud: 124 liter
- Elektronische temperatuurregeling en -controle met LED indicatie
- **VitaControl**: constante temperatuur door intelligente sensor technologie
- Superkoelen met autom.terugschakeling
- Draairichting deur(en) rechts, verwisselbaar

Koelruimte:
- Netto inhoud koelruimte: 109 liter
- 3 Veiligheidsglas plateaus (2 in hoogte verstelbaar)
- Transparante groentelade met gegolfde bodem
- LED verlichting
- 3 Deurvakken

4-Sterren diepvriesruimte:
- Netto inhoud diepvriesruimte: 15 liter
- Invriescapaciteit: 2,4 kg per 24 uur
- Bewaartijd bij storing: 13 uur

Technische data:
- Inbouwmaten (hxbxd): 88 x 56 x 55 cm
- Klimaatklasse: SN-ST
- Geluidsniveau: 38 dB(A) re 1 pW
- Aansluitwaarde: 90 W

Adviesprijs incl. BTW € 919,-

KI1212F30
88 cm hoog

Energieklasse A++ | Efficiënt MET NEFF

- Integreerbare koelkast
- Deur-op-deursysteem met vlakscharnieren

Uitrusting:
- Energieklasse: A++
  Energieverbruik: 97 kWh/jaar[1]
- Totale netto inhoud: 144 liter
- Elektronische temperatuurregeling en -controle met LED indicatie
- **VitaControl**: constante temperatuur door intelligente sensor technologie
- Superkoelen met autom.terugschakeling
- Draairichting deur(en) rechts, verwisselbaar

Koelruimte:
- Netto inhoud koelruimte: 144 liter
- 4 Veiligheidsglas plateaus (3 in hoogte verstelbaar)
- Transparante groentelade met gegolfde bodem
- LED verlichting
- 3 Deurvakken

Technische data:
- Inbouwmaten (hxbxd): 88 x 56 x 55 cm
- Klimaatklasse: SN-T
- Geluidsniveau: 36 dB(A) re 1 pW
- Aansluitwaarde: 90 W

Adviesprijs incl. BTW € 859,-

K1514X7FF
88 cm hoog

Energieklasse A+ | Efficiënt MET NEFF

- Integreerbare koelkast
- Sleepdeursysteem

Uitrusting:
- Energieklasse: A+
  Energieverbruik: 122 kWh/jaar[1]
- Totale netto inhoud: 150 liter
- Draairichting deur(en) rechts, verwisselbaar

Koelruimte:
- Netto inhoud koelruimte: 150 liter
- 4 Veiligheidsglas plateaus (3 in hoogte verstelbaar)
- Transparante groentelade met gegolfde bodem
- LED verlichting

Technische data:
- Inbouwmaten (hxbxd): 88 x 56 x 55 cm
- Klimaatklasse: SN-ST
- Geluidsniveau: 34 dB(A) re 1 pW
- Aansluitwaarde: 90 W

Adviesprijs incl. BTW € 749,-

[1] Resultaat op basis van een standaard 24 uur's test, het daadwerkelijke verbruik van het apparaat is afhankelijk van de locatie en de wijze van gebruik.

KOEL- EN VRIESAPPARATEN – 82 CM – ONDERBOUW

K4336X8
82 cm hoog

Energieklasse A++ | Efficiënt MET NEFF

- Onderbouw koelkast
- Deur-op-deursysteem met vlakscharnieren
- **SoftClose deursluiting**

Uitrusting:
- Energieklasse: A++
  Energieverbruik: 140 kWh/jaar[1]
- Totale netto inhoud: 125 liter
- **SoftClose deursluiting**
- Draairichting deur(en) rechts, verwisselbaar

Koelruimte:
- Netto inhoud koelruimte: 110 liter
- 2 Veiligheidsglas plateaus (1 in hoogte verstelbaar)
- Transparante groentelade met deksel
- Flessenhouder in extra diep deurvak
- DayLight: heldere binnenverlichting

4-Sterren diepvriesruimte:
- Netto inhoud diepvriesruimte: 15 liter
- Invriescapaciteit: 2 kg per 24 uur
- Bewaartijd bij storing: 12 uur

Technische data:
- Inbouwmaten (hxbxd): 82 x 60 x 55 cm
- Klimaatklasse: SN-ST
- Geluidsniveau: 38 dB(A) re 1 pW
- Aansluitwaarde: 90 W
- Beluchting/ontluchting in de plint

Adviesprijs incl. BTW € 999,-

K4316X8
82 cm hoog

Energieklasse A++ | Efficiënt MET NEFF

- Onderbouw koelkast
- Deur-op-deursysteem met vlakscharnieren
- **SoftClose deursluiting**

Uitrusting:
- Energieklasse: A++
  Energieverbruik: 92 kWh/jaar[1]
- Totale netto inhoud: 138 liter
- **SoftClose deursluiting**
- Draairichting deur(en) rechts, verwisselbaar
- Verstelbare pootjes aan de voorzijde

Koelruimte:
- Netto inhoud koelruimte: 137 liter
- 3 Veiligheidsglas plateaus (2 in hoogte verstelbaar)
- Transparante groentelade met deksel
- Flessenhouder in extra diep deurvak
- DayLight: heldere binnenverlichting

Technische data:
- Inbouwmaten (hxbxd): 82 x 60 x 55 cm
- Klimaatklasse: SN-ST
- Geluidsniveau: 38 dB(A) re 1 pW
- Aansluitwaarde: 90 W
- Beluchting/ontluchting in de plint

Adviesprijs incl. BTW € 969,-

KOELKASTEN TOEBEHOREN

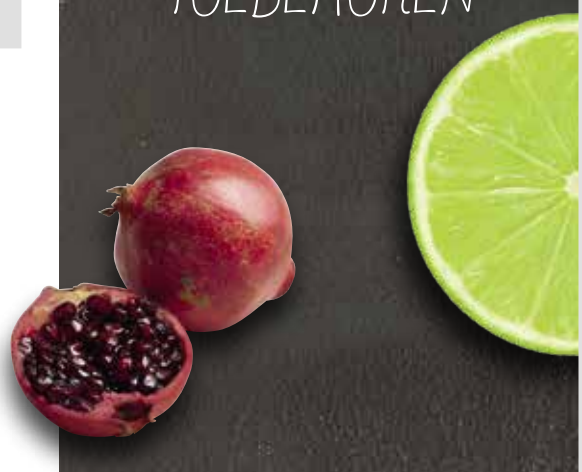

FLESSENREK

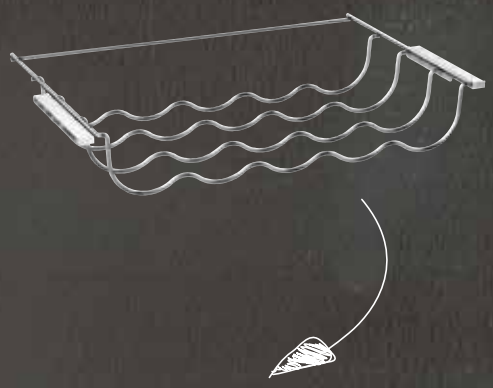

CHROOM FLESSENREK, VOOR ALLE KOELKASTEN BEGINNEND MET "KI".

Bestelnummer: Z10020
Adviesprijs incl. BTW: € 19,-

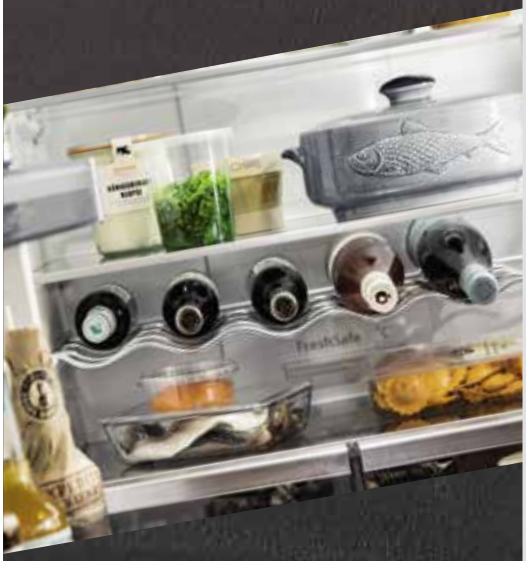

DIEPVRIEZERS

GI7813C30
178 cm hoog

- Integreerbare vriezer
- Deur-op-deursysteem met vlakscharnieren
- **SoftClose deursluiting**
- **NoFrost**

Uitrusting:
- Energieklasse: A++
  Energieverbruik: 243 kWh/jaar[1]
- Totale netto inhoud: 211 liter
- **SoftClose deursluiting**
- Elektronische temperatuurregeling en -controle, digitaal afleesbaar
- **VitaControl**: constante temperatuur door intelligente sensor technologie
- Supervriezen met autom.terugschakeling
- Akoestisch waarschuwingssysteem bij open deur
- Draairichting deur(en) links, verwisselbaar

4-Sterren diepvriesruimte:
- Invriescapaciteit: 20 kg per 24 uur
- Bewaartijd bij storing: 22 uur
- 5 Diepvriesladen, waarvan 2 BigBoxen
- 2 Intensief vriesvak met transparante klep
- **NoFrost:** nooit meer ontdooien

Combinatiemogelijkheid:
- Mooi side-by-side te combineren met inbouwvriezer KI1816D30

Technische data:
- Inbouwmaten (hxbxd): 177,5 x 56 x 55 cm
- Klimaatklasse: SN-T
- Geluidsniveau: 38 dB(A) re 1 pW
- Aansluitwaarde: 120 W

Adviesprijs incl. BTW € 1.439,-

GI7413C30
122,5 cm hoog

- Integreerbare vriezer
- Deur-op-deursysteem met vlakscharnieren
- **SoftClose deursluiting**
- **NoFrost**

Uitrusting:
- Energieklasse: A++
  Energieverbruik: 188 kWh/jaar[1]
- Totale netto inhoud: 127 liter
- **SoftClose deursluiting**
- Elektronische temperatuurregeling en -controle, digitaal afleesbaar
- **VitaControl**: constante temperatuur door intelligente sensor technologie
- Supervriezen met autom.terugschakeling
- Akoestisch waarschuwingssysteem bij open deur
- Draairichting deur(en) links, verwisselbaar

4-sterren diepvriesruimte:
- Invriescapaciteit: 20 kg per 24 uur
- Bewaartijd bij storing: 23 uur
- 4 Diepvriesladen, waarvan 1 Big Box
- 1 Intensief vriesvak met transparante klep
- **NoFrost:** nooit meer ontdooien

Technische data:
- Inbouwmaten (hxbxd):122,5x 56 x 55 cm
- Klimaatklasse: SN-T
- Geluidsniveau: 39 dB(A) re 1 pW
- Aansluitwaarde: 120 W

Adviesprijs incl. BTW € 1.279,-

GI7313C30
102,5 cm hoog

- Integreerbare vriezer
- Deur-op-deursysteem met vlakscharnieren
- **SoftClose deursluiting**
- **NoFrost**

Uitrusting:
- Energieklasse: A++
  Energieverbruik: 168 kWh/jaar[1]
- Totale netto inhoud: 97 liter
- **SoftClose deursluiting**
- Elektronische temperatuurregeling en -controle met digitale temperatuurindicatie
- **VitaControl**: constante temperatuur door intelligente sensor technologie
- Supervriezen met autom.terugschakeling
- Akoestisch waarschuwingssysteem bij open deur
- Draairichting deur(en) links, verwisselbaar

4-sterren diepvriesruimte:
- Invriescapaciteit: 20 kg per 24 uur
- Bewaartijd bij storing: 25 uur
- 3 Transparante diepvriesladen
- 1 Intensief vriesvak met transparante klep
- **NoFrost:** nooit meer ontdooien

Technische data:
- Inbouwmaten (hxbxd): 102,5 x 56 x 55 cm
- Klimaatklasse: SN-ST
- Geluidsniveau: 39 dB(A) re 1 pW
- Aansluitwaarde: 120 W

Adviesprijs incl. BTW € 1.229,-

[1] Resultaat op basis van een standaard 24 uur's test, het daadwerkelijke verbruik van het apparaat is afhankelijk van de locatie en de wijze van gebruik.

DIEPVRIEZERS - 88 CM

GI1216F30
88 cm hoog

Energieklasse A++ Efficiënt MET NEFF

- Integreerbare vriezer
- Deur-op-deursysteem met vlakscharnieren

Uitrusting:
- Energieklasse: A++
  Energieverbruik: 157 kWh/jaar[1]
- Totale netto inhoud: 97 liter
- Elektronische temperatuurregeling en -controle met LED indicatie
- VitaControl: constante temperatuur door intelligente sensor technologie
- Supervriezen met autom.terugschakeling
- Akoestisch waarschuwingssysteem bij temperatuurstijging in de diepvriesruimte, Optisch alarmsignaal
- Draairichting deur(en) rechts, verwisselbaar

4-Sterren diepvriesruimte:
- Invriescapaciteit: 8 kg per 24 uur
- Bewaartijd bij storing: 22 uur
- 3 transparante diepvriesladen, waarvan 1 Big Box

Technische data:
- Inbouwmaten (hxbxd): 88 x 56 x 55 cm
- Klimaatklasse: SN-T
- Geluidsniveau: 37 dB(A) re 1 pW
- Aansluitwaarde: 90 W

Adviesprijs incl. BTW € 979,-

G1624X6
88 cm hoog

Energieklasse A+ Efficiënt MET NEFF

- Integreerbare vriezer
- Sleepdeursysteem

Uitrusting:
- Energieklasse: A+
  Energieverbruik: 192 kWh/jaar[1]
- Totale netto inhoud: 94 liter
- Supervriezen met autom.terugschakeling
- Etage-vriessysteem
- Draairichting deur(en) rechts, verwisselbaar

4-Sterren diepvriesruimte:
- Bewaartemperatuur -18°C en langer
- Invriescapaciteit: 11 kg per 24 uur
- Bewaartijd bij storing: 22 uur
- 4 Transparante diepvriesladen
- Inhangbare vriesschaal voor vruchten met 2 uitneembare koudeaccu's

Technische data:
- Inbouwmaten (hxbxd): 88 x 56 x 55 cm
- Klimaatklasse: SN-ST
- Geluidsniveau: 36 dB(A) re 1 pW
- Aansluitwaarde: 90 W

Adviesprijs incl. BTW € 899,-

DIEPVRIEZER - 72 CM

GI1113F30
72 cm hoog

Energieklasse A++ Efficiënt MET NEFF

- Integreerbare vriezer
- Deur-op-deursysteem met vlakscharnieren

Uitrusting:
- Energieklasse: A++
  Energieverbruik: 144 kWh/jaar[1]
- Totale netto inhoud: 72 liter
- Elektronische temperatuurregeling en -controle met LED indicatie
- Supervriezen met autom.terugschakeling
- Akoestisch waarschuwingssysteem bij temperatuurstijging in de diepvriesruimte, Optisch alarmsignaal
- Deur-op-deursysteem met vlakscharnieren
- Draairichting deur(en) rechts, verwisselbaar

4-Sterren diepvriesruimte:
- Invriescapaciteit: 8 kg per 24 uur
- Bewaartijd bij storing: 21 uur
- 3 Transparante diepvriesladen

Technische data:
- Inbouwmaten (hxbxd): 72 x 56 x 55 cm
- Klimaatklasse: SN-T
- Geluidsniveau: 37 dB(A) re 1 pW
- Aansluitwaarde: 90 W

Adviesprijs incl. BTW € 929,-

[1] Resultaat op basis van een standaard 24 uur's test, het daadwerkelijke verbruik van het apparaat is afhankelijk van de locatie en de wijze van gebruik.

DIEPVRIEZER ONDERBOUW

G4344X8
82 cm hoog

Energieklasse A+ | Efficiënt MET NEFF

- Onderbouw vrieskast
- Deur-op-deursysteem met vlakscharnieren
- **SoftClose deursluiting**

Uitrusting:
- Energieklasse: A+
  Energieverbruik: 193 kWh/jaar[1]
- Totale netto inhoud: 98 liter
- **SoftClose deursluiting**
- Super-vriessysteem
- Optisch en akoestisch waarschuwingssyteem
- Draairichting deur(en) rechts, verwisselbaar
- Achterste apparaatvoetjes vanaf voorzijde in hoogte verstelbaar

4-Sterren diepvriesruimte:
- Invriescapaciteit: 12 kg per 24 uur
- Bewaartijd bij storing: 23 uur
- 3 Transparante diepvriesladen

Technische data:
- Inbouwmaten (hxbxd): 82 x 60 x 55 cm
- Klimaatklasse: SN-ST
- Geluidsniveau: 38 dB(A) re 1 pW
- Aansluitwaarde: 90 W
- Beluchting/ontluchting in de plint

Adviesprijs incl. BTW € 1019,-

KOELKAST SIDE-BY-SIDE

KA3902I20
177,5 cm hoog

Energieklasse A+ | Efficiënt MET NEFF | No Frost | Multi Air Flow | LED

- Vrijstaande Side by Side koelkast
- Verticale deurgreep
- Zijkant grijs gespoten
- **NoFrost**

Uitrusting:
- Energieklasse: A+
  Energieverbruik: 436 kWh/jaar[1]
- Totale netto inhoud: 533 liter
- Gescheiden temperatuurregeling
- Met één druk op de knop ijsblokjes, crushed ice of gekoeld drinkwater; verlichting wordt geactiveerd bij aanraking van de dispensertoets
- Superkoelen met autom.terugschakeling
- Supervriezen met autom.terugschakeling
- Akoestisch waarschuwingssysteem bij open deur
- LED verlichting

Koelruimte:
- Netto inhoud koelruimte: 370 liter
- Multi-airflow-system
- 4 Veiligheidsglas plateaus

4-Sterren diepvriesruimte:
- Netto inhoud vriezer 163 liter
- Invriescapaciteit: 11 kg per 24 uur
- Bewaartijd bij storing: 4 uur
- Automatische ijsblokjesbereider
- 4 Legplateaus van veiligheidsglas, waarvan 1 in de hoogte verstelbaar
- 2 Transparante diepvriesladen
- **NoFrost:** nooit meer ontdooien

Technische data:
- Afmetingen (hxbxd): 177,5 x 91 x 72 cm
- Klimaatklasse: SN-T
- Geluidsniveau: 43 dB(A) re 1 pW
- Aansluitwaarde: 374 W

Adviesprijs incl. BTW € 2529,-

[1] Resultaat op basis van een standaard 24 uur's test, het daadwerkelijke verbruik van het apparaat is afhankelijk van de locatie en de wijze van gebruik.

VRIJSTAANDE KOELVRIESCOMBINATIE NOFROST

KG7493B40

Energieklasse A+++ | Efficiënt MET NEFF | No Frost | LED

Uitrusting:
- Energieklasse: A+++; Energieverbruik: 202 kWh/jaar
- Totale netto inhoud: 435 liter
- Gescheiden temperatuurregeling voor koel- en vriesgedeelte
- Superkoelen met autom.terugschakeling
- Supervriezen met autom.terugschakeling
- Optisch en akoestisch waarschuwingssysteem met memoryfunctie bij temperatuurstijging
- Draairichting deur(en) rechts, verwisselbaar

Design:
- Deuren zwart, zijkanten chrome Inox-metallic
- Geïntegreerde verticale handgreep
- LED-verlichting met SoftStart in koelgedeelte

Koelruimte:
- Netto inhoud koelruimte: 330 liter
- Multi-airflow-system
- AirFreshfilter met AntiBacteria
- 5 Legplateaus van veiligheidsglas, waarvan 4 in hoogte verstelbaar
- Speciaal rooster voor flessen
- FreshSafe 2-lade: hoge luchtvochtigheid, waardoor voedingsstoffen tot wel 2 keer langer behouden blijven.

4-Sterren diepvriesruimte:
- NoFrost-systeem: nooit meer ontdooien
- Netto inhoud diepvriesruimte: 105 liter
- Invriescapaciteit: 15 kg per 24 uur
- Bewaartijd bij storing: 20 uur
- 3 Transparante diepvriesladen

Technische specificaties:
- Afmetingen (hxbxd): 203 x 70 x 67 cm
- Klimaatklasse: SN-T
- Geluidsniveau: 38 dB(A) re 1 pW
- Aansluitwaarde: 100 W

Adviesprijs incl. BTW € 2.119,-

KG7393B40

Energieklasse A+++ | Efficiënt MET NEFF | No Frost | LED

Uitrusting:
- Energieklasse: A+++; Energieverbruik: 182 kWh/jaar
- Totale netto inhoud: 366 liter
- Gescheiden temperatuurregeling voor koel- en vriesgedeelte
- Superkoelen met autom.terugschakeling
- Supervriezen met autom.terugschakeling
- Optisch en akoestisch waarschuwingssysteem met memoryfunctie bij temperatuurstijging
- Draairichting deur(en) rechts, verwisselbaar

Design:
- Deuren zwart, zijkanten chrome Inox-metallic
- Geïntegreerde verticale handgreep
- LED-verlichting met SoftStart in koelgedeelte

Koelruimte:
- Netto inhoud koelruimte: 279 liter
- Multi-airflow-system
- AirFreshfilter met AntiBacteria
- 5 Legplateaus van veiligheidsglas, waarvan 3 in hoogte verstelbaar
- Speciaal rooster voor flessen
- FreshSafe 2-lade: hoge luchtvochtigheid, waardoor voedingsstoffen tot wel 2 keer langer behouden blijven.

4-Sterren diepvriesruimte:
- NoFrost-systeem: nooit meer ontdooien
- Netto inhoud diepvriesruimte: 87 liter
- Invriescapaciteit: 14 kg per 24 uur
- Bewaartijd bij storing: 16 uur
- 3 Transparante diepvriesladen

Technische specificaties:
- Afmetingen (hxbxd): 203 x 60 x 66 cm
- Klimaatklasse: SN-T
- Geluidsniveau: 36 dB(A) re 1 pW
- Aansluitwaarde: 100 W

Adviesprijs incl. BTW € 1.999,-

MAATSCHETSEN

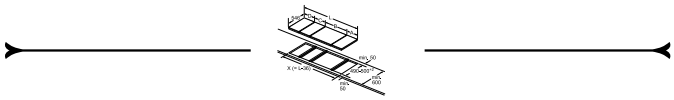

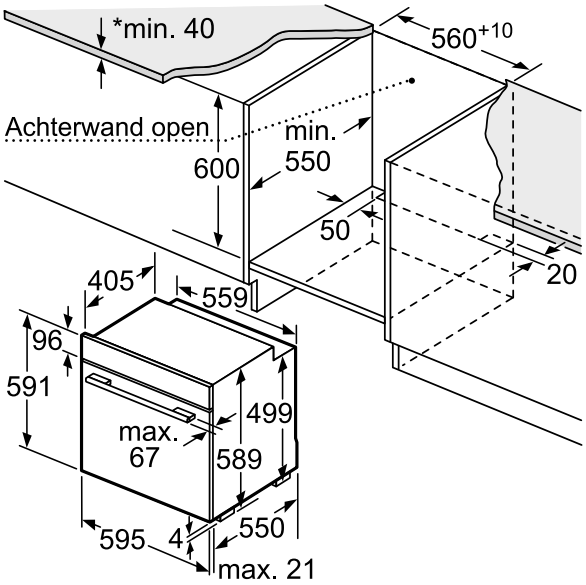

Inbouwovens - Maatschetsen,
Extra toebehoren en Onderhoudsmiddelen 170

Kookplaten - Maatschetsen,
Extra toebehoren en Onderhoudsmiddelen 182

Afzuigkappen - Maatschetsen,
Extra toebehoren en Onderhoudsmiddelen 188

Vaatwassers - Maatschetsen,
Extra toebehoren en Onderhoudsmiddelen 206

Koel- en vriesapparaten - Maatschetsen
en Onderhoudsmiddelen 210

INBOUWOVENS - INBOUWMAATSCHETSEN

BAKOVENS 60 CM BREED SLIDE & HIDE®

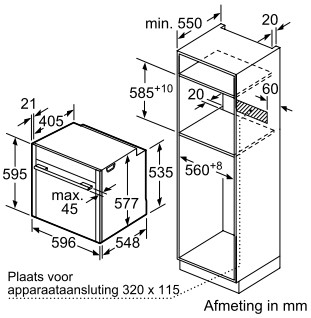

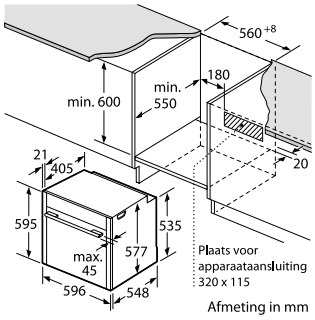

Wordt het apparaat onder een kookzone ingebouwd, dan moet rekening gehouden worden met de volgende werkbladdikte (eventueel incl. onderconstructie).

Kookzone-type	min. werkbladdikte	
	opgebouwd	vlak
Inductiekookzone	37 mm	38 mm
Volledige oppervlak-inductiekookzone	43 mm	48 mm
gaskookplaat	32 mm	42 mm
elektrische kookplaat	22 mm	24 mm

Inbouw met een kookzone.

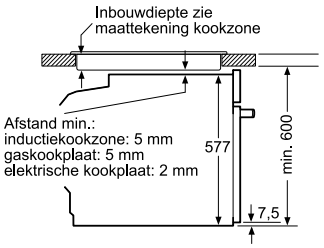

Afmeting in mm

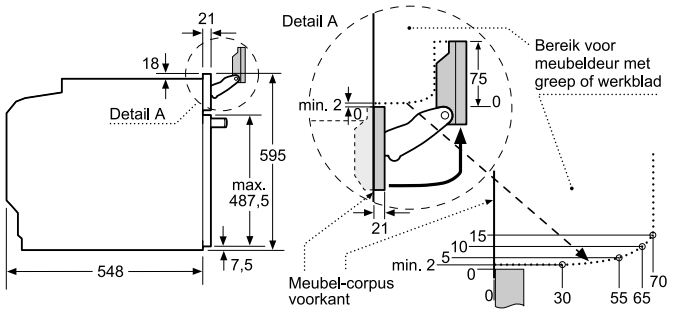

Houd rekening met het draaibereik van het paneel!

Afmeting in mm

B48FT78H0, B48FT68H0, B47FS26H0, B47FS22H0, B45FS22N0, B58VT68H0, B48VT68H0, B57VS24N0, B45VS24N0, B47VR22N0, B58CT68H0, B57CS24H0, B47CS24H0, B45CS24N0, B57CR22N0, B47CR22N0

TUSSENBODEM - NEEMT GEEN EXTRA RUIMTE IN BESLAG

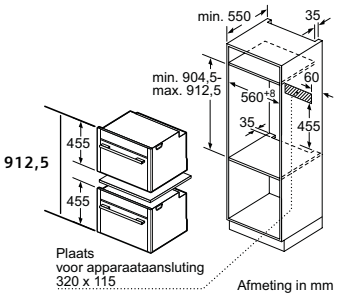

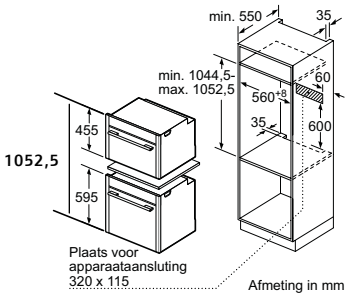

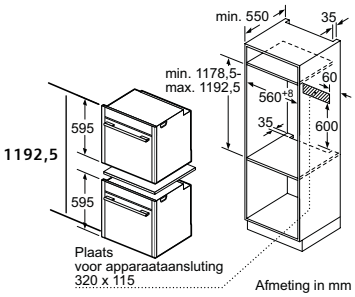

Z11SZ00X0

Z11SZ00X0

Z11SZ00X0

* Zie pagina 180 voor een uitgebreide tekening m.b.t. inbouw Seamless Combination.

INBOUWOVENS - INBOUWMAATSCHETSEN

BAKOVENS 60 CM

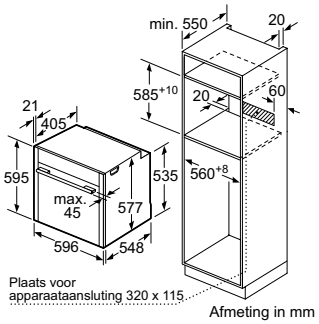

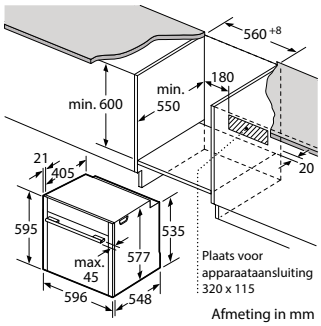

Wordt het apparaat onder een kookzone ingebouwd, dan moet rekening gehouden worden met de volgende werkbladdikte (eventueel incl. onderconstructie).

Kookzone-type	min. werkbladdikte	
	opgebouwd	vlak
Inductiekookzone	37 mm	38 mm
Volledige oppervlak-inductiekookzone	43 mm	48 mm
gaskookplaat	32 mm	42 mm
elektrische kookplaat	22 mm	24 mm

Inbouw met een kookzone.

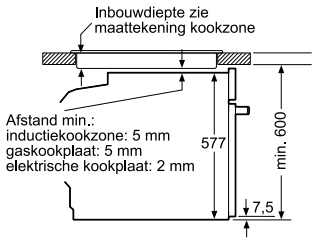

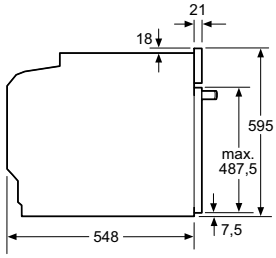

B27CR22N1, B17CR22N1

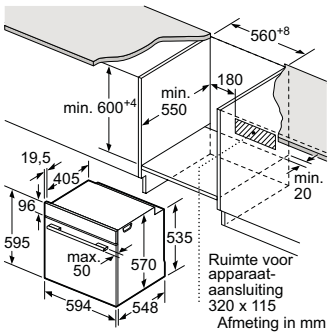

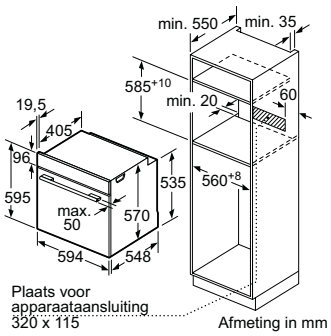

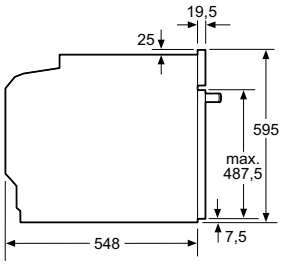

B1ACE2AN0

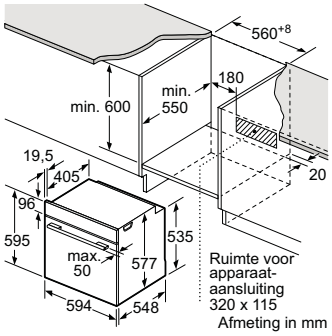

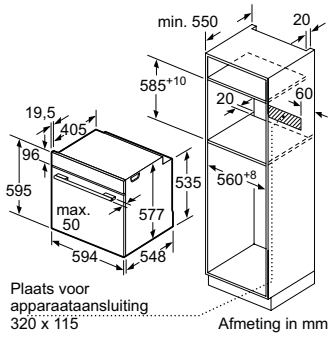

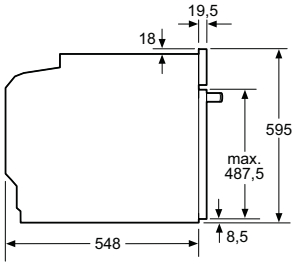

B3ACE2AN0

COMPACTE APPARATEN - INBOUWMAATSCHETSEN

COMPACTE BAKOVENS MET STOOM - 45 CM

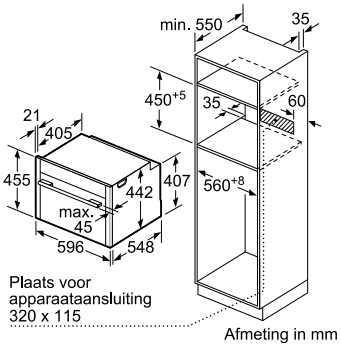

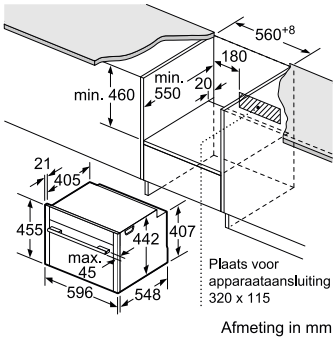

Wordt het compacte apparaat onder een kookzone ingebouwd, dan moet rekening gehouden worden met de volgende werkbladdikte (eventueel incl. onderconstructie).

Kookzone-type	min. werkbladdikte	
	opgebouwd	vlak
Inductiekookzone	42 mm	43 mm
Volledige oppervlak-inductiekookzone	48 mm	53 mm
gaskookplaat	37 mm	47 mm
elektrische kookplaat	28 mm	30 mm

Inbouw met één kookzone.

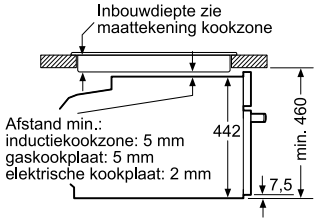

Afmeting in mm

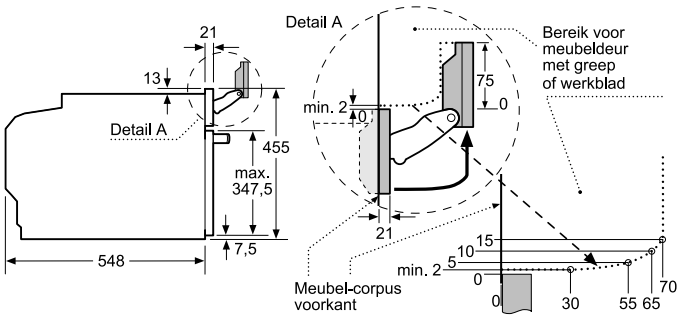

Houd rekening met het draaibereik van het paneel!

Afmeting in mm

C18FT48H0, C17FS42H0, C17DR02N1, C15FS22N0

COMPACTE BAKOVENS MET MAGNETRON

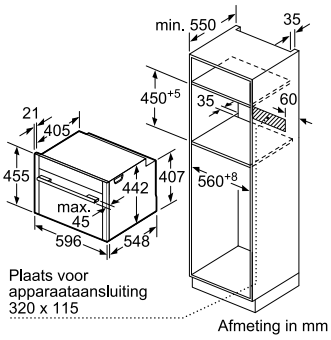

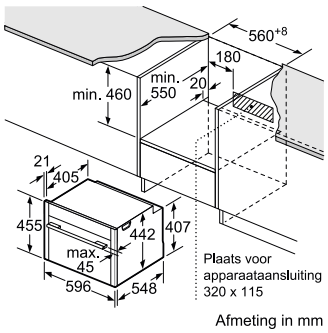

Wordt het compacte apparaat onder een kookzone ingebouwd, dan moet rekening gehouden worden met de volgende werkbladdikte (eventueel incl. onderconstructie).

Kookzone-type	min. werkbladdikte	
	opgebouwd	vlak
Inductiekookzone	42 mm	43 mm
Volledige oppervlak-inductiekookzone	48 mm	53 mm
gaskookplaat	37 mm	47 mm
elektrische kookplaat	28 mm	30 mm

Inbouw met één kookzone.

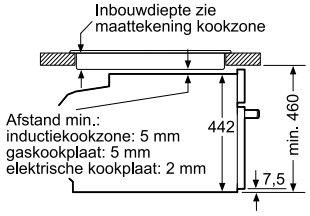

Afmeting in mm

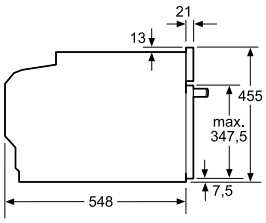

Afmeting in mm

C28MT23H0, C18MT22H0, C27MS22H0, C17MS22H0, C15MS22N0, C17MR02N0, C28CT24H0, C27CS22H0, C17CR22N1

COMPACTE APPARATEN - INBOUWMAATSCHETSEN

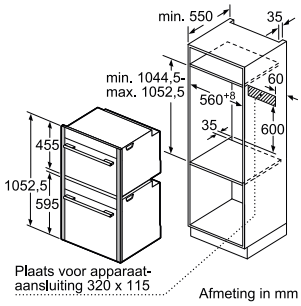

* Zie pagina 180 voor een uitgebreide tekening m.b.t. inbouw Seamless Combination.

Z11SZ90X0

MAGNETRONS

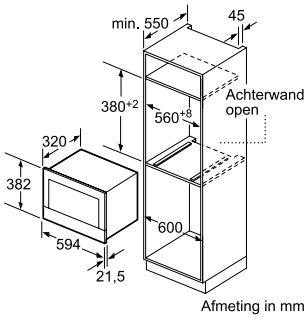

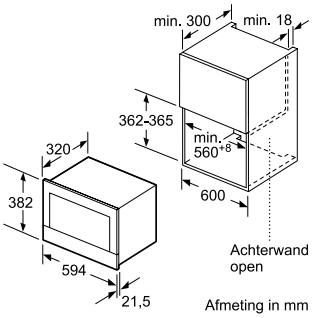

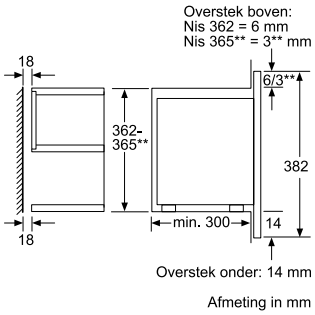

C17WR00N0, C17WR01N0

ESPRESSO VOLAUTOMAAT

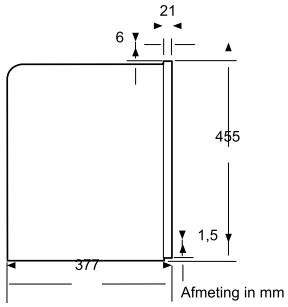

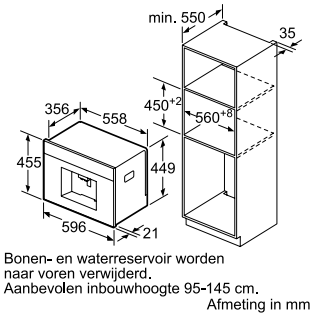

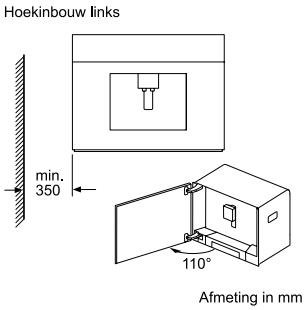

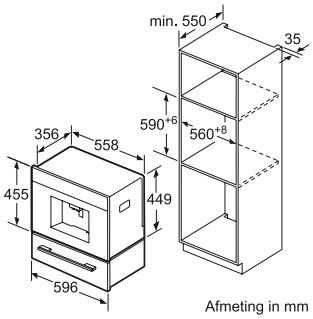

C17KS61H0, C15KS61N0

WARMHOUDLADE 29 CM HOOG

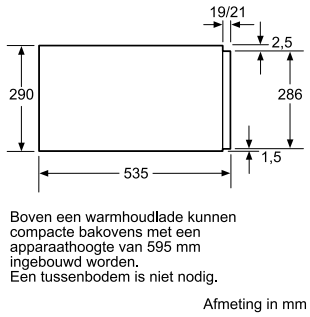

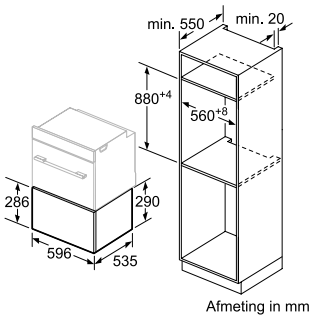

N17HH20N0

VACCUMEER- EN WARMHOUDLADE 14 CM HOOG

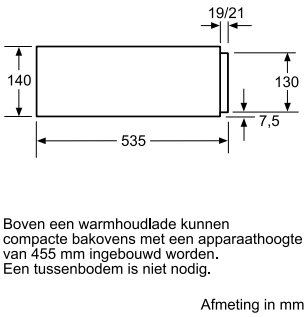

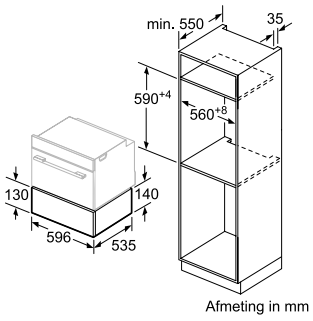

N17XH10N0, N17HH10N0, N17ZH10N0

COMPACTE APPARATEN - INBOUWMAATSCHETSEN

BASIS MAGNETRONS

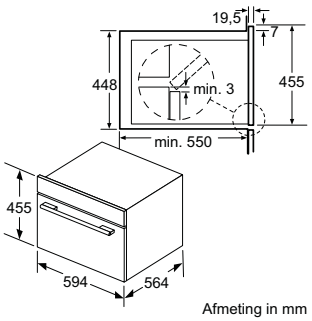

Afmeting in mm

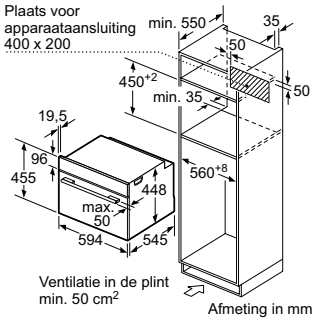

Afmeting in mm

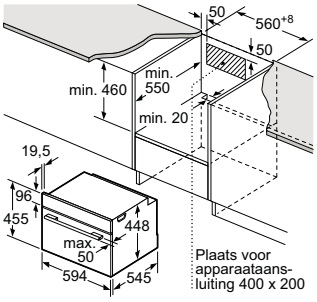

Afmeting in mm

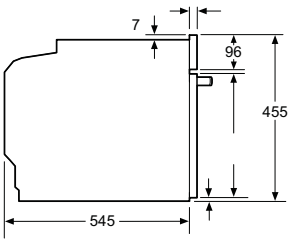

C1APG64N0

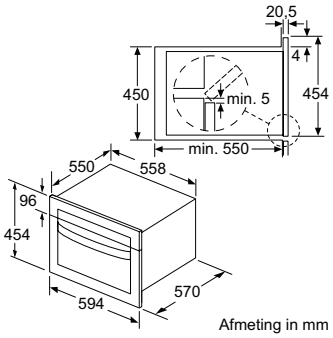

Afmeting in mm

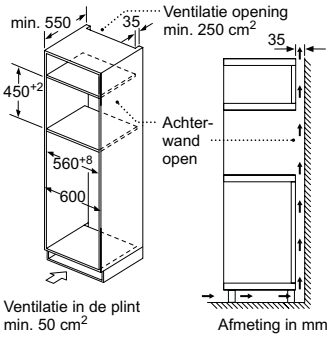

Afmeting in mm

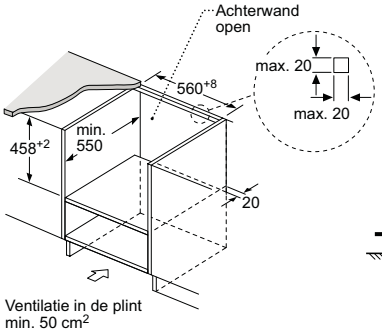

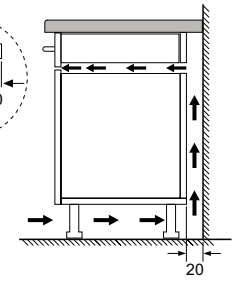

Afmeting in mm

C1AMG83N0

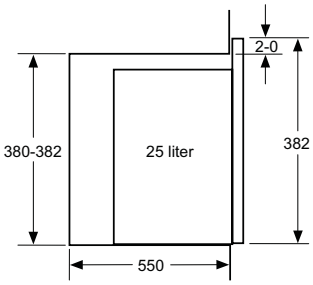

Afmeting in mm

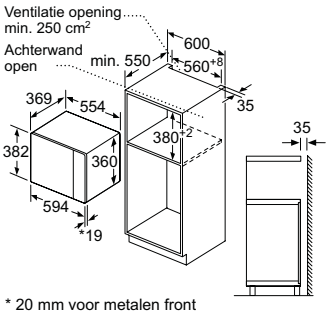

* 20 mm voor metalen front

Afmeting in mm

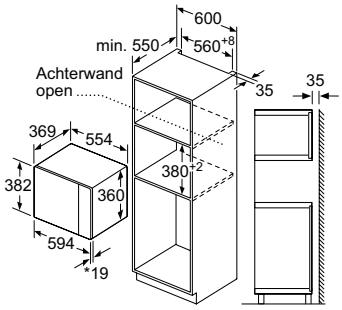

* 20 mm voor metalen front

Afmeting in mm

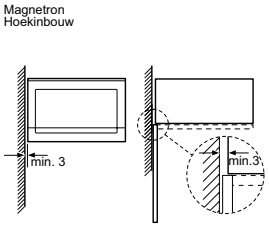

Afmetingen in mm

HLAGD53N0

BASIS BAKOVEN 90 CM

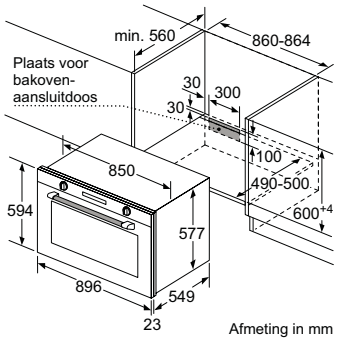

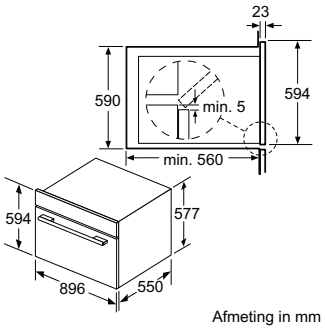

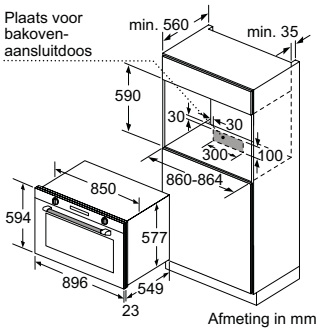

L2ACH7MN0

BASIS WARMHOUDLADE

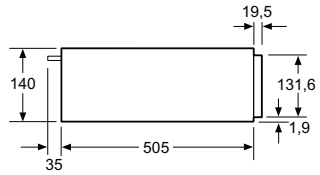

Boven een warmhoudlade kunnen compacte bakovens met een apparaathoogte van 455 mm ingebouwd worden.
Een tussenbodem is niet nodig.

Afmeting in mm

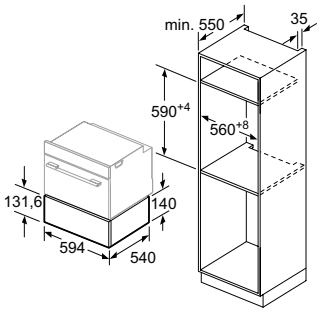

Afmeting in mm

N1AHA01N0

SEAMLESS COMBINATION INBOUWEN

Seamless Combination maakt het mogelijk om twee apparaten naadloos op elkaar aan te laten sluiten. Door aan beide zijde mooie elegante roestvrijstalen verbindingsstrips te plaatsen worden twee apparaten één geheel. Hierdoor lijken ze optisch minder ruimte in te nemen. Een unieke designoplossing.

ZIJAANZICHT: 60 CM BAKOVEN ONDER, 45 CM APPARAAT BOVEN

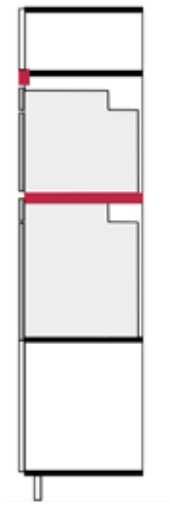

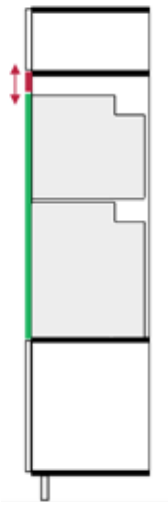

Standaard inbouw*
- Met meubelbodemplaat
- Enkele roestvrijstalen strips

Seamless Combination
- Zeer dunne bodemplaat, neemt geen extra ruimte in beslag (wordt standaard meegeleverd)
- Grotere dichte ruimte boven ovens
- Naadloze verbindingsstrip

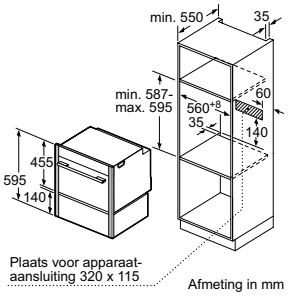

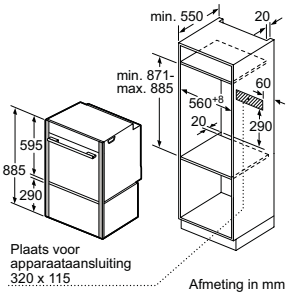

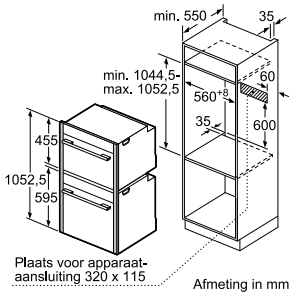

Standaard nismaat 60 cm
Compact apparaat + Warmhoudlade

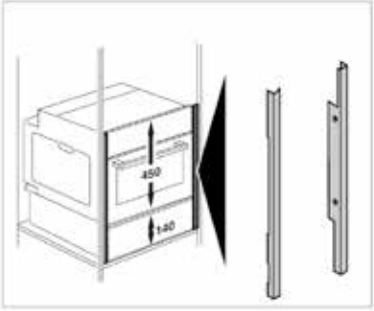

Standaard nismaat 90 cm
Compact apparaat + Warmhoudlade

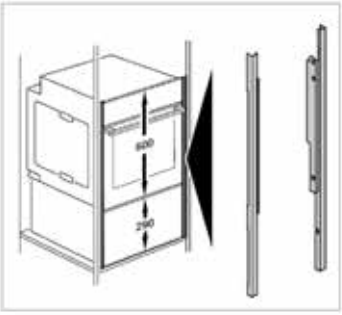

Nieuwe nismaat 105 cm!
Compact apparaat + Bakoven

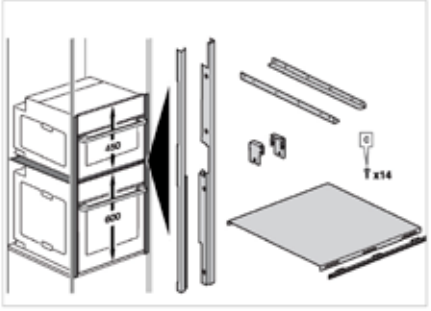

* Met de nieuwe NEFF serie bakovens is standaard inbouw ook mogelijk.

EEN ECHTE KOK WEET 'T: EEN PERFECTE MAALTIJD KAN ALLEEN IN EEN PERFECT ONDERHOUDEN KEUKEN WORDEN BEREID.

Om lang en zorgeloos van je keukenapparatuur te genieten is onderhoud en reiniging van groot belang. Het zorgt voor een goede werking van het apparaat en verlengt de levensduur. De reinigings- en onderhoudsmiddelen van NEFF zijn uitvoerig getest en voldoen aan alle kwaliteits- en veiligheidseisen.

Oven reiniger 00311860	Ontvetter 00311908	Oven reinigingsgel 00311859	Onderhoudsset RVS 00311775
Reinigingsgel spray voor Ovens	Intensieve vetoplosser voor afzuigkappen. Bijzonder geschikt als voor-behandeling van filters alvorens deze in de vaatwas-ser te reinigen. Biologisch afbreekbaar en fosfaatvrij	Reiniger Oven grill reinigingsgel	Reinigingsdoekjes voor roestvrijstalen oppervlakken (ook los te bestellen 00311944) Reinigingspoeder "Weense Kalk" voor roestvrijstalen oppervlakken (ook los te bestellen 00311774)
Inhoud: 500 ml	Inhoud: 500 ml	Inhoud: 200 ml	Inhoud reinigingsdoekjes: 5 stuks Inhoud reinigingspoeder: 100 gram
eShopprijs € 13,50	eShopprijs € 11,25	eShopprijs € 10,25	eShopprijs € 15,50

Vloeibare ontkalker 00311968	Ontkalkingstabletten 00311864	Onderhoudsset espresso volautomaten 00311813	Waterfilter voor koffievolautomaten 17000705
Voor het ontkalken van stoomovens, espressovolautomaten, koffiemachines en waterkokers. Te gebruiken volgens de gebruiksaanwijzing.	Ontkalker voor espressovolautomaten. Te gebruiken volgens de gebruiksaanwijzing.	Vloeibare ontkalker (ook los te bestellen 00311968) Reinigingstabletten (ook los te bestellen 00311970)	Optimale bescherming tegen kalkafzetting Verlengt de levensduur van uw volautomaat
Inhoud: 500 ml	Inhoud: 6 tabletten	Inhoud vloeibare ontkalker: 500 ml Inhoud reinigingstabletten: 10 stuks	Vervangen na 2 maanden / 400 koppen koffie
eShopprijs € 11,25	eShopprijs € 11,25	eShopprijs € 17,50	eShopprijs € 13,50

INBOUWOVENS EN COMPACTE APPARATEN – EXTRA TOEBEHOREN

	Bestelnummer	Extra toebehoren	Advies prijs incl. BTW	B48FT78H0	B48FT68H0	B47FS26H0	B47FS22H0	B45FS22N0	B58VT68H0	B48VT68H0	B47VS24H0	B45VS24N0	B47VR22N0	B17VR22N1	B58CT68H0	B48CT68H0	B57CS24H0	B47CS24H0	B45CS24N0	B57CR22N0	B47CR22N0
1.	**Z11SZ60X0**	Verbindingsstrips Seamless Combination 45 cm + 14 cm	€ 58,95																		
2.	**Z11SZ80X0**	Verbindingsstrips Seamless Combination 60 cm + 29 cm	€ 94,95	•	•	•	•		•	•	•		•		•	•	•	•		•	•
3.	**Z11SZ90X0**	Verbindingsstrips en stalen tussenbodem Seamless Combination 60 cm + 45 cm	€ 128,95	•	•	•	•		•	•	•		•		•	•	•	•		•	•
4.	**Z11SZ00X0**	Tussenbodem voor verticale combinatie 45 cm + 45 cm ovens	€ 74,75	•	•	•	•	•	•	•	•	•	•	•	•	•	•	•	•	•	•
5.	**Z12CB10A0**	Geëmailleerde bakplaat	€ 44,95	•	•	•	•	•	•	•	•	•	•	•	•	•	•	•	•	•	•
6.	**Z11AB10A0**	Geëmailleerde bakplaat met anti-aanbaklaag	€ 51,95	•	•	•	•	•		•	•	•	•	•		•	•	•	•		•
7.	**Z12CU10A0**	Geëmailleerde multifunctionele pan	€ 50,95	•	•	•	•	•	•	•	•	•	•	•	•	•	•	•	•	•	•
8.	**Z11AU10A0**	Geëmailleerde multifunctionele pan met anti-aanbaklaag	€ 54,95	•	•	•	•	•		•	•	•	•	•		•		•	•		•
9.	**Z11CR10X0**	Bak- en braadrooster	€ 29,95						•	•	•	•	•	•	•	•	•	•	•	•	•
10.	**Z13CR10X0**	Bak- en braadrooster (stoom)	€ 36,95	•	•	•	•	•													
11.	**Z14CR10X0**	Bak- en braadrooster (magnetron-bestendig)	€ 37,95																		
12.	**Z19DD10X0**	Stoomset voor ovens	€ 335,00						•	•	•	•	•	•	•	•	•	•	•	•	•
13.	**Z12CN10A0**	Geëmailleerde professionele diepe pan	€ 58,95	•	•	•	•	•	•	•	•	•	•	•	•	•	•	•	•	•	•
14.	**Z12CL10A0**	Geëmailleerde deksel voor Z12CN10A0	€ 66,95	•	•	•	•	•	•	•	•	•	•	•	•	•	•	•	•	•	•
15.	**Z12CQ10A0**	Geëmailleerde grillplaat	€ 43,00	•	•	•	•	•	•	•	•	•	•	•	•	•	•	•	•	•	•
16.	**Z1913X0**	Broodbaksteen	€ 174,95	•	•	•	•	•	•	•	•	•	•		•	•	•	•	•	•	•
17.	**Z11TF36X0**	3-voudig telescopisch uittreksysteem voor 60 cm ovens	€ 151,95										•	•							•
18.	**Z12TF36X0**	3-voudig telescopisch uittreksysteem voor 60 cm ovens (pyrolysebestendig)	€ 162,95																	•	
19.	**Z13TF36X0**	3-voudig telescopisch uittreksysteem (stoom)	€ 162,95	•	•	•	•	•													
20.	**Z13TC16X0**	Inhangroosters met 1-voudig-ComfortFlex Rail voor 60 cm ovens (ovens met stoom)	€ 162,95	•	•	•	•	•													
21.	**Z13TC14X0**	Inhangroosters met 1-voudig-ComfortFlex Rail voor 45 cm ovens (ovens met stoom)	€ 140,95																		
22.	**Z1685X0**	Porseleinen gastronormbak 2/3 40 mm	€ 72,25	•	•	•	•	•													
23.	**Z1665X0**	Porseleinen gastronormbak 1/3 40 mm	€ 55,00	•	•	•	•	•													
24.	**Z13CU30X0**	Stoomschaal 1/3 40 mm	€ 49,95	•	•	•	•	•													
25.	**Z13CU31X0**	Stoomschaal 1/3 40 mm met gaatjes	€ 55,00	•	•	•	•	•													
26.	**Z13CU11X0**	Stoomschaal 2/3 40 mm met gaatjes	€ 66,95	•	•	•	•	•													
27.	**Z13CU40X0**	Stoomschaal 2/3 40 mm	€ 64,95	•	•	•	•	•													
28.	**Z13CU41X0**	Stoomschaal 2/3 40 mm met gaatjes (PureSteam)	€ 66,95	•	•	•	•	•													
29.	**Z1664X3**	Stoomovenrooster	€ 59,00																		
30.	**Z11CG10X0**	Barbecueset	€ 128,95	•	•	•	•	•	•	•	•	•	•	•	•	•	•	•	•	•	•
31.	**Z13CV06S0**	Afdekstrip zwart	€ 28,75	•	•	•	•	•	•	•	•	•	•	•	•	•	•	•	•	•	•
32.	**Z11TI15X0**	1-voudige cliprails voor 60 cm ovens (Basis ovens)	€ 56,95																		
33.	**Z11TE25X0**	Inhangroosters met 2-voudige cliprails voor 60 cm ovens (Basis ovens)	€ 85,00																		
34.	**Z11TC14X0**	Inhangroosters met 1-voudig-ComfortFlex Rail voor 45 cm ovens	€ 115,00																		
35.	**Z11TC16X0**	Inhangroosters met 1-voudig-ComfortFlex Rail voor 60 cm ovens	€ 145,00										•	•						•	•

INBOUWOVENS EN COMPACTE APPARATEN – EXTRA TOEBEHOREN

	Bestelnummer	Extra toebehoren	Advies prijs incl.BTW	B27CR22N1	B17CR22N1	B3ACE2AN0	B1ACE2AN0	C18FT48H0	C17FS42H0	C15FS22N0	C17DR02N1	C28MT23H0	C18MT22H0	C27MS22H0	C17MS22H0	C15MS22H0	C17MR02H0	C1APG64N0	C1AMG83N0	C28CT24H0	C17CS42H0	C17CR22N0
1.	**Z11SZ60X0**	Verbindingsstrips Seamless Combination 45 cm + 14 cm	€ 58,95					•	•		•	•	•	•	•		•			•	•	•
2.	**Z11SZ80X0**	Verbindingsstrips Seamless Combination 60 cm + 29 cm	€ 94,95																			
3.	**Z11SZ90X0**	Verbindingsstrips en stalen tussenbodem Seamless Combination 60 cm + 45 cm	€ 128,95					•	•		•	•	•	•	•		•			•	•	•
4.	**Z11SZ00X0**	Tussenbodem voor verticale combinatie 45 cm + 45 cm ovens	€ 74,75	•	•			•	•	•	•	•	•	•	•	•	•			•	•	•
5.	**Z12CB10A0**	Geëmailleerde bakplaat	€ 44,95	•	•			•	•	•		•	•	•	•	•	•			•	•	•
6.	**Z11AB10A0**	Geëmailleerde bakplaat met anti-aanbaklaag	€ 51,95		•			•	•	•											•	•
7.	**Z12CU10A0**	Geëmailleerde multifunctionele pan	€ 50,95	•	•			•	•	•		•	•	•	•	•	•			•	•	•
8.	**Z11AU10A0**	Geëmailleerde multifunctionele pan met anti-aanbaklaag	€ 54,95		•			•	•	•											•	•
9.	**Z11CR10X0**	Bak- en braadrooster	€ 29,95	•	•	•	•													•	•	•
10.	**Z13CR10X0**	Bak- en braadrooster (stoom)	€ 36,95					•	•													
11.	**Z14CR10X0**	Bak- en braadrooster (magnetron-bestendig)	€ 37,95									•	•	•	•	•	•					
12.	**Z19DD10X0**	Stoomset voor ovens	€ 335,00	•	•	•	•					•	•	•	•	•				•	•	•
13.	**Z12CN10A0**	Geëmailleerde professionele diepe pan	€ 58,95	•	•	•	•	•	•	•		•	•	•	•	•	•			•	•	•
14.	**Z12CL10A0**	Geëmailleerde deksel voor Z12CN10A0	€ 66,95	•	•																	
15.	**Z12CQ10A0**	Geëmailleerde grillplaat	€ 43,00	•	•	•	•	•	•	•		•	•	•	•	•	•			•	•	•
16.	**Z1913X0**	Broodbaksteen	€ 174,95	•	•	•	•	•	•	•		•	•	•	•	•	•			•	•	•
17.	**Z11TF36X0**	3-voudig telescopisch uittreksysteem voor 60 cm ovens	€ 151,95		•	•	•															
18.	**Z12TF36X0**	3-voudig telescopisch uittreksysteem voor 60 cm ovens (pyrolysebestendig)	€ 162,95	•																		
19.	**Z13TF36X0**	3-voudig telescopisch uittreksysteem (stoom)	€ 162,95																			
20.	**Z13TC16X0**	Inhangroosters met 1-voudig-ComfortFlex Rail voor 60 cm ovens (ovens met stoom)	€ 162,95																			
21.	**Z13TC14X0**	Inhangroosters met 1-voudig-ComfortFlex Rail voor 45 cm ovens (ovens met stoom)	€ 140,95						•	•												
22.	**Z1685X0**	Porseleinen gastronormbak 2/3 40 mm	€ 72,25					•	•	•	•											
23.	**Z1665X0**	Porseleinen gastronormbak 1/3 40 mm	€ 55,00					•	•	•	•											
24.	**Z13CU30X0**	Stoomschaal 1/3 40 mm	€ 49,95					•	•	•	•											
25.	**Z13CU31X0**	Stoomschaal 1/3 40 mm met gaatjes	€ 55,00					•	•	•	•											
26.	**Z13CU11X0**	Stoomschaal 2/3 40 mm met gaatjes	€ 66,95					•	•	•												
27.	**Z13CU40X0**	Stoomschaal 2/3 40 mm	€ 64,95					•	•	•	•											
28.	**Z13CU41X0**	Stoomschaal 2/3 40 mm met gaatjes (PureSteam)	€ 66,95					•	•	•	•											
29.	**Z1664X3**	Stoomovenrooster	€ 59,00																			
30.	**Z11CG10X0**	Barbecueset	€ 128,95	•	•																	
31.	**Z13CV06S0**	Afdekstrip zwart	€ 28,75	•	•	•	•	•	•	•	•	•	•	•	•	•	•			•	•	•
32.	**Z11TI15X0**	1-voudige cliprails voor 60 cm ovens (Basis ovens)	€ 56,95			•	•															
33.	**Z11TE25X0**	Inhangroosters met 2-voudige cliprails voor 60 cm ovens (Basis ovens)	€ 85,00			•	•															
34.	**Z11TC14X0**	Inhangroosters met 1-voudig-ComfortFlex Rail voor 45 cm ovens	€ 115,00								•						•					•
35.	**Z11TC16X0**	Inhangroosters met 1-voudig-ComfortFlex Rail voor 60 cm ovens	€ 145,00	•	•																	

INBOUWOVENS EN COMPACTE APPARATEN - EXTRA TOEBEHOREN

SEAMLESS COMBINATION

De perfecte oplossing voor verticale opstellingen.

Let op: Bij combinatie 600 mm + 450 mm kan 600 mm oven alleen **onder** gepositioneerd worden.

INBOUWOVENS EN COMPACTE APPARATEN – EXTRA TOEBEHOREN

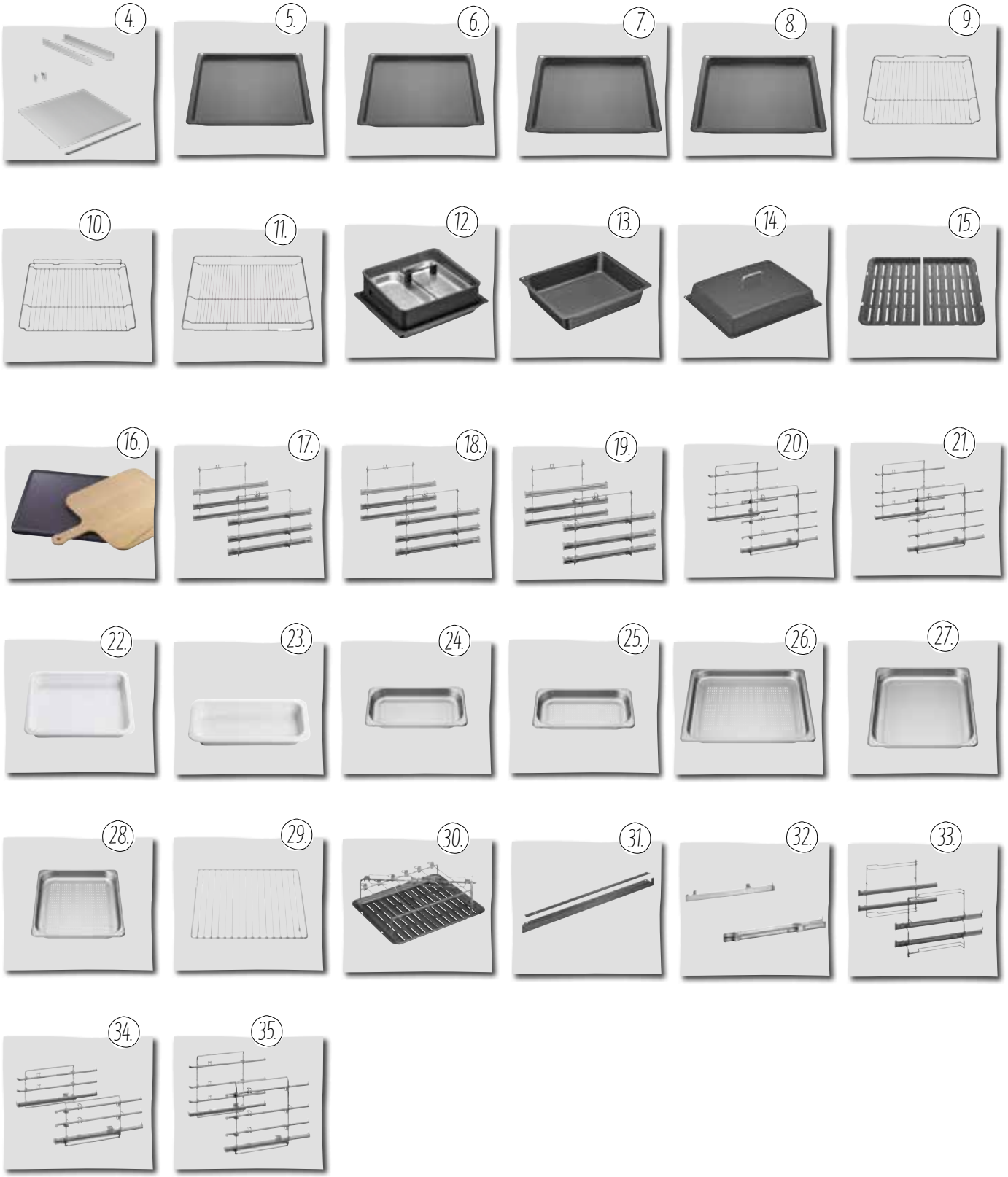

KOOKPLATEN - INBOUWMAATSCHETSEN

GLASKERAMISCHE GASKOOKPLATEN

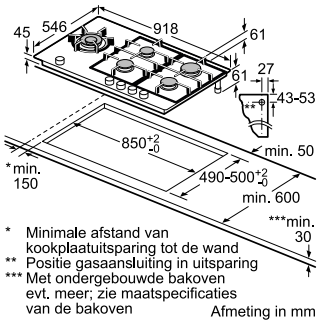

T29TA79N0N

ROESTVRIJSTALEN GASKOOKPLATEN

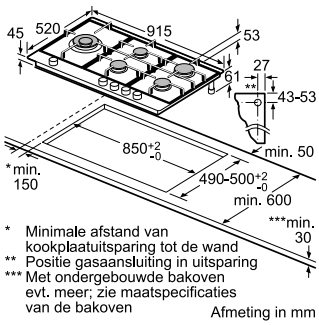

T29DA79N0N, T29DS79N0N

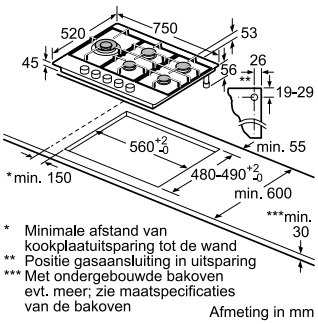

T27DA79N0N, T27DS79N0N

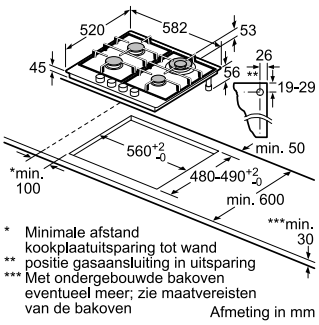

T26DA59N0N, T26DS49N0N

KOOKPLATEN - ONDERHOUDSMIDDELEN

EEN ECHTE KOK WEET 'T: EEN PERFECTE MAALTIJD KAN ALLEEN IN EEN PERFECT ONDERHOUDEN KEUKEN WORDEN BEREID.

Om lang en zorgeloos van je keukenapparatuur te genieten is onderhoud en reiniging van groot belang. Het zorgt voor een goede werking van het apparaat en verlengt de levensduur. De reinigings- en onderhoudsmiddelen van NEFF zijn uitvoerig getest en voldoen aan alle kwaliteits- en veiligheidseisen.

Reiniger voor keramisch glas 00311896	Onderhoudsset voor keramisch glas 00311900	Onderhoudsset RVS 00311775	Reiniger 00310591
Krachtige reiniger voor alle glaskeramische oppervlakken	**Reiniger voor keramisch glas** (ook los te bestellen 00311896)	**Reinigingsdoekjes voor roestvrijstalen oppervlakken** (ook los te bestellen 00311944)	**Krachtige reiniging voor kunststof oppervlakken** Reinigt, beschermt en geeft glans
	Glasschraper (ook los te bestellen 17000334)	**Reinigingspoeder "Weense Kalk" voor roestvrijstalen oppervlakken** (ook los te bestellen 00311774)	Biologisch afbreekbaar
Inhoud: 250 ml	Inhoud reiniger: 250 ml	Inhoud reinigingsdoekjes: 5 stuks	Inhoud: 500 ml
	Inhoud glasschraper: 1 houder en 1 mesje	Inhoud reinigingspoeder: 100 gram	
eShopprijs € 12,50	eShopprijs € 17,50	eShopprijs € 15,50	eShopprijs € 9,20

ELEKTRISCHE KOOKPLATEN - INBOUWMAATSCHETSEN

KOOKPLAAT MET AFZUIGING

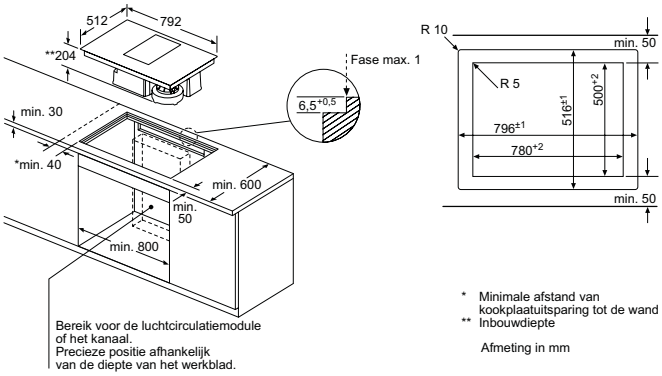

T58PS6BX0, T48PD1BX0

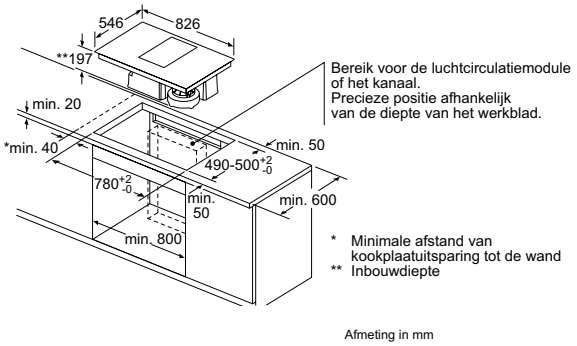

T58TS6BN0, T48TD1BN0

Luchtafvoerset Z8100X1

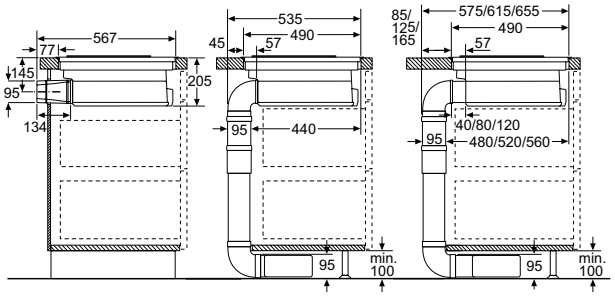

Luchtafvoervoorbeeld

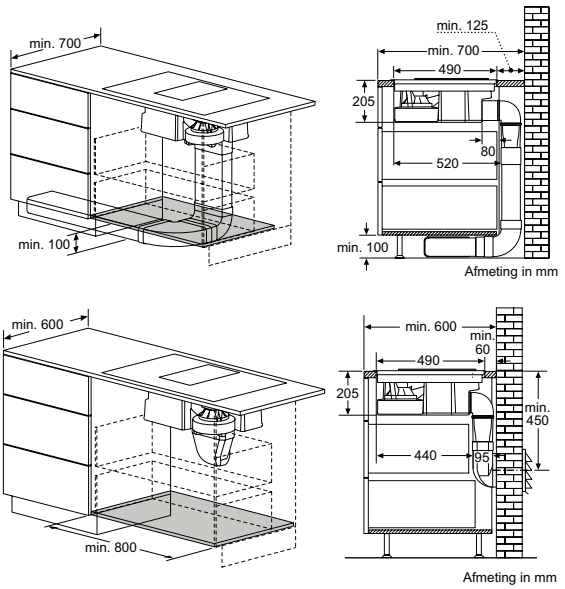

Met recirculatieset Z8200X1

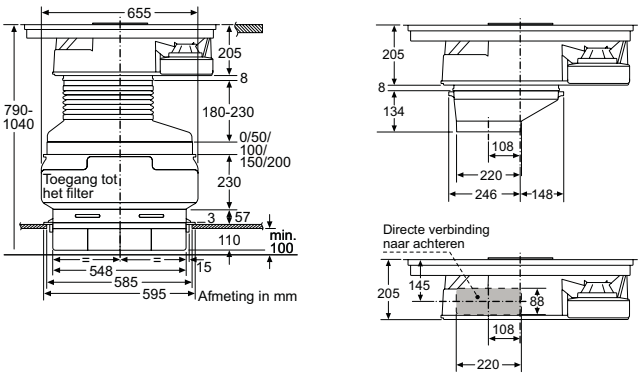

Met recirculatieset Z8200X1

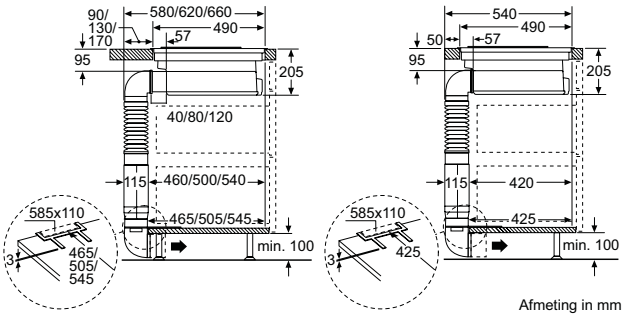

INDUCTIEKOOKPLATEN 90 CM BREED

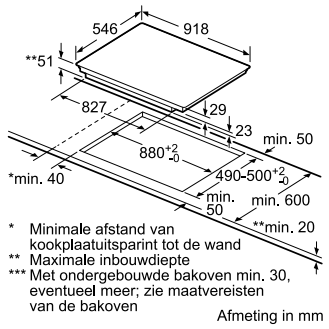

T59TS61N0, T59TS51N0, T59TF6RN0

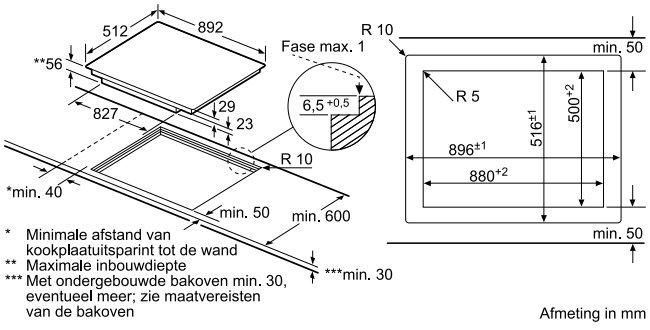

T59PS51X0

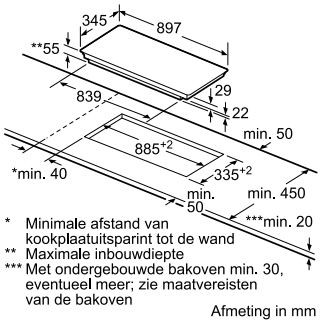

T50BS41N0

ELEKTRISCHE KOOKPLATEN - INBOUWMAATSCHETSEN

INDUCTIEKOOKPLATEN 80 CM BREED

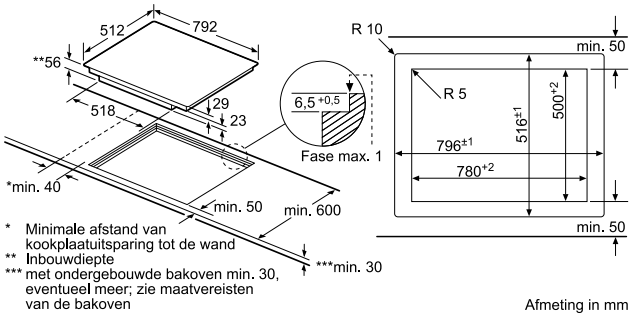

T58PS21X0

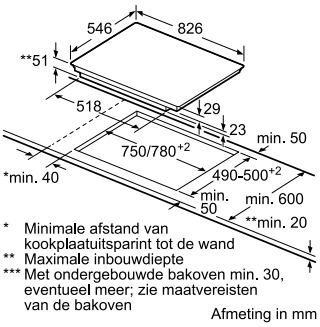

T68TS61N0, T58TS21N0, T58TS11N0, T48TS01N0, T48TS24N0, T68TF6RN0, T68TS6RN0, T58TS2RN0

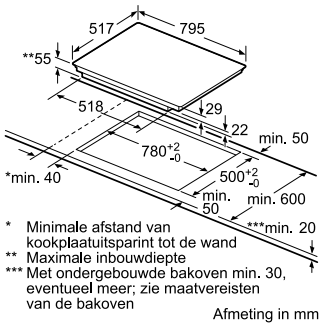

T48BD13N2

INDUCTIEKOOKPLATEN 60 CM BREED

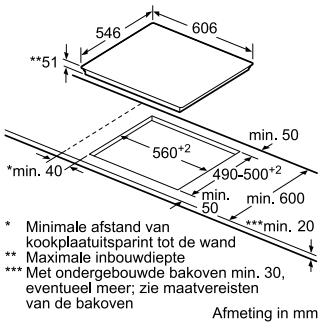

T66TS61N0, T56TS61N0, T56TS51N0, T46TS44N0, T46TS61N0, T46TL74N2

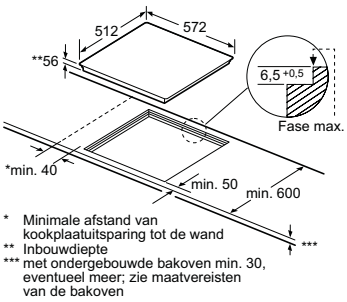

T56PS61X0

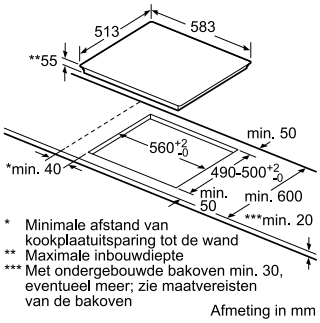

T46BD53N2, T36BB40N0

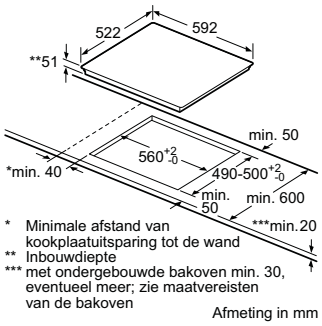

T36FB40X0

GELDT VOOR ALLE INDUCTIEKOOKPLATEN

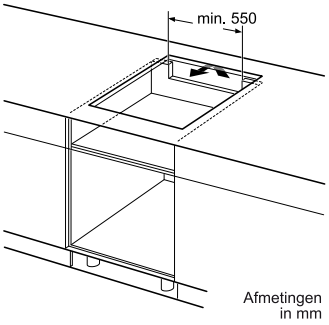

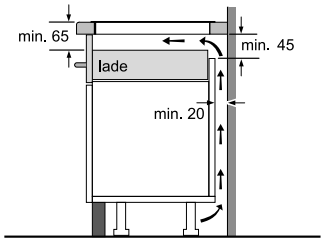

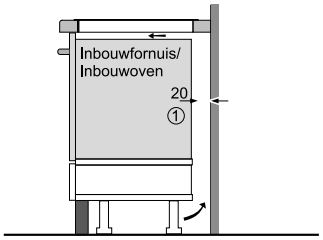

Onder de inductiekookplaten bevindt zich de koelventilator. Ligt de kookplaat boven een lade, dan adviseren wij om een tussenschot te plaatsen, omdat anders kleine lichte voorwerpen die zich in de lade bevinden, kunnen worden aangezogen. Tussen de meubels en de muur dient een ventilatiespleet te zijn aangebracht. Een ventilatiespleet tussen werkblad en meubelfront is echter niet noodzakelijk.

ELEKTRISCHE KOOKPLATEN - INBOUWMAATSCHETSEN

KERAMISCHE KOOKPLATEN

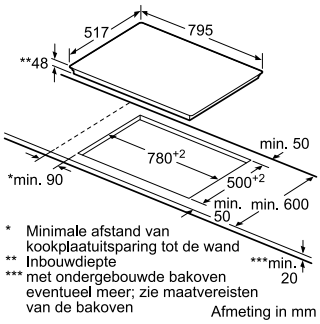

T18BD36N0

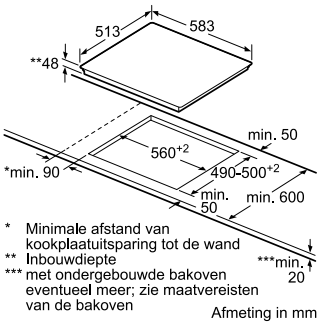

T16BD56N0

DOMINO ELEMENTEN

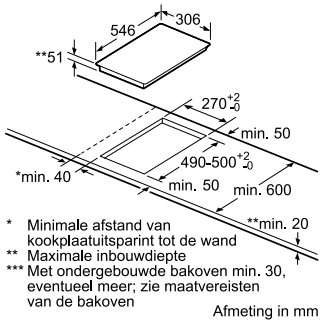

N53TD40N0

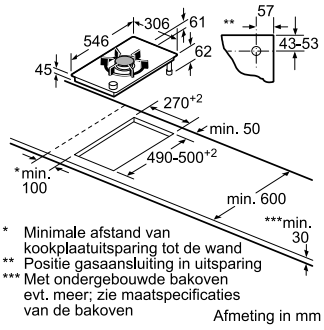

N23TA19N0N

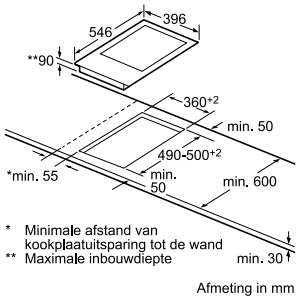

N74TD00N0

Domino-combinatiemogelijkheden met bijbehorende apparaat- en uitsparingsmaten

Breedtetype:	30	40	60	70	80	90
Apparaatbreedte:	306	396	606	708	826	918

	A	B	C	D	L	X
2x30	306	306	-	-	612	**576**
1x30, 1x40	306	396	-	-	702	**666**
1x30, 1x60	306	606	-	-	912	**876**
1x30, 1x70	306	708	-	-	1014	**978**
1x30, 1x80	306	826	-	-	1132	**1096**
1x30, 1x90	306	918	-	-	1224	**1188**
2x40	396	396	-	-	792	**756**
1x40, 1x60	396	606	-	-	1002	**966**
1x40, 1x70	396	708	-	-	1104	**1068**
1x40, 1x80	396	826	-	-	1222	**1186**
1x40, 1x90	396	918	-	-	1314	**1278**
3x30	306	306	306	-	918	**882**
2x30, 1x40	306	306	396	-	1008	**972**
2x30, 1x60	306	306	606	-	1218	**1182**
2x30, 1x70	306	306	708	-	1320	**1284**
2x30, 1x80	306	306	826	-	1438	**1402**
2x30, 1x90	306	306	918	-	1530	**1494**
1x30, 2x40	306	396	396	-	1098	**1062**
1x30, 1x40, 1x60	306	396	606	-	1308	**1272**
1x30, 1x40, 1x80	306	396	826	-	1528	**1492**
1x30, 1x40, 1x90	306	396	918	-	1620	**1584**
3x40	396	396	396	-	1188	**1152**
2x40, 1x60	396	396	606	-	1398	**1362**
1x30, 1x40, 1x70	306	396	708	-	1410	**1374**
4x30	306	306	306	306	1224	**1188**
3x30, 1x40	306	306	306	396	1314	**1278**
2x30, 2x40	306	306	396	396	1404	**1368**
1x30, 3x40	306	396	396	396	1494	**1458**

Domino-combinatiemogelijkheden met bijbehorende apparaat- en uitsparingsmaten (zie tabel)

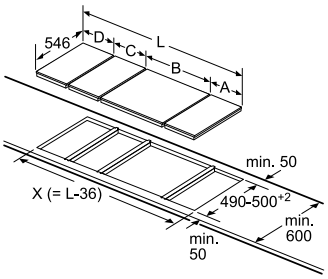

Bij inbouw van meerdere elementen naast elkaar zijn ook meerdere montagesets nodig (Z9914X0).

Uitsparingsmaten (X) afh. van combinatie zie tabel:

Afmeting in mm

ELEKTRISCHE KOOKPLATEN – ONDERHOUDSMIDDELEN

EEN ECHTE KOK WEET 'T: EEN PERFECTE MAALTIJD KAN ALLEEN IN EEN PERFECT ONDERHOUDEN KEUKEN WORDEN BEREID.

Om lang en zorgeloos van je keukenapparatuur te genieten is onderhoud en reiniging van groot belang. Het zorgt voor een goede werking van het apparaat en verlengt de levensduur. De reinigings- en onderhoudsmiddelen van NEFF zijn uitvoerig getest en voldoen aan alle kwaliteits- en veiligheidseisen.

Reiniger voor keramisch glas 00311896	Onderhoudsset voor keramisch glas 00311900	Onderhoudsset RVS 00311775	Reiniger 00311908	Reiniger 00310591
Krachtige reiniger voor alle glaskeramische oppervlakken	**Reiniger voor keramisch glas** (ook los te bestellen 00311896)	**Reinigingsdoekjes voor roestvrijstalen oppervlakken** (ook los te bestellen 00311944)	**Intensieve vetoplosser voor kookplaten**	**Krachtige reiniging voor kunststof oppervlakken** Reinigt, beschermt en geeft glans
	Glasschraper (ook los te bestellen 17000334)	**Reinigingspoeder "Weense Kalk" voor roestvrijstalen oppervlakken** (ook los te bestellen 00311774)	Biologisch afbreekbaar en fosfaatvrij	Biologisch afbreekbaar
Inhoud: 250 ml	Inhoud reiniger: 250 ml	Inhoud reinigingsdoekjes: 5 stuks	Inhoud: 500 ml	Inhoud: 500 ml
	Inhoud glasschraper: 1 houder en 1 mesje	Inhoud reinigingspoeder: 100 gram		
eShopprijs € 12,50	eShopprijs € 17,50	eShopprijs € 15,50	eShopprijs € 11,25	eShopprijs € 9,20

AFZUIGKAPPEN - INBOUWMAATSCHETSEN

AFZUIGKAPPEN - DOWNDRAFT

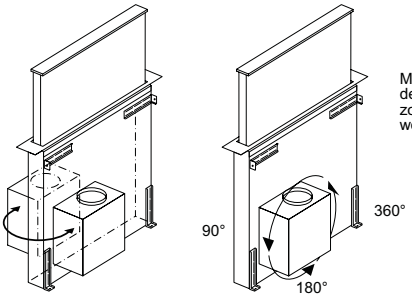

Motoreenheid kan naar alle 4 de zijden worden gedraaid, zowel aan de voor- als achterzijde worden gemonteerd.

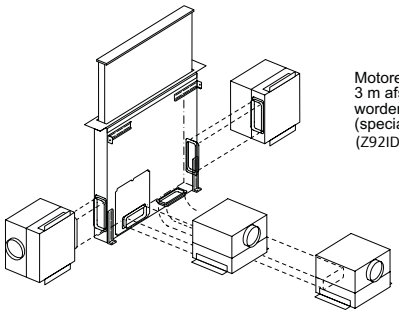

Motoreenheid kan met maximaal 3 m afstand tot het apparaat worden gemonteerd. (speciaal toebehoren noodzakelijk) (Z92IDM9X0)

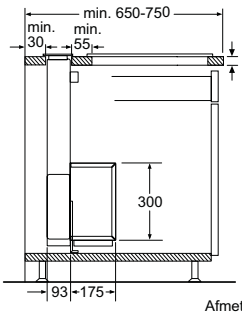

Afmeting in mm

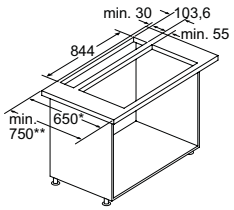

Gebruik met gaskookplaat alleen in luchtafvoerbedrijf mogelijk.
Maximaal vermogen in totaal 13,4 kW.
* 650 mm diepte alleen in combinatie met smalle kookzones.
** Min. 750 mm voor kookzones met 500 mm uitsparingsdiepte.

Afmeting in mm

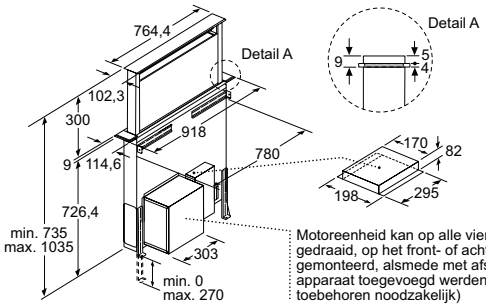

Motoreenheid kan op alle vier de zijden gedraaid, op het front- of achterkant gemonteerd, alsmede met afstand tot het apparaat toegevoegd werden. (Speciaal toebehoren noodzakelijk)

Afmeting in mm

D95DAP8N0* motor is zowel aan de voor- als aan de achterzijde te monteren (zie www.bshcontent.nl voor een video).

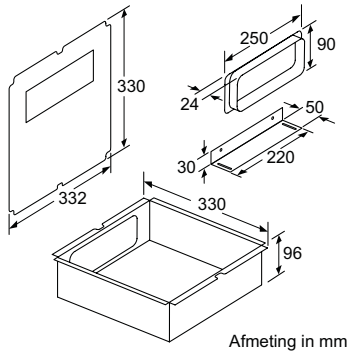

Afmeting in mm

Z92IDM9X0 installatieset voor motor op maximaal 3 meter afstand.

AFZUIGKAPPEN - INBOUWMAATSCHETSEN

WERKBLADAFZUIGING

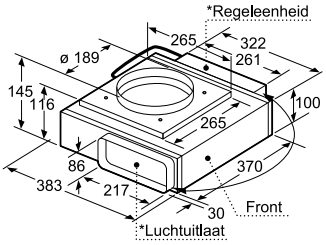

* Luchtuitlaat en regeleenheid zijn onderling uitwisselbaar
Regeleenheid kan indien gewenst op de wand van het meubel bevestigd worden

Afmeting in mm

Aanzicht regeleenheid

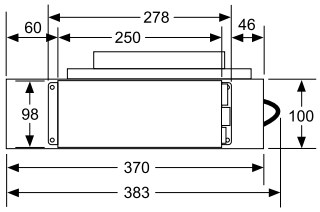

Afmeting in mm

Aanzicht luchtuitlaat

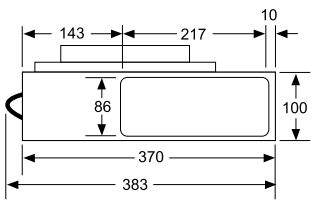

Afmeting in mm

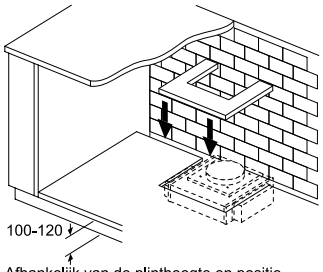

Afhankelijk van de plinthoogte en positie van de ventilator is een overeenkomstige uitsparing in de bodem van het meubel noodzakelijk.

Afmeting in mm

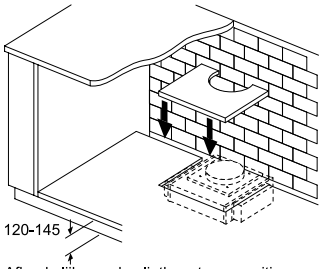

Afhankelijk van de plinthoogte en positie van de ventilator is een overeenkomstige uitsparing in de bodem van het meubel noodzakelijk.

Afmeting in mm

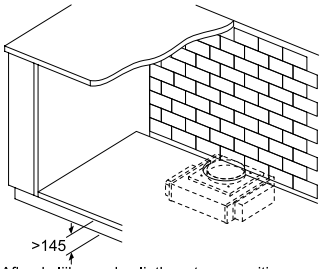

Afhankelijk van de plinthoogte en positie van de ventilator is een overeenkomstige uitsparing in de bodem van het meubel noodzakelijk.

Afmeting in mm

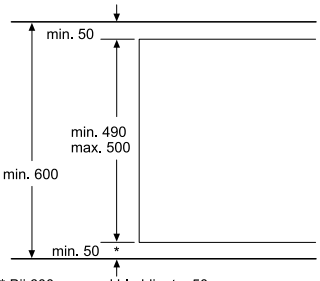

* Bij 600 mm werkbladdiepte: 50 mm
(Rekening houden met totale apparaatdiepte)

Afmeting in mm

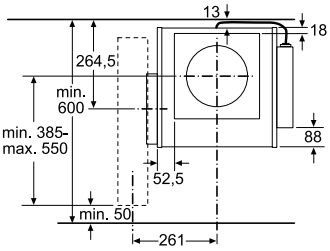

Afmeting in mm

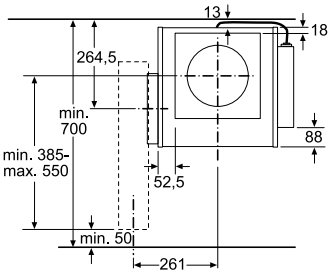

Afmeting in mm

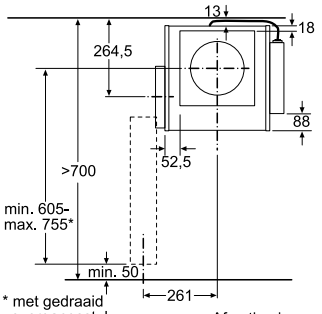

* met gedraaid overgangsstuk

Afmeting in mm

Combinatie 2×Ventilatie-elementen 3×Dominos 30 cm

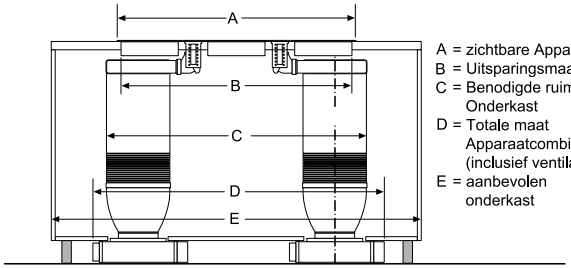

A = zichtbare Apparaatbreedte
B = Uitsparingsmaat
C = Benodigde ruimte in Onderkast
D = Totale maat Apparaatcombinatie (inclusief ventilator)
E = aanbevolen onderkast

Afmeting in mm

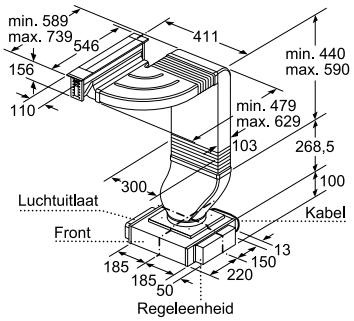

Het leidingwerk mag niet onder een barbecue-grill/friteuse/Teppan-Yaki/ Lava-grill lopen.

Luchtuitlaat en regeleenheid zijn onderling uitwisselbaar.
Regeleenheid kan indien gewenst op de meubelwand worden bevestigd.

Afmeting in mm

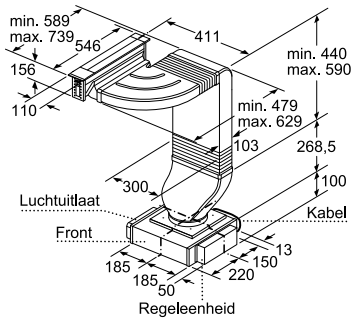

Het leidingwerk mag niet onder een barbecue-grill/friteuse/Teppan-Yaki/ Lava-grill lopen.

Luchtuitlaat en regeleenheid zijn onderling uitwisselbaar.
Regeleenheid kan indien gewenst op de meubelwand worden bevestigd.

Afmeting in mm

Combinatie 1×Ventilatie-element 2×Dominos 30 cm

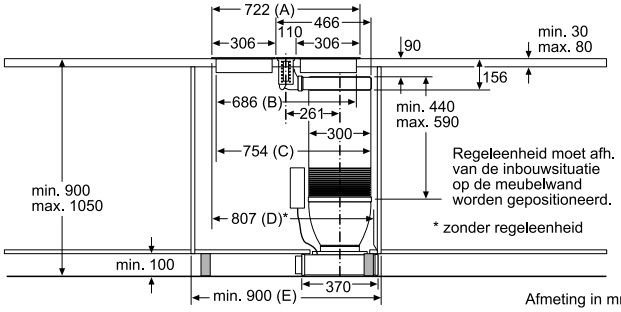

Afmeting in mm

Combinatie 1×Ventilatie-element 1×Domino 30 cm 1×Domino 40 cm

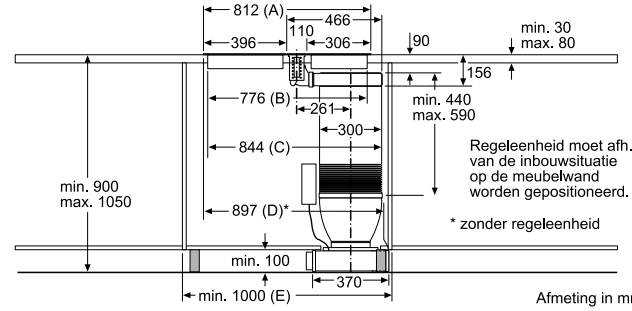

Afmeting in mm

AFZUIGKAPPEN - INBOUWMAATSCHETSEN

WERKBLADAFZUIGING

Combinatie 2×Ventilatie-elementen 3×Dominos 30 cm

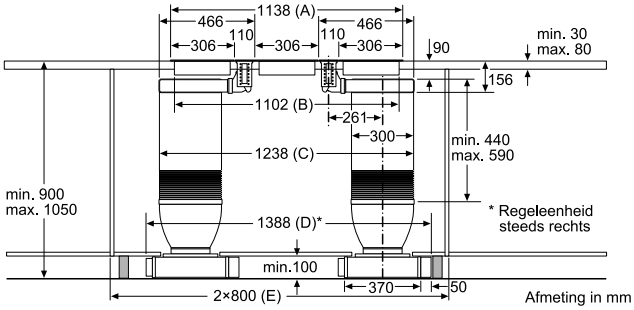

Combinatie 2×Ventilatie-elementen 2×Dominos 30 cm 1×Domino 40 cm

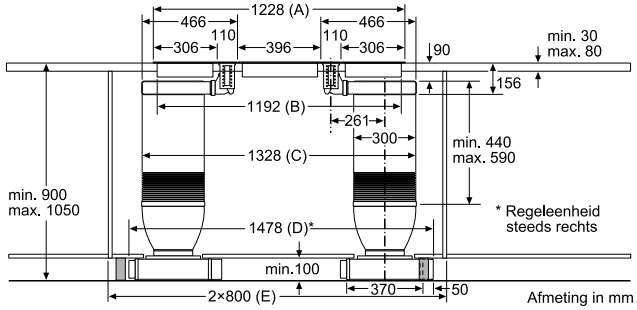

Combinatie 2×Ventilatie-elementen 1×Kookzone 80 cm

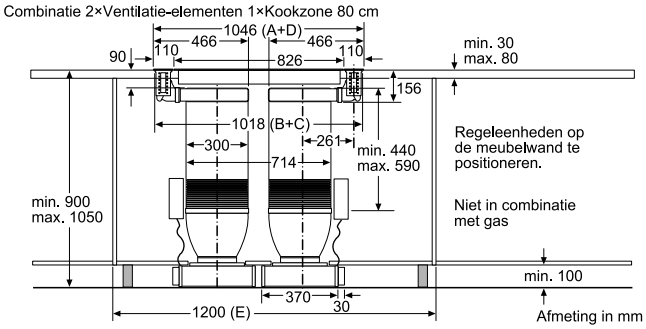

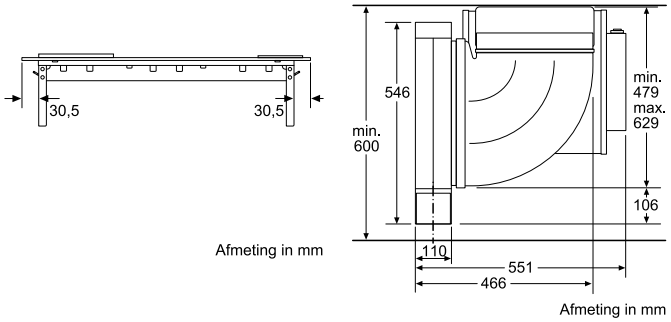

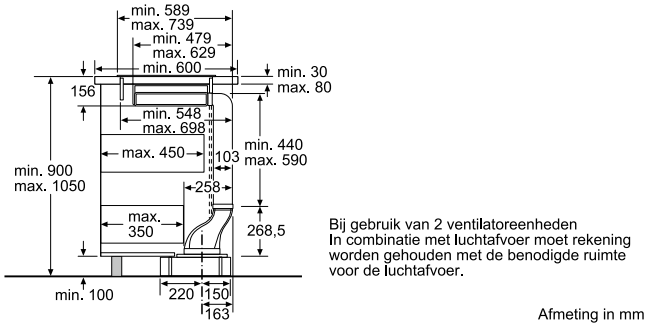

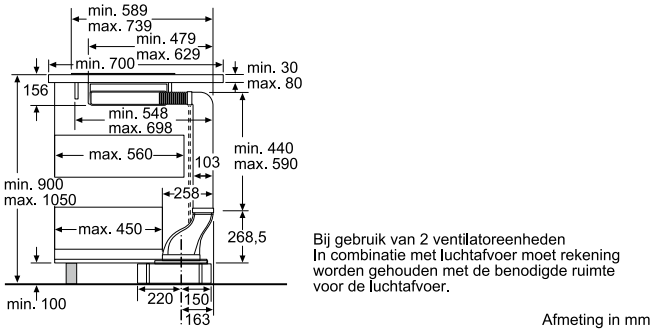

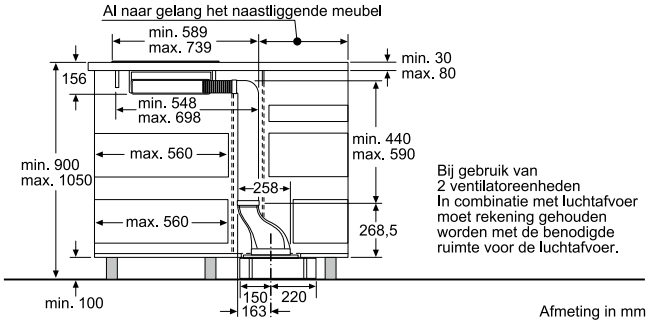

Combinatiemogelijkheden met overeenkomstige apparaten- en uitsparingsmaten

Breedtetype: (cm)	11	30	40	80
Apparaatbreedte: (mm)	110	306	396	826

Ventilatie-element	Leidingrichting Ventilatie-element		Kookzone/Domino	A	B	C	D	E
1x11	links of rechts		2x30	722	686	754	max. 857*	min. 900
1x11	links of rechts		1x30, 1x40**	812	776	844	max. 947*	min. 1000
	1.	2.						
2x11	links	rechts	3x30	1138	1102	1238	max. 1408*	2x800
2x11	links	rechts	2x30, 1x40**	1228	1192	1328	max. 1498*	2x800
2x11	rechts	links	1x80***	1046	1018	1018	max. 1046	1200

* Afmeting kan kleiner zijn wanneer regeleenheid verplaatst wordt.
** Leidingwerk mag niet onder een barbecue-grill/friteuse/Teppan-Yaki/Lava-grill lopen
*** Regeleenheden moeten op de wand gepositioneerd worden.

Afmeting in mm

I91VT44N0

AFZUIGKAPPEN - INBOUWMAATSCHETSEN

AFZUIGKAPPEN - PLAFONDUNITS

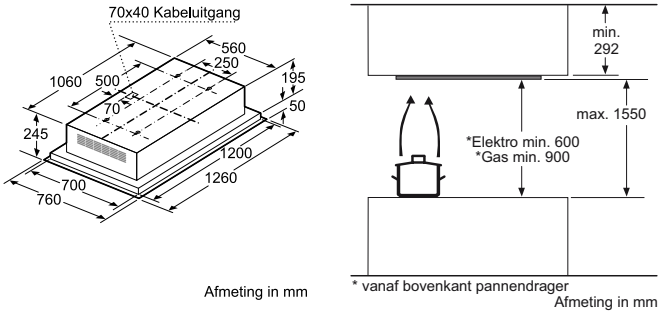

I92CN48W0

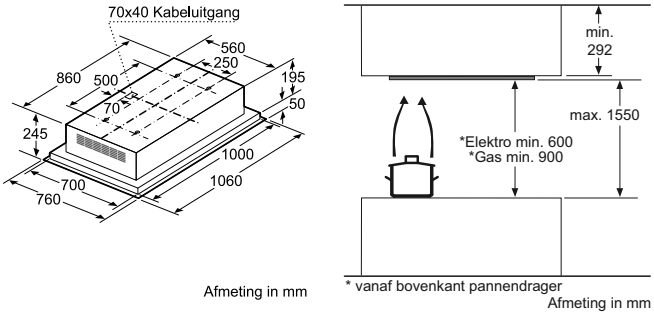

I90CN48W0

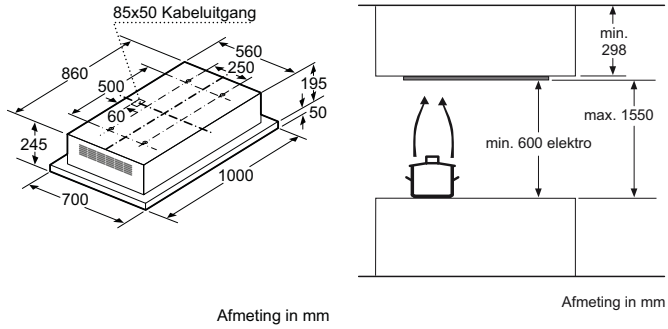

I90CL46N0

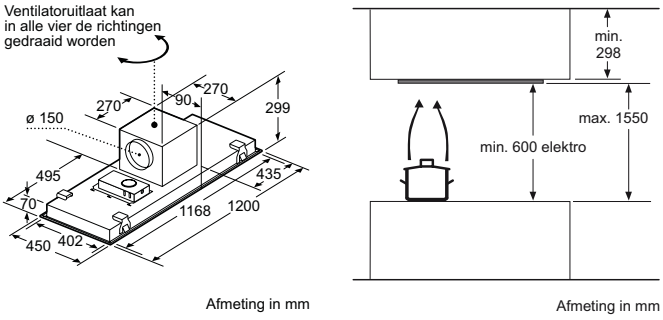

I97CQS9S5

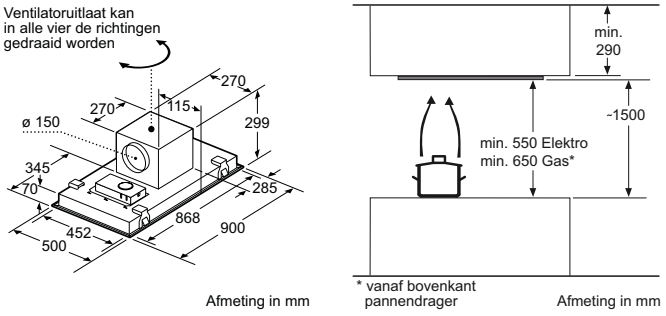

I25CBS8W0

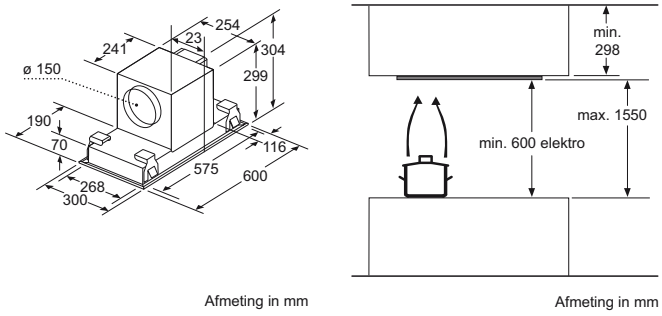

I95CBS8W0

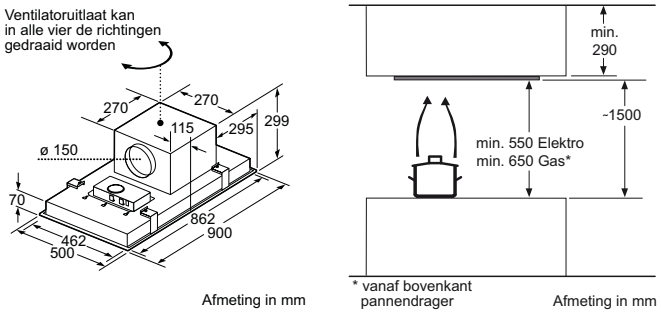

I95CAQ6N0

AFZUIGKAPPEN - INBOUWMAATSCHETSEN

AFZUIGKAPPEN - EILANDSCHOUWKAPPEN

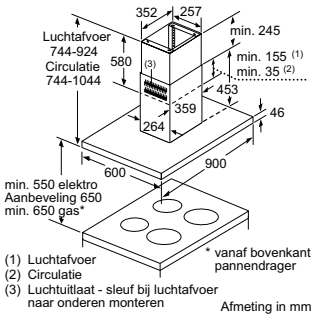

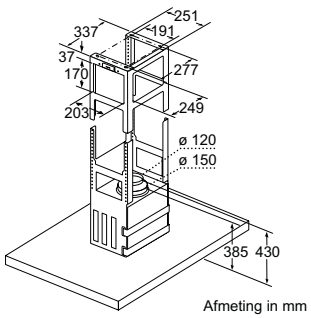

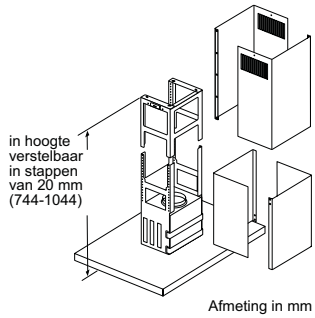

I96BMV5N5, I96BMP5N0, I95BBE2N0

AFZUIGKAPPEN - WANDSCHOUWKAPPEN

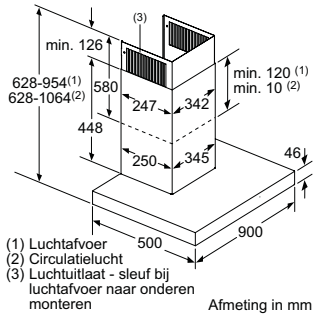

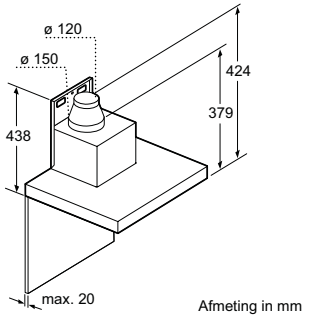

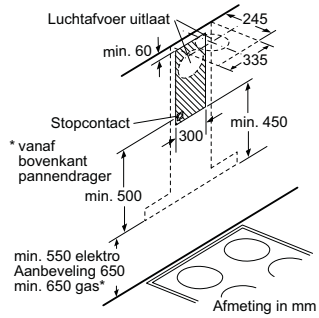

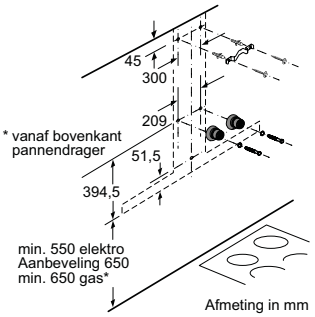

D96BMV5N5, D96BMU5N0, D95BMS5N5, D95BMP5N0, D95BCP2N0

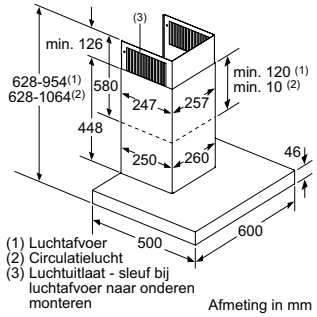

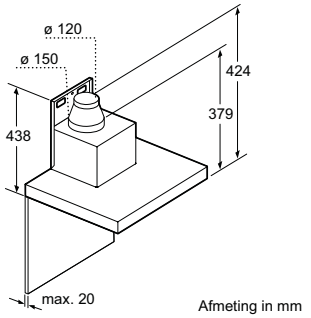

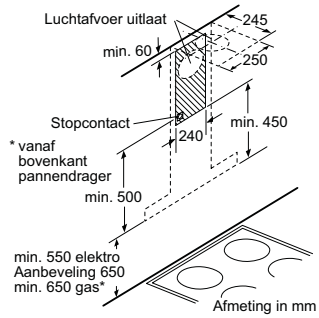

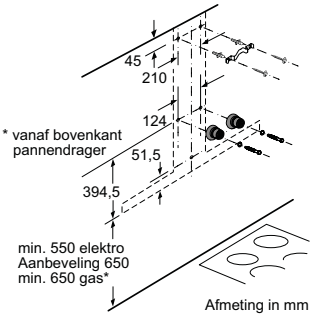

D65BMP5N0, D65BCP2N0

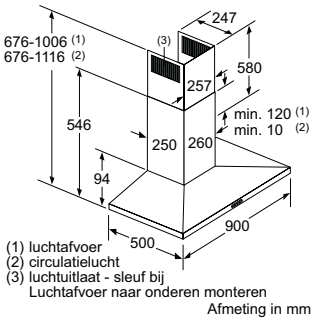

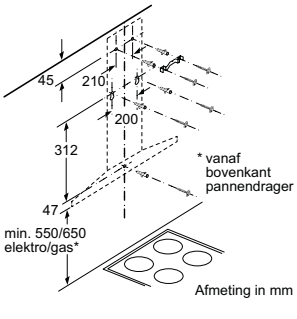

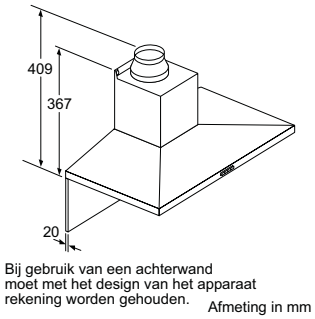

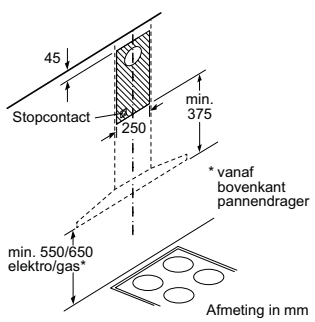

D94QBE1N0

AFZUIGKAPPEN - INBOUWMAATSCHETSEN

AFZUIGKAPPEN - WANDSCHOUWKAPPEN

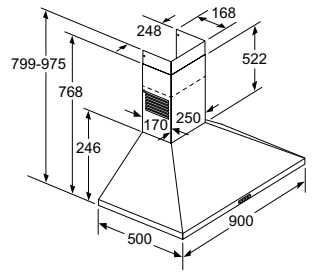

Afmeting in mm

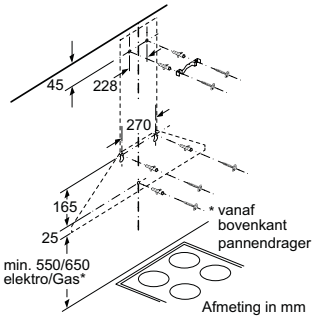

Afmeting in mm

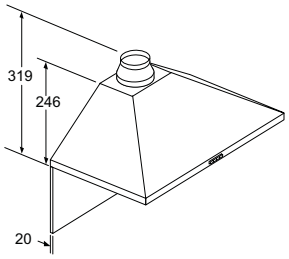

Bij gebruik van een achterwand moet met het design van het apparaat rekening worden gehouden.
Afmeting in mm

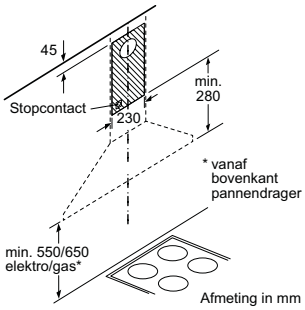

Afmeting in mm

D92PBC0N0

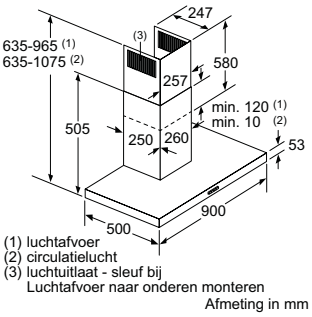

(1) luchtafvoer
(2) circulatielucht
(3) luchtuitlaat - sleuf bij Luchtafvoer naar onderen monteren
Afmeting in mm

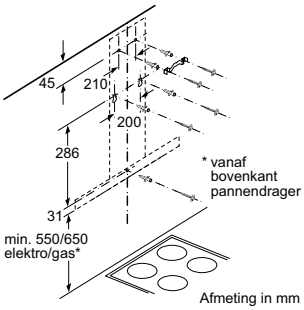

Afmeting in mm

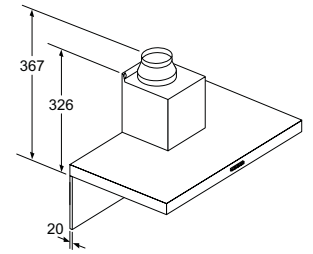

Bij gebruik van een achterwand moet met het design van het apparaat rekening worden gehouden.
Afmeting in mm

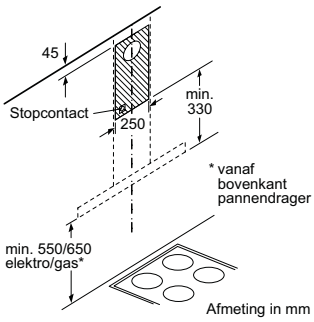

Afmeting in mm

D95BHM4N0

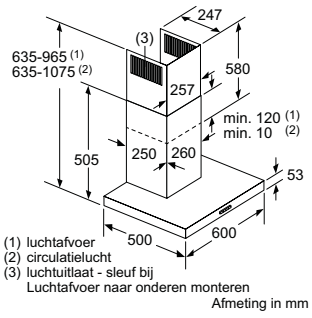

(1) luchtafvoer
(2) circulatielucht
(3) luchtuitlaat - sleuf bij Luchtafvoer naar onderen monteren
Afmeting in mm

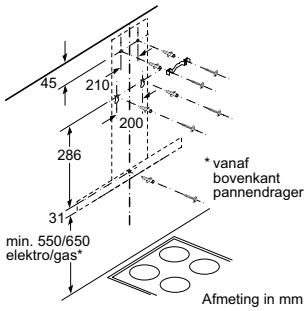

Afmeting in mm

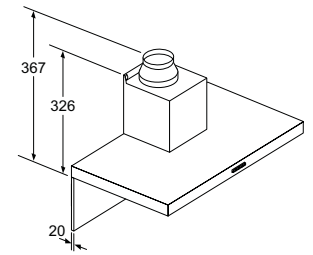

Bij gebruik van een achterwand moet met het design van het apparaat rekening worden gehouden.
Afmeting in mm

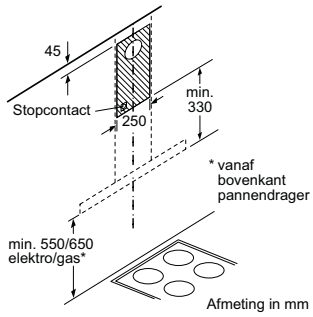

Afmeting in mm

D65BHM4N0

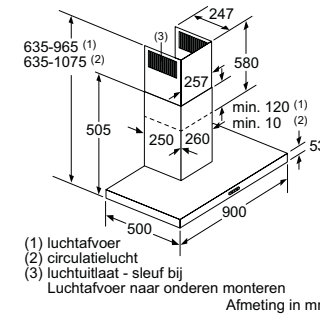

(1) luchtafvoer
(2) circulatielucht
(3) luchtuitlaat - sleuf bij Luchtafvoer naar onderen monteren
Afmeting in mm

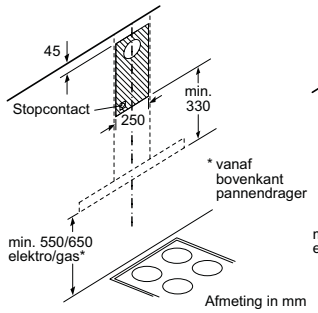

Afmeting in mm

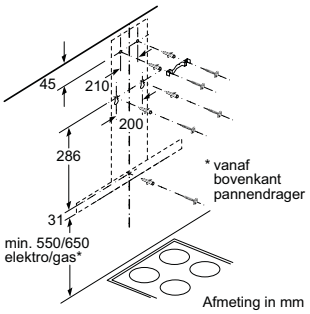

Afmeting in mm

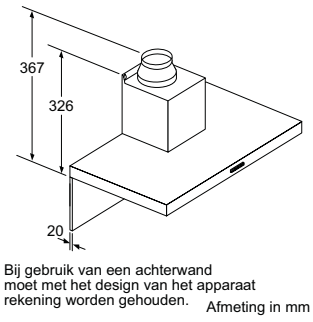

Bij gebruik van een achterwand moet met het design van het apparaat rekening worden gehouden.
Afmeting in mm

D94BBE1N0, D92BBC0N0

AFZUIGKAPPEN - INBOUWMAATSCHETSEN

AFZUIGKAPPEN - WANDSCHOUWKAPPEN

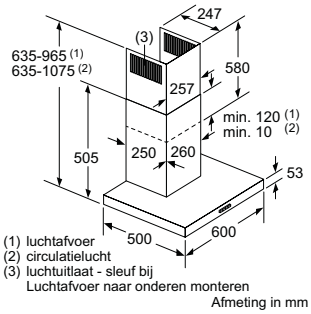

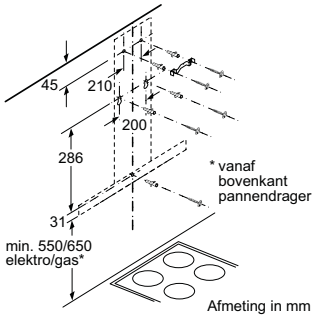

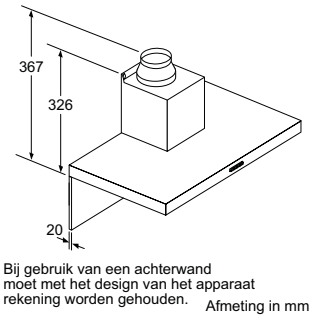

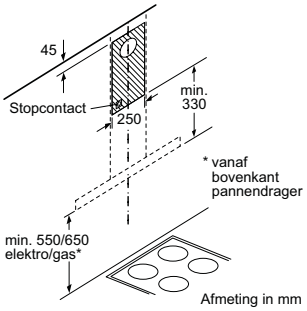

D64BBE1N0, D62BBC0N0

WANDSCHOUWKAPPEN DIAGONAAL DESIGN

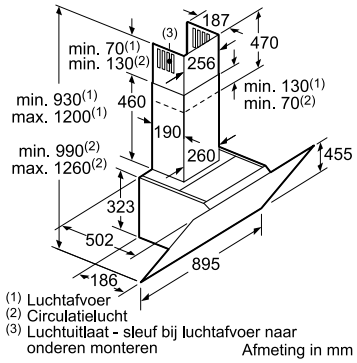

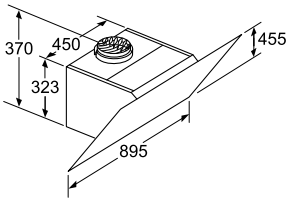

Apparaat in circulatiemodus zonder kanaal
Circulatieset nodig

Afmeting in mm

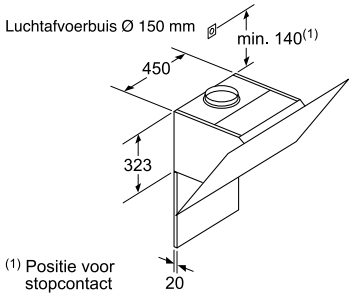

Rekening houden met de maximale dikte van de achterwand.

Afmeting in mm

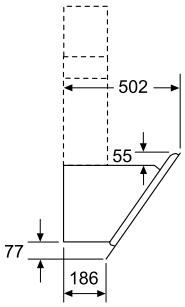

Afmeting in mm

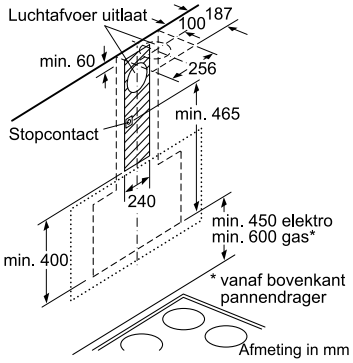

Afmeting in mm

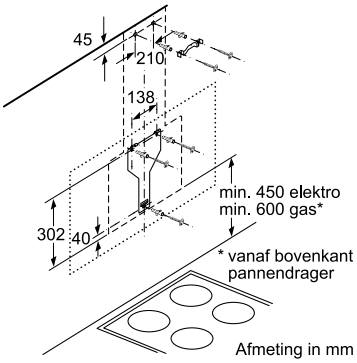

Afmeting in mm

D96IMW1N0, D95IMW1N0

AFZUIGKAPPEN - INBOUWMAATSCHETSEN

WANDSCHOUWKAPPEN DIAGONAAL DESIGN

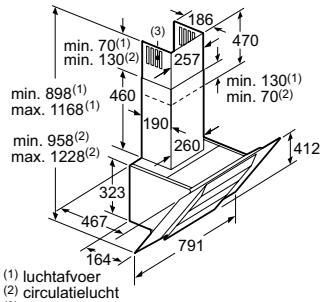

(1) luchtafvoer
(2) circulatielucht
(3) luchtuitlaat - sleuf bij Luchtafvoer naar onderen monteren

Afmeting in mm

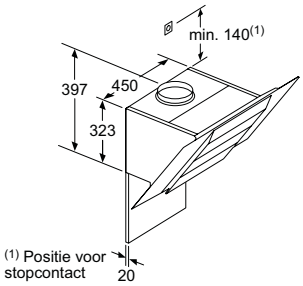

Rekening houden met de maximale dikte van de achterwand.

Afmeting in mm

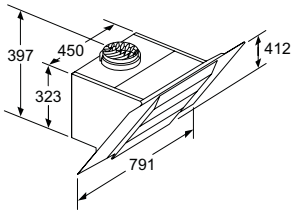

Apparaat in circulatiemodus zonder kanaal
Circulatieset nodig

Afmeting in mm

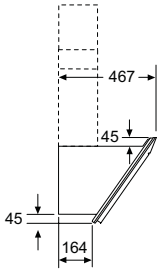

Afmeting in mm

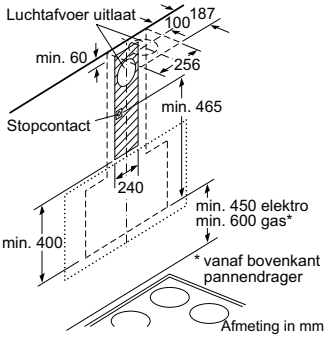

Afmeting in mm

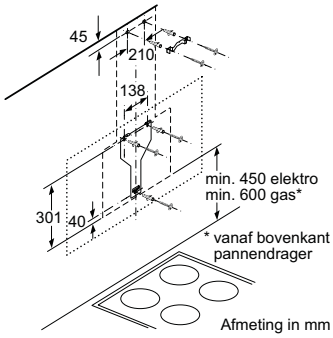

Afmeting in mm

D85IBE1S0

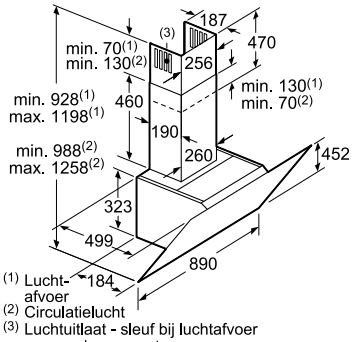

(1) Lucht-afvoer
(2) Circulatielucht
(3) Luchtuitlaat - sleuf bij luchtafvoer naar onderen monteren

Afmeting in mm

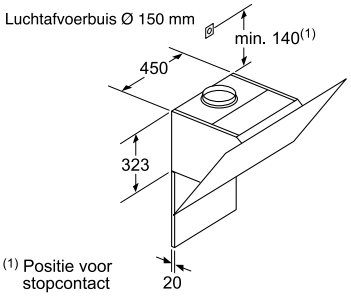

Rekening houden met de maximale dikte van de achterwand.

Afmeting in mm

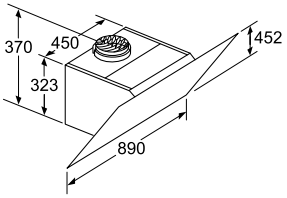

Apparaat in circulatiebedrijf zonder kanaal Circulatieset noodzakelijk

Afmeting in mm

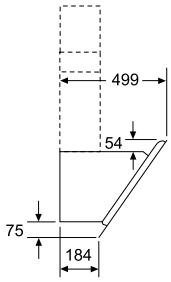

Afmeting in mm

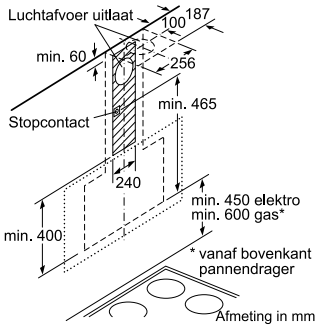

Afmeting in mm

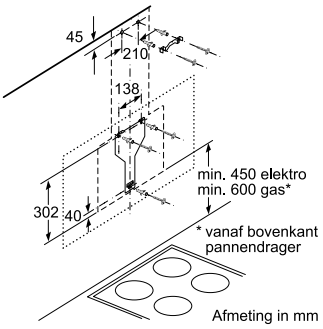

Afmeting in mm

D95IHM1S0

AFZUIGKAPPEN - INBOUWMAATSCHETSEN

WANDSCHOUWKAPPEN - VERTICALE AFZUIGKAPPEN

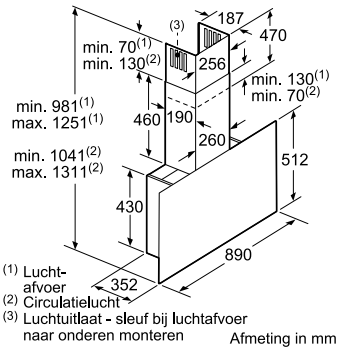

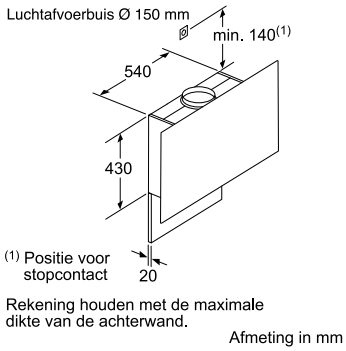

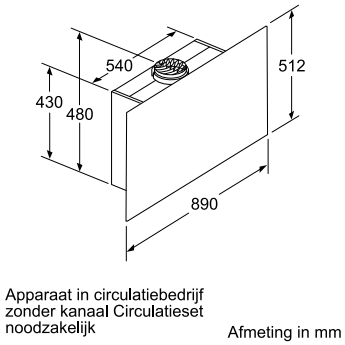

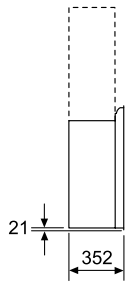

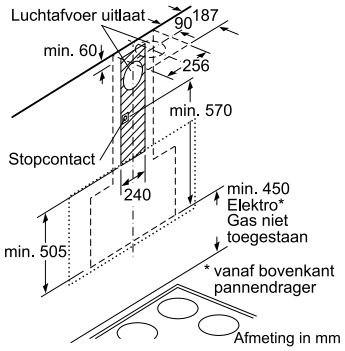

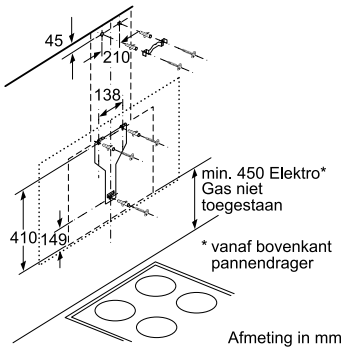

D95FRW1S0

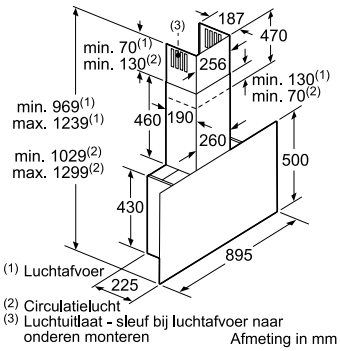

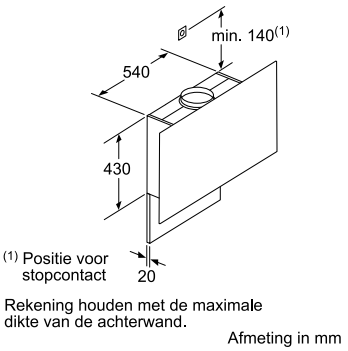

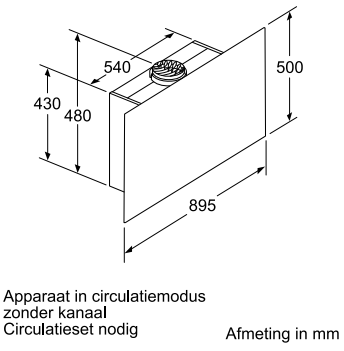

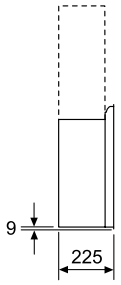

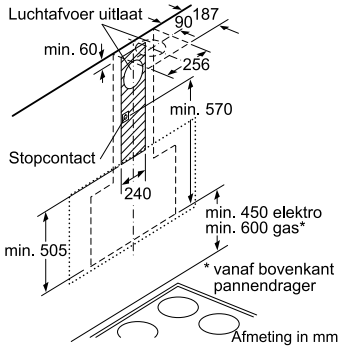

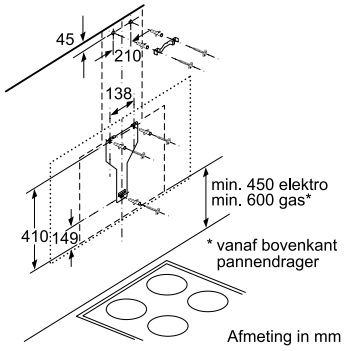

D95FMW1N0

AFZUIGKAPPEN - INBOUWMAATSCHETSEN

WANDSCHOUWKAPPEN - VERTICALE AFZUIGKAPPEN

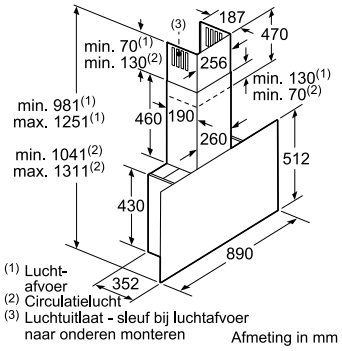

Afmeting in mm

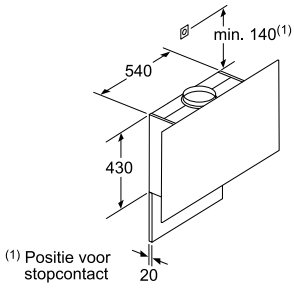

Rekening houden met de maximale dikte van de achterwand.

Afmeting in mm

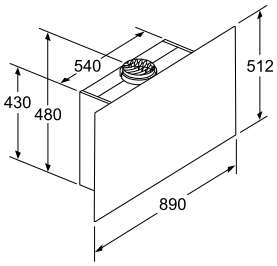

Apparaat in circulatiebedrijf zonder kanaal Circulatieset noodzakelijk

Afmeting in mm

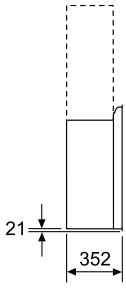

Afmeting in mm

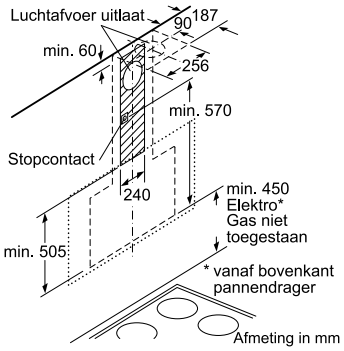

Afmeting in mm

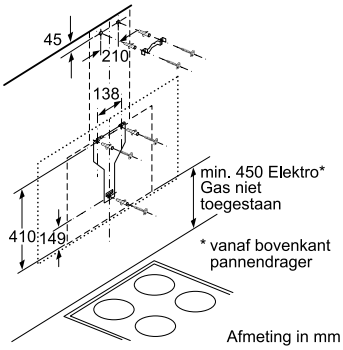

Afmeting in mm

D95FRM1S0, D95FRM1G0, D95FRM1H0

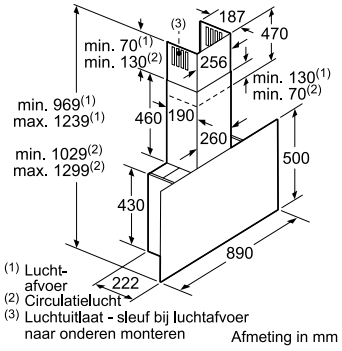

Afmeting in mm

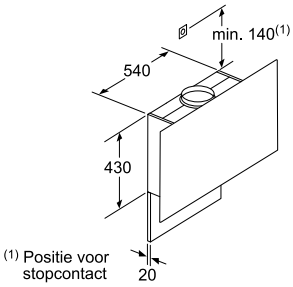

Rekening houden met de maximale dikte van de achterwand.

Afmeting in mm

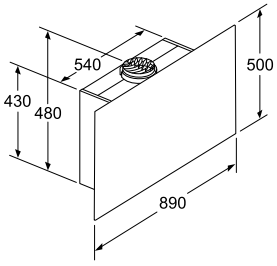

Apparaat in circulatiebedrijf zonder kanaal Circulatieset noodzakelijk

Afmeting in mm

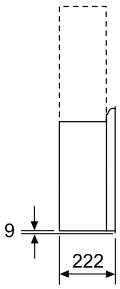

Afmeting in mm

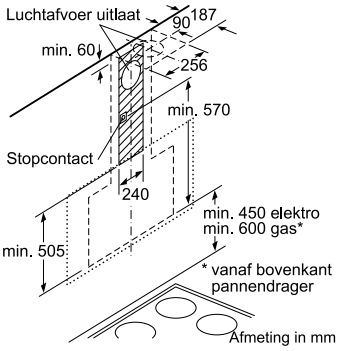

Afmeting in mm

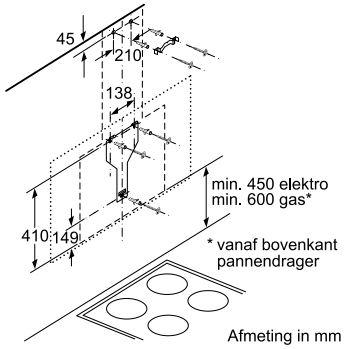

Afmeting in mm

D95FHP1S0

AFZUIGKAPPEN - INBOUWMAATSCHETSEN

VLAKSCHERMKAPPEN

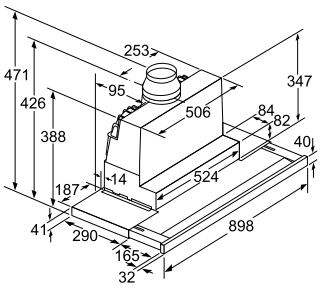

Afmeting in mm

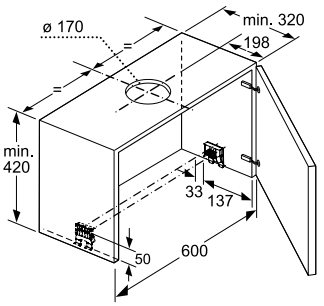

Afmeting in mm

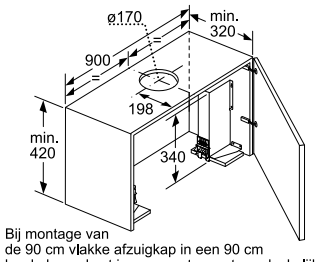

Bij montage van
de 90 cm vlakke afzuigkap in een 90 cm
brede bovenkast is een montageset noodzakelijk.
De beide montagehoeken worden rechts en
links in het meubel geschroefd.
Montage volgens slabloon.

Afmeting in mm

D49PU54X0

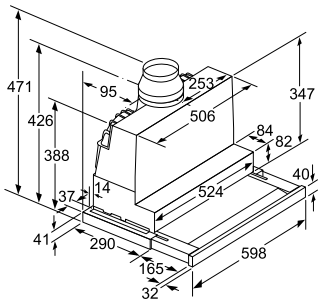

Afmeting in mm

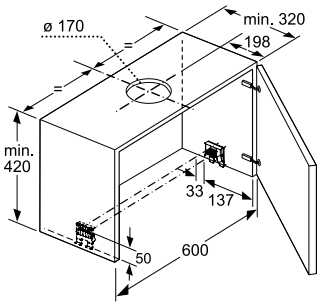

Afmeting in mm

D46PU54X0

AFZUIGKAPPEN - INBOUWMAATSCHETSEN

VLAKSCHERMKAPPEN

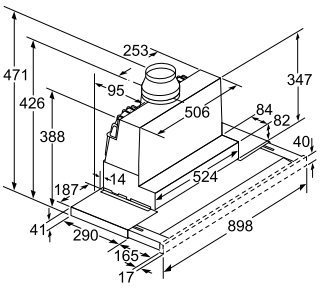

Afmeting in mm

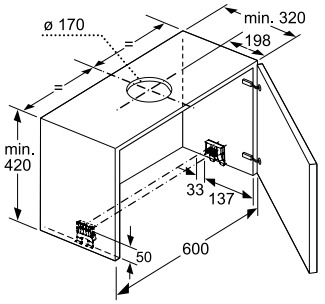

Afmeting in mm

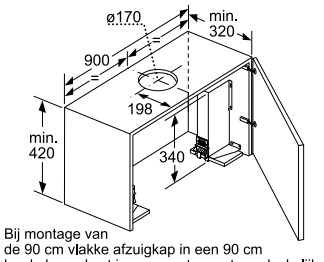

Bij montage van
de 90 cm vlakke afzuigkap in een 90 cm
brede bovenkast is een montageset noodzakelijk.
De beide montagehoeken worden rechts en
links in het meubel geschroefd.
Montage volgens slabloon.

Afmeting in mm

D49ML54X0, D49ED52X0

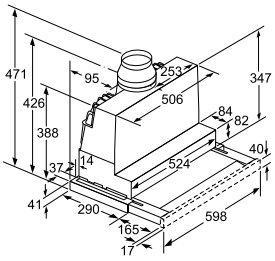

Afmeting in mm

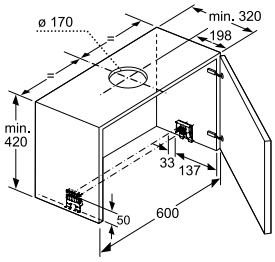

Afmeting in mm

D46ML54X0, D46ED52X0, D46ED22X0, D46BR22X0

AFZUIGKAPPEN - INBOUWMAATSCHETSEN

AFZUIGUNITS

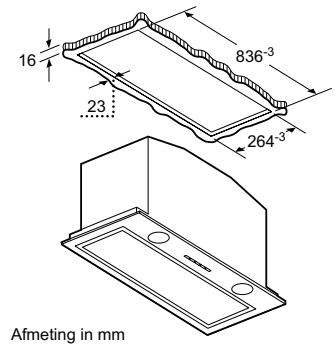

Afmeting in mm

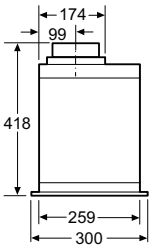

Afmeting in mm

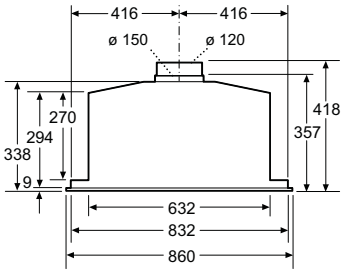

Afmeting in mm

D57MH56N0

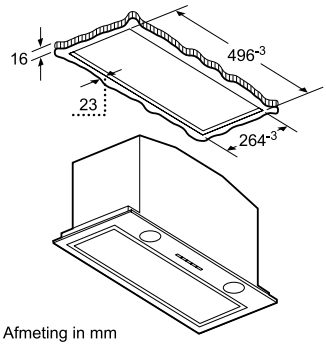

Afmeting in mm

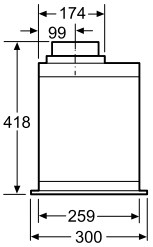

Afmeting in mm

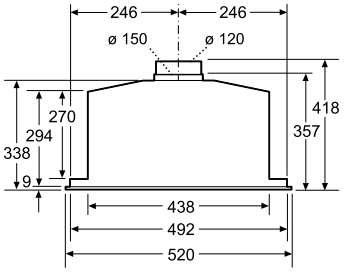

Afmeting in mm

D55MH56N0

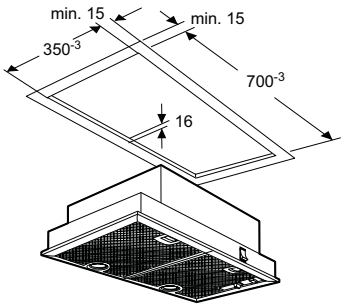

Afmeting in mm

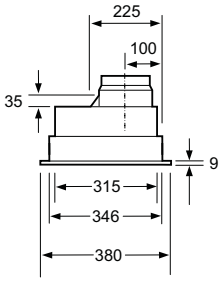

Afmeting in mm

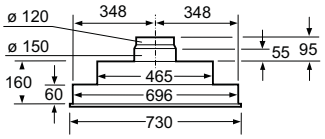

Afmeting in mm

D5855X1, D5655X1

INSTALLATIESCHEMA EN AANSLUITINGEN 1)

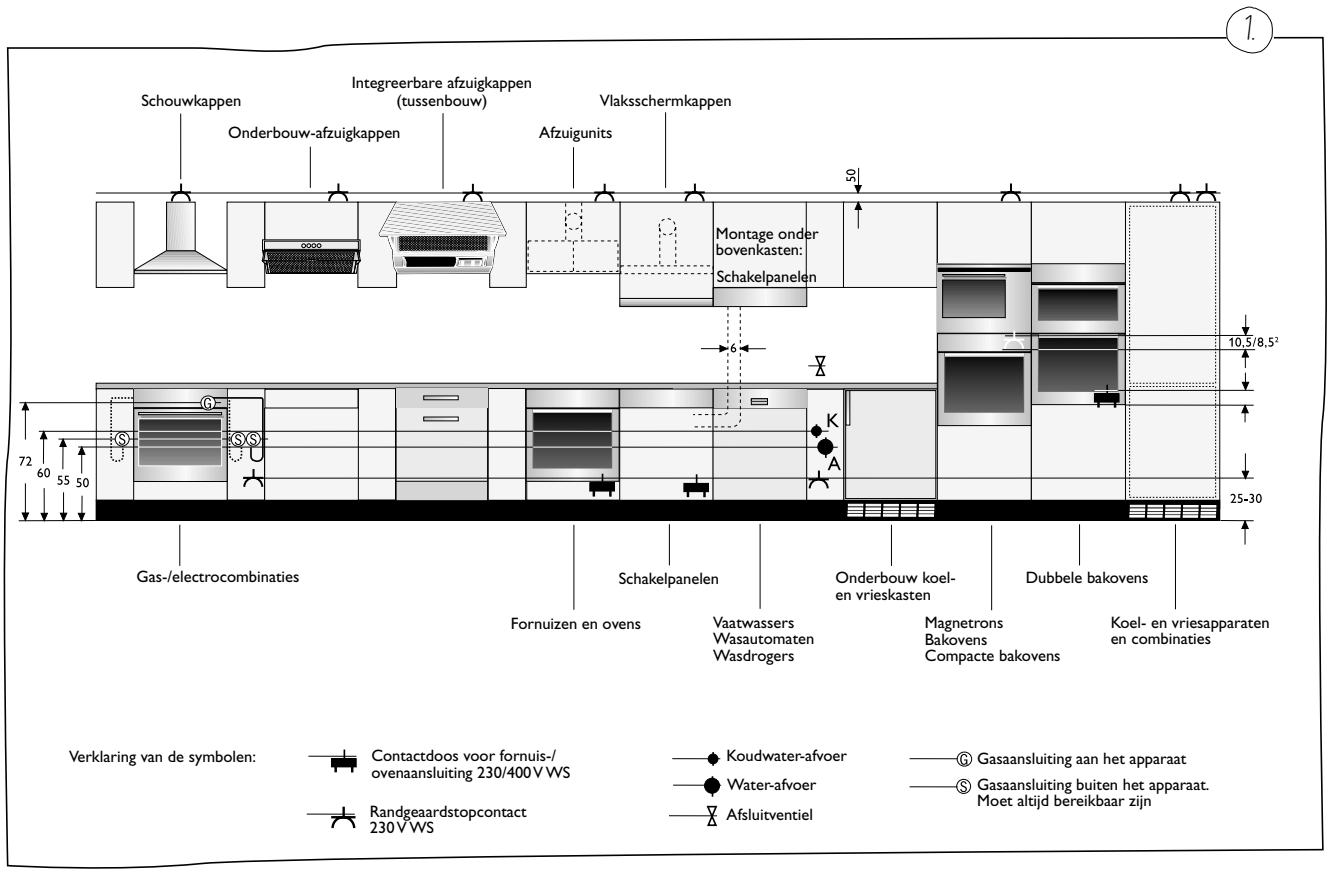

INSTALLATIESCHEMA "AFSTANDEN" (INBOUW) 2)

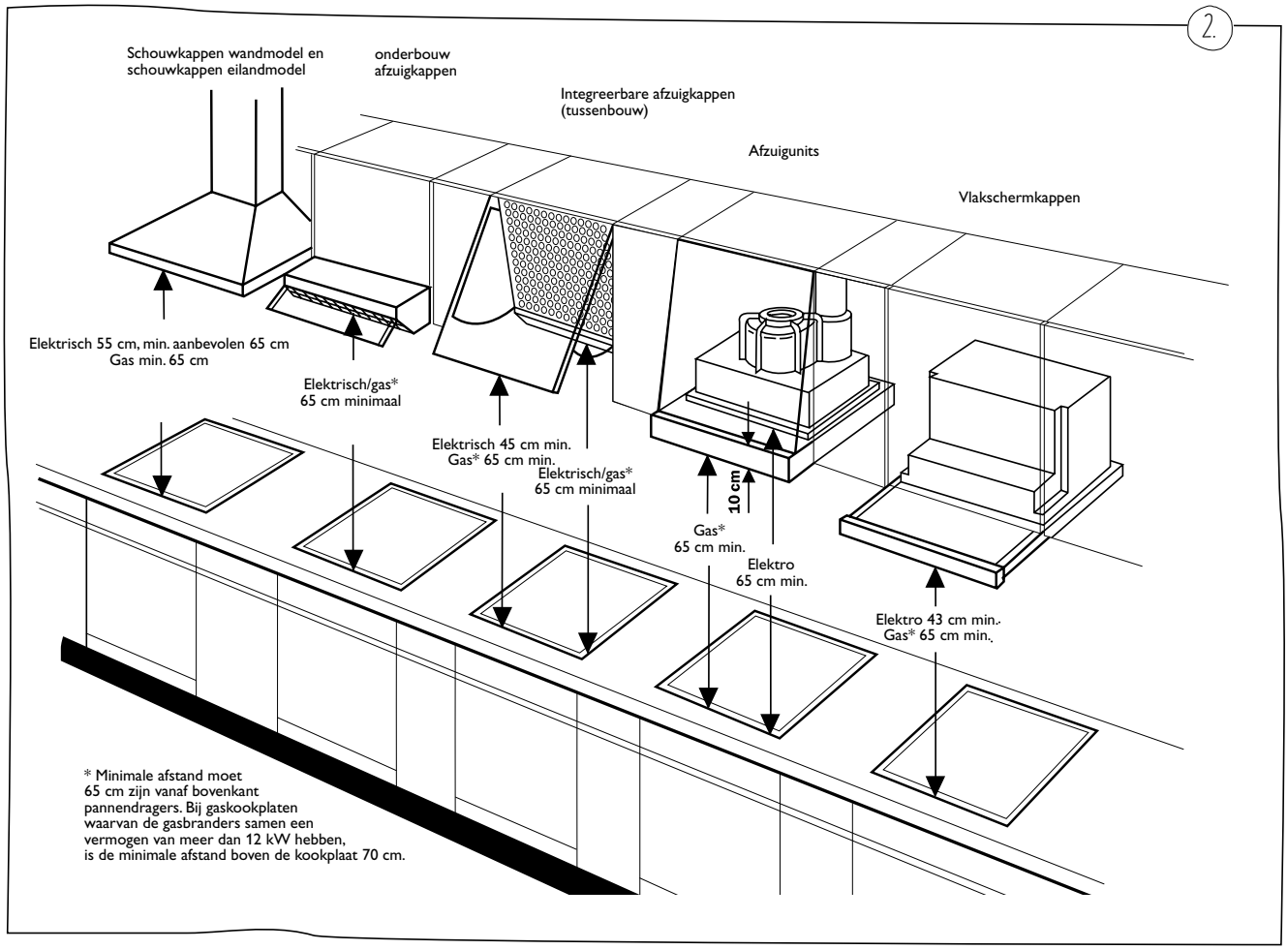

AFZUIGKAPPEN - EXTRA TOEBEHOREN

Bestelnummer		Lengte	Adviesprijs incl. BTW
EXTRA TOEBEHOREN SCHACHTVERLENGINGEN AFZUIGKAPPEN			
WANDSCHOUWKAPEN			
Z51AXK0N0	schachtverlenging 100 cm Diagonaal en verticaal design		€162,95
Z51AXL0N0	schachtverlenging 150 cm Diagonaal en verticaal design		€239,00
Z5905N0	schachtverlenging 100 cm D65BMP5N0 / D65BCP2N0 / D95BHM4N0 / D65BHM4N0 / D94BBE1N0 / D64BBE1N0 / D92BBC0N0 / D62BBC0N0 / D94QBE1N0 / D64QBE1N0	1000-1445 mm	€198,95
Z5915N0	schachtverlenging 150 cm D65BMP5N0 / D65BCP2N0 / D95BHM4N0 / D65BHM4N0 / D94BBE1N0 / D64BBE1N0 / D92BBC0N0 / D62BBC0N0 / D94QBE1N0 / D64QBE1N0	1500-1945 mm	€325,95
Z5906N1	schachtverlenging 100 cm D96BMV5N5 / D96BMU5N0 / D95BMS5N5 / D95BMP5N0 / D95BCP2N0	1000-1445 mm	€174,95
Z5916N1	schachtverlenging 150 cm D96BMV5N5 / D96BMU5N0 / D95BMS5N5 / D95BMP5N0 / D95BCP2N0	1500-1945 mm	€244,95
EILANDSCHOUWKAPPEN			
Z5909N1	schachtverlenging 110 cm I96BMV5N5 / I96BMP5N0 / I95BBE2N0	1100-1500 mm	€309,00
Z5919N1	schachtverlenging 160 cm I96BMV5N5 / I96BMP5N0 / I95BBE2N0	1600-2000 mm	€387,95
Z5921N0	frame tbv schachtverlenging Z5909N1		€129,00
Z5923N0	frame tbv schachtverlenging Z5919N1		€159,00
Z5912X0	frame links/rechts tbv schuin dak montage I96BMV5N5 / I96BMP5N0 / I95BBE2N0		€109,00
Z5914X0	frame voor/achter tbv schuin dak montage I96BMV5N5 / I96BMP5N0 / I95BBE2N0		€109,00
EXTRA TOEBEHOREN RECIRCULATIE UNIT CLEANAIR			
Z5270X0	recirculatie unit CleanAir D65BMP5N0 / D65BCP2N0/ D95BHM4N0 / D65BHM4N0 / D94BBE1N0 / D64BBE1N0 / D92BBC0N0 / D62BBC0N0 / D94QBE1N0 / D64QBE1N0		€244,95
Z5276X0	RECIRCULATIE UNIT CLEANAIR D96BMV5N5 / D96BMU5N0 / D95BMS5N5 / D95BMP5N0 / D95BCP2N0		€244,40
Z5286X0	recirculatie unit CleanAir I96BMV5N5 / I96BMP5N0 / I95BBE2N0		€336,65
Z52JCD0N0	Recirculatie unit CleanAir plafondunits (regenereerbaar) I97CQS9S5, I25CBS8W0, I95CBS8W0, I95CAQ6N0 kleur: rvs		€699,00
Z52JCD0W0	Recirculatie unit CleanAir plafondunits (regenereerbaar) I97CQS9S5, I25CBS8W0, I95CBS8W0, I95CAQ6N0 kleur: wit		€699,00
Z52JCC0N0	Recirculatie unit CleanAir plafondunits AntiFish I97CQS9S5, I25CBS8W0, I95CBS8W0, I95CAQ6N0 kleur: rvs		€499,00
Z52JCC0W0	Recirculatie unit CleanAir plafondunits AntiFish I97CQS9S5, I25CBS8W0, I95CBS8W0, I95CAQ6N0 kleur: wit		€499,00
Z5190X0	recirculatie unit CleanAir plafondunits I92CM67N0 / I99CM67N0 / I96CM57N0 / I99C68N1		€415,95
Z51FXJ0X0	Geïntegreerde recirculatie CleanAir unit regenereerbaar D94BBE1N0 / D64BBE1N0 / D92BBC0N0 / D62BBC0N0 / D94QBE1N0 / D64QBE1N0		€349,00
Z51FXJ0X5	Geïntegreerde recirculatie CleanAir unit regenereerbaar D96BMV5N5 / D96BMU5N0 / D95BMS5N5 / D95BMP5N0 / D65BMP5N0 / D95BCP2N0 / D65BCP2N0		€349,00
Z51FXI0X5	Geïntegreerde recirculatie CleanAir unit anti-fish D96BMV5N5 / D96BMU5N0 / D95BMS5N5 / D95BMP5N0 / D65BMP5N0 / D95BCP2N0 / D65BCP2N0		€129,00
Z51FXI0X0	Geïntegreerde recirculatie CleanAir unit anti-fish D94BBE1N0 / D64BBE1N0 / D92BBC0N0 / D62BBC0N0 / D94Q-BE1N0 / D64QBE1N0		€105,95
Z5170X1	koolstoffilter voor recirculatie unit CleanAir I97CQS9S5 / I25CBS8W0 / I95CBS8W0 / I95CAQ6N0 / I96BMV5N5 / I96BMP5N0 / I95BBE2N0 / D96BMV5N5 / D96BMU5N0 / D95BMS5N5 / D95BMP5N0 / D65BMP5N0 / D95BCP2N0 / D65BCP2N0 / D95BHM4N0 / D65BHM4N0 / D94BBE1N0 / D64BBE1N0 / D92BBC0N0 / D62BBC0N0 / D94QBE1N0 / D64QBE1N0		€89,95
Z50XXP0X0	regenereerbare koolfilter voor CleanAir recirculatie startset I97CQS9S5 / I25CBS8W0 / I95CBS8W0 / I95CAQ6N0 / I96BMV5N5 / I96BMP5N0 / I95BBE2N0 / D96BMV5N5 / D96BMU5N0 / D95BMS5N5 / D95BMP5N0 / D65BMP5N0 / D95BCP2N0 / D65BCP2N0 / D95BHM4N0 / D65BHM4N0 / D94BBE1N0 / D64BBE1N0 / D92BBC0N0 / D62BBC0N0 / D94QBE1N0 / D64QBE1N0		€305,00
EXTRA TOEBEHOREN AFZUIGKAPPEN RECIRCULATIE			
WANDSCHOUWKAPPEN			
Z5135X3	startset incl. actief koolstoffilter D58ML67N0 / D57ML67N0 / D57MH56N0 / D55MH56N0		€155,00
Z51DXU0X0	startset incl. actief koolstofillter met anti-fish coating D95BHM4N0 / D65BHM4N0 / D94BBE1N0 / D64BBE1N0 / D92BBC0N0 / D62BBC0N0 / D94QBE1N0 / D64QBE1N0		€75,00
Z5101X5	startset incl. actief koolstoffilter D65BMP5N0 / D65BCP2N0		€75,00
Z5102X5	startset incl. actief koolstoffilter D96BMV5N5 / D96BMU5N0 / D95BMS5N5 / D95BMP5N0 / D95BCP2N0		€75,00
EILANDSCHOUWKAPPEN			
Z5106X5	startset incl. actief koolstoffilter I96BMV5N5 / I96BMP5N0 / I95BBE2N0		€61,00

AFZUIGKAPPEN - EXTRA TOEBEHOREN

Bestelnummer		Lengte	Adviesprijs incl. BTW
EXTRA TOEBEHOREN VLAKSCHERMKAPPEN			
Z54TR60X3	CleanAir module rvs voor recirculatie D58ML67N0 / D57ML67N0 / D57MH56N0 / D55MH56N0 / D46ED22X0 / D46ED52X0 / D49ED52X0 / D46ML54X0 / D49ML54X0 / D46MP54X0 / D49MP54X0 / D46PU54X0 / D49PU54X0		€215,00
Z54TR00X0	CleanAir koolstoffilter D58ML67N0 / D57ML67N0 / D57MH56N0 / D55MH56N0 / D46ED22X0 / D46ED52X0 / D49ED52X0 / D46ML54X0 / D49ML54X0 / D46MP54X0 / D49MP54X0 / D46PU54X0 / D49PU54X0		€72,25
Z54TS02X0	startset voor recirculatie D46ED52X0 / D49ED52X0 / D46ML54X0 / D49ML54X0 / D46MP54X0 / D49MP54X0 / D46PU54X0 / D49PU54X0		€51,00
Z54TS01X0	startset voor recirculatie D46BR22X0 / D46ED22X0		€51,00
Z54TF90N0	Greeplijst met uitsparing voor bedieningsunit 90 cm D49MP54X0 / D49ML54X0		€82,95
Z54TF60N0	Greeplijst met uitsparing voor bedieningsunit 60 cm D46MP54X0 / D46ML54X0		€74,95
Z54TH90D0	Design greeplijst 90 cm D49MP54X0 / D49ML54X0 / D49ED52X0		€151,95
Z54TH60D0	Design greeplijst 60 cm D46MP54X0 / D46ML54X0 / D46ED52X0 / D46ED22X0		€128,95
Z54TH90N0	Greeplijst RVS 90 cm D49MP54X0 / D49ML54X0 / D49ED52X0		€46,00
Z54TH60N0	Greeplijst RVS 60 cm D46MP54X0 / D46ML54X0 / D46ED52X0 / D46ED22X0 / D46BR22X0		€51,95
Z54TL90X0	Liftelement 90 cm D49PU54X0 / D49MP54X0 / D49ML54X0 / D49ED52X0		€196,25
Z54TL60X0	Liftelement 60 cm D46PU54X0 / D46MP54X0 / D46ML54X0 / D46ED52X0		€151,95
Z54TM90X0	Montageset 90 cm bovenkast D49PU54X0 / D49MP54X0 / D49ML54X0 / D49ED52X0		€71,00
DIAGONAAL EN VERTICAAL DESIGN KAPPEN			
Z51AIU0X0	startset voor recirculatiewerking voor diagonale afzuigkappen		€145,00
Z51AFU0X0	startset voor recirculatiewerking voor verticale afzuigkappen		€145,00
Z51AIT0X0	startset voor recirculatiewerking diagonale afzuigkappen zonder schacht		€105,00
Z51AFT0X0	startset voor recirculatiewerking verticale afzuigkappen zonder schacht		€105,95
Z51AIS0X0	recirculatie startset voor diagonale wandschouwkappen, met regenereerbaar koolfilter (levensduur 10 jaar)		€429,00
Z51AFS0X0	recirculatie startset voor verticale wandschouwkappen, met regenereerbaar koolfilter (levensduur 10 jaar)		€429,00
Z51AIR0X0	recirculatie startset voor diagonale wandschouwkappen, zonder gebruik van schacht, met regenereerbaar koolfilter (levensduur 10 jaar)		€389,00
Z51AFR0X0	recirculatie startset voor verticale wandschouwkappen, zonder gebruik van schacht, met regenereerbaar koolfilter (levensduur 10 jaar)		€389,00
Z51AXC0N0	recirculatie CleanAir unit voor diagonale en verticale wandschouwkappen		€239,00
EXTRA TOEBEHOREN AFZUIGKAPPEN OVERIG			
Z92IDM9X0	Installatieset voor installatie externe motor D95DAP8N0		€69,00
Z92IDP9X0	Startset voor recirculatiewerking regenereerbaar D95DAP8N0		€179,00
Z5155X0	actief koolstoffilter D5855X1 / D5655X1		€42,00
Z5860N0	achterwand 60 cm rvs	60 cm	€159,65
Z5861N0	achterwand 90 cm rvs	90 cm	€210,95
Z5100X0	Infrarood afstandsbediening voor afzuigunits (D58M/D57M/D55M)		€84,25
Z5950X0	Frame om kabels te begeleiden voor plafondunit I90CL46N0 / I90CN48W0		€20,00
Z5951X0	Frame om kabels te begeleiden voor plafondunit I92CN48W0		€20,00

AFZUIGKAPPEN – ONDERHOUDSMIDDELEN

EEN ECHTE KOK WEET 'T: EEN PERFECTE MAALTIJD KAN ALLEEN IN EEN PERFECT ONDERHOUDEN KEUKEN WORDEN BEREID.

Om lang en zorgeloos van je keukenapparatuur te genieten is onderhoud en reiniging van groot belang. Het zorgt voor een goede werking van het apparaat en verlengt de levensduur. De reinigings- en onderhoudsmiddelen van NEFF zijn uitvoerig getest en voldoen aan alle kwaliteits- en veiligheidseisen.

Ontvetter 00311908	Onderhoudsset RVS 00311775	eCloth schoonmaakdoeken 00466148	Set vetfilters en ontvetter 00576337
Intensieve vetoplosser voor afzuigkappen. Bijzonder geschikt als voorbehandeling van filters alvorens deze in de vaatwasser te reinigen. Biologisch afbreekbaar en fosfaatvrij	Reinigingsdoekjes voor roestvrijstalen oppervlakken (ook los te bestellen 00311944)	eCloth schoonmaakdoeken - de groene doek is perfect voor het reinigen van RVS en graniet, de blauwe doek reinigt glas en keramische oppervlakken moeiteloos.	Papieren vetfilters geschikt voor standaardafzuigkappen 60 cm (ook los te bestellen 00452151)
	Reinigingspoeder “Weense Kalk” voor roestvrijstalen oppervlakken (ook los te bestellen 00311774)		Intensieve vetoplosser (ook los te bestellen 00311908)
Inhoud: 500 ml	Inhoud reinigingsdoekjes: 5 stuks	Inhoud: 2 stuks	Inhoud vetfilters: 6 stuks
	Inhoud reinigingspoeder: 100 gram		Inhoud ontvetter: 500 ml
eShopprijs € 11,25	eShopprijs € 15,50	eShopprijs € 15,50	eShopprijs € 25,95

CREATIVITY GROWS
WHEN YOU USE IT
12
No.3
party-perfect
bites

VAATWASSERS - INBOUWMAATSCHETSEN

VAATWASSERS - VOLLEDIG INTEGREERBAAR 60 CM

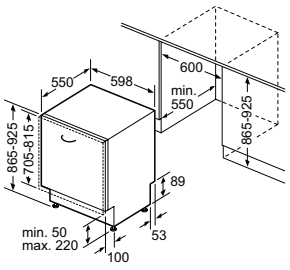

Afmeting in mm

S72...

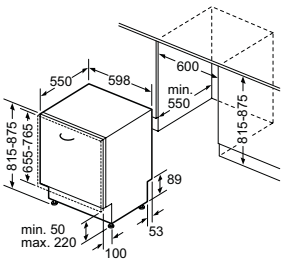

Afmeting in mm

S71...

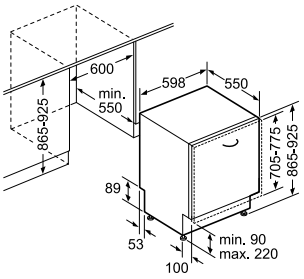

Afmeting in mm

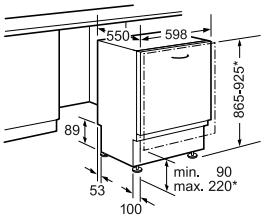

* Door hoogteverstelbare schroefvoeten
Sokkelhoogte bij apparaathoogte 865 - 90-160 mm
Sokkelhoogte bij apparaathoogte 925 - 150-220 mm

Afmetingen in mm

S52...

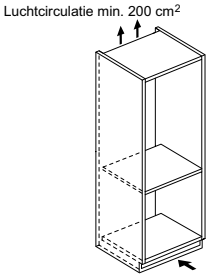

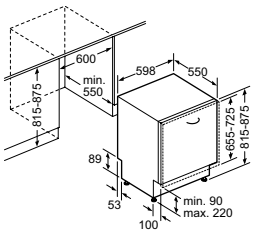

* Door hoogteverstelbare schroefvoeten
Sokkelhoogte bij apparaathoogte 865 - 90-160 mm
Sokkelhoogte bij apparaathoogte 925 - 150-220 mm

Afmetingen in mm

S51...

VAATWASSERS - INTEGREERBAAR 60 CM

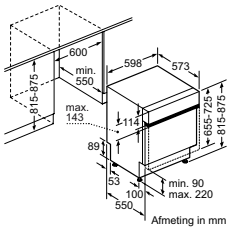

** RVS-plaat tot max. 143 mm
* Door hoogteverstelbare schroefvoeten
Sokkelhoogte bij apparaathoogte 815 - 90-160 mm
Sokkelhoogte bij apparaathoogte 875 - 150-220 mm

Afmetingen in mm

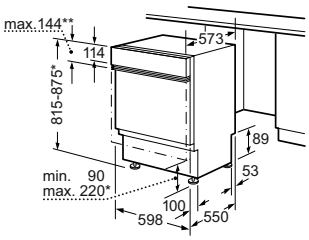

** RVS-plaat tot max. 143 mm
* Door hoogteverstelbare schroefvoeten
Sokkelhoogte bij apparaathoogte 815 - 90-160 mm
Sokkelhoogte bij apparaathoogte 875 - 150-220 mm

Afmetingen in mm

S41...

VAATWASSERS - VOLLEDIG INTEGREERBAAR 45 CM

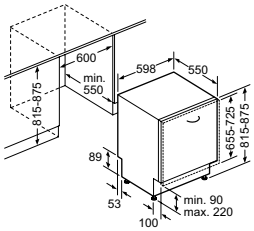

* Door hoogteverstelbare schroefvoeten
Sokkelhoogte bij apparaathoogte 865 - 90-160 mm
Sokkelhoogte bij apparaathoogte 925 - 150-220 mm

Afmetingen in mm

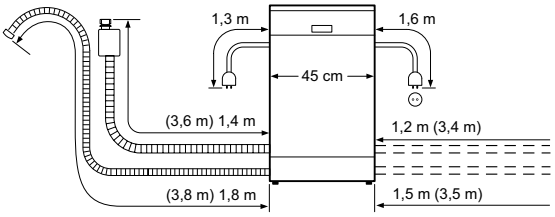

( ) Waarde met verlengingsset

S58T69X5EU

BELANGRIJKE INFORMATIE VOOR HET INPLANNEN VAN VAATWASSERS

Onderstaande informatie is van belang wanneer je zelf een vaatwasser gaat plaatsen of vervangen. Meestal zal de dealer er zelf alert op zijn bij de plaatsing van een keuken.

INBOUW IN HOGE KAST VAN VAATWASSERS VAN 60 EN 45 CM BREED

Met de nieuwe vaatwassers van NEFF is inbouw in een hoge kast heel eenvoudig:

- Aansluiting van AquaStop® op elke plek en hoogte mogelijk. Geen beperkingen vanwege de positie van de kraan
- Aansluiting van de waterafvoer in elke positie mogelijk (max. afvoerhoogte vanaf onderkant van het apparaat 90 cm). Geen beperkingen vanwege de positie van de sifon.
- Hoogtegeleiding en beluchting van de water-afvoer in het apparaat.
  Geen ingewikkelde plaatsing van slangen om leegloop te voorkomen.
- Variabele bevestiging van het apparaat boven of opzij. Geen beperkingen bij de vormgeving van de ombouw.

WAARDE TUSSEN DE HAAKJES MET VERLENGSET Z7710X0 AANSLUITINGEN WATER EN STROOM VOOR 60 CM BREDE VAATWASSERS

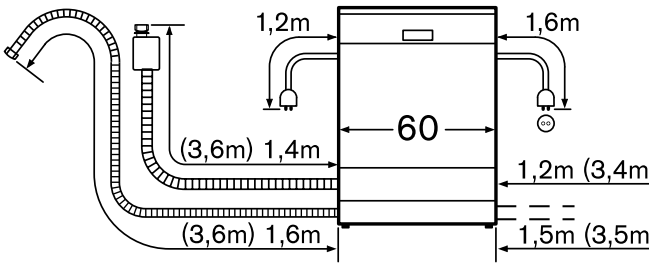

Aansluitmaten voor alle 60 cm vaatwassers
( ) Waarde met verlengset Z7710X0

VORMGEVING FRONT

Om te zorgen dat de deuren open kunnen moet er ruimte worden vrijgelaten tussen het front van het apparaat en het onderliggende paneel van de keukenkasten. De afmeting van deze vrije ruimte is afhankelijk van de positie ten opzichte van het draaipunt van de deur en de dikte van het front-paneel. Om deze ruimte te beperken, dient op het volgende te worden gelet:

- Acceptabele corpusmaten (= nishoogte K -plint-hoogte) voor een 'normale' inbouw: 650 - 720 mm voor '81-modellen' (81,5 cm) en 700 - 770 mm voor '86-modellen' (86,5 cm).
- Als er in de keukenserie verschillende deurmaten beschikbaar zijn, is het langste front het beste geschikt (de vrije ruimte is dan verder verwijderd van het draaipunt van de deur).
- Door het afschuinen van de sierplint (plintlade) of het toepassen van een vaatwasser met Flexscharnier, kan de vrije ruimte nog verder worden verkleind.

VOOR 45 CM BREDE VAATWASSERS

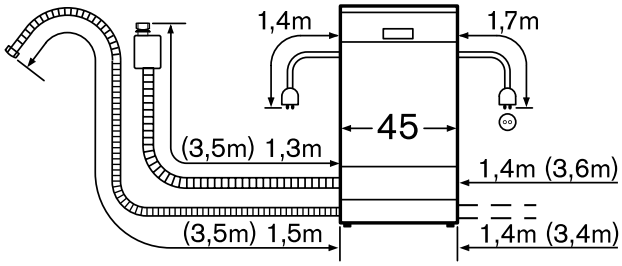

DE AQUA STOP GARANTIE GELDT UITERAARD OOK BIJ INSTALLATIE MET VERLENGSET.

VAATWASSERS - EXTRA TOEBEHOREN

Bestelnr		60 cm laag model S41.../ S51.../S71...	60 cm hoog model S52.../S72...	45 cm S58...	Advies prijs incl. BTW
	VEILIGHEID				
Z7710X0	AquaStop Verlengset	•	•	•	€ 36,95
	EXTRA TOEBEHOREN				
Z7870X0	Vierdelige hulpset (bakplaatsproeikop, flessen-/vazenhouder, extra bestekkorf, houder voor kleine voorwerpen)	•	•		€ 24,95
Z7863X0	Verplaatsbare bestekkorf. Voor modellen met VarioBestekLade kan een bestekkorf bijbesteld worden.	•	•		€ 24,95
Z7863X8	Wijnglazenhouder				€ 25,00
	SIERLIJSTEN				
Z7860X3	RVS Beschermmingsset (stoombescherming) Hoogte vaatwasser: 81,5 cm	•			€ 82,95
Z7861X3	RVS Beschermmingsset (stoombescherming) Hoogte vaatwasser: 86,5 cm	•			€ 85,00
Z7860X0	Zijlijst roestvrij staal (81,5 cm)	•		•	€ 39,95
Z7861X0	Zijlijst roestvrij staal (86,5 cm)		•		€ 39,95
Z7860X1	Zijlijst roestvrij staal (Compact 45 cm)				€ 45,00
Z7860X2	Zijlijst roestvrij staal (Compact 60 cm)				€ 45,00
	BESTEKLADES				
Z7863X9	Flex 3 BestekLade voor S727P80D0E S717P80D0E S526P80X0E S516P80X0E S525P80D0E S515P80D0E S523P60X4E S513P60X4E S523P60X2E S513P60X2E				€ 89,95

- Met de bakplaatsproeikop van NEFF worden grote stukken vaatwerk zoals bakplaten of metalen vetfilters moeiteloos en grondig gereinigd.
- De verplaatsbare bestekkorf kun je als accessoire bestellen voor vaatwassers met VarioBestekLade.
- Sierlijsten voor elegante inbouwoplossingen.

VAATWASSERS - ONDERHOUDSMIDDELEN

EEN ECHTE KOK WEET 'T: EEN PERFECTE MAALTIJD KAN ALLEEN IN EEN PERFECT ONDERHOUDEN KEUKEN WORDEN BEREID.

Om lang en zorgeloos van je keukenapparatuur te genieten is onderhoud en reiniging van groot belang. Het zorgt voor een goede werking van het apparaat en verlengt de levensduur. De reinigings- en onderhoudsmiddelen van NEFF zijn uitvoerig getest en voldoen aan alle kwaliteits- en veiligheidseisen.

Snelontkalker 00311918	Machinereiniger 00311565	Machinereiniger extra krachtig 00311580	Luchtverfrisser vaatwasser 00460742	Vaatwasserset 00576338
Verwijdert kalkaanslag in uw vaatwasser Regelmatig gebruik verlengt de levensduur van uw apparaat	**Voor de "kleine beurt" van uw vaatwas-machine** Verwijdert vet en kalk Aanbevolen gebruik: 1 fles per 1 á 2 maanden	**Voor de "grote beurt" ipv van uw vaatwas-machine** Verwijdert op krachtige wijze vet, zetmeel en eiwit Aanbevolen gebruikt: 1 verpakking per 4 á 6 maanden	**Werkt gedurende 60 afwasbeurten**	**Machinereiniger** flessenhouder, extra krachtige bakplaats-proeikop en 3 clips voor vastzetten kleine voorwerpen
Inhoud: 250 gram	Inhoud: 250 ml	Inhoud: 200 gram		Inhoud: 200 gram
eShopprijs € 8,20	eShopprijs € 7,20	eShopprijs € 7,20	eShopprijs € 3,75	eShopprijs € 28,75

KOEL- EN VRIESAPPARATEN - INBOUWMAATSCHETSEN

KOELKASTEN - COOLDELUXE

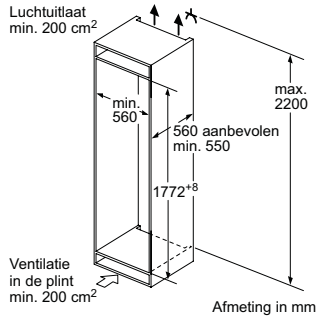

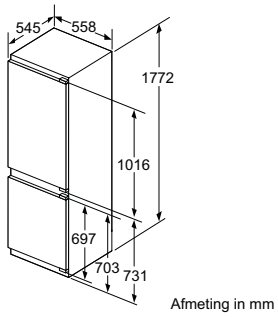

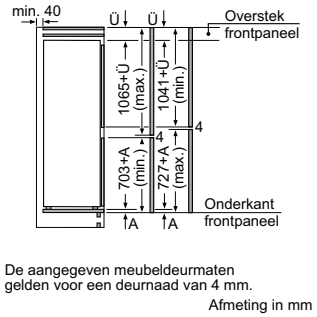

KI8865D30 - CoolDeLuxe

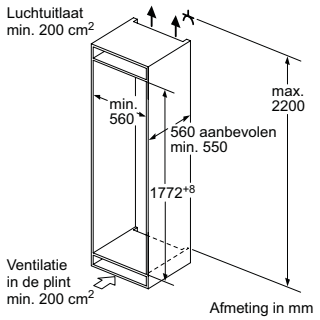

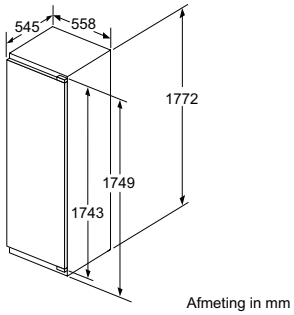

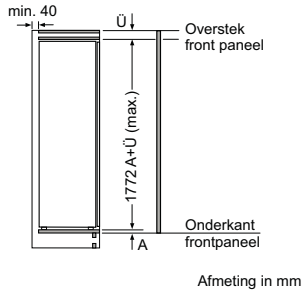

KI8826D30 - CoolDeLuxe

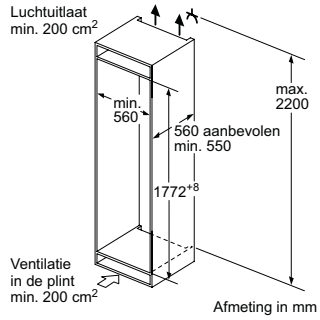

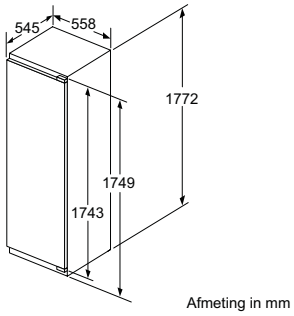

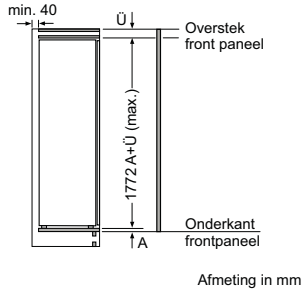

KI8816D30 - CoolDeLuxe

KOEL- EN VRIESAPPARATEN - INBOUWMAATSCHETSEN

KOELKASTEN - NISHOOGTE 178-179 CM

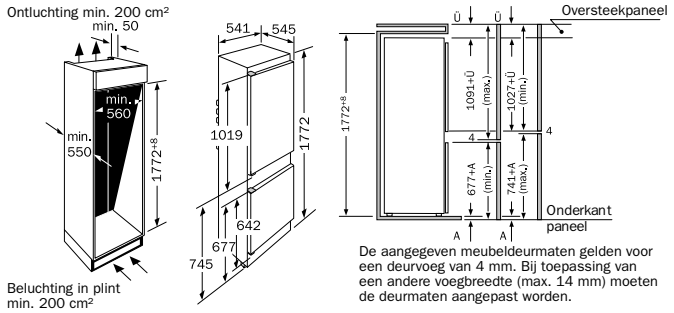

KI6863D40, KI6863F30

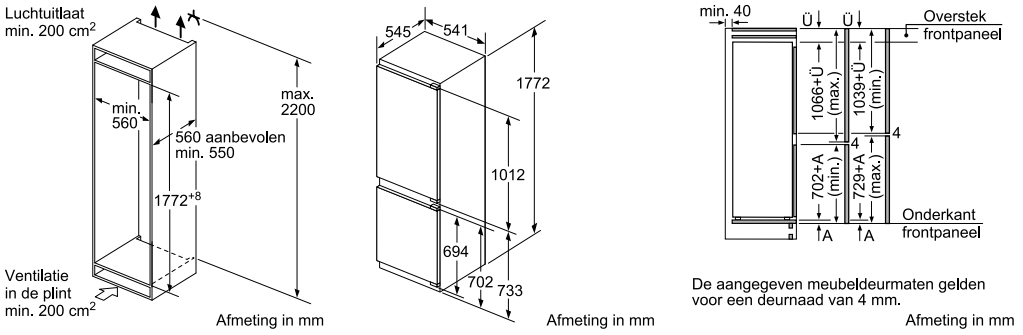

KI7862F30

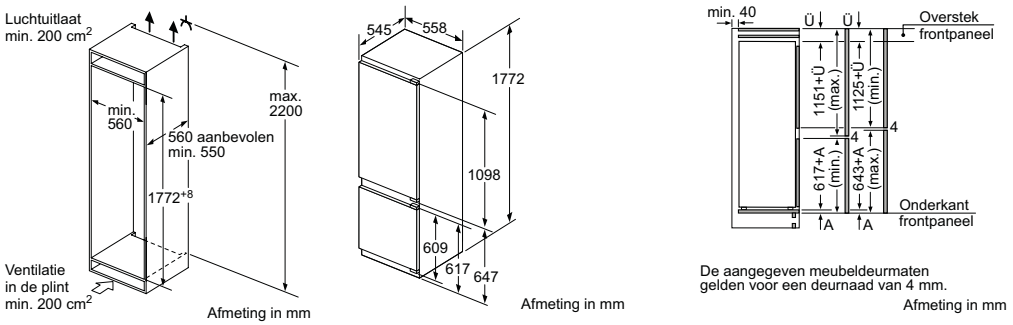

KI6876D30

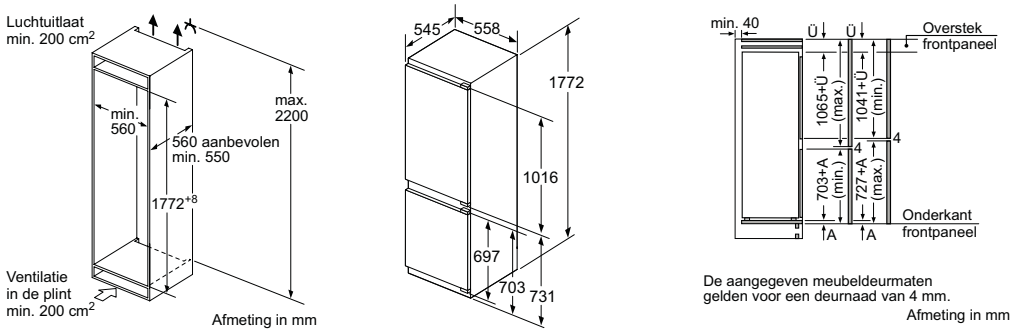

KI7866D30

KOEL- EN VRIESAPPARATEN - INBOUWMAATSCHETSEN

KOELKASTEN - NISHOOGTE 178-179 CM

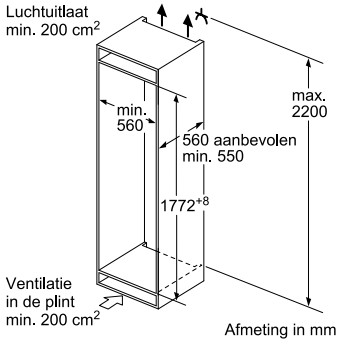

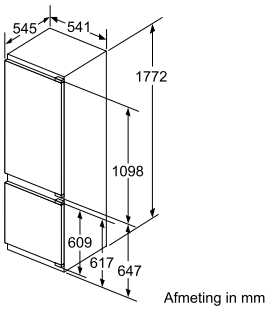

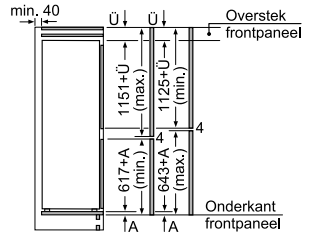

De aangegeven meubeldeurmaten gelden voor een deurnaad van 4 mm.

Afmeting in mm

KI5872F30

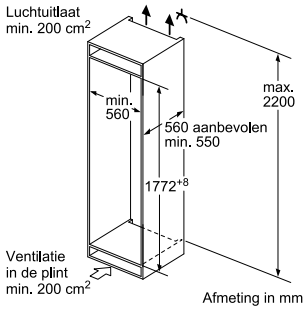

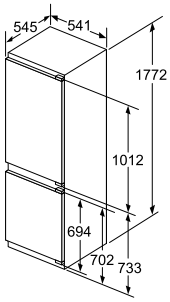

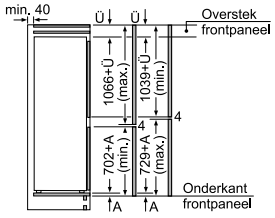

De aangegeven meubeldeurmaten gelden voor een deurnaad van 4 mm.

Afmeting in mm

KI5862F30

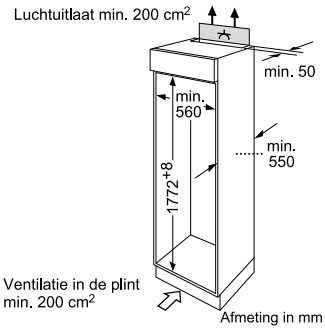

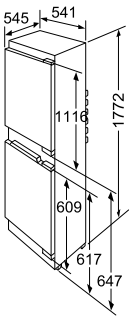

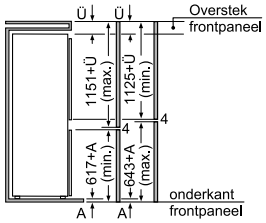

De opgegeven meubeldeurmaten gelden voor een deurnaad van 4 mm. Bij gebruik van een andere voegbreedte (max. 14 mm) moeten de afmetingen worden aangepast.

Afmeting in mm

K8524X2

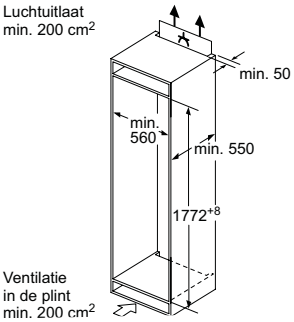

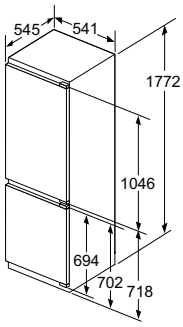

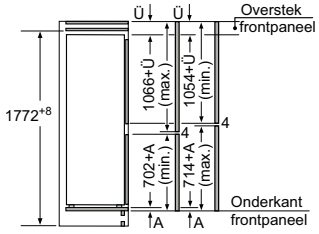

De aangegeven meubelmaten gelden voor een deurnaad van 4 mm.
Bij toepassing van een andere voegbreedte (max. 14 mm) moeten de maten aangepast worden.

Afmeting in mm

K4405X0

KOEL- EN VRIESAPPARATEN - INBOUWMAATSCHETSEN

KOELKASTEN - NISHOOGTE 178-179 CM

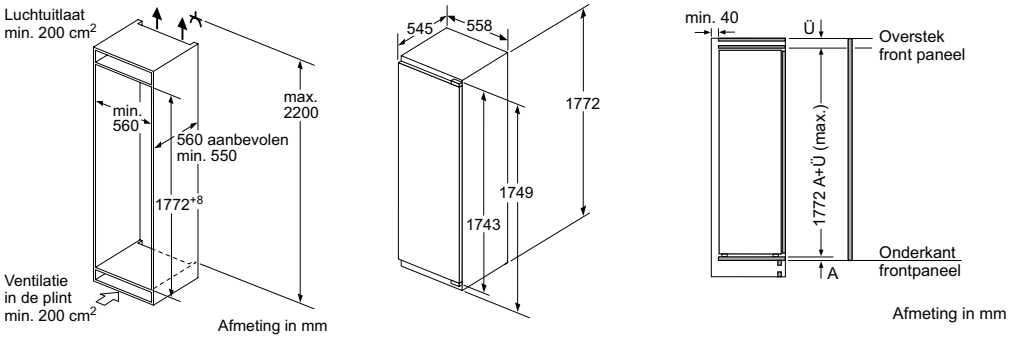

KI1816D30

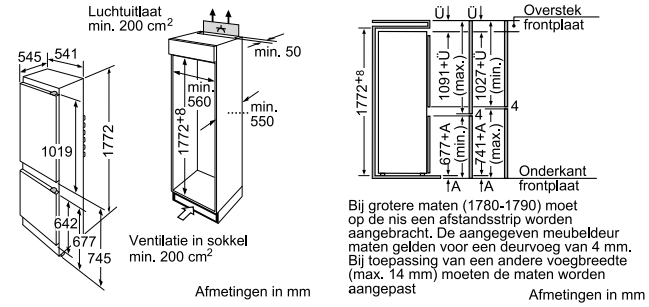

K4400X7FF

KOELKASTEN - NISHOOGTE 158 CM

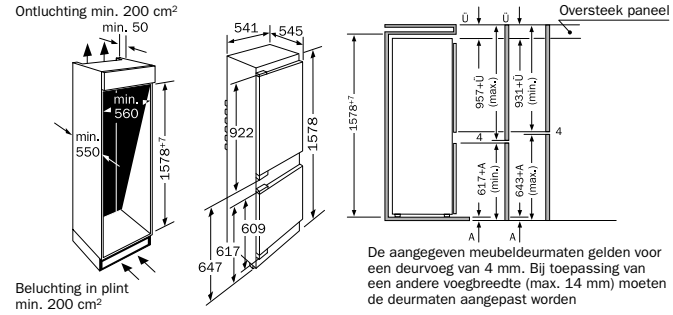

KI6773F30

KOELKASTEN - NISHOOGTE 140 CM

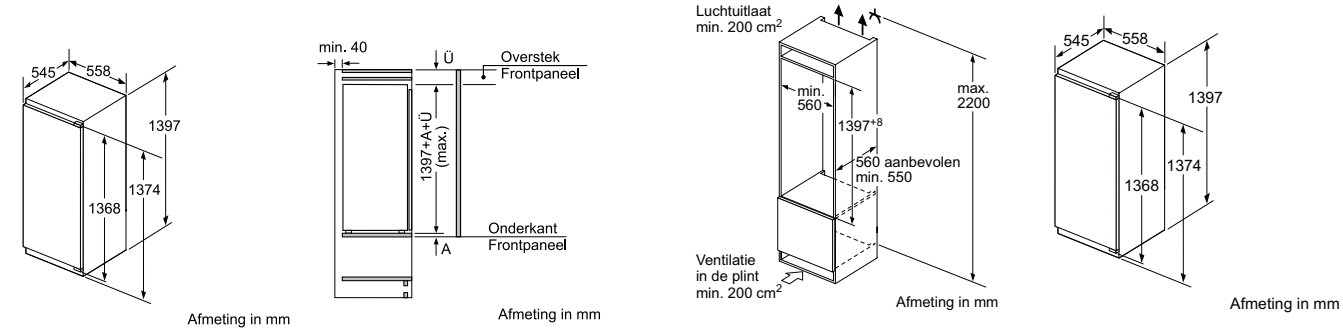

KI8523D30

KI8516D31

KOEL- EN VRIESAPPARATEN - INBOUWMAATSCHETSEN

KOELKASTEN - NISHOOGTE 123 CM

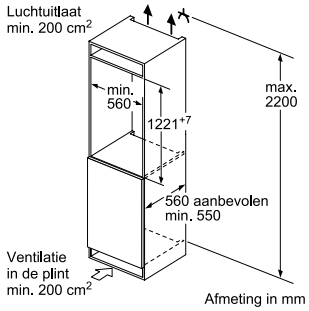

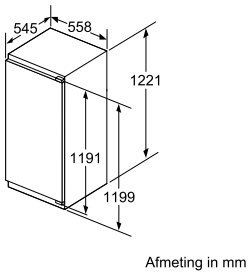

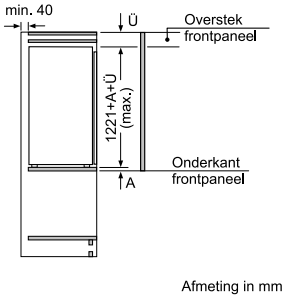

KI8413D30

KOELKASTEN - NISHOOGTE 177,5 CM

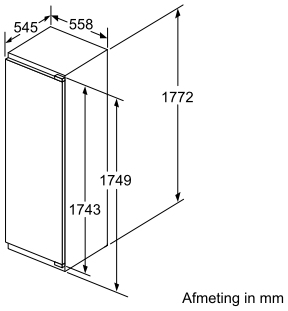

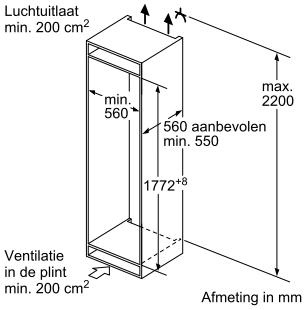

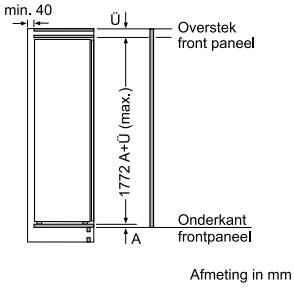

KI2823F30

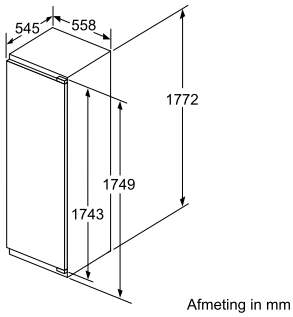

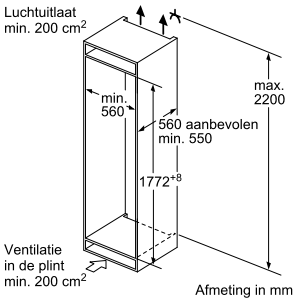

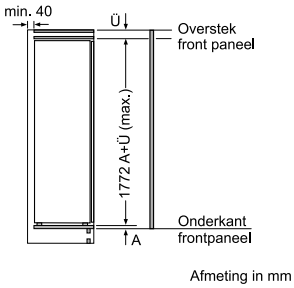

KI1816F30

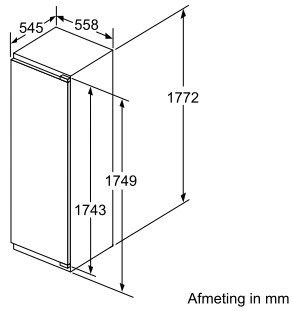

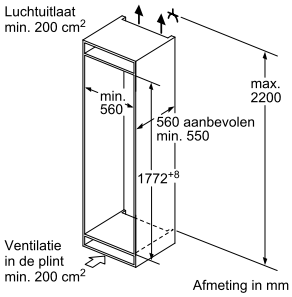

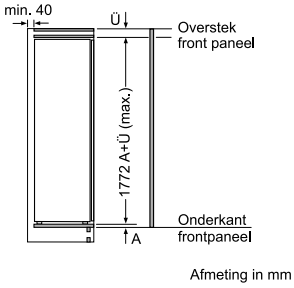

KI1813D30

KOEL- EN VRIESAPPARATEN - INBOUWMAATSCHETSEN

KOELKASTEN - NISHOOGTE 123 CM

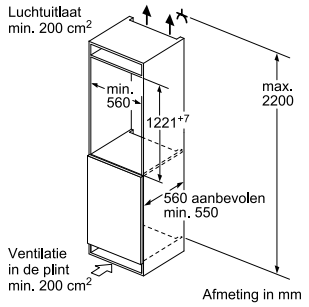

KI2422F30

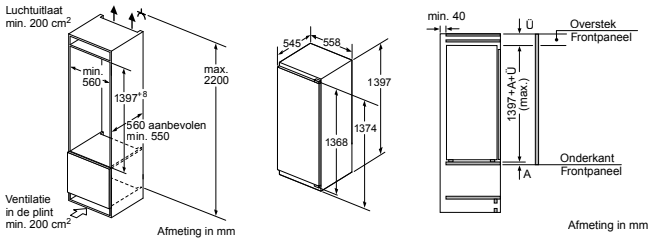

KI2523F30

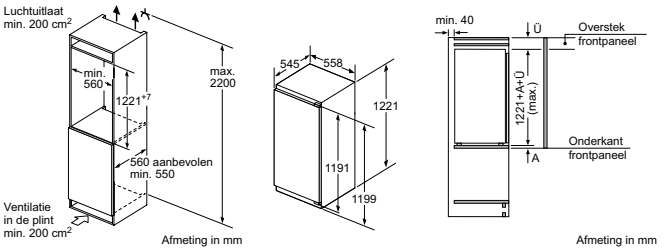

KI1416D30

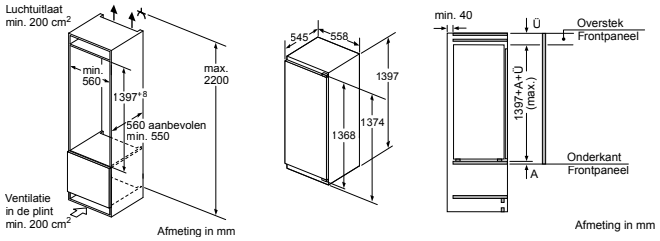

KI1513F30

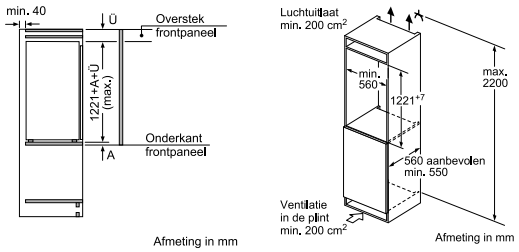

KI2423D30

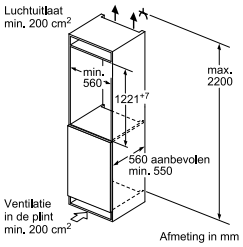

KI1412F30

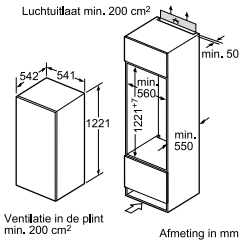

K1544X0FF

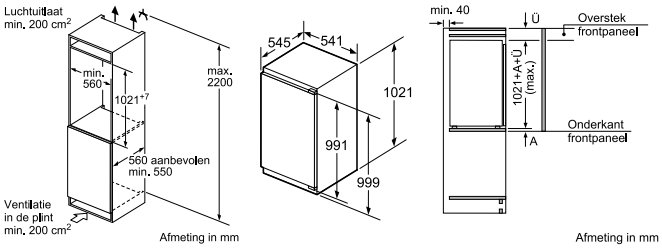

KI2322F30

KOEL- EN VRIESAPPARATEN - INBOUWMAATSCHETSEN

KOELKASTEN - NISHOOGTE 103 CM

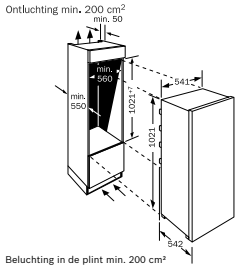

KI1313D30

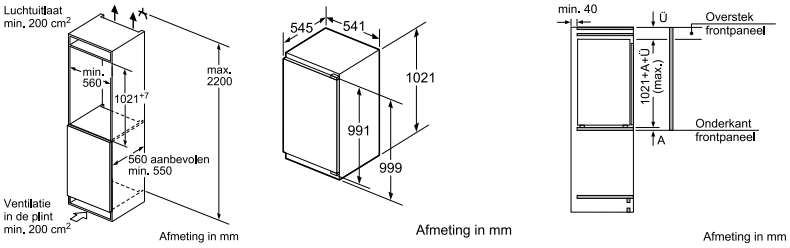

KI1312F30

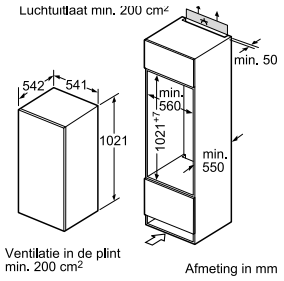

K1536X8

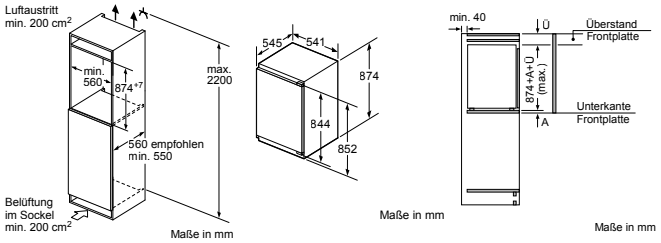

KI2222F30

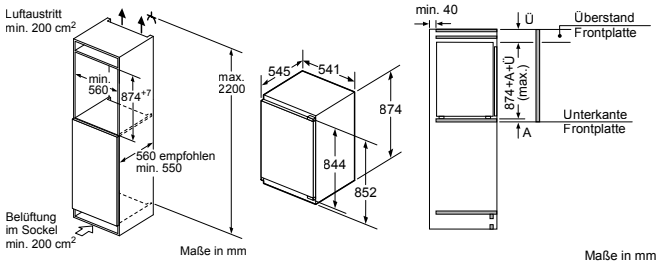

KI1212F30

KOELKASTEN ONDERBOUW

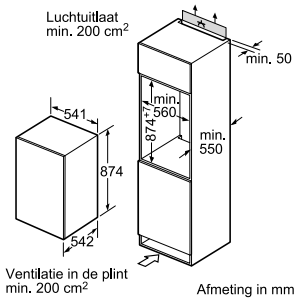

K1514X7FF

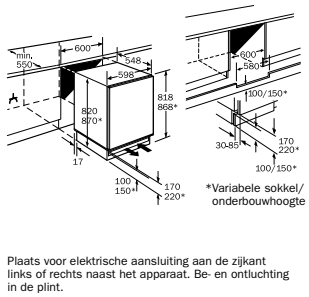

Plaats voor elektrische aansluiting aan de zijkant links of rechts naast het apparaat. Be- en ontluchting in de plint.

K4336X8, K4316X8

KOEL- EN VRIESAPPARATEN - INBOUWMAATSCHETSEN

VRIESAPPARATUUR

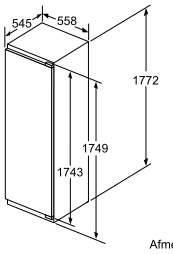

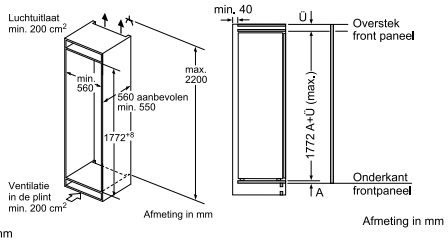

GI7813C30

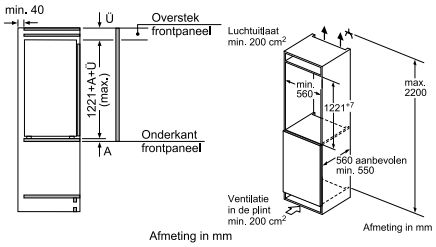

GI7413C30

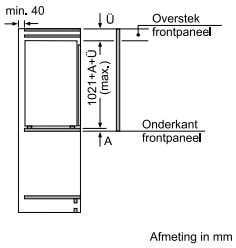

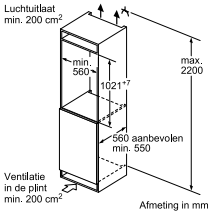

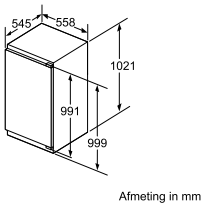

GI7313C30

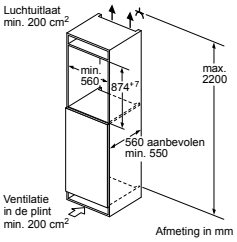

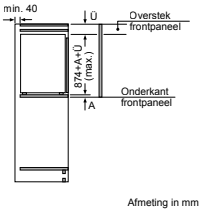

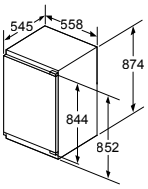

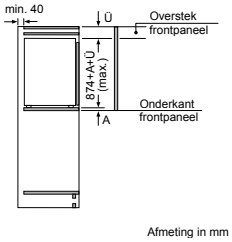

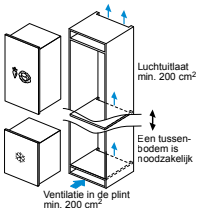

GI1216F30

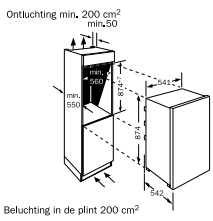

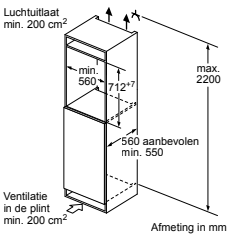

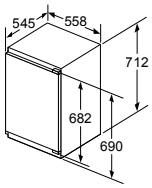

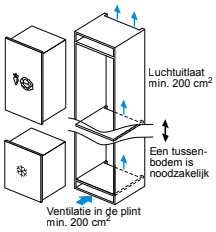

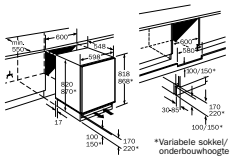

Plaats voor elektrische aansluiting aan de zijkant links of rechts naast het apparaat. Be- en ontluchting in de plint.

G1624X6

GI1113F30

G4344X8

KOEL- EN VRIESAPPARATEN - INBOUWMAATSCHETSEN

VRIJSTAAND PROGRAMMA

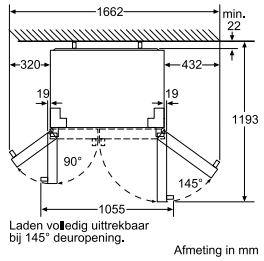

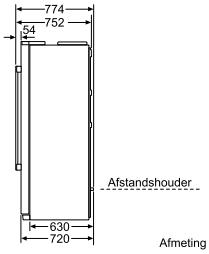

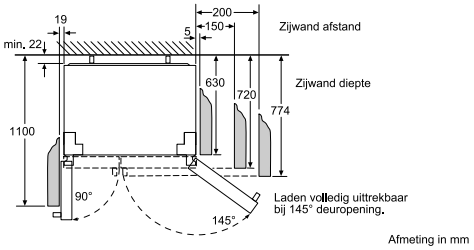

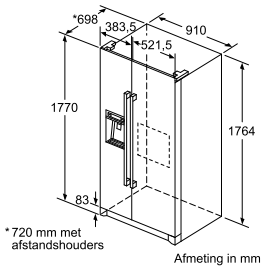

KA3902I20

Apparaatnaam	a	b	c	d	e	f	g
KG73 (binnengreep)	2030	600	660	590	600	1210	660

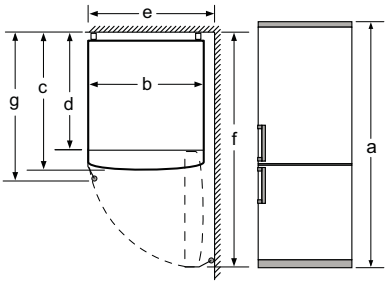

	Technische gegevens
a	Hoogte
b	Breedte
c	Diepte bij gesloten deur, zonder greep
d	Kastdiepte
e	Breedte bij een 90° geopende deur
f	Diepte bij geopende deur
g	Diepte bij gesloten deur, met greep

Afmeting in mm

KG7393B40

Apparaatnaam	a	b	c	d	e	f	g
KG74 (Binnengreep)	2030	700	670	590	710	1310	670

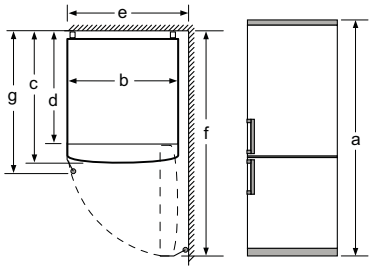

	Beschrijving
a	Hoogte
b	Breedte
c	Diepte bij gesloten deur zonder greep
d	Kastdiepte
e	Breedte bij 90° geopende deur
f	Diepte bij geopende deur zonder greep
g	Diepte bij gesloten deur met greep

KG7493B40

KOEL- EN VRIESAPPARATEN ONDERHOUDSMIDDELEN.

EEN ECHTE KOK WEET 'T: EEN PERFECTE MAALTIJD KAN ALLEEN IN EEN PERFECT ONDERHOUDEN KEUKEN WORDEN BEREID.

Om lang en zorgeloos van je keukenapparatuur te genieten is onderhoud en reiniging van groot belang. Het zorgt voor een goede werking van het apparaat en verlengt de levensduur. De reinigings- en onderhoudsmiddelen van NEFF zijn uitvoerig getest en voldoen aan alle kwaliteits- en veiligheidseisen.

Reiniger 00310591	Onderhoudsset RVS 00311775	RVS Onderhoudsdoeken 00311944
Krachtige reiniging voor kunststof oppervlakken. Reinigt, beschermt en geeft glans Biologisch afbreekbaar	Reinigingsdoekjes voor roestvrijstalen oppervlakken (ook los te bestellen 00311944) Reinigingspoeder "Weense Kalk" voor roestvrijstalen oppervlakken (ook los te bestellen 00311774)	RVS onderhoudsmiddel Voor een glanzende afwerking op roestvrijstalen oppervlakken. Doeken zijn geïmpregneerd met speciale olie. De speciale olie beschermt het oppervlak tegen vingerafdrukken en vlekken. Geschikt voor koude en warme oppervlakken (geen controlemarkeringen). Alleen gebruiken op niet-gecoate roestvrijstalen oppervlakken.
Inhoud: 500 ml	Inhoud reinigingsdoekjes: 5 stuks	RVS Onderhoudsdoeken - 5 stuks
	Inhoud reinigingspoeder: 100 gram	
eShopprijs € 9,20	eShopprijs € 15,50	eShopprijs € 7,20

Koelkast reiniger 00311888	Geur Neutralisator 00578734
Geschikt voor het intensief reinigen van de binnen- en buitenkant van koelkasten en diepvriezers. Inclusief schuimfunctie. Verwijdert resten krachtig en gemakkelijk, vermindert onaangename geurtjes en laat een frisse geur achter. Voedselveilig.	Zilofresh neutraliseert geuren in de koelkast en voorkomt dat deze worden overgebracht naar andere voedingsmiddelen. Kan eenvoudig in de koelkast worden geplaatst en is veilig voor voedsel.
Inhoud: 500 ml	Inhoud:
eShopprijs € 11,25	eShopprijs € 21,50

DE NEFF FEATURES UITGELEGD

A+++, A++, A+
Apparaten met efficiëntieklasse A^{+++} verbruiken tot 30% minder stroom en A^{++} apparaten tot wel 21% minder stroom dan apparaten met klasse A.

ACTIEF KOOLSTOFFILTER
Bij recirculatiewerking worden de onaangename geurtjes vastgehouden in de actieve koolstoffilter en de gezuiverde lucht wordt dan weer de keuken ingevoerd.

AIRFRESH-FILTER
Via een actieve koolstoffilter worden onaangename geurtjes uit de lucht in de koelkast weggefilterd. Storende geurtjes van levensmiddelen worden dan ook tot een minimum beperkt.

ALARMSIGNAAL
Geluidsignaal wanneer de temperatuur van de koel- of vrieszone te veel stijgt, bijvoorbeeld doordat de deur te lang openstaat. Bij enkele modellen verschijnt een zichtbaar signaal.

AMBIENT LIGHT
Bij onze nieuwe verticale afzuigkappen met libro design kies je de verlichting die bij je past. In 31 verschillende kleuren LED-verlichting beschikbaar.

A

AQUA STOP
Dit veiligheidssysteem voorkomt elke vorm van waterschade, onafhankelijk van het stroomnet. Bij een vakkundige aansluiting geeft NEFF een AquaStop waarborg op de vaatwasser.

AQUA SENSOR
Tijdens het afwassen controleert een sensor de vuilgraad van het afwaswater. Als het water niet te vuil is, wordt de hoeveelheid schoon water aangepast of met een lagere temperatuur afgewassen.

AUTO 3-IN-1
Dit programma zorgt voor de beste resultaten met zo weinig mogelijk water- en stroomverbruik. Het regelt de toevoer van vers water, de afwastemperatuur en de duur van het afwasprogramma.

AUTOMATIC AIR SENSOR
De afzuigcapaciteit wordt automatisch aangepast aan de hoeveelheid geur en wasem.

AUTOMATISCHE AFWASMIDDELHERKENNING
Het maakt ook niet uit welk soort afwasmiddel wordt gebruikt, want door de automatische afwasmiddelherkenning van NEFF vaatwassers wordt het afwasproces in alle programma's automatisch aan het afwasmiddel aangepast.

AUTOMATISCHE ONTDOOIING
Het dooiwater verdampt tegen de achterwand van het apparaat. Tijdens het automatisch ontdooien wordt de minimale temperatuur in het diepvriesvak niet overschreden.

AUTO MILK CLEAN
Bij onze epresso-/koffievolautomaten vindt een automatische reiniging plaats van het melksysteem door middel van een stoomstoot.

B

BAK- EN BRAADASSISTENT
De mogelijkheid om gebruik te maken van automatische programma's op de oven voor vele soorten gerechten. Voor elk gerecht vind je met één druk op de knop een bereidingsvoorstel.

BELADINGSSENSOR
De beladingssensor meet hoeveel water in contact komt met de vaat en de beladingshoeveelheid. Op basis van dit meetresultaat wordt de optimale hoeveelheid water vrijgegeven.

BIG BOX
De BigBox in het vriesgedeelte is ideaal voor grote levensmiddelen zoals kalkoen of verse vis. In deze BigBox kun je meerdere bakjes gemakkelijk op elkaar plaatsen, bijvoorbeeld met schepijs en kun je dozen pizza's gemakkelijk kwijt. Zo vind je altijd snel wat je zoekt.

BOVEN- EN ONDERWARMTE
Het verwarmingssysteem met gelijktijdige activering van de boven-en onderwarmte in de oven.

BRAADSENSOR
De BraadSensor waarschuwt via visuele en akoestische signalen wanneer de gewenste temperatuur op de inductiekookplaat bereikt is. Deze wordt dan ook vastgehouden. Hiervoor zijn 'NEFF sensor-system pannen' benodigd.

BROODBAKSTAND
De regelbare broodbakstand (180°C – 220°C) zorgt voor goede resultaten. De broodbaksteen (als accessoire beschikbaar) geeft voor brood zonder bakvorm en voor pizza nog betere resultaten.

C

CLEAN AIR
Dankzij het vergrote filteroppervlak kan de nieuwe recirculatie unit CleanAir tot 95% van de kooklucht neutraliseren, waardoor zeer frisse, zuivere lucht overblijft. Dat is zo'n 25% meer dan conventionele recirculatiesystemen en evenveel als afzuigsystemen met luchtafvoer.
De efficiënte absorptie van vet met CleanAir is eveneens vergelijkbaar met een afzuigsysteem met luchtafvoer.

CIRCOTHERM®
Uniek heteluchtsysteem, waarbij de warmte snel en gericht rond de gerechten gevoerd wordt. Hierdoor kan op meer niveaus tegelijk gekookt worden, zonder geur en smaakoverdracht. Het vlees blijft van buiten lekker knapperig en van binnen juist heerlijk mals.

CHEF 70°
Het unieke vaatwasprogramma Chef 70° vind je alleen bij NEFF. De combinatie van een hogere waterdruk in de onderkorf en de hogere temperatuur staan garant voor een optimale reiniging en droging. Sterk vervuilde en aangekoekte pannen, schalen en ovenschalen worden daardoor intensief gereinigd.

COMFORT FLEX
Volledig uitschuifbaar railsysteem waarbij de bakplaat eenvoudig uit de oven kan worden gehaald en aan de zijkant kan worden beetgepakt. Beschikbaar voor elk niveau in de oven.

COMPACTE VAATWASSERS
De perfecte oplossing voor kleinere keukens en huishoudens: een NEFF vaatwasser van 45 cm breed, die in niets onderdoet voor zijn grote broer wat prestaties en gebruiksgemak betreft. Met VarioFlex-korfindeling en RackMatic® is het smallere model toch flexibel en handig in het gebruik.

D

DOMINO-ELEMENT
Domino-elementen zijn afzonderlijke modules, waarmee verschillende functionaliteiten kunnen worden ingebouwd en/of uitgebreid. Wil je een domino grillplaat in het midden, een krachtige wokbrander links ervan en een domino inductieplaat rechts, het kan allemaal. Met de NEFF domino inbouwelementen heb je de flexibiliteit om zelf eindeloos te kunnen combineren. Zo geven de kookplaten van NEFF meer vrijheid in je keuken. Alle NEFF domino elementen zijn voorzien van een roestvrijstalen design frame. Afhankelijk van het model zijn ze voorzien van draaiknoppen aan de voorzijde of voorzien van TouchControl bediening.

DOSEERASSISTENT
Tijdens het lopende afwasprogramma valt het afwastablet in de speciale opvangschaal vooraan de bovenste korf. Daardoor worden de afwastablet gecontroleerd opgelost, aangepast aan het afwasproces.

DOSEERVAK
De hoeveelheidsmarkeringen zorgen voor een zuinige dosering, afgestemd op de hoeveelheid vaat, (15 g en 25 g poeder of tabletten).

DOWNDRAFT
Met één druk op de knop komt dit krachtige afzuigsysteem stijlvol uit het werkblad tevoorschijn. Alleen wanneer je deze nodig hebt. De downdraft is perfect voor bijvoorbeeld een kookeiland.

E

EASY ACCESS SHELF
Uitschuifbaar plateau in de koelkast voor nog meer flexibiliteit.

EASY-BEVESTIGINGSSYSTEEM
Nieuw ontworpen voor een snellere, comfortabel en exacte installatie van de wandafzuigkappen van NEFF, waarbij niet geheel horizontale boringen niet langer een probleem vormen. Het toestel wordt niet meer zoals vroeger gewoon met schroeven tegen de muurpinnen bevestigd, maar aan twee verplaatsbare regelsystemen opgehangen. Door het verdraaien van de instelring over een straal van 6 mm, kan het toestel dan ook precies horizontaal worden geplaatst. Vervolgens kan de behuizing worden aangebracht.

EASYCLEAN
Comfortabel reinigen met stoom. Reinigingssysteem dat zorgt voor een schone oven. In dit programma wordt vuil losgeweekt door middel van verwarmd water en schoonmaakmiddel in de ovenruimte. Eén druppel afwasmiddel en maximaal 400 ml water op de bodem van de oven plaatsen. Wanneer vervolgens EasyClean wordt geactiveerd kun je daarna eenvoudig het vuil wegvegen.

EASY CLOCK
Intuïtief en snel te bedienen kookwekker en klok.

EASY INSTALLATION
Door middel van voorgemonteerde schroeven is de montage van NEFF koel-/vrieskasten zeer eenvoudig uit te voeren.

EASY LIFT DEURVAKKEN
EasyLift deurvakken zijn in hoogte verstelbaar. De binnenkant van de deur kan je zo altijd flexibel en gemakkelijk naar wens indelen. Met twee handen verstel je het deurvak snel en eenvoudig, waardoor ook voor grote flessen of hoge potten altijd ruimte is.

EÉNVOUDIG-TELESCOOPRAILS
Telescooprails in de oven op één niveau.

EFFICIENT SILENCE DRIVE MOTOR
De nieuwe Efficient Silence Drive motoren in de afzuigkappen van NEFF zijn hun tijd vooruit. Hiermee zijn de afzuigkappen tot wel 80% zuiniger en aanmerkelijk stiller.

EMAILLE
Dit gladde, schok-, kras- en zuurbestendige oppervlak verhindert het inbranden van vetspatten en etensrestjes.

EMOTION LIGHT
De binnenruimte wordt verlicht bij het openen van de vaatwasser.

EXTRA DROOG
Programma op de NEFF vaatwassers. Een verlengde droogperiode voor optimaal droogresultaat.

E

FLAMESELECT
FlameSelect - altijd een betrouwbare en precieze instelling van de vlam.

FLEXIBELE GLASPLATEAUS
Uittrekbaar en in hoogte verstelbaar. De glasplateaus zijn in hoogte verstelbaar, waardoor je de koelkast flexibel en gemakkelijk naar wens kan indelen. De variabele glasplateaus kan je tot de helft naar achteren schuiven: dat biedt extra ruimte voor grote producten. Het uittreksysteem zorgt ervoor dat je gemakkelijk toegang hebt en snel vindt wat je zoekt.

FLEXINDUCTIE
Met FlexInductie zet je de pan neer waar je maar wilt. Op de FlexInductie kookplaat heeft u alle flexibiliteit die u nodig heeft bij het koken. U bepaalt zelf hoe u uw pannen verdeelt over het kookoppervlak. De kookplaat herkent namelijk de grootte en plaats van de pannen. De pannen worden daardoor alleen verhit op de plaats waar ze staan, ook wanneer je ze verschuift.

FLEX 👕👕👕 BESTEKLADE
De VarioFlexPro korfindeling zorgt voor meer flexibiliteit en een optimale benutting van de ruimte: in onder- en bovenkorf zitten in totaal zes neerklapbare bordenrekken en drie opklapbare en deelbare etagères. Zo kun je er naar wens borden of pannen plaatsen. Er is ruimte voor grote borden en voor veel wijnglazen. Kwetsbare wijnglazen kunnen extra goed en veilig gereinigd worden met de los verkrijgbare wijnglazenhouder (Z7863X8) In de bovenkorf passen wel 13 standaardcouverts en worden glazen goed beschermd.

FLEX SCHARNIER
Voor inbouw van uw vaatwasser op hoogte en/of zonder ruimte voor de draai van het deurpaneel.

F

FRESH SAFE 👕👕👕
Voor optimaal behoud van versheid en voedingswaarde. 0° C Zone, hiermee blijft groente en fruit 3x langer vers. FreshSafe 👕👕👕 gaat nog een stapje verder dan FreshSafe 👕👕 in het creëeren van het optimale bewaarklimaat voor verse voedingsmiddelen. In de FreshSafe laden heerst altijd een temperatuur van +0°C. Ook de luchtvochtigheid wordt perfect beheerst: de bovenste lade heeft een luchtvochtigheid van ca. 50%, ideaal voor het bewaren van vis, vlees, worst en harde kaas. In de onderste lade heerst een hogere luchtvochtigheid van ca. 95%, optimaal voor het bewaren van groente en fruit.

FRESH SAFE 👕👕
Houdt groente en fruit twee keer langer vers. De speciale FreshSafe lade houdt de temperatuur in de lade constant en reguleert de luchtvochtigheid, waardoor groente en fruit tot twee keer zo lang vers blijven. FreshSafe werkt door middel van een afgesloten lade waardoor de temperatuur en vochtigheid constant blijven. Met een schuifcontrole kun je het vochtigheidsniveau aanpassen door de vochtigheid in de lade te behouden of juist te laten ontsnappen. Zo pas je de vochtigheid aan de specifieke eisen van het te bewaren voedsel aan.

FULL STEAM
Combinatie van volledige stoomovenfuncties met die van een multifunctionele oven in één apparaat. De NEFF stoomoven is een echte toevoeging in de keuken zonder het koken nodeloos ingewikkeld te maken. Integendeel: de stoomovens zijn eenvoudig in gebruik en de kooktijden zijn even lang als het ‘gewone’ koken in een pan. Je hoeft de stoomoven alleen maar aan te zetten en het gerecht wordt vanzelf klaargestoomd. Geen zorgen meer over aanbranden of vastkoeken, de hoeveelheid stoom, de temperatuur en de bereidingstijd worden precies aangehouden.

FULL TOUCH CONTROL
Intuïtieve bediening via touchdisplay.

GELUIDSNIVEAU
Dit decibel logo geeft aan hoe stil onze NEFF apparaten zijn.

G

GLANS DROOG
Met de functie GlansDroog is één druk op de knop genoeg om de vaat nog meer te laten glanzen. Dit is mogelijk dankzij het innovatieve Zeolith®- droogsysteem. Een speciale droogcyclus droogt de vaat en glazen streeploos.

GLAS 40°
Speciaal glasprogramma voor kwetsbare en kostbare glazen. De glazen worden voorzichtig gewassen op lage temperatuur en gedroogd in een aangepast en langer droogprogramma. Hiermee blijven de glazen glanzen zoals ze bedoeld zijn.

GROOTVLAK GRILL
De gehele oppervlakte van de grill wordt verwarmd en het vermogen kan continu geregeld worden.

HALVE BELADING
Reduceert het water- en stroomverbruik en de hoeveelheid tijd met één druk op de knop als de vaatwasser maar voor de helft is gevuld. Zowel de bovenste als de onderste korf kunnen hiervoor worden gebruikt.

H

HIDE®
De speciale HIDE® ovendeur schuif je als deze geopend is in zijn geheel onder de ovenruimte. Je hebt zo ongehinderd toegang tot de oven.

HOGE VAATWASSERS
Hoge vaatwassers (86,5 cm) voor keukens met een werkhoogte anaf 91 cm bieden in vergelijking met vaatwassers van 81,5 cm 10% meer ruimte en zijn zeer flexibel in gebruik. Dankzij de extra hoogte is de bediening ergonomisch en het in- en uitruimen prettig.
De aanzienlijk grotere vaatwasser biedt voldoende ruimte voor grote serviesonderdelen zoals pizza- of onderborden.

HOODCONTROL
Met HoodControl bedien je eenvoudig je afzuigkap vanaf je inductiekookplaat.

HYGIËNE PLUS
Deze functie bij de vaatwassers zorgt voor een sterke antibacteriële reiniging met zeer hoge temperaturen. Met een druk op de toets activeert deze functie en verlengt het afwasprogramma bij hogere temperaturen. Ideaal voor babyflesjes of servies en bestek waarbij de grootst mogelijke hygiëne moet worden betracht.

I

INFO LIGHT
Tijdens het programmaverloop verschijnt op de keukenvloer voor de voet van de vaatwasser een tijdsindicatie dat wordt geprojecteerd en pas na het einde van het programma verdwijnt.

INTEGREERBAAR
Hierbij blijft alleen het bedieningspaneel zichtbaar en deur van het apparaat wordt bekleed met een meubeldeur.

INTELLIGENT HEATER INSIDE
Zeer snelle opwarmtijd en altijd de optimale temperatuur van 95 °C bij onze espresso/-volautomaten.

INTENSIEF STAND
De intensiefstand bij afzuigkappen zorgt ervoor dat als veel kookdampen vrijkomen, de lucht in de keuken snel en energiek gezuiverd wordt.

INTENSIVE ZONE
Door het inschakelen van de innovatieve IntensiveZone in onze vaatwassers wordt extra kracht toegevoegd: de sproeidruk is 20% hoger en bij een iets hogere temperatuur worden zeer vuile pannen en ovenschalen gereinigd in de onderkorf terwijl de kwetsbare vaat in de bovenkorf tegelijkertijd een hele voorzichtige behandeling krijgt.

KERNTEMPERATUURMETER
MultiPoint kerntemperatuurmeter meet via drie meetpunten de optimale kerntemperatuur en bereidingsduur in de oven.

LANGZAAM GAREN
Speciaal verwarmingssysteem voor een langzame bereiding op ongeveer 80 °C. Zo blijft vlees zeer mals. Door koks zeer gewaardeerd.

LED VERLICHTING KOELKASTEN
De vlak in de zijwanden aangebrachte lampjes geven een aangenaam licht in het interieur van de koelkast. Alle etages zijn goed zichtbaar zodat je altijd alles weet te vinden, ook in een volle koelkast.

LOW FROST
Minder ijs- en rijpvorming in het vriesgedeelte, sneller ontdooien, lager stroomverbruik.

LUCHTAFVOER
Bij deskundige installatie is er sprake van een extreem laag geluidsniveau tijdens het afzuigen van luchtjes. De lucht die in de afzuigkap wordt gefilterd, wordt via een speciaal afvoerkanaal naar buiten geleid. Het toestromen van verse lucht moet gegarandeerd worden door bijvoorbeeld muurkasten voor toevoer- en afvoerlucht.

METALEN VETFILTERS
De metalen vetfilters van de afzuigkappen kunnen makkelijk weggenomen worden en worden schoongemaakt.

NACHTPROGRAMMA
In onze NEFF vaatwassers zit een nachtprogramma waardoor deze vaatwassers nog minder decibel produceren en dus beduidend stiller zijn.

NEFF LIGHT®
De NeffLight® verlichting verlicht de oven helder op elk niveau. Ook wanneer er op meerdere niveau's gekookt wordt zijn deze volledig verlicht. Zo hoef je voor het beoordelen van uw ovenschotel niet langer de ovendeur te openen.

NO FROST
Nooit meer handmatig ontdooien. De -18 °C koude lucht wordt via een ventilator in elke hoek van de diepvriesruimte geleid; daarbij wordt vochtigheid onttrokken. Het ontdooien met de hand behoort nu voorgoed tot het verleden.

O

ONDERWARMTE
Het verwarmingssyteem onderwarmte wordt gebruikt bij gerechten waarbij extra garing aan de onderzijde gewenst is.

ONTDOOISTAND
Programma om optimaal te ontdooien in combi-ovens en bakovens. Er zijn geen verschillende temperatuurzones en het diepvriesgoed ontdooit gelijkmatig.

OPEN ASSIST
Ideaal voor greeploze keukens. Een enkele druk tegen de deur zorgt ervoor dat de vaatwasser vanzelf een stukje open gaat. Je hebt geen greep meer nodig.

P

PIZZASTAND
Een combinatie van CircoTherm® en onderwarmte (50°C – 275°C). Optimaal geschikt voor diepvriesproducten.

POWER BOOST
Door het inschakelen van de PowerBoost wordt het vermogen tijdelijk bijzonder hoog. Hiermee kan de pan extra snel verwarmd worden. Bijvoorbeeld om water te koken.

POWER MOVE
Verdeelt de FlexZone in 3 verschillende kookzones. Met hoge temperatuur aan de voorkant, middelhoge temperatuur in het midden en lage temperatuur aan de achterkant, selecteer je jouw perfecte kookzone. De standen zijn handmatig aan te passen.

POWER TRANSFER
PowerTransfer onthoudt jouw temperatuurstanden voor je. Verplaats pannen naar een willekeurige plek op de kookplaat en de instellingen verplaatsen automatisch mee.

PYROLYSE
Met deze stand worden bak-, braad- en grillresten extreem verhit tot ze as zijn. De as kan na afloop van het programma eenvoudig met een doekje weggeveegd worden. Chemische schoonmaakmiddelen zijn overbodig.

R

RACKMATIC
Met een druk op de zijdelingse hendel kan de onderste korf van de vaatwasser, zelfs volgeladen, op 3 verschillende niveaus worden ingesteld, tot 5 cm speelruimte. Met rackMatic kan de bovenste korf volledig worden uitgetrokken, zodat ook de achterkant van de vaatwasser makkelijker gevuld en leeggemaakt kan worden. Zo kun je de vaatwasser handig en probleemloos in- en uitruimen.

RANDAFZUIGING
De kookwalmen worden aan de rand vlak weggezogen en door het achterliggende filterpaneel geleid.

RECIRCULATIE
Gefilterde lucht wordt terug de keuken ingeleid. Bij recirculatie wordt de lucht gefilterd en weer terug de keuken ingeblazen. Recirculatie is handig in situaties waarin je geen mogelijkheid hebt om de lucht naar buiten af te voeren.

RESTWARMTE-AANDUIDING
De restwarmte-aanduiding op de kookplaat geeft aan of de restwarmte van het apparaat na gebruik hoog of laag is.

SHIFT CONTROL
Bediening via een responsief controlepaneel en TFT-scherm.

SIDE-BY-SIDE
Dubbele koelkast combinatie, naar Amerikaans model.

SLEEPSCHARNIER
De deur van de koelkast wordt eenvoudig aan de meubeldeur bevestigd. Zo kunnen de koelkast en het meubel gelijktijdig worden geopend en gesloten. Het beslagwerk kan nauwkeurig worden afgesteld.

SILENT CERAM DRIVE
In onze espressoautomaten zitten duurzame keramische maalschijven waardoor deze aanzienlijk stiller zijn.

SLIDE®
De deurgreep Slide® ligt lekker in de hand en draait gemakkelijk mee.

SLIDE&HIDE®
Ergonomische, meedraaiende deurgreep. Compleet verzinkbare ovendeur.

SLIDE&HIDE® BOTERVAK
Het Slide&Hide® botervak is een handig detail in de koelkast. Na het openen van de klep schuift deze als vanzelf onder de bodem van het botervak. Zo is het vakje gemakkelijk toegankelijk en kun je de boter met één hand pakken, handig wanneer je aan het koken bent!

SNEL VOORVERWARMEN
Een aparte functie voor CircoTherm en de Broodbakstand. Er wordt tot 25% tijd bespaard en de functie wordt automatisch uitgeschakeld wanneer de gewenste temperatuur bereikt is.

SOFT CLOSE
Door het comfortabele SoftClose deurconcept kun je de deur nagenoeg geluidloos sluiten. De deur wordt eerst gedempt en vanaf een openingshoek van minder dan 20° sluit de deur automatisch. Door de platte scharnier beweegt de deur de laatste centimeters zeer zacht zodat de koelkast volledig sluit.

SOFT LIGHT
Dimbare verlichting bij afzuigkappen en vlakschermkappen.

SOUS-VIDE
De Franse term ‘sous-vide’ betekent koken onder vacuüm. Of het nu gaat om gekruide vis, boterzacht vlees, sappige groenten of heerlijk zoet fruit, de sous-vide functie van de NEFF oven zorgt voor een constante, lage bereidingstemperatuur. Ieder delicaat gerecht behoudt zijn smaak en aroma, terwijl de textuur volledig intact blijft.

STOPWATCH
Koken met perfecte timing. Exacte kooktijden zijn essentieel voor overheerlijke gerechten. De StopWatch is het middel hiervoor. Het maakt koken met recepten eenvoudig: de StopWatch vertelt je precies wanneer je het volgende ingrediënt dient toe te voegen. Speciaal voor kooktijden die om precisie vragen.

SUPER-KOELEN
De temperatuur in de koelzone wordt tot +2 °C verlaagd. Aan te bevelen voor het opslaan van verse levensmiddelen. Na 6 uur schakelt het toestel naar de normale werking en de ingestelde temperatuur terug.

SUPER-VRIEZEN
De “Super-vries”-toets zorgt ervoor dat de temperatuur 24 uur wordt verlaagd. Op die manier wordt er niet nodeloos koude onttrokken aan de reeds opgeslagen diepvrieswaren.

T

TELESCOOPRAILS
Lichtlopend en kantelveilig telescopisch systeem voor meerdere ovenniveaus.

THERMO GRILL
De CircoTherm® heteluchtstroom en de regelbare grill worden afwisselend ingeschakeld. Het gerecht wordt hierdoor zowel gelijkmatig verwarmt als gegrilld.

TIME LIGHT
De innovatieve resttijdprojectie bij volledig geïntegreerde NEFF vaatwassers. De daadwerkelijk resterende tijd tot het einde van het vaatwasprogramma wordt perfect leesbaar in uren en minuten op de keukenvloer geprojecteerd – onafhankelijk van de soort en kleur vloer. Hetzelfde geldt als de starttijd wordt geprogrammeerd, dan wordt de tijd tot aan het begin van het vaatwasprogramma geprojecteerd.

TOUCH CONTROL
De FlexInductie kookplaten zijn verkrijgbaar met TwistPad® Fire bediening of met TouchControl. Bij TouchControl selecteer je de kookzone door de sensor knop aan te raken van de betreffende zone. De stand stel je in met +/ - knoppen.

TWISTPAD®FIRE
Een intuïtieve, eenvoudige en snelle bediening met slechts één magnetische, afneembare knop. De knop kan worden verwijderd om de kookplaat te reinigen of te voorkomen dat kinderen de plaat kunnen inschakelen.

U

UITGEBREIDE FLEXZONE
De kookplaat die nog meer flexibiliteit biedt. Twee additionele zones in het midden van de kookplaat breiden de FlexZone nog verder uit. Een braadpan, grillpan of teppanyaki plaat kan vanaf nu ook horizontaal geplaatst worden. Zo houd je meer ruimte over voor andere pannen. Het plezier met koken begint met je kookplaat.

V

VARIO LADE PLUS
Flexibel derde beladingsniveau voor meer bestek, kookgerei en espressokopjes.

VARIO SPEED
Bij alle programma's, behalve Voorspoelen en het Verkorte programma, kun je met de extra functie VarioSpeed de duur van de programma's met maximaal 50% verkorten.

VARIO SPEED PLUS
Bij alle programma's, behalve Voorspoelen en het Verkorte programma, kun je met de extra functie VarioSpeed de duur van de programma's met maximaal 66% verkorten, (in het Eco-programma 50°C)

VARIO STEAM
Toevoeging van stoom in een heteluchtoven.

W

WATERVERBRUIK

Waterverbruik per spoelbeurt (afhankelijk van het model): De vaatwassers slaan ook het laatste spoelwater op en pompen het nog een keer rond, wat honderden liters water per jaar bespaart. De nieuwste NEFF vaatwassers verbruiken daardoor slechts 6,5 liter per spoelbeurt.

Z

ZEOLITH®-DROGEN

Energiezuinig drogen bij lage temperatuur met Zeolith® -systeem. Vaatwassers van NEFF maken gebruik van zeoliet. Dit is een natuurlijk materiaal dat vocht kan opnemen en omzetten in warmte-energie. Die warmte wordt teruggeleid in de machine, wat veel energie bespaart.

NEFF SERVICE

De juiste oplossing op het juiste moment.

De juiste oplossing op het juiste moment. NEFF apparatuur is ontworpen om lang plezier van te hebben. Toch kan het voorkomen dat je een storing hebt. Bij NEFF kun je dan rekenen op een professionele, snelle en flexibele service zodat je snel weer kunt genieten van het NEFF apparaat.

NEFF OFFICIËLE FABRIEKSSERVICE

1. Biedt FlexService: ook 's avonds en op zaterdag.
2. 24/7 bereikbaar: 7 dagen per week, 24 uur per dag telefonisch en online.
3. Biedt online de mogelijkheid om een service afspraak te plannen op het voor jou meest gunstige moment.
4. Een afspraak met een NEFF technicus ingepland? Je ontvangt een sms met daarin alle gemaakte afspraken op een rij.
5. Biedt de garantie dat originele onderdelen minimaal 10 jaar na productie leverbaar blijven.
6. Biedt 2 jaar garantie op uitgevoerde reparaties.
7. Biedt de mogelijkheid om online gebruiksaanwijzingen op eenvoudige wijze te downloaden.
8. Biedt de mogelijkheid om online onderdelen, accessoires, reinigings- en onderhoudsmiddelen eenvoudig te bestellen: www.neff-eshop.nl.
9. In bijna 90% van de 100% reparaties is het probleem in 1 keer opgelost.

Telefoon: 088 - 424 4040
Internet: www.neff.nl/service

FLEXSERVICE: OOK 'S AVONDS EN OP ZATERDAG

Met NEFF FlexService word je geholpen wanneer het jou uitkomt: je bepaalt zelf wanneer de technicus langskomt. Op werkdagen kan dat van van 8.00 tot 20.00 uur en op zaterdag van 8.00 - tot 13.00 uur. Je ontvangt van NEFF een sms-bericht ter bevestiging van de afspraak, wel zo praktisch!

NEFF GARANTIE

5 JAAR GARANTIE VAN MINIMAAL 4 NEFF INBOUWAPPARATEN.

DE VOORWAARDEN

Deze verlengde garantie geldt indien je in één keer vier NEFF inbouwapparaten aanschaft. Naast de genoemde NEFF inbouwapparaten komen ook de vrijstaande NEFF groothuishoudapparaten, die in dit programma-overzicht zijn opgenomen, voor deze regeling in aanmerking. Om gebruik te kunnen maken van deze verlengde garantie, dien je binnen 30 dagen na oplevering van de keuken met minimaal vier NEFF inbouwapparaten, het aanvraagformulier voor 5 jaar garantie op onze website www.neff.nl/garantie volledig in te vullen en in te sturen.

Na registratie ontvang je meteen een bevestigings e-mail met daarop al jouw geregistreerde apparaten. Print deze e-mail en bewaar deze goed. Samen met het aankoopbewijs van de apparaten vormt deze e-mail jouw bewijs van garantie. Wanneer je later een beroep doet op onze servicedienst, is het tonen van het certificaat en de aankoopnota voldoende om aanspraak te maken op de garantie. Op deze garantie zijn de algemene garantievoorwaarden van toepassing (op aanvraag en op onze website beschikbaar). In deze verlengde garantieperiode worden arbeidsloon en de te vervangen onderdelen volledig vergoed. In het derde, vierde en vijfde jaar wordt alleen het op dat moment geldende voorrijtarief in rekening gebracht.

Consumenten die niet in Nederland wonen, kunnen geen gebruik maken van deze regeling. De verlengde garantie wordt alleen verleend op apparaten die door geautoriseerde NEFF dealers in Nederland geleverd zijn.

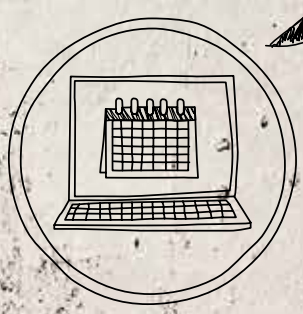

NEFF VAATWASSERS: 10 JAAR GARANTIE TEGEN ROEST

Op alle nieuwe NEFF vaatwassers biedt NEFF 10 jaar garantie tegen het doorroesten van de binnenkuip. Ga voor de garantievoorwaarden en registratie naar www.neff.nl/garantie

VOLG ONS OP FACEBOOK
FACEBOOK.COM/NEFFCHEFF

VOLG ONS OP TWITTER
TWITTER.COM/NEFFHOMENL

NEFF SHOWROOM

Onze showroom in inspiratiehuis 20|20 in Hoofddorp is onlangs helemaal verbouwd. Maak een afspraak via je contactpersoon bij NEFF om te komen kijken, of verwijs klanten die zich op die manier op de nieuwste inbouwapparatuur kunnen oriënteren.

We zijn geopend voor consumenten op dinsdag t/m zaterdag van 09.30-17.00 uur en op enkele zondagen.
Kijk op www.inspiratiehuis2020.nl voor meer informatie.

inspiratiehuis 20|20
Taurusavenue 36
2132 LS Hoofddorp

Tel: +31 (88) 424 4041
E-mail: infocentrum-neff@bshg.com
www.neff.nl

VOLG ONS OP INSTAGRAM

NEFFNEDERLAND

VIND INSPIRATIE OP YOUTUBE
YOUTUBE.COM/NEFFNL

018160 - Q8A0029891 - 12/18 - Technische wijzigingen, leveringsmogelijkheden en druk- en zetfouten voorbehouden.
Door de druktechniek kunnen kleurverschillen ontstaan. Uitgave: BSH Huishoudapparaten B.V., Hoofddorp.