

cook. create. inspire.

Elettrodomestici da Incasso

2024

NEFF *è passione per la CUCINA*

IL VALORE AGGIUNTO DI UN GRANDE MARCHIO

Era il 1877 quando Carl Neff fondava nella piccola cittadina di Bretten la sua fabbrica di stufe e forni. Oggi, dopo oltre 145 anni, continuiamo a progettare e produrre elettrodomestici da incasso con meticolosità, passione, innovazione e massima cura per la qualità, seguendo una sola filosofia: il cuore pulsante di una cucina non sono gli strumenti, ma le persone.

In tutti questi anni abbiamo sempre messo in pratica le regole della buona cucina: una solida base di esperienza e tradizione, con l'aggiunta di cura per i dettagli, verificando che tutto quello che abbiamo preparato fosse all'altezza dei nostri appassionati di cucina, estetica compresa.

Per essere al passo con i palati più esigenti, ogni anno investiamo in nuove tecnologie, perché desideriamo far colpo sui nostri clienti sin dal primo istante e vogliamo continuare a sorprenderli nel tempo, per non porre mai limiti alla creatività in cucina.

Con *Home Connect* la tua cucina è ancora più SMART

Scopri tutte le funzioni degli elettrodomestici connessi di NEFF oltre ai tanti servizi aggiuntivi.

FORNI

L'app ***Home Connect*** è sempre con te quando hai bisogno di ispirazione in cucina. Puoi infatti scegliere una delle tantissime ricette a disposizione e inviarne le impostazioni direttamente al forno. Puoi controllare tempi e temperature di cottura e quando tutto è pronto, ricevi anche una notifica sul tuo smartphone.



LAVASTOVIGLIE

Con ***Home Connect*** puoi far partire la tua lavastoviglie anche quando sei fuori casa. Scarica programmi aggiuntivi per le tue esigenze di lavaggio specifiche o attiva le opzioni aggiuntive per ridurre i tempi di lavaggio o aumentare la silenziosità della lavastoviglie. Inoltre, se non sai quale programma scegliere, puoi lasciarti consigliare dalla tua lavastoviglie o personalizzare i programmi in base alle tue esigenze.





PIANI COTTURA E CAPPE ASPIRANTI

È ora di cambiare o rigenerare il filtro della cappa? L'app ti invia una notifica con consigli su come intervenire. Inoltre, il piano e la cappa smart possono comunicare tra loro per una gestione combinata. Collegali per controllare la cappa e regolane la potenza di aspirazione dal piano cottura.



FRIGORIFERI

Sei al supermercato e vuoi impostare la giusta temperatura del tuo frigorifero prima di rientrare a casa? Grazie all'app ***Home Connect*** puoi! E ricevi anche una notifica se la porta del frigo non è chiusa correttamente.

Come connettere il tuo ELETTRODOMESTICO *in* 3 STEP

1 ***Scarica l'app Home Connect***

Cerca "Home Connect" nell'App Store di Apple o in Google Play sul tuo smartphone o tablet.

CONNECTED BY Home Connect

Download on the App Store | DISPONIBILE SU Google Play

2 ***Crea il tuo account Home Connect nell'app***

Apri l'app e registra un account Home Connect con il tuo nome e il tuo indirizzo e-mail. Poco dopo riceverai una e-mail con un link di conferma. Cliccalo per completare la registrazione.

3 ***Registrati nell'app***

Ritorna nell'app Home Connect, registrati e collega in pochi passi i tuoi elettrodomestici Neff.
Buon divertimento!

Perché connetterlo?

funziona con Google Home

just ask | alexa

Assistenti vocali

L'elettrodomestico connesso con l'app Home Connect può essere facilmente gestito solo con la tua voce attraverso i più comuni assistenti vocali, per avviare i programmi, modificarli o semplicemente per sapere quando saranno terminati.

Diagnostica da remoto

Per tutti gli elettrodomestici smart che dispongono della diagnostica da remoto, i nostri esperti possono verificarne a distanza lo stato ed eventuali problemi di funzionamento. Inoltre, quando possibile, possono identificarne la causa e darti consigli precisi su come procedere o inoltrare tutti i dati necessari al centro di assistenza tecnica di zona per un intervento di verifica a domicilio.

Un ecosistema di Servizi

Divertiti a gestire i tuoi elettrodomestici ovunque tu sia e scopri tutti i servizi aggiuntivi che hai a disposizione grazie ai partner di Home Connect.

connected with iHaus

ABB

SmartThings

IFTTT

kitchen stories
ANYONE CAN COOK

fitbit

LOXONE

LaMetric

Home Connect è un servizio offerto da Home Connect GmbH. È disponibile solo in determinati paesi.
Per maggiori informazioni visita il sito www.home-connect.com/it/it/
I marchi Apple App Store iOS appartengono a Apple Inc.
Google e Google Play sono marchi di Google LLC.
Wi-Fi è un marchio appartenente a Wi-Fi Alliance.

Amazon, Alexa, Echo e tutti i relativi marchi sono di titolarità di Amazon.com, Inc. o sue società affiliate.
Google e Google Play sono marchi di Google LLC.



La gamma di elettrodomestici da INCASSO *2024*





Indice

Forni	18 - 61
Compatti, Microonde, Cassetti, Macchina del Caffè	62 - 117
Piani cottura	118 - 211
Cappe	212 - 257
Frigoriferi, Congelatori e Vino Cantine	258 - 301
Lavaggio	302 - 335

I prodotti di altissima gamma NEFF COLLECTION sono acquistabili esclusivamente presso i rivenditori NEFF COLLECTION PARTNER

NEFF Collection PARTNER

Benvenuti nel nuovo mondo
NEFF COLLECTION

Progettati all'insegna dello stile. Il tuo.

La nuova gamma di elettrodomestici NEFF Collection introduce il sistema «Flex Design»: maniglie e finiture in quattro colori esclusivi, che consentono di personalizzare la cucina secondo il proprio gusto e la propria personalità.

Un unicum sul mercato, che porta la firma e tutta la competenza del marchio NEFF.







NEFF offre gratuitamente ben 5 anni di garanzia su tutti gli elettrodomestici che fanno parte della gamma NEFF COLLECTION. Un servizio dedicato a tutti coloro che acquistano un elettrodomestico appartenente alla gamma NEFF COLLECTION presso un rivenditore NEFF COLLECTION PARTNER. Un servizio premium che renderà felici i tuoi clienti.

Regolamento completo e specifiche su neff-home.com/it

NEFF COLLECTION

5

ANNI

DI GARANZIA

Aperti allo stile, aperti alla PERSONALITÀ

Una gamma *unica*, come te.

Noi di NEFF crediamo che essere aperti a nuove sfide ed opportunità sia l'ingrediente fondamentale alla base della creatività. Una filosofia che condividiamo con tutti gli appassionati di cucina che desiderano sentirsi liberi di sperimentare, che non si accontentano e che non smettono mai di creare, mettendo al centro del proprio mondo tutto quello che non è ordinario: dentro e fuori la propria cucina.



Parola d'ordine: UNICITÀ

FLEX DESIGN

Rinnova il look della tua cucina con il tuo tocco personale

Basterà un semplice gesto per passare da Brushed Bronze a Anthracite Grey: e se fra qualche tempo deciderai di dare un nuovo twist alla tua cucina, potrai farlo senza sostituire il forno, la cappa o il piano cottura.





FLEX CONTROL

Gli elettrodomestici dovrebbero seguire le esigenze di chi cucina, non viceversa

Con Flex Control, sarà il forno ad adeguarsi alle tue necessità e preferenze. Sia che tu decida di utilizzare il pannello di controllo con TFT Touch Control del forno oppure applichi il nuovo Twist Pad Flex®, l'interfaccia intuitiva ad alta risoluzione si adatterà subito e in modo del tutto automatico.

TWIST PAD FLEX®

Cucinare è un atto d'amore, istintivo, che coinvolge tutti i sensi

Con il nuovo Twist Pad Flex® ogni appassionato di cucina potrà gestire il piano cottura in modo ancora più semplice e preciso. Per una maggiore flessibilità, da oggi lo stesso Twist Pad Flex® può essere utilizzato per controllare anche il forno o la macchina da caffè, con un solo gesto. Semplicemente il top!





SLIDE & HIDE®

Da oltre vent'anni, il simbolo di NEFF

Un tocco e via: un solo movimento e la porta del forno scompare. La rotazione della maniglia agevola l'apertura della porta e permette di allinearsi perfettamente ad essa.

Parola d'ordine: CARATTERE

con Flex Design

Scegli oggi il tocco finale per la tua cucina e sentiti libero di cambiare quando vuoi!

Sono i dettagli a renderci speciali. Unici. Inimitabili. Noi di NEFF crediamo che anche la nostra cucina dovrebbe esserlo. Ecco perché abbiamo reso possibile personalizzare i tuoi elettrodomestici con il nuovo sistema Flex Design di NEFF: elementi intercambiabili come maniglie e listelli laterali in 4 colori distintivi pensati per il tuo forno, la tua cappa, il tuo piano cottura, la tua macchina del caffè da incasso e persino il tuo Twist Pad Flex®. Deep Black, Brushed Bronze, Metallic Silver e Anthracite Grey: 4 colori unici, che puoi decidere di cambiare per rinnovare il look alla tua cucina, ogni volta che lo desideri.



Brushed Bronze



Anthracite Grey



Metallic Silver



Deep Black



Facili da installare

Con il sistema Flex Design puoi sostituire i listelli in autonomia, senza l'intervento di un tecnico specializzato.





Inquadra il QR code e scopri come è facile installare e cambiare i listelli con il sistema Flex Design di NEFF.

CHRIS GLASS

interpreta Flex Design



Designer dai mille talenti, Chris Glass è anche architetto d'interni, presentatore e cuoco appassionato. Cucinare per gli amici lo rende un oste felice: ama creare ogni volta un'atmosfera diversa per i suoi momenti di convivialità. I viaggi ispirano le sue passioni sia in cucina, sia nel mondo del design.

Parola d'ordine: FLESSIBILITÀ

con Flex Control

reddot winner 2023
interface design

Twist sì, o Twist no?

Con Flex Control di NEFF, è l'elettrodomestico a seguire le tue esigenze! Che tu preferisca utilizzare il display TFT in modalità Touch Control oppure con il Twist Pad Flex®, l'interfaccia intuitiva dei nuovi forni NEFF si adatta automaticamente e velocemente. Il display top di gamma da 17 cm può ospitare fino a due Twist Pad Flex®, uno per ciascun lato dell'interfaccia, per la massima flessibilità.

Twist Pad Flex® è venduto separatamente. Di seguito, tre immagini che mostrano come si modifica l'interfaccia con l'aggiunta del Twist Pad Flex®.



Full Touch Premium da 17 cm – in modalità Full Touch

Modalità Full Touch: le impostazioni del forno cambiano al tocco di un dito.



Full Touch Premium da 17 cm – con un Twist Pad Flex®

Modalità di utilizzo con un Twist Pad Flex®, che può essere posizionato ad un lato o l'altro dell'interfaccia. Il forno viene comandato in modalità ibrida, sia Touch, sia con l'ausilio del Twist Pad Flex®.



Full Touch Premium da 17 cm – con due Twist Pad Flex®

Modalità di utilizzo con due Twist Pad Flex®. Il forno si trasforma in Modalità Classica e viene comandato con l'ausilio di entrambi i Twist Pad Flex®.

ANAHITA SADIGHI

interpreta Flex Control



La più giovane gallerista d'arte in Germania ha carattere da vendere. La sua forte personalità mostra come i contrasti possano trasformarsi con successo in impulso per l'innovazione. Contaminazione è per lei la parola chiave che unisce passione per la cucina e per l'arte.

Parola d'ordine: INTUITO

con Twist Pad Flex®

Un anello *magico* in cucina.

Quando si cucina, è tutta una questione di intuito... e di emozioni: dalla ricerca accurata degli ingredienti, alla loro preparazione e cottura. Ogni cuoco deve sentirsi libero di seguire il proprio istinto e la propria creatività, in ciascuno di questi momenti, senza interruzioni. Twist Pad Flex® non solo consente di gestire con la massima precisione il piano cottura, il forno o la macchina del caffè: consente anche di lasciar spazio al proprio intuito, in un solo gesto e nel massimo della semplicità.





ROBERT AMES

interpreta Twist Pad Flex®



Direttore d'orchestra, compositore e artista, fonde in modo unico musica classica e contemporanea. La sua passione per l'arte lo spinge ad oltrepassare i suoi limiti e a scoprire nuovi trend. Curiosità e contaminazione contraddistinguono il suo approccio alla musica e in cucina.



I Forni NEFF

Il *CUORE* di ogni cucina

Oltre 20 anni di design *intelligente*

Crediamo che niente debba ostacolare la tua creatività – nemmeno la porta del tuo forno. Nel 2002 Slide&Hide® ha rotto con le convenzioni per lasciare lo spazio alla tua ispirazione e alla tua fantasia per goderti tutta la libertà che desideri quando cucini. Ma i forni NEFF non sono solo Slide&Hide®: sono un vero e proprio concentrato di innovazioni e tecnologie, studiate intorno alle esigenze dei veri appassionati di cucina.



NOVITÀ

Le ultime di NEFF al servizio degli appassionati di cucina:

- **Flex Design**
- **Flex Control**
- **Twist Pad Flex®**





NOVITÀ

AIR FRY

Croccante all'esterno, morbido all'interno – usando meno olio

Con la nuova funzione Air Fry, che puoi aggiungere ai preferiti sulla app Home Connect, potrai preparare le tue ricette preferite con l'apposito accessorio – con meno olio e meno calorie! Ideale per croccanti patatine fritte, golose alette di pollo, verdure impanate, bastoncini di pesce, crocchette di patate e molto altro.

CIRCO THERM®

Cottura simultanea su più livelli

Vuoi preparare tutte le portate del tuo menù contemporaneamente? Nessun problema! Grazie ad una speciale resistenza posta attorno alla ventola dell'aria, il calore si espande in modo omogeneo su tutti i ripiani del forno. I sapori non si trasferiscono o mescolano tra di loro.



FULL STEAM

Il forno dai mille talenti

Forno tradizionale o forno a vapore? Perché dover scegliere se si possono avere entrambi?!
Il forno Full Steam di NEFF unisce forno tradizionale e vaporiera, per cucinare in modo tradizionale, aggiungendo vapore durante la cottura o con il 100% di vapore. Le ricette preimpostate regolano in modo ottimale la preparazione delle pietanze desiderate – dall'antipasto, al secondo, fino al dessert. Questo rende Full Steam uno dei "pezzi forti" della gamma NEFF.

NOVITÀ

INTENSIVE STEAM

Intensifica i sapori e preserva i nutrienti

Con i nuovi forni Full Steam di NEFF, è possibile cucinare a vapore fino a 120° grazie alla funzione Intensive Steam al fine di preservare i nutrienti ed il sapore dei cibi cuocendoli a vapore molto più velocemente. La gamma prevede modelli con collegamento diretto alla rete idrica consentendo il massimo della praticità e funzionalità*.

*Disponibile solo su modelli selezionati.



Più gusto alle tue ricette, con il vapore di NEFF

Cucinare con il vapore non significa semplicemente aggiungere vapore durante la cottura: significa cuocere gli alimenti alla giusta temperatura e con il giusto grado di umidità, per dare alle pietanze il sapore e la consistenza perfette. Da sempre, NEFF offre una vasta gamma di forni a vapore per rispondere alle esigenze di tutti gli appassionati di cucina.

VARIO STEAM®

L'assistente perfetto per la cottura a vapore

È facile cucinare con Vario Steam: durante la cottura, gli alimenti ricevono l'umidità ideale grazie all'aggiunta di vapore, selezionabile a piacere su tre livelli di intensità ed azionabile manualmente o da programmi preimpostati. Per un sapore più intenso e un aspetto invitante.

NOVITÀ

STEAM BOOST

Forno caldo e pronto, in 3 minuti

Quando hai poco tempo a disposizione perché i tuoi ospiti sono già arrivati, puoi avviare Steam Boost: l'opzione che ti consente di scaldare il forno al punto giusto, insieme a Circo Therm® o al Riscaldamento Superiore/Inferiore, e in breve tempo. Si attiverà inoltre anche il vapore, il tutto in soli 3 minuti!









SOUS VIDE

Per un'esplosione di sapori

Una volta nelle tue mani, non potrai più farne a meno! Il cassetto è ideale per conservare qualsiasi alimento o preparare deliziose marinature negli appositi sacchetti sottovuoto. Puoi utilizzare la speciale funzione Sottovuoto del forno per cuocere nel forno carne, pesce e verdure a bassa temperatura: i cibi mantengono i propri succhi e tutto il loro sapore naturale.

ADDED STEAM

Cuocere con il vapore in 2 livelli di intensità

Grazie ai forni Added Steam, ottieni piatti croccanti fuori e succosi dentro, in modo semplice e veloce. È sufficiente riempire il serbatoio dell'acqua sotto al rubinetto e, grazie alle tacche di riferimento, si ha una visione istantanea della quantità d'acqua all'interno. Per un successivo eventuale riempimento del contenitore non è necessario aprire la porta del forno.





CLIP RAILS

Comfort e semplicità

Con le guide telescopiche Clip Rails estrarre l'arrosto dal forno non è mai stato così facile. Le teglie escono completamente dal forno e le guide possono essere posizionate su qualsiasi livello, per il massimo della comodità.

AUTOPULIZIA CON PIROLISI

Il forno si pulisce da solo

L'autopulizia pirolitica è il sistema più semplice, veloce ed economico per una pulizia approfondita del forno, in modo del tutto automatico. Senza fatica, senza additivi chimici, il forno, raggiungendo circa 500°C, riduce in cenere ogni residuo di sporco. Quando il programma è terminato, attendi il completo raffreddamento e poi con un panno raccogli la cenere depositata sul fondo.

Cotti al punto GIUSTO

TERMOSONDA MULTIPOINT

Un must per gli amanti della carne

La termosonda Multipoint rileva la temperatura interna della pietanza tramite la misurazione di 3 punti particolarmente sensibili, con una precisione al grado e al secondo. La termosonda è l'ideale nella preparazione di piatti a base di carne, perché consente di sapere in maniera precisa quando è cotta a puntino.





TERMOSONDA WIRELESS*

Il massimo della precisione

Un nuovo oggetto del desiderio che non potrà mancare nella cucina di ogni cuoco provetto: la termosonda Multipoint wireless. Il top della flessibilità, perché può essere utilizzata anche per cuocere sul piano cottura (per esempio, una succulenta bistecca).
Basta connettere la termosonda alla app Home Connect e impostare la temperatura desiderata: la termosonda rileverà la temperatura della pietanza in 4 punti diversi e, una volta raggiunta, il piatto sarà pronto per essere gustato!

*Disponibile da Settembre 2024

CONNECTED BY Home Connect



Oltre 20 anni *di* CREATIVITÀ *senza limiti*

Slide & Hide®

L'*unico* forno con la porta che *scompare*.

Nel 2002 abbiamo ridefinito il concetto di forno. Abbiamo progettato l'unica porta che, anziché ostacolarti, sparisce. E chi ha detto che l'audacia non ripaga? È anche grazie a te se la porta scorrevole dei nostri forni ha riscosso un enorme successo.

Nel 2022 abbiamo festeggiato i primi 20 anni dei nostri forni Slide & Hide®. Ora continuiamo a celebrare il fatto che tu possa goderti il massimo della creatività e della libertà e che nulla ostacoli la tua passione per la cucina.







I nuovi display TFT Touch

I display TFT Touch ad alta risoluzione dei nuovi forni NEFF sono in grado di trasmettere immagini ad altissima qualità e sono estremamente intuitivi e adattivi, con un semplice tocco. Le dimensioni dei display seguono le corrispondenti Serie prodotto e variano dal più grande, il Full Touch Premium da 17 cm per la Serie N90, al display Full Touch da 9 cm per la Serie N70 – tutti dotati di Touch Screen control. Il display Full Touch Premium da 17 cm può anche ospitare 2 Twist Pad Flex®, uno per ciascun lato dell'interfaccia, consentendo la massima flessibilità ed un controllo totale durante la cottura.

N90 – Full Touch Premium da 17 cm – Abbinato a Twist Pad Flex®

Display Full Touch Control; display TFT a colori e alta risoluzione da 17 cm. Compatibile con 2 Twist Pad Flex®*.



N90 – Full Touch Premium da 17 cm – Modalità Full Touch

Display Full Touch Control; display TFT a colori e alta risoluzione da 17 cm. Compatibile con il Twist Pad Flex®.



*Twist Pad Flex® di NEFF è un accessorio opzionale che viene venduto separatamente.

N90 – Full Touch da 10 cm

Display Full Touch Control; display TFT a colori e alta risoluzione da 10 cm.

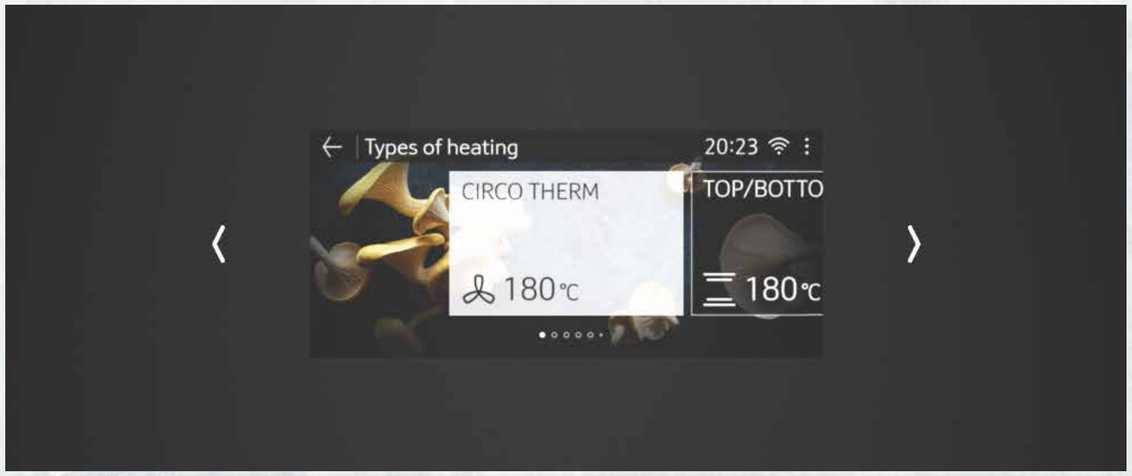

N70 – Full Touch da 9 cm

Display Full Touch Control; display TFT a colori e alta risoluzione da 9 cm.

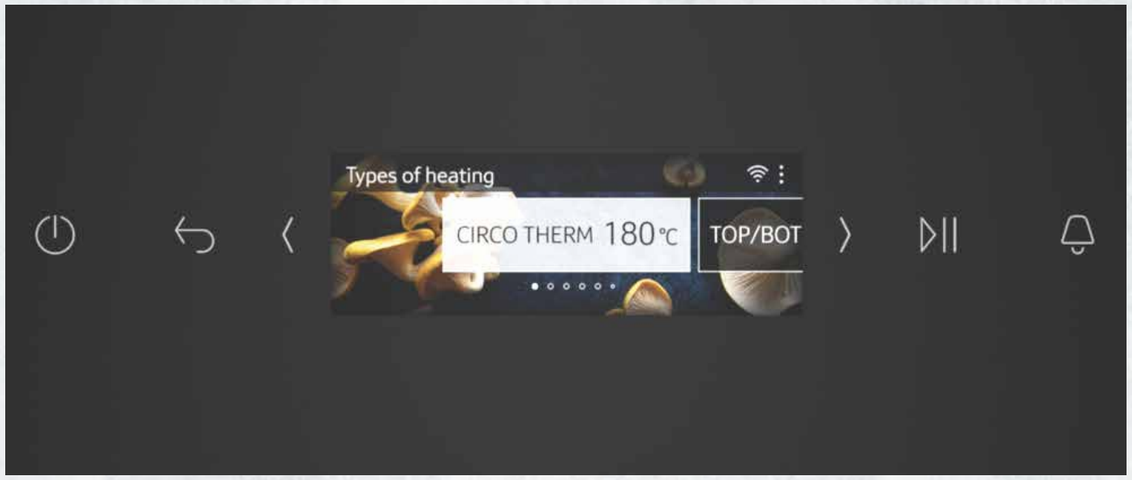

I forni NEFF Collection con Flex Design

Tutti i forni sono dotati di:
- 1 set di guide telescopiche Cliprail
- Circo Therm®
- Home Connect

Home Connect

DISPLAY	PORTA SLIDE&HIDE®			APERTURA E CHIUSURA SOFT	
	CON INTENSIVE STEAM	CON VARIO STEAM®			
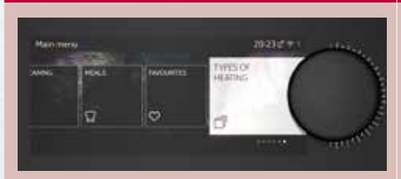 N90 FULL TOUCH PREMIUM DISPLAY DA 17 CM	 **B69FY5CX0** • 23 Funzioni • Intensive Steam - con collegamento idrico diretto • Termosonda	 **B69VY7MY0** • 20 Funzioni • Vario Steam® • **Pirolitico** • Termosonda			
 N90 FULL TOUCH DISPLAY DA 10 CM	 **B59FS3AY0** • 23 Funzioni • Intensive Steam	 **B69VS7KY0** • 20 Funzioni • Vario Steam® • **Pirolitico**			
 N70 FULL TOUCH DISPLAY DA 9 CM			 **B59CR7KY0** • 14 Funzioni • **Pirolitico**	 **B59CR3AY0** • 14 Funzioni	 **B29CR7KY0** • 14 Funzioni • **Pirolitico**
					 **B29CR3AY0** • 14 Funzioni

N 90
FORNO FULL STEAM, SOUS VIDE, COLLEGAMENTO IDRICO DIRETTO, DISPLAY DA 17 CM

Flex Design in 4 colori
Flex Control con Twist Pad Flex® (opzionale)



LE FINITURE DEGLI ELEMENTI FLEX DESIGN (MANIGLIA E LISTELLI LATERALI) - ACCESSORI OBBLIGATORI

- BRUSHED BRONZE • Z9060BY0
- ANTHRACITE GREY • Z9060AY0
- METALLIC SILVER • Z9060MY0
- DEEP BLACK • Z9060DY0

A+ · Flex Design · Twist Pad Flex · Flex Control · Slide & Hide · Circo Therm · Full Steam · Sous-Vide · Easy Clean · Termosonda · Home Connect

reddot winner 2023 interface design

B69FY5CX0

EAN 4242004266334

Caratteristiche principali
- Flex Desig
- Home Connect
- Full Steam - Intensive Steam
- Collegamento idrico diretto
- Steam Boost
- 23 funzioni di cottura: CircoTherm, Riscaldamento superiore e inferiore, Grill ventilato, Grill a superficie grande, Grill a superficie piccola, Funzione pizza, Funzione pane, Riscaldamento inferiore, Cottura delicata, Preriscaldare, Mantenere in caldo, CircoTherm Eco, Riscaldamento sopra-sotto Eco, Cottura a vapore 100% full steam, Rigenerazione cibi, Lievitazione, Scongelamento, Sous Vide. Funzioni combinate a vapore: Grill ventilato con vapore, Funzione pane con vapore, Mantenere in caldo con vapore, CircoTherm con vapore, Riscaldamento superiore/inferiore con vapore
- Display Full Touch TFT a colori e alta risoluzione da 17 cm compatibile con 2 Twist Pad Flex®
- Pannelli catalitici Eco Clean pareti posteriore, laterali e cielo
- Porta del forno a scomparsa HIDE®
- Maniglia ergonomica SLIDE®
- Apertura e chiusura ammortizzate Soft Hinge
- Regolazione della temperatura da 40 °C a 250 °C
- Volume cavità: 71 l
- EasyClock: orologio elettronico con timer e programmatore
- Classe di efficienza energetica: A+*
- Ricette preimpostate

Altre caratteristiche
- Superficie cavità: smalto antracite
- Sistema di pulizia EasyClean
- Termosonda
- Riscaldamento rapido
- Tasto info
- Programma di decalcificazione
- Funzione asciugatura

Accessori
- Guida telescopica Cliprail inclusa, con funzione d'arresto
- Leccarda smaltata bassa
- Griglia combinata
- Leccarda universale smaltata
- 3 leccarde forate per cottura a vapore

* in una scala di classi di efficienza energetica da A+++ a D

LE FINITURE DEL TWIST PAD FLEX® - ACCESSORIO OPZIONALE

- BRUSHED BRONZE • Z9801TWBY0
- ANTHRACITE GREY • Z9801TWAY0
- METALLIC SILVER • Z9801TWMY0
- DEEP BLACK • Z9801TWDY0

N 90
FORNO VARIO STEAM, PIROLITICO, DISPLAY DA 17 CM

Flex Design in 4 colori
Flex Control con Twist Pad Flex® (opzionale)



LE FINITURE DEGLI ELEMENTI FLEX DESIGN (MANIGLIA E LISTELLI LATERALI) - ACCESSORI OBBLIGATORI

- BRUSHED BRONZE • Z9060BY0
- ANTHRACITE GREY • Z9060AY0
- METALLIC SILVER • Z9060MY0
- DEEP BLACK • Z9060DY0

A+ · Flex Design · Twist Pad Flex · Flex Control · Slide & Hide · Circo Therm · Vario Steam · Pirolisi · Easy Clean · Termosonda · Home Connect

reddot winner 2023 interface design

B69VY7MY0

EAN 4242004266419

Caratteristiche principali
- Flex Design
- Home Connect
- Vario Steam
- Steam Boost
- 20 funzioni di cottura: CircoTherm, Riscaldamento superiore e inferiore, Grill ventilato, Grill a superficie grande, Grill a superficie piccola, Funzione pizza, Funzione pane, Riscaldamento inferiore, Cottura delicata, Preriscaldare, Mantenere in caldo, CircoTherm Eco, Riscaldamento sopra-sotto Eco, Rigenerazione cibi, Lievitazione. Funzioni combinate a vapore: Grill ventilato con vapore, Funzione pane con vapore, Mantenere in caldo con vapore, CircoTherm con vapore, Riscaldamento superiore/inferiore con vapore
- Display Full Touch TFT a colori e alta risoluzione da 17 cm compatibile con 2 Twist Pad Flex®
- Autopulizia pirolitica
- Porta del forno a scomparsa HIDE®
- Maniglia ergonomica SLIDE®
- Apertura e chiusura ammortizzate Soft Hinge
- Regolazione della temperatura da 40 °C a 275 °C
- Volume cavità: 71 l
- EasyClock: orologio elettronico con timer e programmatore
- Classe di efficienza energetica: A+*
- Ricette preimpostate

Altre caratteristiche
- Superficie cavità: smalto antracite
- Sistema di pulizia EasyClean
- Termosonda
- Riscaldamento rapido
- Tasto info
- Programma di decalcificazione
- Funzione asciugatura
- Capacità serbatoio: 1 l

Accessori
- Guida telescopica Cliprail inclusa, con funzione d'arresto e resistente a pirolisi
- Leccarda smaltata bassa
- Griglia combinata
- Leccarda universale smaltata

* in una scala di classi di efficienza energetica da A+++ a D

LE FINITURE DEL TWIST PAD FLEX® - ACCESSORIO OPZIONALE

- BRUSHED BRONZE • Z9801TWBY0
- ANTHRACITE GREY • Z9801TWAY0
- METALLIC SILVER • Z9801TWMY0
- DEEP BLACK • Z9801TWDY0

N 90
FORNO VARIO STEAM, PIROLITICO, DISPLAY DA 10 CM

Flex Design in 4 colori



LE FINITURE DEGLI ELEMENTI FLEX DESIGN (MANIGLIA E LISTELLI LATERALI) - ACCESSORI OBBLIGATORI

- BRUSHED BRONZE • Z9060BY0
- ANTHRACITE GREY • Z9060AY0
- METALLIC SILVER • Z9060MY0
- DEEP BLACK • Z9060DY0

A+ | Flex Design | Slide & Hide® | Circo Therm® | Vario Steam® | Pirolisi | Easy Clean® | Home Connect

reddot winner 2023 interface design

B69VS7KY0

EAN 4242004266389

Caratteristiche principali
- Flex Design
- Home Connect
- Vario Steam
- Steam Boost
- 20 funzioni di cottura: CircoTherm, Riscaldamento superiore e inferiore, Grill ventilato, Grill a superficie grande, Grill a superficie piccola, Funzione pizza, Funzione pane, Riscaldamento inferiore, Cottura delicata, Preriscaldare, Mantenere in caldo, CircoTherm Eco, Riscaldamento sopra-sotto Eco, Rigenerazione cibi, Lievitazione. Funzioni combinate a vapore: Grill ventilato con vapore, Funzione pane con vapore, Mantenere in caldo con vapore, CircoTherm con vapore, Riscaldamento superiore/inferiore con vapore
- Display Full Touch TFT a colori e alta risoluzione da 10 cm
- Autopulizia pirolitica
- Porta del forno a scomparsa HIDE®
- Maniglia ergonomica SLIDE®
- Apertura e chiusura ammortizzate Soft Hinge
- Regolazione della temperatura da 40 °C a 275 °C
- Volume cavità: 71 l
- EasyClock: orologio elettronico con timer e programmatore
- Classe di efficienza energetica: A+*
- Ricette preimpostate

Altre caratteristiche
- Superficie cavità: smalto antracite
- Sistema di pulizia EasyClean
- Riscaldamento rapido
- Tasto info
- Programma di decalcificazione
- Funzione asciugatura
- Capacità serbatoio: 1 l

Accessori
- Guida telescopica Cliprail inclusa, con funzione d'arresto e resistente a pirolisi
- Leccarda smaltata bassa
- Griglia combinata
- Leccarda universale smaltata

* in una scala di classi di efficienza energetica da A+++ a D

N 90
FORNO FULL STEAM, SOUS VIDE, DISPLAY DA 10 CM

Flex Design in 4 colori



LE FINITURE DEGLI ELEMENTI FLEX DESIGN (MANIGLIA E LISTELLI LATERALI) - ACCESSORI OBBLIGATORI

- BRUSHED BRONZE • Z9060BY0
- ANTHRACITE GREY • Z9060AY0
- METALLIC SILVER • Z9060MY0
- DEEP BLACK • Z9060DY0

A+ | Flex Design | Slide & Hide® | Circo Therm® | Full Steam | Sous-Vide | Eco Clean | Easy Clean® | Home Connect

reddot winner 2023 interface design

B59FS3AY0

EAN 4242004266068

Caratteristiche principali
- Flex Design
- Home Connect
- Full Steam - Intensive Steam
- Steam Boost
- 23 funzioni di cottura: CircoTherm, Riscaldamento superiore e inferiore, Grill ventilato, Grill a superficie grande, Grill a superficie piccola, Funzione pizza, Funzione pane, Riscaldamento inferiore, Cottura delicata, Preriscaldare, Mantenere in caldo, CircoTherm Eco, Riscaldamento sopra-sotto Eco, Cottura a vapore 100% full steam, Rigenerazione cibi, Lievitazione, Scongelamento, Sous Vide. Funzioni combinate a vapore: Grill ventilato con vapore, Funzione pane con vapore, Mantenere in caldo con vapore, CircoTherm con vapore, Riscaldamento superiore/inferiore con vapore
- Display Full Touch TFT a colori e alta risoluzione da 10 cm
- Pannelli catalitici Eco Clean parete posteriore
- Porta del forno a scomparsa HIDE®
- Maniglia ergonomica SLIDE®
- Regolazione della temperatura da 40 °C a 250 °C
- Volume cavità: 71 l
- EasyClock: orologio elettronico con timer e programmatore
- Classe di efficienza energetica: A+*
- Ricette preimpostate

Altre caratteristiche
- Superficie cavità: smalto antracite
- Sistema di pulizia EasyClean
- Riscaldamento rapido
- Tasto info
- Programma di decalcificazione
- Funzione asciugatura
- Capacità serbatoio: 1 l

Accessori
- Guida telescopica Cliprail inclusa, con funzione d'arresto
- Leccarda smaltata bassa
- Griglia combinata
- Leccarda universale smaltata
- 3 leccarde forate per cottura a vapore

* in una scala di classi di efficienza energetica da A+++ a D

N 70
FORNO CIRCO THERM®, PIROLITICO, DISPLAY DA 9 CM

Flex Design in 4 colori



LE FINITURE DEGLI ELEMENTI FLEX DESIGN (MANIGLIA E LISTELLI LATERALI) - ACCESSORI OBBLIGATORI

- BRUSHED BRONZE • Z9060BY0
- ANTHRACITE GREY • Z9060AY0
- METALLIC SILVER • Z9060MY0
- DEEP BLACK • Z9060DY0

A+ | Flex Design | Slide & Hide® | Circo Therm® | Pirolisi | Easy Clean® | Home Connect

reddot winner 2023 interface design

B59CR7KY0

EAN 4242004266044

Caratteristiche principali
- Flex Design
- Home Connect
- 14 funzioni di cottura: CircoTherm, Riscaldamento superiore e inferiore, Grill ventilato, Grill a superficie grande, Grill a superficie piccola, Funzione pizza, Funzione pane, Riscaldamento inferiore, Cottura delicata, Preriscaldare, Mantenere in caldo, CircoTherm Eco, Riscaldamento sopra-sotto Eco, Lievitazione
- Display Full Touch TFT a colori e alta risoluzione da 9 cm
- Autopulizia pirolitica
- Porta del forno a scomparsa HIDE®
- Maniglia ergonomica SLIDE®
- Regolazione della temperatura da 40 °C a 275 °C
- Volume cavità: 71 l
- EasyClock: orologio elettronico con timer e programmatore
- Classe di efficienza energetica: A+*
- Ricette preimpostate

Altre caratteristiche
- Superficie cavità: smalto antracite
- Sistema di pulizia EasyClean
- Riscaldamento rapido
- Tasto info

Accessori
- Guida telescopica Cliprail inclusa, con funzione d'arresto e resistente a pirolisi
- Leccarda smaltata bassa
- Griglia combinata
- Leccarda universale smaltata

* in una scala di classi di efficienza energetica da A+++ a D

N 70
FORNO CIRCO THERM®, ECO CLEAN, DISPLAY DA 9 CM

Flex Design in 4 colori



LE FINITURE DEGLI ELEMENTI FLEX DESIGN (MANIGLIA E LISTELLI LATERALI) - ACCESSORI OBBLIGATORI

- BRUSHED BRONZE • Z9060BY0
- ANTHRACITE GREY • Z9060AY0
- METALLIC SILVER • Z9060MY0
- DEEP BLACK • Z9060DY0

A+ | Flex Design | Slide & Hide® | Circo Therm® | Eco Clean | Easy Clean® | Home Connect

reddot winner 2023 interface design

B59CR3AY0

EAN 4242004266006

Caratteristiche principali
- Flex Design
- Home Connect
- 14 funzioni di cottura: CircoTherm, Riscaldamento superiore e inferiore, Grill ventilato, Grill a superficie grande, Grill a superficie piccola, Funzione pizza, Funzione pane, Riscaldamento inferiore, Cottura delicata, Preriscaldare, Mantenere in caldo, CircoTherm Eco, Riscaldamento sopra-sotto Eco, Lievitazione
- Display Full Touch TFT a colori e alta risoluzione da 9 cm
- Pannelli catalitici Eco Clean parete posteriore
- Porta del forno a scomparsa HIDE®
- Maniglia ergonomica SLIDE®
- Regolazione della temperatura da 40 °C a 275 °C
- Volume cavità: 71 l
- EasyClock: orologio elettronico con timer e programmatore
- Classe di efficienza energetica: A+*
- Ricette preimpostate

Altre caratteristiche
- Superficie cavità: smalto antracite
- Sistema di pulizia EasyClean
- Riscaldamento rapido
- Tasto info

Accessori
- Guida telescopica Cliprail inclusa, con funzione d'arresto
- Leccarda smaltata bassa
- Griglia combinata
- Leccarda universale smaltata

* in una scala di classi di efficienza energetica da A+++ a D

N 70
FORNO CIRCO THERM®, PIROLITICO, DISPLAY DA 9 CM

Flex Design in 4 colori



LE FINITURE DEGLI ELEMENTI FLEX DESIGN (MANIGLIA E LISTELLI LATERALI) - ACCESSORI OBBLIGATORI

- BRUSHED BRONZE • Z9060BY0
- ANTHRACITE GREY • Z9060AY0
- METALLIC SILVER • Z9060MY0
- DEEP BLACK • Z9060DY0

A+ | Flex Design | Circo Therm® | Pirolisi | Easy Clean® | Home Connect

reddot winner 2023 interface design

B29CR7KY0

EAN 4242004265832

Caratteristiche principali
- Flex Design
- Home Connect
- 14 funzioni di cottura: CircoTherm, Riscaldamento superiore e inferiore, Grill ventilato, Grill a superficie grande, Grill a superficie piccola, Funzione pizza, Funzione pane, Riscaldamento inferiore, Cottura delicata, Preriscaldare, Mantenere in caldo, CircoTherm Eco, Riscaldamento sopra-sotto Eco, Lievitazione
- Display Full Touch TFT a colori e alta risoluzione da 9 cm
- Autopulizia pirolitica
- Porta a ribalta con apertura e chiusura ammortizzata Soft Hinge
- Regolazione della temperatura da 40 °C a 275 °C
- Volume cavità: 71 l
- EasyClock: orologio elettronico con timer e programmatore
- Classe di efficienza energetica: A+*
- Ricette preimpostate

Altre caratteristiche
- Superficie cavità: smalto antracite
- Sistema di pulizia EasyClean
- Riscaldamento rapido
- Tasto info

Accessori
- Guida telescopica Cliprail inclusa, con funzione d'arresto e resistente a pirolisi
- Leccarda smaltata bassa
- Griglia combinata
- Leccarda universale smaltata

* in una scala di classi di efficienza energetica da A+++ a D

N 70
FORNO CIRCO THERM®, ECO CLEAN, DISPLAY DA 9 CM

Flex Design in 4 colori



LE FINITURE DEGLI ELEMENTI FLEX DESIGN (MANIGLIA E LISTELLI LATERALI) - ACCESSORI OBBLIGATORI

- BRUSHED BRONZE • Z9060BY0
- ANTHRACITE GREY • Z9060AY0
- METALLIC SILVER • Z9060MY0
- DEEP BLACK • Z9060DY0

A+ | Flex Design | Circo Therm® | Eco Clean | Easy Clean® | Home Connect

reddot winner 2023 interface design

B29CR3AY0

EAN 4242004265825

Caratteristiche principali
- Flex Design
- Home Connect
- 14 funzioni di cottura: CircoTherm, Riscaldamento superiore e inferiore, Grill ventilato, Grill a superficie grande, Grill a superficie piccola, Funzione pizza, Funzione pane, Riscaldamento inferiore, Cottura delicata, Preriscaldare, Mantenere in caldo, CircoTherm Eco, Riscaldamento sopra-sotto Eco, Lievitazione
- Display Full Touch TFT a colori e alta risoluzione da 9 cm
- Pannelli catalitici Eco Clean parete posteriore
- Porta a ribalta con apertura e chiusura ammortizzata Soft Hinge
- Regolazione della temperatura da 40 °C a 275 °C
- Volume cavità: 71 l
- EasyClock: orologio elettronico con timer e programmatore
- Classe di efficienza energetica: A+*
- Ricette preimpostate

Altre caratteristiche
- Superficie cavità: smalto antracite
- Sistema di pulizia EasyClean
- Riscaldamento rapido
- Tasto info

Accessori
- Guida telescopica Cliprail inclusa, con funzione d'arresto e resistente a pirolisi
- Leccarda smaltata bassa
- Griglia combinata
- Leccarda universale smaltata

* in una scala di classi di efficienza energetica da A+++ a D

FORNI.

Come leggere la tabella?

1. Scegli le caratteristiche principali che stai cercando per il tuo nuovo elettrodomestico NEFF, nella colonna di sinistra
2. Individua i vantaggi di ogni Serie per affinare la selezione
3. Utilizza queste informazioni per approfondire le dotazioni dei modelli che possono interessarti

Forni completi, con listelli e maniglia inclusi

	N 90		N 70
Tipo	**Full Steam**	**Vario Steam**	**Multifunzione**
Slide & Hide®	**B54FS33G0K** 	**B64VS71G0**  Pirolitico	**B54CR71G0**  Pirolitico **B54CR31G0** 
Porta a ribalta			**B24CR71G0**  Pirolitico **B24CR31G0** 

N 90
FORNO VARIO STEAM, PIROLITICO, DISPLAY DA 10 CM



reddot winner 2023
interface design

A+ | Slide & Hide® | Circo Therm® | Vario Steam® | Pirolisi | Easy Clean® | Home Connect

B64VS71G0

EAN 4242004272717

Caratteristiche principali
- Graphite Grey
- Home Connect
- Vario Steam
- Steam Boost
- 20 funzioni di cottura: CircoTherm, Riscaldamento superiore e inferiore, Grill ventilato, Grill a superficie grande, Grill a superficie piccola, Funzione pizza, Funzione pane, Riscaldamento inferiore, Cottura delicata, Preriscaldare, Mantenere in caldo, CircoTherm Eco, Riscaldamento sopra-sotto Eco, Rigenerazione cibi, Lievitazione. Funzioni combinate a vapore: Grill ventilato con vapore, Funzione pane con vapore, Mantenere in caldo con vapore, CircoTherm con vapore, Riscaldamento superiore/inferiore con vapore
- Display Full Touch TFT a colori e alta risoluzione da 10 cm
- Autopulizia pirolitica
- Porta del forno a scomparsa HIDE®
- Maniglia ergonomica SLIDE®
- Apertura e chiusura ammortizzate Soft Hinge
- Regolazione della temperatura da 40 °C a 275 °C
- Volume cavità: 71 l
- EasyClock: orologio elettronico con timer e programmatore
- Classe di efficienza energetica: A+ *
- Ricette preimpostate

Altre caratteristiche
- Superficie cavità: smalto antracite
- Sistema di pulizia EasyClean
- Riscaldamento rapido
- Tasto info
- Programma di decalcificazione
- Funzione asciugatura
- Capacità serbatoio: 1 l

Accessori
- Griglia combinata
- Leccarda universale smaltata

* in una scala di classi di efficienza energetica da A+++ a D

N 90
FORNO FULL STEAM, SOUS VIDE, DISPLAY DA 10 CM



reddot winner 2023
interface design

A+ | Slide & Hide® | Circo Therm® | Full Steam | Sous-Vide | Easy Clean® | Termosonda | Home Connect

B54FS33G0K

EAN 4242004266310

Caratteristiche principali
- Graphite Grey
- Home Connect
- Full Steam - Intensive Steam
- Steam Boost
- 23 funzioni di cottura: CircoTherm, Riscaldamento superiore e inferiore, Grill ventilato, Grill a superficie grande, Grill a superficie piccola, Funzione pizza, Funzione pane, Riscaldamento inferiore, Air Fry, Preriscaldare, Mantenere in caldo, CircoTherm Eco, Riscaldamento sopra-sotto Eco, Cottura a vapore 100% full steam, Rigenerazione cibi, Lievitazione, Scongelamento, Sous Vide. Funzioni combinate a vapore: Grill ventilato con vapore, Funzione pane con vapore, Mantenere in caldo con vapore, CircoTherm con vapore, Riscaldamento superiore/inferiore con vapore
- Display Full Touch TFT a colori e alta risoluzione da 10 cm
- Pannelli catalitici Eco Clean parete posteriore
- Porta del forno a scomparsa HIDE®
- Maniglia ergonomica SLIDE®
- Regolazione della temperatura da 40 °C a 250 °C
- Volume cavità: 71 l
- EasyClock: orologio elettronico con timer e programmatore
- Classe di efficienza energetica: A+*
- Ricette preimpostate

Altre caratteristiche
- Superficie cavità: smalto antracite
- Sistema di pulizia EasyClean
- Termosonda
- Riscaldamento rapido
- Tasto info
- Programma di decalcificazione
- Funzione asciugatura
- Capacità serbatoio: 1 l

Accessori
- Teglia Air Fry
- Griglia combinata
- Leccarda universale smaltata
- 3 leccarde forate per cottura a vapore

* in una scala di classi di efficienza energetica da A+++ a D

N 70
FORNO CIRCO THERM®, PIROLITICO, DISPLAY DA 9 CM



reddot winner 2023 interface design

A+ | Slide & Hide® | Circo Therm® | Pirolisi | Easy Clean® | Home Connect

B54CR71G0

EAN 4242004272502

Caratteristiche principali
- Graphite Grey
- Home Connect
- 14 funzioni di cottura: CircoTherm, Riscaldamento superiore e inferiore, Grill ventilato, Grill a superficie grande, Grill a superficie piccola, Funzione pizza, Funzione pane, Riscaldamento inferiore, Cottura delicata, Preriscaldare, Mantenere in caldo, CircoTherm Eco, Riscaldamento sopra-sotto Eco, Lievitazione
- Display Full Touch TFT a colori e alta risoluzione da 9 cm
- Autopulizia pirolitica
- Porta del forno a scomparsa HIDE®
- Maniglia ergonomica SLIDE®
- Regolazione della temperatura da 40 °C a 275 °C
- Volume cavità: 71 l
- EasyClock: orologio elettronico con timer e programmatore
- Classe di efficienza energetica: A+ *
- Ricette preimpostate

Altre caratteristiche
- Superficie cavità: smalto antracite
- Sistema di pulizia EasyClean
- Riscaldamento rapido
- Tasto info

Accessori
- Griglia combinata
- Leccarda universale smaltata

* in una scala di classi di efficienza energetica da A+++ a D

N 70
FORNO CIRCO THERM®, ECO CLEAN, DISPLAY DA 9 CM



reddot winner 2023 interface design

A+ | Slide & Hide® | Circo Therm® | Eco Clean | Easy Clean® | Home Connect

B54CR31G0

EAN 4242004272496

Caratteristiche principali
- Graphite Grey
- Home Connect
- 14 funzioni di cottura: CircoTherm, Riscaldamento superiore e inferiore, Grill ventilato, Grill a superficie grande, Grill a superficie piccola, Funzione pizza, Funzione pane, Riscaldamento inferiore, Cottura delicata, Preriscaldare, Mantenere in caldo, CircoTherm Eco, Riscaldamento sopra-sotto Eco, Lievitazione
- Display Full Touch TFT a colori e alta risoluzione da 9 cm
- Pannelli catalitici Eco Clean parete posteriore
- Porta del forno a scomparsa HIDE®
- Maniglia ergonomica SLIDE®
- Regolazione della temperatura da 40 °C a 275 °C
- Volume cavità: 71 l
- EasyClock: orologio elettronico con timer e programmatore
- Classe di efficienza energetica: A+ *
- Ricette preimpostate

Altre caratteristiche
- Superficie cavità: smalto antracite
- Sistema di pulizia EasyClean
- Riscaldamento rapido
- Tasto info

Accessori
- Griglia combinata
- Leccarda universale smaltata

* in una scala di classi di efficienza energetica da A+++ a D

N 70
FORNO CIRCO THERM®, PIROLITICO, DISPLAY DA 9 CM



reddot winner 2023 interface design

A+ | Circo Therm® | Pirolisi | Easy Clean® | Home Connect

B24CR71G0

EAN 4242004272489

Caratteristiche principali
- Graphite Grey
- Home Connect
- 14 funzioni di cottura: CircoTherm, Riscaldamento superiore e inferiore, Grill ventilato, Grill a superficie grande, Grill a superficie piccola, Funzione pizza, Funzione pane, Riscaldamento inferiore, Cottura delicata, Preriscaldare, Mantenere in caldo, CircoTherm Eco, Riscaldamento sopra-sotto Eco, Lievitazione
- Display Full Touch TFT a colori e alta risoluzione da 9 cm
- Autopulizia pirolitica
- Porta a ribalta con apertura e chiusura ammortizzata Soft Hinge
- Regolazione della temperatura da 40 °C a 275 °C
- Volume cavità: 71 l
- EasyClock: orologio elettronico con timer e programmatore
- Classe di efficienza energetica: A+ *
- Ricette preimpostate

Altre caratteristiche
- Superficie cavità: smalto antracite
- Sistema di pulizia EasyClean
- Riscaldamento rapido
- Tasto info

Accessori
- Griglia combinata
- Leccarda universale smaltata

* in una scala di classi di efficienza energetica da A+++ a D

N 70
FORNO CIRCO THERM®, ECO CLEAN, DISPLAY DA 9 CM



reddot winner 2023 interface design

A+ | Circo Therm® | Eco Clean | Easy Clean® | Home Connect

B24CR31G0

EAN 4242004272472

Caratteristiche principali
- Graphite Grey
- Home Connect
- 14 funzioni di cottura: CircoTherm, Riscaldamento superiore e inferiore, Grill ventilato, Grill a superficie grande, Grill a superficie piccola, Funzione pizza, Funzione pane, Riscaldamento inferiore, Cottura delicata, Preriscaldare, Mantenere in caldo, CircoTherm Eco, Riscaldamento sopra-sotto Eco, Lievitazione
- Display Full Touch TFT a colori e alta risoluzione da 9 cm
- Pannelli catalitici Eco Clean parete posteriore
- Porta a ribalta con apertura e chiusura ammortizzata Soft Hinge
- Regolazione della temperatura da 40 °C a 275 °C
- Volume cavità: 71 l
- EasyClock: orologio elettronico con timer e programmatore
- Classe di efficienza energetica: A+ *
- Ricette preimpostate

Altre caratteristiche
- Superficie cavità: smalto antracite
- Sistema di pulizia EasyClean
- Riscaldamento rapido
- Tasto info

Accessori
- Griglia combinata
- Leccarda universale smaltata

* in una scala di classi di efficienza energetica da A+++ a D

SCHEMI DI INSTALLAZIONE PER FORNI FLEX DESIGN

B69FY5CX0

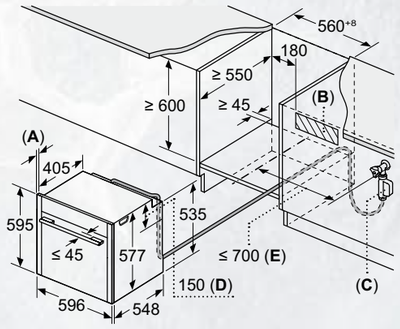

A: 22,6 mm

B: Spazio per il collegamento dell'apparecchio 320 x 115 mm

C: L'allacciamento alla rete idrica per il tubo di carico deve sempre essere accessibile

D: L'allacciamento alla rete idrica deve trovarsi 150 mm più in basso rispetto al bordo superiore dell'apparecchio

E: Misurato dal centro dell'apparecchio

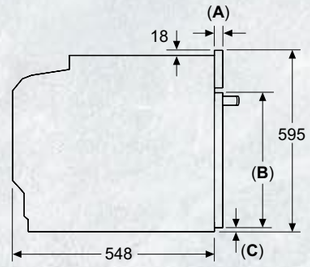

A: 22,6 mm
B: ≤ 487,5 mm
C: 7,5 mm

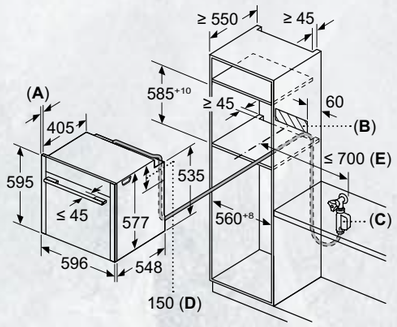

A: 22,6 mm

B: Spazio per il collegamento dell'apparecchio 320 x 115 mm

C: L'allacciamento alla rete idrica per il tubo di carico deve sempre essere accessibile

D: L'allacciamento alla rete idrica deve trovarsi 150 mm più in basso rispetto al bordo superiore dell'apparecchio

E: Misurato dal centro dell'apparecchio

Se l'apparecchio viene montato sotto un piano di cottura deve essere rispettato il seguente spessore del piano di lavoro (event. incl. sottostruttura).

Tipo di piano di cottura	Spessore del piano di lavoro min.	
	rialzato	a filo
Piano di cottura a induzione	37 mm	38 mm
Piano di cottura con sistema a induzione sull'intera superficie	47 mm	48 mm
Piano di cottura a gas	30 mm	38 mm
Piano di cottura elettrico	27 mm	30 mm

B69VY7MY0, B69VS7KY0, B59FS3AY0

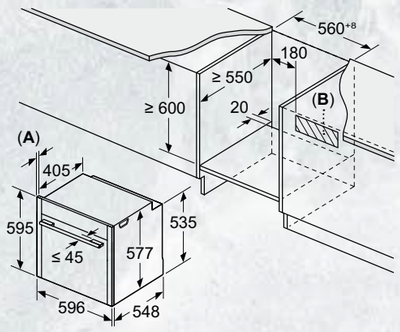

A: 22,6 mm

B: Spazio per il collegamento dell'apparecchio 320 x 115 mm

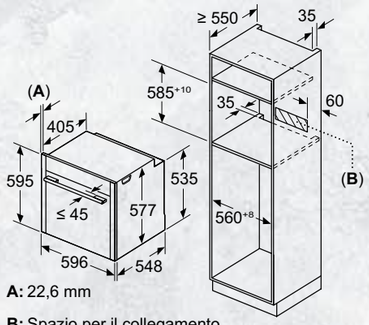

A: 22,6 mm

B: Spazio per il collegamento dell'apparecchio 320 x 115 mm

Se l'apparecchio viene montato sotto un piano di cottura deve essere rispettato il seguente spessore del piano di lavoro (event. incl. sottostruttura).

Tipo di piano di cottura	Spessore del piano di lavoro min.	
	rialzato	a filo
Piano di cottura a induzione	37 mm	38 mm
Piano di cottura con sistema a induzione sull'intera superficie	47 mm	48 mm
Piano di cottura a gas	30 mm	38 mm
Piano di cottura elettrico	27 mm	30 mm

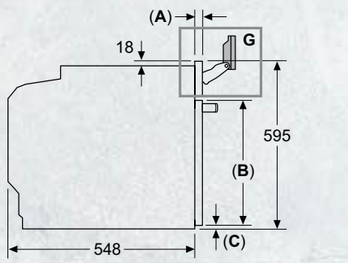

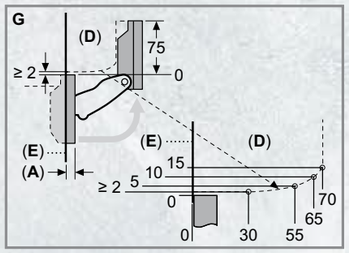

A: 22,6 mm
B: ≤ 487,5 mm
C: 7,5 mm
D: Area per piano di lavoro o sportello del mobile con maniglia
E: Nicchia del mobile bordo anteriore

Rispettare il campo di orientamento del pannello

Dimensioni in mm

SCHEMI DI INSTALLAZIONE PER FORNI FLEX DESIGN

B59CR7KY0, B59CR3AY0, B29CR7KY0, B29CR3AY0

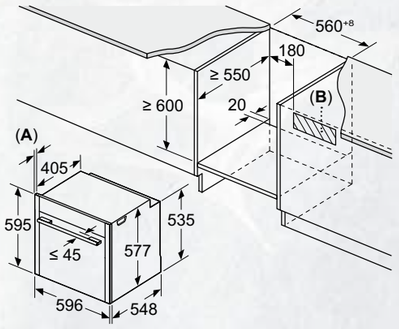

A: 22,6 mm

B: Spazio per il collegamento dell'apparecchio 320 x 115 mm

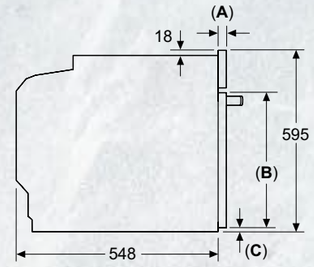

A: 22,6 mm
B: ≤ 487,5 mm
C: 7,5 mm

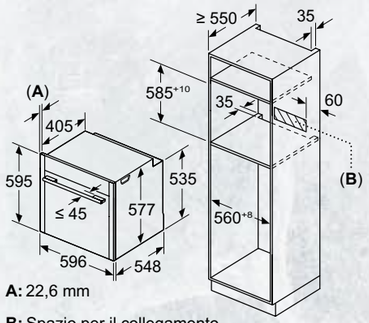

A: 22,6 mm

B: Spazio per il collegamento dell'apparecchio 320 x 115 mm

Se l'apparecchio viene montato sotto un piano di cottura deve essere rispettato il seguente spessore del piano di lavoro (event. incl. sottostruttura).

Tipo di piano di cottura	Spessore del piano di lavoro min.	
	rialzato	a filo
Piano di cottura a induzione	37 mm	38 mm
Piano di cottura con sistema a induzione sull'intera superficie	47 mm	48 mm
Piano di cottura a gas	30 mm	38 mm
Piano di cottura elettrico	27 mm	30 mm

Montaggio di due apparecchi sovrapposti

Ricambio dell'aria

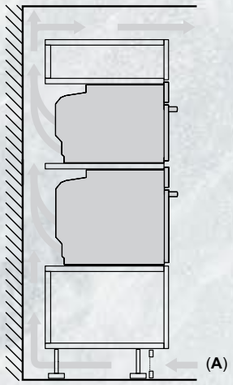

A: Ingresso aria ≥ 200 cm^2

Dimensioni in mm

SCHEMI DI INSTALLAZIONE PER FORNI

B64VS71G0, B54FS33G0K

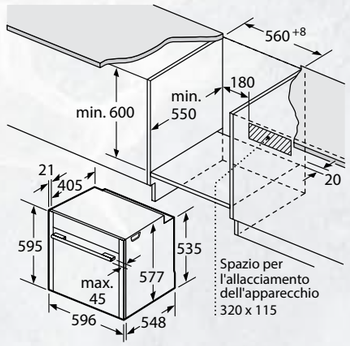

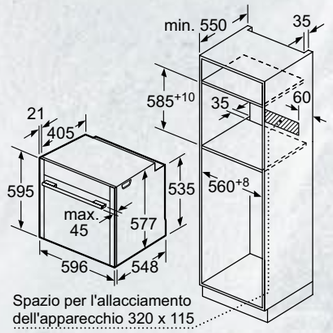

Se l'apparecchio viene montato sotto un piano di cottura deve essere rispettato il seguente spessore del piano di lavoro (event. incl. sottostruttura).

Tipo di piano di cottura	Spessore del piano di lavoro min.	
	rialzato	a filo
Piano di cottura a induzione	37 mm	38 mm
Piano di cottura con sistema a induzione sull'intera superficie	47 mm	48 mm
Piano di cottura a gas	30 mm	38 mm
Piano di cottura elettrico	27 mm	30 mm

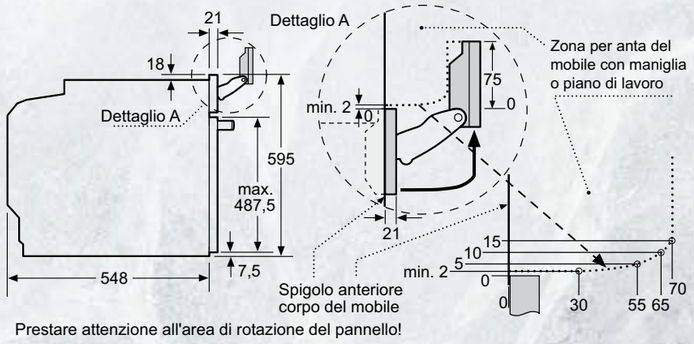

Prestare attenzione all'area di rotazione del pannello!

B54CR71G0, B24CR71G0, B24CR31G0, B54CR31G0

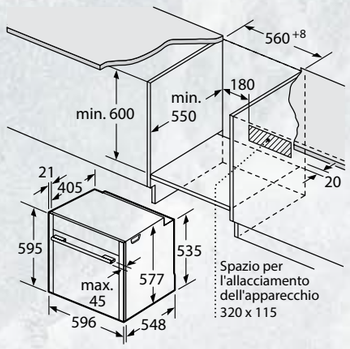

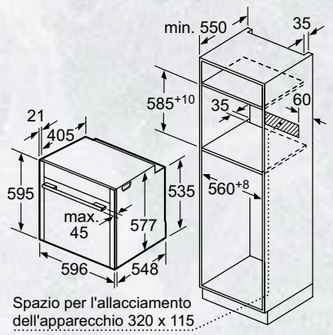

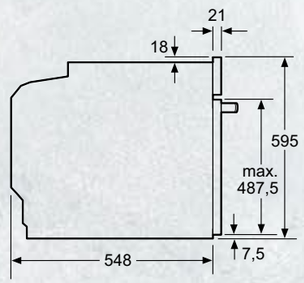

Se l'apparecchio viene montato sotto un piano di cottura deve essere rispettato il seguente spessore del piano di lavoro (event. incl. sottostruttura).

Tipo di piano di cottura	Spessore del piano di lavoro min.	
	rialzato	a filo
Piano di cottura a induzione	37 mm	38 mm
Piano di cottura con sistema a induzione sull'intera superficie	47 mm	48 mm
Piano di cottura a gas	30 mm	38 mm
Piano di cottura elettrico	27 mm	30 mm

Dimensioni in mm

INFORMAZIONI TECNICHE PER FORNI FLEX DESIGN

Modello		B69FY5CX0	B69VY7MY0	B69VS7KY0
Tipologia		Forno Full Steam, Sous Vide, Collegamento idrico diretto, Display da 17 cm	Forno Vario Steam, Pirolitico, Display da 17 cm	Forno Vario Steam, Pirolitico, Display da 10 cm
Serie		N 90	N 90	N 90
Informazioni etichetta energetica in accordo col Regolamento (UE) N. 65/2014				
Indice di efficienza energetica (2010/30/CE)	%	81,2	81,2	81,2
Classe di efficienza energetica (2010/30/EC)*		A+	A+	A+
Consumo energia in modalità convezione forzata (1)	kWh	0,69	0,69	0,69
Consumo di energia in funzione di riscaldamento a convenzione naturale (1)	kWh	0,87	0,87	0,87
Numero di cavità		1	1	1
Tipo di alimentazione		Elettrica	Elettrica	Elettrica
Volume utile (1)	litri	71	71	71
Caratteristiche principali				
Home Connect per connessione Wi-Fi		sì	sì	sì
Tipo di display		Display Full Touch compatibile con Twist Pad	Display Full Touch compatibile con Twist Pad	Display Full Touch
Porta Slide&Hide		si	si	si
Guide		Guide telescopiche Cliprail	Guide telescopiche Cliprail	Guide telescopiche Cliprail
Numero di funzioni e combinazioni di cottura		23	20	20
Tecnologia a vapore		FullSteam	Vario Steam	Vario Steam
Termometro di cottura Roasting sensor		si	si	no
Intervallo di temperature impostabile	°C	40-250	40-275	40-275
Intervallo di temperature impostabile vapore	°C	40 - 120	40-100	40-100
Sistema di pulizia		Eco Clean, Easy Clean	Autopulizia pirolitica, Easy Clean	Autopulizia pirolitica, Easy Clean
Caratteristiche strutturali				
Profondità con porta aperta a 90 gradi	mm	635	635	635
Altezza del prodotto	mm	595	595	595
Larghezza del prodotto	mm	596	596	596
Profondità del prodotto	mm	548	548	548
Profondità della cavità	mm	415	415	415
Altezza della cavità	mm	355	357	357
Larghezza della cavità	mm	480	480	480
Altezza minima della nicchia	mm	585	585	585
Altezza massima della nicchia	mm	595	595	595
Larghezza massima della nicchia	mm	568	568	568
Larghezza minima della nicchia	mm	560	560	560
Profondità della nicchia	mm	550	550	550
Peso netto	kg	43,7	43,1	42,9
Peso lordo	kg	46,4	45,8	45,6
Tipo illuminazione		LED con tasto on-off	LED con tasto on-off	LED con tasto on-off
Collegamenti elettrici				
Potenza	W	3600	3600	3600
Corrente	A	16	16	16
Tensione	V	220-240	220-240	220-240
Frequenza	Hz	50-60	50-60	50-60
Tipo di spina		Schuko	Schuko	Schuko
Lunghezza del cavo di alimentazione elettrica	cm	120	120	120

• Si / – No
* Informazioni dell'etichetta energetica secondo Regolamento Delegato (UE) N. 65/2014 della Commissione. In una scala di classi di efficienza energetica da A+++ a D.
(1) Misurazione conforme alla Norma Europea CEI EN 50304 / EN 60350 (2009).

INFORMAZIONI TECNICHE PER FORNI FLEX DESIGN

Modello		B59FS3AY0	B59CR7KY0	B59CR3AY0
Tipologia		Forno Full Steam, Sous Vide, Display da 10 cm	Forno Circo Therm®, Pirolitico, Display da 9 cm	Forno Circo Therm®, Eco Clean, Display da 9 cm
Serie		N 90	N 70	N 70
Informazioni etichetta energetica in accordo col Regolamento (UE) N. 65/2014				
Indice di efficienza energetica (2010/30/CE)	%	81,2	81,2	81,2
Classe di efficienza energetica (2010/30/EC)*		A+	A+	A+
Consumo energia in modalità convezione forzata [1]	kWh	0,69	0,69	0,69
Consumo di energia in funzione di riscaldamento a convenzione naturale [1]	kWh	0,87	0,87	0,87
Numero di cavità		1	1	1
Tipo di alimentazione		Elettrica	Elettrica	Elettrica
Volume utile [1]	litri	71	71	71
Caratteristiche principali				
Home Connect per connessione Wi-Fi		sì	sì	sì
Tipo di display		Display Full Touch	Display Full Touch	Display Full Touch
Porta Slide&Hide		si	si	si
Guide		Guide telescopiche Cliprail	Guide telescopiche Cliprail	Guide telescopiche Cliprail
Numero di funzioni e combinazioni di cottura		23	14	14
Tecnologia a vapore		FullSteam	no	no
Termometro di cottura Roasting sensor		no	no	no
Intervallo di temperature impostabile	°C	40-250	40-275	40-275
Intervallo di temperature impostabile vapore	°C	40 - 120	no	no
Sistema di pulizia		Eco Clean, Easy Clean	Autopulizia pirolitica, Easy Clean	Eco Clean, Easy Clean
Caratteristiche strutturali				
Profondità con porta aperta a 90 gradi	mm	635	635	635
Altezza del prodotto	mm	595	595	595
Larghezza del prodotto	mm	596	596	596
Profondità del prodotto	mm	548	548	548
Profondità della cavità	mm	415	415	415
Altezza della cavità	mm	355	357	357
Larghezza della cavità	mm	480	480	480
Altezza minima della nicchia	mm	585	585	585
Altezza massima della nicchia	mm	595	595	595
Larghezza massima della nicchia	mm	568	568	568
Larghezza minima della nicchia	mm	560	560	560
Profondità della nicchia	mm	550	550	550
Peso netto	kg	40,7	39,7	35,5
Peso lordo	kg	43,3	42,3	38,2
Tipo illuminazione		LED con tasto on-off	LED con tasto on-off	LED con tasto on-off
Collegamenti elettrici				
Potenza	W	3600	3600	3600
Corrente	A	16	16	16
Tensione	V	220-240	220-240	220-240
Frequenza	Hz	50-60	50-60	50-60
Tipo di spina		Schuko	Schuko	Schuko
Lunghezza del cavo di alimentazione elettrica	cm	120	120	120

• Sì / – No
* Informazioni dell'etichetta energetica secondo Regolamento Delegato (UE) N. 65/2014 della Commissione. In una scala di classi di efficienza energetica da A+++ a D.
[1] Misurazione conforme alla Norma Europea CEI EN 50304 / EN 60350 (2009).

INFORMAZIONI TECNICHE PER FORNI FLEX DESIGN

Modello		B29CR7KY0	B29CR3AY0
Tipologia		Forno Circo Therm®, Pirolitico, Display da 9 cm	Forno Circo Therm®, Eco Clean, Display da 9 cm
Serie		N 70	N 70
Informazioni etichetta energetica in accordo col Regolamento (UE) N. 65/2014			
Indice di efficienza energetica (2010/30/CE)	%	81,2	81,2
Classe di efficienza energetica (2010/30/EC)*		A+	A+
Consumo energia in modalità convezione forzata [1]	kWh	0,69	0,69
Consumo di energia in funzione di riscaldamento a convenzione naturale [1]	kWh	0,87	0,87
Numero di cavità		1	1
Tipo di alimentazione		Elettrica	Elettrica
Volume utile [1]	litri	71	71
Caratteristiche principali			
Home Connect per connessione Wi-Fi		sì	sì
Tipo di display		Display Full Touch	Display Full Touch
Porta Slide&Hide		no	no
Guide		Guide telescopiche Cliprail	Guide telescopiche Cliprail
Numero di funzioni e combinazioni di cottura		14	14
Tecnologia a vapore		no	no
Termometro di cottura Roasting sensor		no	no
Intervallo di temperature impostabile	°C	40-275	40-275
Intervallo di temperature impostabile vapore	°C	no	no
Sistema di pulizia		Autopulizia pirolitica, Easy Clean	Eco Clean, Easy Clean
Caratteristiche strutturali			
Profondità con porta aperta a 90 gradi	mm	1040	1040
Altezza del prodotto	mm	595	595
Larghezza del prodotto	mm	596	596
Profondità del prodotto	mm	548	548
Profondità della cavità	mm	415	415
Altezza della cavità	mm	357	357
Larghezza della cavità	mm	480	480
Altezza minima della nicchia	mm	585	585
Altezza massima della nicchia	mm	595	595
Larghezza massima della nicchia	mm	568	568
Larghezza minima della nicchia	mm	560	560
Profondità della nicchia	mm	550	550
Peso netto	kg	37,8	34,3
Peso lordo	kg	40,1	36,6
Tipo illuminazione		LED con tasto on-off	LED con tasto on-off
Collegamenti elettrici			
Potenza	W	3600	3600
Corrente	A	16	16
Tensione	V	220-240	220-240
Frequenza	Hz	50-60	50-60
Tipo di spina		Schuko	Schuko
Lunghezza del cavo di alimentazione elettrica	cm	120	120

• Sì / – No
* Informazioni dell'etichetta energetica secondo Regolamento Delegato (UE) N. 65/2014 della Commissione. In una scala di classi di efficienza energetica da A+++ a D.
[1] Misurazione conforme alla Norma Europea CEI EN 50304 / EN 60350 (2009).

INFORMAZIONI TECNICHE PER FORNI

Modello		B64VS71G0	B54FS33G0K	B54CR71G0
Tipologia		Forno Vario Steam, Pirolitico, Display da 10 cm	Forno Full Steam, Sous Vide, Display da 10 cm	Forno Circo Therm®, Pirolitico, Display da 9 cm
Serie		N 90	N 90	N 70
Informazioni etichetta energetica in accordo col Regolamento (UE) N. 65/2014				
Indice di efficienza energetica (2010/30/CE)	%	81,2	81,2	81,2
Classe di efficienza energetica (2010/30/EC)*		A+	A+	A+
Consumo energia in modalità convezione forzata [1]	kWh	0,69	0,69	0,69
Consumo di energia in funzione di riscaldamento a convenzione naturale [1]	kWh	0,87	0,87	0,87
Numero di cavità		1	1	1
Tipo di alimentazione		Elettrica	Elettrica	Elettrica
Volume utile [1]	litri	71	71	71
Caratteristiche principali				
Home Connect per connessione Wi-Fi		sì	sì	sì
Tipo di display		Display Full Touch	Display Full Touch	Display Full Touch
Porta Slide&Hide		si	si	si
Guide		-	-	-
Numero di funzioni e combinazioni di cottura		20	23	14
Tecnologia a vapore		Vario Steam	FullSteam	no
Termometro di cottura Roasting sensor		no	si	no
Intervallo di temperature impostabile	°C	40-275	40-250	40-275
Intervallo di temperature impostabile vapore	°C	40-100	40-120	no
Sistema di pulizia		Autopulizia pirolitica, Easy Clean	Eco Clean, Easy Clean	Autopulizia pirolitica, Easy Clean
Caratteristiche strutturali				
Profondità con porta aperta a 90 gradi	mm	635	635	635
Altezza del prodotto	mm	595	595	595
Larghezza del prodotto	mm	596	596	596
Profondità del prodotto	mm	548	548	548
Profondità della cavità	mm	415	415	415
Altezza della cavità	mm	357	355	357
Larghezza della cavità	mm	480	480	480
Altezza minima della nicchia	mm	585	585	585
Altezza massima della nicchia	mm	595	595	595
Larghezza massima della nicchia	mm	568	568	568
Larghezza minima della nicchia	mm	560	560	560
Profondità della nicchia	mm	550	550	550
Peso netto	kg	41,1	41,3	38,3
Peso lordo	kg	43,8	44,0	41,0
Tipo illuminazione		LED con tasto on-off	LED con tasto on-off	LED con tasto on-off
Collegamenti elettrici				
Potenza	W	3600	3600	3600
Corrente	A	16	16	16
Tensione	V	220-240	220-240	220-240
Frequenza	Hz	50-60	50-60	50-60
Tipo di spina		Schuko	Schuko	Schuko
Lunghezza del cavo di alimentazione elettrica	cm	120	120	120

• Si / – No
* Informazioni dell'etichetta energetica secondo Regolamento Delegato (UE) N. 65/2014 della Commissione. In una scala di classi di efficienza energetica da A+++ a D.
[1] Misurazione conforme alla Norma Europea CEI EN 50304 / EN 60350 (2009).

INFORMAZIONI TECNICHE PER FORNI

Modello		B54CR31G0	B24CR71G0	B24CR31G0
Tipologia		Forno Circo Therm®, Eco Clean, Display da 9 cm	Forno Circo Therm®, Pirolitico, Display da 9 cm	Forno Circo Therm®, Eco Clean, Display da 9 cm
Serie		N 70	N 70	N 70
Informazioni etichetta energetica in accordo col Regolamento (UE) N. 65/2014				
Indice di efficienza energetica (2010/30/CE)	%	81,2	81,2	81,2
Classe di efficienza energetica (2010/30/EC)*		A+	A+	A+
Consumo energia in modalità convezione forzata [1]	kWh	0,69	0,69	0,69
Consumo di energia in funzione di riscaldamento a convenzione naturale [1]	kWh	0,87	0,87	0,87
Numero di cavità		1	1	1
Tipo di alimentazione		Elettrica	Elettrica	Elettrica
Volume utile [1]	litri	71	71	71
Caratteristiche principali				
Home Connect per connessione Wi-Fi		sì	sì	sì
Tipo di display		Display Full Touch	Display Full Touch	Display Full Touch
Porta Slide&Hide		si	no	no
Guide		-	-	-
Numero di funzioni e combinazioni di cottura		14	14	14
Tecnologia a vapore		no	no	no
Termometro di cottura Roasting sensor		no	no	no
Intervallo di temperature impostabile	°C	40-275	40-275	40-275
Intervallo di temperature impostabile vapore	°C	no	no	no
Sistema di pulizia		Eco Clean, Easy Clean	Autopulizia pirolitica, Easy Clean	Eco Clean, Easy Clean
Caratteristiche strutturali				
Profondità con porta aperta a 90 gradi	mm	635	1040	1040
Altezza del prodotto	mm	595	595	595
Larghezza del prodotto	mm	596	596	596
Profondità del prodotto	mm	548	548	548
Profondità della cavità	mm	415	415	415
Altezza della cavità	mm	357	357	357
Larghezza della cavità	mm	480	480	480
Altezza minima della nicchia	mm	585	585	585
Altezza massima della nicchia	mm	595	595	595
Larghezza massima della nicchia	mm	568	568	568
Larghezza minima della nicchia	mm	560	560	560
Profondità della nicchia	mm	550	550	550
Peso netto	kg	33,8	36,0	32,6
Peso lordo	kg	36,4	38,3	35,0
Tipo illuminazione		LED con tasto on-off	LED con tasto on-off	LED con tasto on-off
Collegamenti elettrici				
Potenza	W	3600	3600	3600
Corrente	A	16	16	16
Tensione	V	220-240	220-240	220-240
Frequenza	Hz	50-60	50-60	50-60
Tipo di spina		Schuko	Schuko	Schuko
Lunghezza del cavo di alimentazione elettrica	cm	120	120	120

• Si / – No
* Informazioni dell'etichetta energetica secondo Regolamento Delegato (UE) N. 65/2014 della Commissione. In una scala di classi di efficienza energetica da A+++ a D.
[1] Misurazione conforme alla Norma Europea CEI EN 50304 / EN 60350 (2009).

FORNI GAMMA LINE.

Come leggere la tabella?

1. Scegli le caratteristiche principali che stai cercando per il tuo nuovo elettrodomestico NEFF, nella colonna di sinistra
2. Individua i vantaggi di ogni Serie per affinare la selezione
3. Utilizza queste informazioni per approfondire le dotazioni dei modelli che possono interessarti

I forni delle Serie N 50 e N 30 sono installabili in combinazione con altri elettrodomestici (forni compatti e microonde) delle stesse serie

	N 50 > Display LCD bianco		N 30 > Display LED rosso
Tipo	**Added Steam**	**Convenzionali**	**Convenzionali**
Porta Hide®	**B6AVH7AN1**  Pirolitico **B6AVH7AG0**  Pirolitico **B3AVH4HN1** 	**B3ACE4AN0** 	
Porta a ribalta		**B2ACH7AH0**  Pirolitico **B2ACH7AG0**  Pirolitico **B1ACE4AG0**  **B1ACE2AN0**  **L1ACH4MN0** 	**B2ACG7AN0**  Pirolitico **B1ACC2AN0** 

N 50
FORNO ADDED STEAM PIROLITICO, EASYCLEAN, PORTA HIDE®, DISPLAY BIANCO



A | Added Steam | Pirolisi | Hide® | Easy Clean® | Circo Therm®

B6AVH7AN1

EAN 4242004241553

Caratteristiche principali
- Added Steam: impulsi di vapore
- 9 funzioni di cottura: CircoTherm, Grill ventilato, Grill a superficie grande, Funzione pizza, Funzione pane, Riscaldamento inferiore, Riscaldamento superiore e inferiore, CircoTherm Eco, Rigenerazione cibi
- Display LCD bianco
- Autopulizia pirolitica
- Porta del forno a scomparsa HIDE®
- Manopole push-pull
- Regolazione della temperatura da 30 °C a 275 °C
- Volume cavità: 71 l
- EasyClock: orologio elettronico con timer e programmatore
- Numero programmi automatici: 15
- Classe di efficienza energetica: A *

Altre caratteristiche
- Superficie cavità: smalto grigio
- Sistema di pulizia EasyClean
- Interno porta piatto
- Riscaldamento rapido
- Illuminazione alogena

Accessori
- 1 Griglia combinata
- 1 Leccarda universale smaltata

* in una scala di classi di efficienza energetica da A+++ a D

N 50
FORNO ADDED STEAM PIROLITICO, EASYCLEAN, PORTA HIDE®, DISPLAY BIANCO, GRAPHITE GREY



A | Added Steam | Pirolisi | Hide® | Easy Clean® | Circo Therm®

B6AVH7AG0

EAN 4242004274315

Caratteristiche principali
- Graphite Grey
- Added Steam: impulsi di vapore
- 9 funzioni di cottura: CircoTherm, Grill ventilato, Grill a superficie grande, Funzione pizza, Funzione pane, Riscaldamento inferiore, Riscaldamento superiore e inferiore, CircoTherm Eco, Rigenerazione cibi
- Display LCD bianco
- Autopulizia pirolitica
- Porta del forno a scomparsa HIDE®
- Manopole push-pull
- Regolazione della temperatura da 30 °C a 275 °C
- Volume cavità: 71 l
- EasyClock: orologio elettronico con timer e programmatore
- Numero programmi automatici: 15
- Classe di efficienza energetica: A *

Altre caratteristiche
- Superficie cavità: smalto grigio
- Sistema di pulizia EasyClean
- Interno porta piatto
- Riscaldamento rapido
- Illuminazione alogena

Accessori
- 1 Griglia combinata
- 1 Leccarda universale smaltata

* in una scala di classi di efficienza energetica da A+++ a D

N 50
FORNO ADDED STEAM CATALITICO, EASYCLEAN, PORTA HIDE®, DISPLAY BIANCO



A | Added Steam | Hide® | Easy Clean® | Circo Therm®

B3AVH4HN1

EAN 4242004241485

Caratteristiche principali
- Added Steam: impulsi di vapore
- 9 funzioni di cottura: CircoTherm, Grill ventilato, Grill a superficie grande, Funzione pizza, Funzione pane, Riscaldamento inferiore, Riscaldamento superiore e inferiore, CircoTherm Eco, Rigenerazione cibi
- Display LCD bianco
- Pannello catalitico EcoClean parete posteriore
- Porta del forno a scomparsa HIDE®
- Manopole push-pull
- Regolazione della temperatura da 30 °C a 275 °C
- Volume cavità: 71 l
- EasyClock: orologio elettronico con timer e programmatore
- Numero programmi automatici: 15
- Classe di efficienza energetica: A *

Altre caratteristiche
- Superficie cavità: smalto grigio
- Sistema di pulizia EasyClean
- Interno porta piatto
- Riscaldamento rapido
- Illuminazione alogena

Accessori
- 1 Guida telescopica Cliprail inclusa
- 1 Griglia combinata
- 1 Leccarda universale smaltata
- 1 Leccarda smaltata bassa

* in una scala di classi di efficienza energetica da A+++ a D

N 50
FORNO EASYCLEAN CATALITICO, PORTA HIDE®, DISPLAY BIANCO



A | Hide® | Easy Clean® | Circo Therm®

B3ACE4AN0

EAN 4242004220510

Caratteristiche principali
- 7 funzioni di cottura: CircoTherm, Funzione pizza, Grill a superficie grande, Grill ventilato, Cottura delicata, Riscaldamento inferiore, Riscaldamento superiore e inferiore
- Display LCD bianco
- Pannello catalitico EcoClean parete posteriore
- Porta del forno a scomparsa HIDE®
- Manopole push-pull
- Regolazione della temperatura da 50 °C a 275 °C
- Volume cavità: 71 l
- EasyClock: orologio elettronico con timer e programmatore
- Classe di efficienza energetica: A *

Altre caratteristiche
- Superficie cavità: smalto grigio
- Sistema di pulizia EasyClean
- Interno porta piatto
- Riscaldamento rapido
- Illuminazione alogena

Accessori
- 1 Griglia combinata
- 1 Leccarda universale smaltata
- 1 Leccarda smaltata bassa

* in una scala di classi di efficienza energetica da A+++ a D

N 50
FORNO PIROLITICO, EASYCLEAN, HOME CONNECT, DISPLAY BIANCO



A | Pirolisi | Easy Clean® | Circo Therm® | Home Connect

B2ACH7AH0

EAN 4242004245476

Caratteristiche principali
- Home Connect
- 8 funzioni di cottura: CircoTherm, Riscaldamento superiore e inferiore, Grill ventilato, Grill a superficie grande, Funzione pizza, Funzione pane, Riscaldamento inferiore, Cottura delicata
- Display LCD bianco
- Autopulizia pirolitica
- Porta a ribalta
- Manopole push-pull
- Regolazione della temperatura da 30 °C a 275 °C
- Volume cavità: 71 l
- EasyClock: orologio elettronico con timer e programmatore
- Classe di efficienza energetica: A *

Altre caratteristiche
- Superficie cavità: smalto grigio
- Sistema di pulizia EasyClean
- Interno porta piatto
- Riscaldamento rapido
- Illuminazione alogena

Accessori
- 1 Griglia combinata
- 1 Leccarda universale smaltata

* in una scala di classi di efficienza energetica da A+++ a D

N 50
FORNO PIROLITICO, EASYCLEAN, DISPLAY BIANCO, GRAPHITE GREY



A | Pirolisi | Easy Clean® | Circo Therm®

B2ACH7AG0

EAN 4242004263487

Caratteristiche principali
- Graphite Grey
- 8 funzioni di cottura: CircoTherm, Riscaldamento superiore e inferiore, Grill ventilato, Grill a superficie grande, Funzione pizza, Funzione pane, Riscaldamento inferiore, Cottura delicata
- Display LCD bianco
- Autopulizia pirolitica
- Porta a ribalta
- Chiusura ed apertura ammortizzata SoftHinge
- Manopole push-pull
- Regolazione della temperatura da 30 °C a 275 °C
- Volume cavità: 71 l
- EasyClock: orologio elettronico con timer e programmatore
- Classe di efficienza energetica: A *

Altre caratteristiche
- Superficie cavità: smalto grigio
- Sistema di pulizia EasyClean
- Interno porta piatto
- Riscaldamento rapido
- Illuminazione alogena

Accessori
- 1 Griglia combinata
- 1 Leccarda universale smaltata

* in una scala di classi di efficienza energetica da A+++ a D

N 30
FORNO PIROLITICO, EASYCLEAN, DISPLAY ROSSO



A | Pirolisi | Easy Clean® | Circo Therm®

B2ACG7AN0

EAN 4242004225072

Caratteristiche principali
- 7 funzioni di cottura: CircoTherm, Funzione pizza, Grill a superficie grande, Grill ventilato, Cottura delicata, Riscaldamento inferiore, Riscaldamento superiore e inferiore
- Display a LED rosso
- Autopulizia pirolitica
- Porta a ribalta
- Manopole push-pull
- Regolazione della temperatura da 50 °C a 275 °C
- Volume cavità: 71 l
- EasyClock: orologio elettronico con timer e programmatore
- Classe di efficienza energetica: A *

Altre caratteristiche
- Superficie cavità: smalto grigio
- Sistema di pulizia EasyClean
- Interno porta piatto
- Riscaldamento rapido
- Illuminazione alogena

Accessori
- 1 Griglia combinata
- 1 Leccarda universale smaltata

* in una scala di classi di efficienza energetica da A+++ a D

N 50
FORNO EASYCLEAN CATALITICO, DISPLAY BIANCO, GRAPHITE GREY



A | Easy Clean® | Circo Therm®

B1ACE4AG0

EAN 4242004263470

Caratteristiche principali
- Graphite Grey
- 7 funzioni di cottura: CircoTherm, Funzione pizza, Grill a superficie grande, Grill ventilato, Cottura delicata, Riscaldamento inferiore, Riscaldamento superiore e inferiore
- Display LCD bianco
- Pannelli catalitici Eco Clean parete posteriore
- Porta a ribalta
- Chiusura ed apertura ammortizzata SoftHinge
- Manopole push-pull
- Regolazione della temperatura da 50 °C a 275 °C
- Volume cavità: 71 l
- EasyClock: orologio elettronico con timer e programmatore
- Classe di efficienza energetica: A *

Altre caratteristiche
- Superficie cavità: smalto grigio
- Sistema di pulizia EasyClean
- Interno porta piatto
- Riscaldamento rapido
- Illuminazione alogena

Accessori
- 1 Griglia combinata
- 1 Leccarda universale smaltata

* in una scala di classi di efficienza energetica da A+++ a D

N 50
FORNO EASYCLEAN, DISPLAY BIANCO



A | Easy Clean® | Circo Therm®

B1ACE2AN0

EAN 4242004219798

Caratteristiche principali
- 7 funzioni di cottura: CircoTherm, Funzione pizza, Grill a superficie grande, Grill ventilato, Cottura delicata, Riscaldamento inferiore, Riscaldamento superiore e inferiore
- Display LCD bianco
- Porta a ribalta
- Manopole push-pull
- Regolazione della temperatura da 50 °C a 275 °C
- Volume cavità: 71 l
- EasyClock: orologio elettronico con timer e programmatore
- Classe di efficienza energetica: A *

Altre caratteristiche
- Superficie cavità: smalto grigio
- Sistema di pulizia EasyClean
- Interno porta piatto
- Riscaldamento rapido
- Illuminazione alogena

Accessori
- 1 Griglia combinata
- 1 Leccarda universale smaltata

* in una scala di classi di efficienza energetica da A+++ a D

N 30
FORNO EASYCLEAN, DISPLAY ROSSO



A | Easy Clean® | Circo Therm®

B1ACC2AN0

EAN 4242004221760

Caratteristiche principali
- 5 funzioni di cottura: CircoTherm, Grill a superficie grande, Grill ventilato, Cottura delicata, Riscaldamento superiore e inferiore
- Display a LED rosso
- Porta a ribalta
- Manopole push-pull
- Regolazione della temperatura da 50 °C a 275 °C
- Volume cavità: 71 l
- EasyClock: orologio elettronico con timer e programmatore
- Classe di efficienza energetica: A *

Altre caratteristiche
- Superficie cavità: smalto grigio
- Sistema di pulizia EasyClean
- Interno porta piatto
- Riscaldamento rapido
- Illuminazione alogena

Accessori
- 1 Griglia combinata
- 1 Leccarda universale smaltata

* in una scala di classi di efficienza energetica da A+++ a D

N 50
FORNO CATALITICO DA 90 CM, DISPLAY BIANCO



A+ | Easy Clean

L1ACH4MN0

EAN 4242004222453

Caratteristiche principali
- 10 funzioni di cottura: Funzione pizza, Cottura delicata, Grill a superficie grande, Grill a superficie piccola, Grill ventilato, Aria calda ventilata, Ricircolo, Riscaldamento inferiore, Riscaldamento superiore e inferiore, Scongelamento
- Display LCD bianco
- Parete catalitica autopulente
- Porta a ribalta
- Manopole push-pull
- Regolazione della temperatura da 50 °C a 280 °C
- Volume cavità: 85 l
- EasyClock: orologio elettronico con timer e programmatore
- Classe di efficienza energetica: A+ *

Altre caratteristiche
- Sistema di pulizia EasyClean
- Interno porta piatto
- Riscaldamento rapido
- Illuminazione alogena

Accessori
- 1 Guida telescopica Cliprail inclusa
- 1 Leccarda smaltata bassa
- 1 Griglia combinata
- 1 Leccarda universale smaltata

* in una scala di classi di efficienza energetica da A+++ a D

SCHEMI DI INSTALLAZIONE PER FORNI

B6AVH7AN1
B3AVH4HN1
B3ACE4AN0

Montaggio con un piano di cottura.

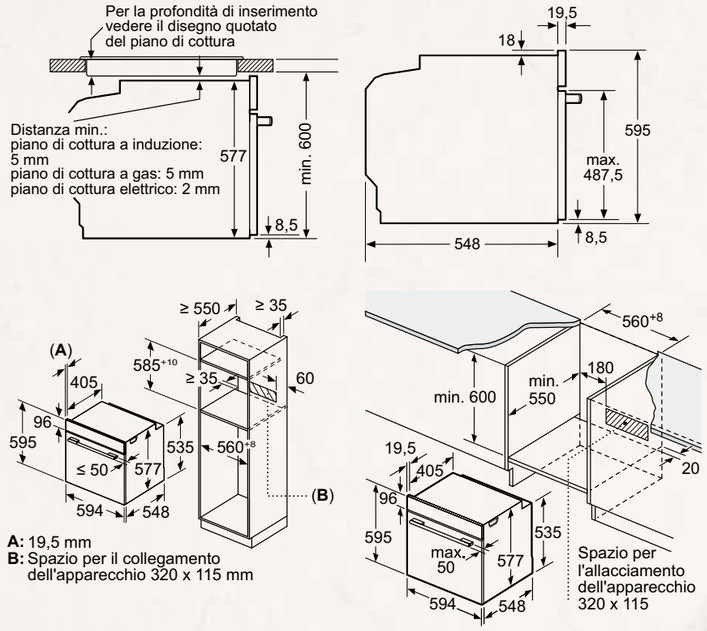

A: 19,5 mm
B: Spazio per il collegamento dell'apparecchio 320 x 115 mm

B6AVH7AG0 **B2ACG7AN0** **B1ACC2AN0**
B2ACH7AH0 **B1ACE4AG0**
B2ACH7AG0 **B1ACE2AN0**

Montaggio con un piano di cottura.

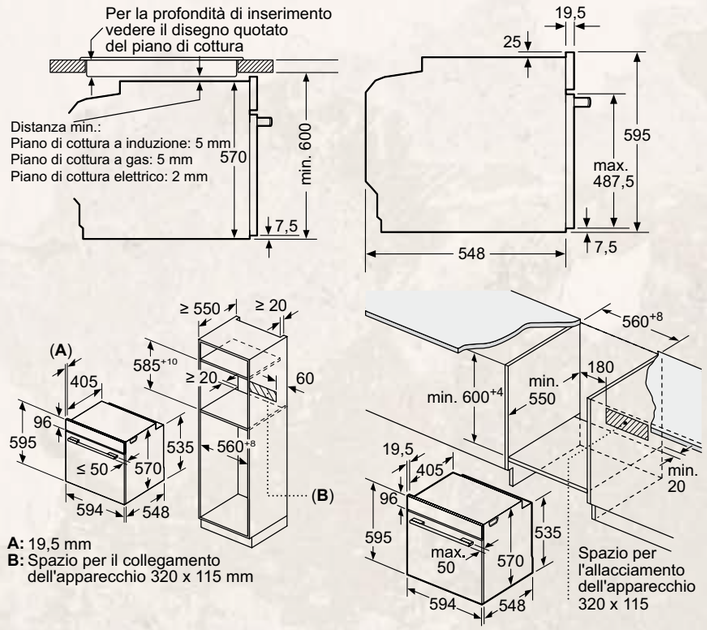

A: 19,5 mm
B: Spazio per il collegamento dell'apparecchio 320 x 115 mm

Dimensioni in mm

SCHEMI DI INSTALLAZIONE PER FORNI

L1ACH4MN0

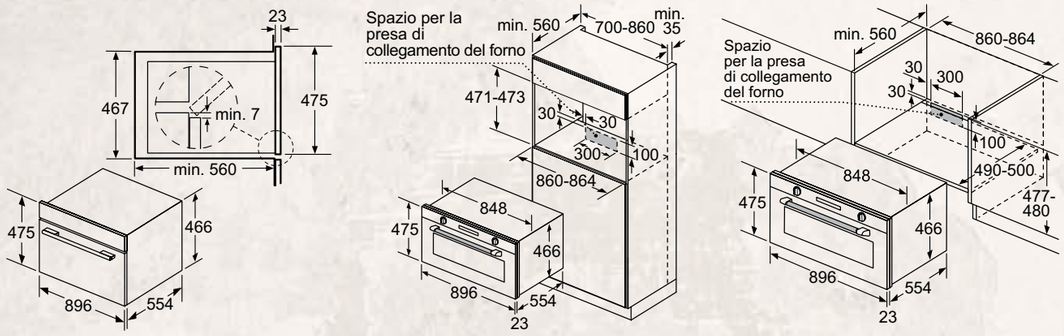

Dimensioni in mm

GLI ACCESSORI SPECIALI PER I FORNI

	Modello	Descrizione
	**Z19DD10X0** EAN 4242004183051	KIT VAPORE Compatibile con tutti i forni standard 60 cm
	**Z12CN10A0** EAN 4242004182900	LECCARDA EXTRA PROFONDA RESISTENTE A PIROLISI CON GRIGLIA Compatibile con tutti i forni standard 60 cm
	**Z11AB15A0** EAN 4242004224365	LECCARDA BASSA ANTIADERENTE CON RIVESTIMENTO IN CERAMICA Compatibile con tutti i forni standard 60 cm
	**Z11AU15A0** EAN 4242004224372	LECCARDA PROFONDA ANTIADERENTE CON RIVESTIMENTO IN CERAMICA Compatibile con tutti i forni standard 60 cm
	**Z12CL10A0** EAN 4242004182887	COPERCHIO NON ADATTO A PIROLISI Compatibile con tutti i forni standard 60 cm
	**Z1650BE0** EAN 4242004264262	LECCARDA DOPPIA Compatibile con tutti i forni standard 60 cm
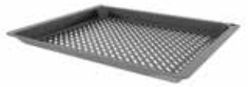	**Z1655CA0** EAN 4242004264514	LECCARDA PER FRITTURA AD ARIA Compatibile con tutti i forni standard 60 cm
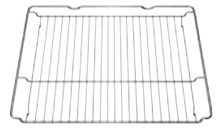	**Z11CR10X0** EAN 4242004182801	GRIGLIA STANDARD Compatibile con tutti i forni standard 60 cm
	**Z1913X0** EAN 4242004099154	PIASTRA PER PANE E PIZZA Compatibile con tutti i forni standard 60 cm

GLI ACCESSORI SPECIALI PER I FORNI

	Modello	Descrizione
	**Z11TI15X0** EAN 4242004224624	GUIDE CLIP RAILS INDIPENDENTI Compatibile con tutti i forni standard 60 cm
	**Z1608BX0** EAN 4242004264231	GUIDE TELESCOPICHE CLIP RAIL AD ESTRAZIONE TOTALE Compatibile con tutti i forni standard 60 cm
	**Z13CV05S0** EAN 4242004211525	LISTELLO DI COPERTURA Compatibile con tutti i forni standard 60 cm

INFORMAZIONI TECNICHE PER FORNI

Modello		B6AVH7AN1	B6AVH7AG0	B3AVH4HN1	B3ACE4AN0
Tipologia		Forno Added Steam pirolitico, EasyClean, porta Hide®, display bianco	Forno Added Steam pirolitico, EasyClean, porta Hide®, display bianco, Graphite Grey	Forno Added Steam catalitico, EasyClean, porta Hide®, display bianco	Forno EasyClean catalitico, porta Hide®, display bianco
Serie		N50	N50	N50	N50
Informazioni etichetta energetica in accordo col Regolamento (UE) N. 65/2014					
Indice di efficienza energetica (EEIcavity)	%	95,3	95,3	95,3	95,3
Classe di efficienza energetica*		A	A	A	A
Consumo di energia per ciclo in modo convenzionale [1]	kWh	1,04	1,04	1,04	1,04
Consumo di energia per ciclo in modo ventilato [1]	kWh	0,81	0,81	0,81	0,81
Numero di cavità		1	1	1	1
Tipo di alimentazione		Elettrica	Elettrica	Elettrica	Elettrica
Volume della cavità [1]	litri	71	71	71	71
Caratteristiche principali					
Home Connect		–	–	–	–
Display		LCD bianco	LCD bianco	LCD bianco	LCD bianco
Porta		Hide®	Hide®	Hide®	Hide®
Guide telescopiche		–	–	1 Cliprail	–
Funzioni di cottura	pz.	9	9	9	7
Full Steam / Vario Steam / Added Steam		Added Steam	Added Steam	Added Steam	–
Programmi automatici		15	15	15	–
Temperatura minima	°C	30	30	30	50
Temperatura massima	°C	275	275	275	275
Temperatura della porta [2]	°C	30	30	40	40
Numero di vetri della porta		4	4	3	3
Sistemi di pulizia					
Pirolisi		•	•	–	–
Consumo energia minimo della pirolisi	kWh	3,3	3,3	–	–
Consumo energia massimo della pirolisi	kWh	4,8	4,8	–	–
EcoClean		–	–	•	•
EasyClean		•	•	•	•
Caratteristiche strutturali					
Altezza	mm	595	595	595	595
Larghezza	mm	594	594	594	594
Profondità	mm	548	548	548	548
Profondità con la porta aperta	mm	635	635	635	635
Altezza della cavità	mm	357	357	357	357
Larghezza della cavità	mm	480	480	480	480
Profondità della cavità	mm	415	415	415	415
Altezza della nicchia (min-max)	mm	585-595	585-595	585-595	585-595
Larghezza della nicchia (min-max)	mm	560-568	560-568	560-568	560-568
Profondità della nicchia	mm	550	550	550	550
Peso netto	kg	39,4	39,4	36,7	34,6
Peso lordo (imballo)	kg	42,00	42,00	39,35	37,20
Tipo di iluminazione		alogena	alogena	alogena	alogena
Numero di lampadine	pz.	1	1	1	1
Collegamenti elettrici					
Dati nominali collegamento elettrico	kW	3,60	3,60	3,60	3,40
Corrente	A	16	16	16	16
Tensione	V	220-240	220-240	220-240	220-240
Frequenza	Hz	50-60	50-60	50-60	50-60
Tipo di spina		Schuko	Schuko	Schuko	Schuko
Lunghezza del cavo di alimentazione	cm	120	120	120	120

• Sì / – No
* Informazioni dell'etichetta energetica secondo Regolamento Delegato (UE) N. 65/2014 della Commissione. In una scala di classi di efficienza energetica da A+++ a D.
[1] Misurazione conforme alla Norma Europea CEI EN 50304 / EN 60350 (2009).
[2] Temperatura nel centro della porta dopo 1 ora di funzionamento continuo con la funzione riscaldamento superiore e inferiore a 180°C.

INFORMAZIONI TECNICHE PER FORNI

Modello		B2ACH7AH0	B2ACH7AG0	B2ACG7AN0	B1ACE4AG0
Tipologia		Forno pirolitico, EasyClean, Home Connect, display bianco	Forno pirolitico, EasyClean, display bianco, Graphite Grey	Forno pirolitico, EasyClean, display rosso	Forno EasyClean catalitico, display bianco, Graphite Grey
Serie		N50	N50	N30	N50
Informazioni etichetta energetica in accordo col Regolamento (UE) N. 65/2014					
Indice di efficienza energetica (EEIcavity)	%	95,3	95,3	95,3	95,3
Classe di efficienza energetica*		A	A	A	A
Consumo di energia per ciclo in modo convenzionale [1]	kWh	0,99	0,99	0,99	0,97
Consumo di energia per ciclo in modo ventilato [1]	kWh	0,81	0,81	0,81	0,81
Numero di cavità		1	1	1	1
Tipo di alimentazione		Elettrica	Elettrica	Elettrica	Elettrica
Volume della cavità [1]	litri	71	71	71	71
Caratteristiche principali					
Home Connect		•	–	–	–
Display		LCD bianco	LCD bianco	LED rosso	LCD bianco
Porta		a ribalta	a ribalta	a ribalta	a ribalta
Guide telescopiche		–	–	–	–
Funzioni di cottura	pz.	8	8	7	7
Full Steam / Vario Steam / Added Steam		–	–	–	–
Programmi automatici		–	–	–	–
Temperatura minima	°C	30	30	50	50
Temperatura massima	°C	275	275	275	275
Temperatura della porta [2]	°C	30	30	30	50
Numero di vetri della porta		4	4	4	2
Sistemi di pulizia					
Pirolisi		•	•	•	–
Consumo energia minimo della pirolisi	kWh	3,3	3,3	3,3	–
Consumo energia massimo della pirolisi	kWh	4,8	4,8	4,8	–
EcoClean		–	–	–	•
EasyClean		•	•	•	•
Caratteristiche strutturali					
Altezza	mm	595	595	595	595
Larghezza	mm	594	594	594	594
Profondità	mm	548	548	548	548
Profondità con la porta aperta	mm	1.040	1.040	1.040	1.040
Altezza della cavità	mm	357	357	357	357
Larghezza della cavità	mm	480	480	480	480
Profondità della cavità	mm	415	415	415	415
Altezza della nicchia (min-max)	mm	585-595	585-595	585-595	585-595
Larghezza della nicchia (min-max)	mm	560-568	560-568	560-568	560-568
Profondità della nicchia	mm	550	550	550	550
Peso netto	kg	36,94	38,70	36,94	31,24
Peso lordo (imballo)	kg	39,00	40,80	39,10	33,30
Tipo di iluminazione		alogena	alogena	alogena	alogena
Numero di lampadine	pz.	1	1	1	1
Collegamenti elettrici					
Dati nominali collegamento elettrico	kW	3,60	3,60	3,60	3,40
Corrente	A	16	16	16	16
Tensione	V	220-240	220-240	220-240	220-240
Frequenza	Hz	50-60	50-60	50-60	50-60
Tipo di spina		Schuko	Schuko	Schuko	Schuko
Lunghezza del cavo di alimentazione	cm	120	120	120	120

• Sì / – No
* Informazioni dell'etichetta energetica secondo Regolamento Delegato (UE) N. 65/2014 della Commissione. In una scala di classi di efficienza energetica da A+++ a D.
[1] Misurazione conforme alla Norma Europea CEI EN 50304 / EN 60350 (2009).
[2] Temperatura nel centro della porta dopo 1 ora di funzionamento continuo con la funzione riscaldamento superiore e inferiore a 180°C.

INFORMAZIONI TECNICHE PER FORNI

Modello		B1ACE2AN0	B1ACC2AN0	L1ACH4MN0
Tipologia		Forno EasyClean, display bianco	Forno EasyClean, display rosso	Forno catalitico da 90 cm, display bianco
Serie		N50	N30	N50
Informazioni etichetta energetica in accordo col Regolamento (UE) N. 65/2014				
Indice di efficienza energetica (EEIcavity)	%	95,3	95,3	81,3
Classe di efficienza energetica*		A	A	A+
Consumo di energia per ciclo in modo convenzionale [1]	kWh	0,97	0,97	0,74
Consumo di energia per ciclo in modo ventilato [1]	kWh	0,81	0,81	1,11
Numero di cavità		1	1	1
Tipo di alimentazione		Elettrica	Elettrica	Elettrica
Volume della cavità [1]	litri	71	71	85
Caratteristiche principali				
Home Connect		–	–	–
Display		LCD bianco	LED rosso	LCD bianco
Porta		a ribalta	a ribalta	a ribalta
Guide telescopiche		–	–	1 Cliprail
Funzioni di cottura	pz.	7	5	10
Full Steam / Vario Steam / Added Steam		–	–	–
Programmi automatici		–	–	–
Temperatura minima	°C	50	50	50
Temperatura massima	°C	275	275	280
Temperatura della porta [2]	°C	50	50	40
Numero di vetri della porta		2	2	3
Sistemi di pulizia				
Pirolisi		–	–	–
Consumo energia minimo della pirolisi	kWh	–	–	–
Consumo energia massimo della pirolisi	kWh	–	–	–
EcoClean		–	–	•
EasyClean		•	•	•
Caratteristiche strutturali				
Altezza	mm	595	595	475
Larghezza	mm	594	594	896
Profondità	mm	548	548	572
Profondità con la porta aperta	mm	1.040	1.040	930
Altezza della cavità	mm	357	357	282
Larghezza della cavità	mm	480	480	724
Profondità della cavità	mm	415	415	417
Altezza della nicchia (min-max)	mm	585-595	585-595	477-480
Larghezza della nicchia (min-max)	mm	560-568	560-568	860-864
Profondità della nicchia	mm	550	550	560
Peso netto	kg	31,24	31,39	52,40
Peso lordo (imballo)	kg	33,30	33,55	60,70
Tipo di iluminazione		alogena	alogena	alogena
Numero di lampadine	pz.	1	1	2
Collegamenti elettrici				
Dati nominali collegamento elettrico	kW	3,40	3,40	3,10
Corrente	A	16	16	16
Tensione	V	220-240	220-240	220-240
Frequenza	Hz	50-60	50-60	50-60
Tipo di spina		Schuko	Schuko	senza spina
Lunghezza del cavo di alimentazione	cm	120	120	115

• Sì / – No
* Informazioni dell'etichetta energetica secondo Regolamento Delegato (UE) N. 65/2014 della Commissione. In una scala di classi di efficienza energetica da A+++ a D.
[1] Misurazione conforme alla Norma Europea CEI EN 50304 / EN 60350 (2009).
[2] Temperatura nel centro della porta dopo 1 ora di funzionamento continuo con la funzione riscaldamento superiore e inferiore a 180°C.

I Compatti NEFF *APERTI* alla tua creatività in cucina

COMBINAZIONI INFINITE E VERSATILI

Creatività senza limiti non solo in cucina, ma anche nella sua progettazione: con i Compatti di NEFF puoi creare le combinazioni ideali per te, ad esempio unendo un forno compatto da 45 cm ad un forno standard da 60 cm con la Seamless Combination® della finitura che preferisci.



NOVITÀ

Le ultime di NEFF al servizio degli appassionati di cucina:

- **Flex Design**
- **Flex Control**
- **Twist Pad Flex®**

A TUTTO VAPORE! CON FULL STEAM E INTENSIVE STEAM

I compatti tuttofare di NEFF

I forni compatti della nuova gamma NEFF Collection uniscono le prestazioni di un forno tradizionale con quelle di un forno a vapore, in un unico prodotto. Le ricette preimpostate sono a tua disposizione per dare libero sfogo alla tua creatività!



Crea l'ambiente cucina *che ti rappresenta*

Chi l'ha detto che se hai poco spazio devi rinunciare alla qualità? Gli elettrodomestici da incasso compatti della nuova gamma NEFF Collection consentono a tutti gli appassionati di cucina di realizzare i propri desideri e creare l'ambiente cucina perfetto in ogni situazione: puoi combinare forno, macchina del caffè e microonde a seconda dei tuoi gusti e delle dimensioni della tua cucina. NEFF ha la soluzione che fa per te!

MACCHINA DEL CAFFÈ AUTOMATICA

Il tuo barista personale

Se un espresso è la tua carica per affrontare la giornata, connetti via wi-fi la macchina del caffè e con l'app Home Connect lo troverai pronto, ogni giorno, al momento giusto. La macchina del caffè può essere installata insieme al cassetto scaldavivande con la nuova Seamless Combination® dedicata.





FORNI COMPATTI COMBINATI CON MICROONDE

NEFF rende grande anche gli spazi più piccoli

I forni compatti combinati con microonde, grazie alla pulizia con pirolisi, saranno il tuo nuovo perfetto alleato in cucina.

I forni compatti NEFF Collection con Flex Design

Tutti i forni compatti sono dotati di:
- Apertura e chiusura Soft
- Home Connect

Home Connect

Tutti i microonde sono dotati di:
- Grill
- 5 livelli di potenza

DISPLAY	FORNI COMPATTI		
	CON VAPORE	CON MICROONDE	MULTIFUNZIONE
N90 FULL TOUCH PREMIUM DISPLAY DA 17 CM	 **C29FY5CX0** • 23 Funzioni • Intensive Steam - con collegamento idrico diretto • Termosonda • 1 set di guide telescopiche Cliprail	 **C29MY7MY0** • 20 Funzioni • Termosonda • **Pirolitico**	
N90 FULL TOUCH DISPLAY DA 10 CM	 **C29FS3AY0** • 23 Funzioni • Intensive Steam • 1 set di guide telescopiche Cliprail	 **C29MS3AY0** • 20 Funzioni	
N70 FULL TOUCH DISPLAY DA 9 CM	 **C29DR1XY0** • 5 Funzioni • Solo Vapore	 **C29MR21Y0** • 16 Funzioni	 **C29CR7KY0** • 12 Funzioni • **Pirolitico** • 1 set di guide telescopiche Cliprail

MACCHINA DEL CAFFÈ	MICROONDE CON GRILL		
	MICROONDE DA 45 CM	MICROONDE DA 38 CM	
 **CL9TX11Y0**			
	 **C29GR3XY1** • Porta a ribalta • Fino a 1000 W	 **NL9GR31Y1** • Cerniera a sinistra • Fino a 900 W	 **NR9GR31Y1** • Cerniera a destra • Fino a 900 W

	CASSETTI DA 14 CM		
	SOTTOVUOTO	SCALDAVIVANDE	CASSETTO
Tutti i cassetti sono dotati di: • Apertura e chiusura Push/Pull • 6 temperature	 **N29XA11Y1**	 **N29HA11Y1** 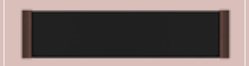 **N29HA11Y2** • Cassetto per macchina del caffè	 **N29ZA11Y1**

COMPATTI, MICROONDE, CASSETTI, MACCHINA DEL CAFFÈ

N 90
FORNO COMPATTO FULL STEAM, SOUS VIDE, COLLEGAMENTO IDRICO DIRETTO, DISPLAY DA 17 CM

Flex Design in 4 colori
Flex Control con Twist Pad Flex® (opzionale)



LE FINITURE DEGLI ELEMENTI FLEX DESIGN (MANIGLIA E LISTELLI LATERALI) - ACCESSORI OBBLIGATORI

- BRUSHED BRONZE • Z9045BY0
- ANTHRACITE GREY • Z9045AY0
- METALLIC SILVER • Z9045MY0
- DEEP BLACK • Z9045DY0

A+ | Flex Design | Twist Pad Flex® | Flex Control | Altezza (cm) 45 | Circo Therm® | Full Steam | Sous-Vide | Eco Clean | Easy Clean® | Home Connect

reddot winner 2023 interface design

C29FY5CX0

EAN 4242004267119

Caratteristiche principali
- Flex Design
- Home Connect
- Full Steam - Intensive Steam
- Collegamento idrico diretto
- Steam Boost
- 23 funzioni di cottura: CircoTherm, Riscaldamento superiore e inferiore, Grill ventilato, Grill a superficie grande, Grill a superficie piccola, Funzione pizza, Funzione pane, Riscaldamento inferiore, Cottura a bassa temperatura, Preriscaldare, Mantenere in caldo, CircoTherm Eco, Riscaldamento sopra-sotto Eco, Cottura a vapore 100% full steam, Rigenerazione cibi, Lievitazione, Scongelamento, Sous Vide.
  Funzioni combinate a vapore: Grill ventilato con vapore, Funzione pane con vapore, Mantenere in caldo con vapore, CircoTherm con vapore, Riscaldamento superiore/inferiore con vapore
- Display Full Touch TFT a colori e alta risoluzione da 17 cm compatibile con 2 Twist Pad Flex®
- Pannelli catalitici Eco Clean pareti posteriore, laterali e cielo
- Soft Close con Soft Opening: apertura e chiusura della porta ammortizzate
- Regolazione della temperatura da 40 °C a 250 °C
- Volume cavità: 47 l
- EasyClock: orologio elettronico con timer e programmatore
- Classe di efficienza energetica: A+*
- Ricette preimpostate

Altre caratteristiche
- Superficie cavità: smalto antracite
- Sistema di pulizia EasyClean
- Termosonda
- Riscaldamento rapido
- Programma di decalcificazione
- Funzione asciugatura

Accessori
- Guida telescopica Cliprail inclusa, con funzione d'arresto
- Griglia combinata
- 3 leccarde forate per cottura a vapore
- Leccarda universale smaltata

* in una scala di classi di efficienza energetica da A+++ a D

LE FINITURE DEL TWIST PAD FLEX® - ACCESSORIO OPZIONALE

- BRUSHED BRONZE • Z9801TWBY0
- ANTHRACITE GREY • Z9801TWAY0
- METALLIC SILVER • Z9801TWMY0
- DEEP BLACK • Z9801TWDY0

N 90
FORNO COMPATTO COMBI MICROONDE, PIROLITICO, DISPLAY DA 17 CM

Flex Design in 4 colori
Flex Control con Twist Pad Flex® (opzionale)



LE FINITURE DEGLI ELEMENTI FLEX DESIGN (MANIGLIA E LISTELLI LATERALI) - ACCESSORI OBBLIGATORI

- BRUSHED BRONZE • Z9045BY0
- ANTHRACITE GREY • Z9045AY0
- METALLIC SILVER • Z9045MY0
- DEEP BLACK • Z9045DY0

Flex Design | Twist Pad Flex® | Flex Control | Altezza (cm) 45 | Circo Therm® | Pirolisi | Easy Clean® | Home Connect

reddot winner 2023 interface design

C29MY7MY0

EAN 4242004266655

Caratteristiche principali
- Flex Design
- Home Connect
- Funzione Crisp
- 20 funzioni di cottura: CircoTherm, Riscaldamento superiore e inferiore, Grill ventilato, Grill a superficie grande, Grill a superficie piccola, Funzione pizza, Funzione pane, Riscaldamento inferiore, Preriscaldare, Mantenere in caldo, CircoTherm Eco, Riscaldamento sopra-sotto Eco, Lievitazione, Cottura a bassa temperatura, Microonde.
  Funzioni combinate con microonde: CircoTherm con microonde, Riscaldamento superiore/inferiore con microonde, Grill a superficie grande con microonde, Grill a superficie piccola con microonde, Grill ventilato con microonde
- Display Full Touch TFT a colori e alta risoluzione da 17 cm compatibile con 2 Twist Pad Flex®
- Autopulizia pirolitica
- Soft Close con Soft Opening: apertura e chiusura della porta ammortizzate
- Regolazione della temperatura da 30 °C a 300 °C
- Volume cavità: 45 l
- EasyClock: orologio elettronico con timer e programmatore
- Ricette preimpostate

Altre caratteristiche
- Superficie cavità: smalto antracite
- Sistema di pulizia EasyClean
- Termosonda
- Riscaldamento rapido

Accessori
- Guida telescopica inclusa, con funzione d'arresto e resistente a pirolisi
- Griglia combinata
- Leccarda universale smaltata

LE FINITURE DEL TWIST PAD FLEX® - ACCESSORIO OPZIONALE

- BRUSHED BRONZE • Z9801TWBY0
- ANTHRACITE GREY • Z9801TWAY0
- METALLIC SILVER • Z9801TWMY0
- DEEP BLACK • Z9801TWDY0

N 90
FORNO COMPATTO FULL STEAM, SOUS VIDE, DISPLAY DA 10 CM

Flex Design in 4 colori



LE FINITURE DEGLI ELEMENTI FLEX DESIGN (MANIGLIA E LISTELLI LATERALI) - ACCESSORI OBBLIGATORI

- BRUSHED BRONZE • Z9045BY0
- ANTHRACITE GREY • Z9045AY0
- METALLIC SILVER • Z9045MY0
- DEEP BLACK • Z9045DY0

A+ | Flex Design | Altezza (cm) 45 | Circo Therm® | Full Steam | Sous-Vide | Eco Clean | Easy Clean® | Home Connect

reddot winner 2023 interface design

C29FS3AY0

EAN 4242004266587

Caratteristiche principali
- Flex Design
- Home Connect
- Full Steam - Intensive Steam
- Steam Boost
- 23 funzioni di cottura: CircoTherm, Riscaldamento superiore e inferiore, Grill ventilato, Grill a superficie grande, Grill a superficie piccola, Funzione pizza, Funzione pane, Riscaldamento inferiore, Cottura a bassa temperatura, Preriscaldare, Mantenere in caldo, CircoTherm Eco, Riscaldamento sopra-sotto Eco, Cottura a vapore 100% full steam, Rigenerazione cibi, Lievitazione, Scongelamento, Sous Vide.
  Funzioni combinate a vapore: Grill ventilato con vapore, Funzione pane con vapore, Mantenere in caldo con vapore, CircoTherm con vapore, Riscaldamento superiore/inferiore con vapore
- Display Full Touch TFT a colori e alta risoluzione da 10 cm
- Pannelli catalitici Eco Clean parete posteriore
- Soft Close con Soft Opening: apertura e chiusura della porta ammortizzate
- Regolazione della temperatura da 40 °C a 250 °C
- Volume cavità: 47 l
- EasyClock: orologio elettronico con timer e programmatore
- Classe di efficienza energetica: A+*
- Ricette preimpostate

Altre caratteristiche
- Superficie cavità: smalto antracite
- Sistema di pulizia EasyClean
- Riscaldamento rapido
- Programma di decalcificazione
- Funzione asciugatura
- Capacità serbatoio: 1 l

Accessori
- Guida telescopica Cliprail inclusa, con funzione d'arresto
- Griglia combinata
- 3 leccarde forate per cottura a vapore
- Leccarda universale smaltata

N 90
FORNO COMPATTO COMBI MICROONDE, DISPLAY DA 10 CM

Flex Design in 4 colori



LE FINITURE DEGLI ELEMENTI FLEX DESIGN (MANIGLIA E LISTELLI LATERALI) - ACCESSORI OBBLIGATORI

- BRUSHED BRONZE • Z9045BY0
- ANTHRACITE GREY • Z9045AY0
- METALLIC SILVER • Z9045MY0
- DEEP BLACK • Z9045DY0

Flex Design | Altezza (cm) 45 | Circo Therm® | Eco Clean | Easy Clean® | Home Connect

reddot winner 2023 interface design

C29MS3AY0

EAN 4242004266631

Caratteristiche principali
- Flex Design
- Home Connect
- 20 funzioni di cottura: CircoTherm, Riscaldamento superiore e inferiore, Grill ventilato, Grill a superficie grande, Grill a superficie piccola, Funzione pizza, Funzione pane, Riscaldamento inferiore, Preriscaldare, Mantenere in caldo, CircoTherm Eco, Riscaldamento sopra-sotto Eco, Lievitazione, Cottura a bassa temperatura, Microonde.
  Funzioni combinate con microonde: CircoTherm con microonde, Riscaldamento superiore/inferiore con microonde, Grill a superficie grande con microonde, Grill a superficie piccola con microonde, Grill ventilato con microonde
- Display Full Touch TFT a colori e alta risoluzione da 10 cm
- Pannelli catalitici Eco Clean parete posteriore
- Soft Close con Soft Opening: apertura e chiusura della porta ammortizzate
- Regolazione della temperatura da 30 °C a 300 °C
- Volume cavità: 45 l
- EasyClock: orologio elettronico con timer e programmatore
- Ricette preimpostate

Altre caratteristiche
- Superficie cavità: smalto antracite
- Sistema di pulizia EasyClean
- Riscaldamento rapido

Accessori
- Guida telescopica inclusa
- Griglia combinata
- Leccarda universale smaltata

* in una scala di classi di efficienza energetica da A+++ a D

N 70
FORNO COMPATTO SOLO VAPORE, SOUS VIDE, DISPLAY DA 9 CM

Flex Design in 4 colori



LE FINITURE DEGLI ELEMENTI FLEX DESIGN (MANIGLIA E LISTELLI LATERALI) - ACCESSORI OBBLIGATORI

- BRUSHED BRONZE • Z9045BY0
- ANTHRACITE GREY • Z9045AY0
- METALLIC SILVER • Z9045MY0
- DEEP BLACK • Z9045DY0

Flex Design | Altezza (cm) 45 | Sous-Vide | Home Connect

reddot winner 2023 interface design

C29DR1XY0

EAN 4242004266563

Caratteristiche principali
- Flex Design
- Home Connect
- 5 funzioni di cottura: Cottura a vapore 100% full steam, Rigenerazione cibi, Lievitazione, Scongelamento, Sous Vide
- Display Full Touch TFT a colori e alta risoluzione da 9 cm
- Soft Close con Soft Opening: apertura e chiusura della porta ammortizzate
- Regolazione della temperatura da 30 °C a 100 °C
- Volume cavità: 38 l
- EasyClock: orologio elettronico con timer e programmatore
- Ricette preimpostate

Altre caratteristiche
- Superficie cavità: acciaio inox
- Programma di decalcificazione
- Capacità serbatoio: 1,3 l

Accessori
- 2 leccarde forate per cottura a vapore

N 70
FORNO COMPATTO COMBI MICROONDE, DISPLAY DA 9 CM

Flex Design in 4 colori



LE FINITURE DEGLI ELEMENTI FLEX DESIGN (MANIGLIA E LISTELLI LATERALI) - ACCESSORI OBBLIGATORI

- BRUSHED BRONZE • Z9045BY0
- ANTHRACITE GREY • Z9045AY0
- METALLIC SILVER • Z9045MY0
- DEEP BLACK • Z9045DY0

Flex Design | Altezza (cm) 45 | Circo Therm® | Easy Clean® | Home Connect

reddot winner 2023 interface design

C29MR21Y0

EAN 4242004266600

Caratteristiche principali
- Flex Design
- Home Connect
- 16 funzioni di cottura: Aria calda ventilata delicata, Riscaldamento superiore ed inferiore, Riscaldamento sopra-sotto Eco, Riscaldamento inferiore, Grill ventilato, Grill a superficie grande, Grill a superficie piccola, Aria calda ventilata, Lievitazione, Preriscaldamento, Microonde. Funzioni combinate con microonde: Aria calda ventilata con microonde, Riscaldamento superiore/inferiore con microonde, Grill a superficie grande con microonde, Grill a superficie piccola con microonde , Grill ventilato con microonde
- Display Full Touch TFT a colori e alta risoluzione da 9 cm
- Soft Close con Soft Opening: apertura e chiusura della porta ammortizzate
- Regolazione della temperatura da 30 °C a 230 °C
- Volume cavità: 45 l
- EasyClock: orologio elettronico con timer e programmatore
- Ricette preimpostate

Altre caratteristiche
- Superficie cavità: smalto antracite
- Sistema di pulizia EasyClean

Accessori
- Griglia combinata
- Leccarda universale smaltata

N 70
FORNO COMPATTO, PIROLITICO, DISPLAY DA 9 CM

Flex Design in 4 colori



LE FINITURE DEGLI ELEMENTI FLEX DESIGN (MANIGLIA E LISTELLI LATERALI) - ACCESSORI OBBLIGATORI

- BRUSHED BRONZE • Z9045BY0
- ANTHRACITE GREY • Z9045AY0
- METALLIC SILVER • Z9045MY0
- DEEP BLACK • Z9045DY0

A+ | Flex Design | Altezza (cm) 45 | Circo Therm® | Pirolisi | Easy Clean® | Home Connect

reddot winner 2023 interface design

C29CR7KY0

EAN 4242004266556

Caratteristiche principali
- Flex Design
- Home Connect
- 12 funzioni di cottura: Aria calda ventilata, Riscaldamento superiore e inferiore, Grill ventilato, Grill a superficie grande, Grill a superficie piccola, Riscaldamento inferiore, Cottura a bassa temperatura, Lievitazione, Preriscaldare, Mantenere in caldo, CircoTherm Eco, Riscaldamento sopra-sotto Eco
- Display Full Touch TFT a colori e alta risoluzione da 9 cm
- Autopulizia pirolitica
- Soft Close con Soft Opening: apertura e chiusura della porta ammortizzate
- Regolazione della temperatura da 40 °C a 275 °C
- Volume cavità: 47 l
- EasyClock: orologio elettronico con timer e programmatore
- Classe di efficienza energetica: A+*
- Ricette preimpostate

Altre caratteristiche
- Superficie cavità: smalto antracite
- Sistema di pulizia EasyClean

Accessori
- Guida telescopica Cliprail inclusa, con funzione d'arresto e resistente a pirolisi
- Griglia combinata
- Leccarda universale smaltata

* in una scala di classi di efficienza energetica da A+++ a D

N 70
MICROONDE 45 CM CON GRILL, DISPLAY DA 9 CM

Flex Design in 4 colori



LE FINITURE DEGLI ELEMENTI FLEX DESIGN (MANIGLIA E LISTELLI LATERALI) - ACCESSORI OBBLIGATORI

- BRUSHED BRONZE • Z9045BY0
- ANTHRACITE GREY • Z9045AY0
- METALLIC SILVER • Z9045MY0
- DEEP BLACK • Z9045DY0

Flex Design | Altezza (cm) 45 | Easy Clean®

reddot winner 2023 interface design

C29GR3XY1

EAN 4242004266853

Caratteristiche principali
- Flex Design
- 2 funzioni di cottura: Grill a superficie grande, Grill a superficie piccola
- Display Full Touch TFT a colori e alta risoluzione da 9 cm
- Soft Close: chiusura della porta ammortizzata
- Potenza max microonde: 1000 W
- Potenza max grill: 1900 W
- 5 livelli di potenza
- Tecnologia inverter
- Volume cavità: 36 l
- EasyClock: orologio elettronico con timer e programmatore
- Numero programmi automatici: 10

Altre caratteristiche
- Superficie cavità: acciaio inox con base in vetro
- Sistema di pulizia EasyClean

Accessori
- Griglia combinata

N 70
MICROONDE 38 CM CON GRILL, DISPLAY DA 9 CM

Flex Design in 4 colori



LE FINITURE DEGLI ELEMENTI FLEX DESIGN (LISTELLI LATERALI) - ACCESSORI OBBLIGATORI

- BRUSHED BRONZE • Z9038BY0
- ANTHRACITE GREY • Z9038AY0
- METALLIC SILVER • Z9038MY0
- DEEP BLACK • Z9038DY0

Flex Design | Altezza (cm) 38 | Larghezza (cm) 60 | Easy Clean®

reddot winner 2023 interface design

NL9GR31Y1 cerniera a sinistra

EAN 4242004266822

NR9GR31Y1 cerniera a destra

EAN 4242004266693

Caratteristiche principali
- Flex Design
- Display Full Touch TFT a colori e alta risoluzione da 9 cm
- Potenza max microonde: 900 W
- Potenza max grill: 1300 W
- 5 livelli di potenza
- Tecnologia inverter
- Porta a bandiera con cerniera a sinistra (NL9GR31Y1) o a destra (NR9GR31Y1)
- Funzione combinata grill e microonde in 3 stadi di potenza
- Apertura porta elettronica
- Volume cavità: 21 l
- Numero programmi automatici: 10

Altre caratteristiche
- Cavità in acciaio inox
- Base in vetro
- Illuminazione LED

Accessori
- 1 Griglia
- 1 Pirofila in vetro

N 70
CASSETTO SOUS VIDE

Flex Design in 4 colori



LE FINITURE DEGLI ELEMENTI FLEX DESIGN (LISTELLI LATERALI) - ACCESSORI OBBLIGATORI

- BRUSHED BRONZE • Z9014BY0
- ANTHRACITE GREY • Z9014AY0
- METALLIC SILVER • Z9014MY0
- DEEP BLACK • Z9014DY0

Flex Design | Altezza (cm) 14 | Larghezza (cm) 60

N29XA11Y1

EAN 4242004265764

Caratteristiche principali
- Flex Design
- Volume cavità: 8 l
- Capacità fino a 10 kg
- 3 livelli di sottovuoto all'interno della camera, max 99%
- 3 livelli di sottovuoto all'esterno della camera, max. 90%
- Apertura Push&pull
- Controllo touch con simboli illuminati

N 70
CASSETTO SCALDAVIVANDE

Flex Design in 4 colori



Flex Design | Altezza (cm) 14 | Larghezza (cm) 60 | Home Connect

N29HA11Y1

EAN 4242004265382

Caratteristiche principali
- Flex Design
- Home Connect
- Ripiano riscaldante in vetro
- Volume cavità: 20 l
- 1 Max. capienza: 64 tazzine da caffè o 12 piatti
- Capacità fino a 25 kg
- Carrello estraibile con guide telescopiche
- Apertura Push&pull
- Controllo touch con simboli illuminati
- Controllo temperatura da 30 °C - 80 °C
- Programmi: Riscaldamento tazze, cottura a bassa temperatura, riscaldamento piatti, tenere in caldo

N 70
CASSETTO SCALDAVIVANDE PER MACCHINA DEL CAFFÈ

Flex Design in 4 colori



N 70
CASSETTO ACCESSORI

Flex Design in 4 colori

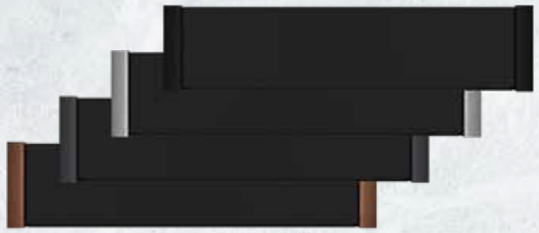

LE FINITURE DEGLI ELEMENTI FLEX DESIGN (LISTELLI LATERALI) - ACCESSORI OBBLIGATORI

- BRUSHED BRONZE • Z9014BY0
- ANTHRACITE GREY • Z9014AY0
- METALLIC SILVER • Z9014MY0
- DEEP BLACK • Z9014DY0

Flex Design | Altezza (cm) 14 | Larghezza (cm) 60 | Home Connect

N29HA11Y2

EAN 4242004270836

Caratteristiche principali
- Flex Design
- Cassetto abbinabile solo alla macchina del caffè CL9TX11Y0
- Home Connect
- Ripiano riscaldante in vetro
- Volume cavità: 20 l
- 1 Max. capienza: 64 tazzine da caffè o 12 piatti
- Capacità fino a 25 kg
- Carrello estraibile con guide telescopiche
- Apertura Push&pull
- Controllo touch con simboli illuminati
- Controllo temperatura da 30 °C - 80 °C
- Programmi: Riscaldamento tazze, cottura a bassa temperatura, riscaldamento piatti, tenere in caldo

Flex Design | Altezza (cm) 14 | Larghezza (cm) 60

N29ZA11Y1

EAN 4242004265757

Caratteristiche principali
- Flex Design
- Volume cavità: 21 l
- 1 Max. capienza: 64 tazzine da caffè o 14 piatti
- Capacità fino a 15 kg
- Carrello estraibile con guide telescopiche
- Apertura Push&pull

N 90
MACCHINA DEL CAFFÈ AUTOMATICA, HOME CONNECT, DISPLAY DA 17 CM

Flex Design in 4 colori
Flex Control con Twist Pad Flex® (opzionale)



LE FINITURE DEGLI ELEMENTI FLEX DESIGN (LISTELLI LATERALI) - ACCESSORI OBBLIGATORI

- BRUSHED BRONZE • ZC045BY0
- ANTHRACITE GREY • ZC045AY0
- METALLIC SILVER • ZC045MY0
- DEEP BLACK • ZC045DY0

Flex Design | Twist Pad Flex® | Flex Control | Altezza (cm) 45 | Home Connect

reddot winner 2023 interface design

CL9TX11Y0

EAN 4242004261742

Caratteristiche principali
- Flex Design
- Display TFT da 17 cm
- Home Connect
- Serbatoio dell'acqua estraibile. Capienza 2.4 litri
- Riscaldamento istantaneo dell'acqua
- Pressione d'esercizio 19 bar
- Serbatoio per caffè in grani ed in polvere
- Contenitore del latte in vetro termo isolante (0,5 L)
- Vassoio raccogligocce estraibile
- Cerniere a sx, non reversibili
- Bevande One-touch: una varietà di bevande pronte al solo tocco di un solo pulsante
- Messaggio di preavviso quando caffè e acqua stanno per terminare
- Silent Ceram Drive: pregiato macinacaffè in ceramica
- coffeeSensor System: l'unità di macinazione si adatta automaticamente alla varietà dei chicchi di caffè
- Risciacquo automatico all'accensione e allo spegnimento dell'apparecchio
- Programma di pulizia e di decalcificazione completamente automatico
- Temperatura dell'acqua regolabile per ogni bevanda

Accessori
- 1 Tubo per montalatte
- 1 Contenitore del latte
- 1 Box di benvenuto
- 1 Striscia per stabilire la durezza acqua
- 1 Tubo collegamento per bocchetta latte

LE FINITURE DEL TWIST PAD FLEX® - ACCESSORIO OPZIONALE

- BRUSHED BRONZE • Z9801TWBY0
- ANTHRACITE GREY • Z9801TWAY0
- METALLIC SILVER • Z9801TWMY0
- DEEP BLACK • Z9801TWDY0

SCHEMI DI INSTALLAZIONE PER FORNI COMPATTI FLEX DESIGN

C29FY5CX0

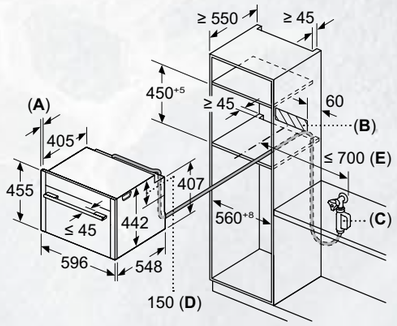

A: 22,6 mm

B: Spazio per il collegamento dell'apparecchio 320 x 115 mm

C: L'allacciamento alla rete idrica per il tubo di carico deve sempre essere accessibile

D: L'allacciamento alla rete idrica deve trovarsi 150 mm più in basso rispetto al bordo superiore dell'apparecchio

E: Misurato dal centro dell'apparecchio

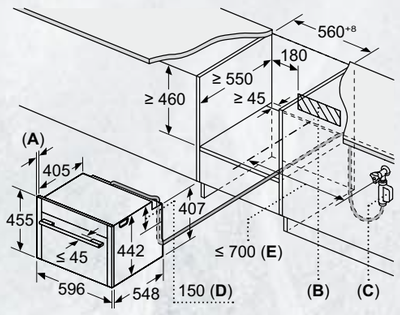

A: 22,6 mm

B: Spazio per il collegamento dell'apparecchio 320 x 115 mm

C: L'allacciamento alla rete idrica per il tubo di carico deve sempre essere accessibile

D: L'allacciamento alla rete idrica deve trovarsi 150 mm più in basso rispetto al bordo superiore dell'apparecchio

E: Misurato dal centro dell'apparecchio

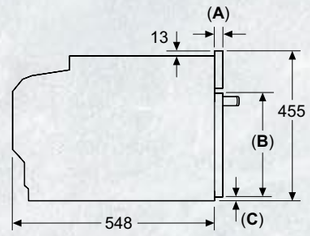

A: 22,6 mm
B: ≤ 347,5 mm
C: 7,5 mm

C29MY7MY0, C29MS3AY0, C29MR21Y0

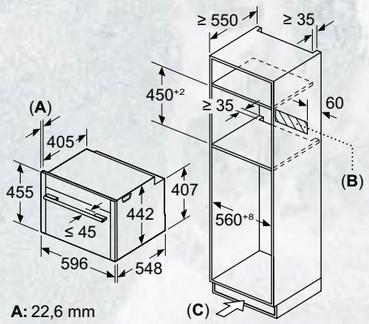

A: 22,6 mm

B: Spazio per il collegamento dell'apparecchio 320 x 115 mm

C: Aerazione nello zoccolo ≥ 200 cm²

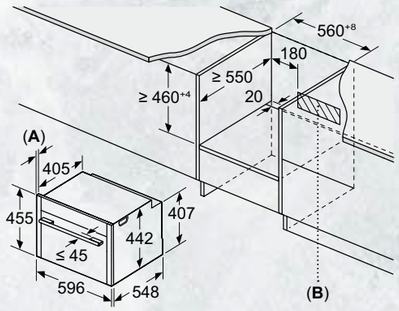

A: 22,6 mm

B: Spazio per il collegamento dell'apparecchio 320 x 115 mm

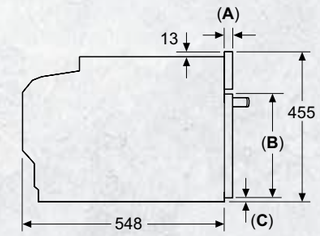

A: 22,6 mm
B: ≤ 347,5 mm
C: 7,5 mm

SCHEMI DI INSTALLAZIONE PER FORNI COMPATTI FLEX DESIGN

C29FS3AY0

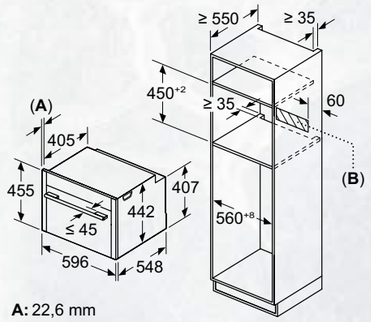

A: 22,6 mm

B: Spazio per il collegamento dell'apparecchio 320 x 115 mm

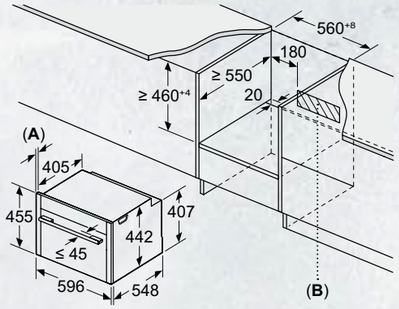

A: 22,6 mm

B: Spazio per il collegamento dell'apparecchio 320 x 115 mm

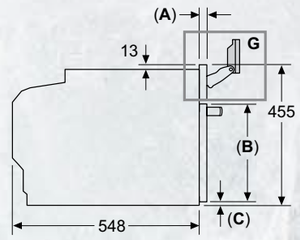

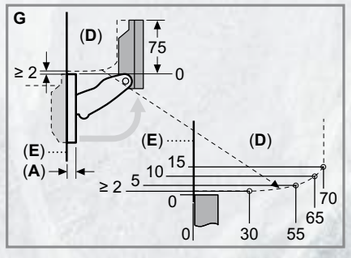

A: 22,6 mm
B: ≤ 347,5 mm
C: 7,5 mm
D: Area per piano di lavoro o sportello del mobile con maniglia
E: Nicchia del mobile bordo anteriore

Rispettare il campo di orientamento del pannello

C29DR1XY0

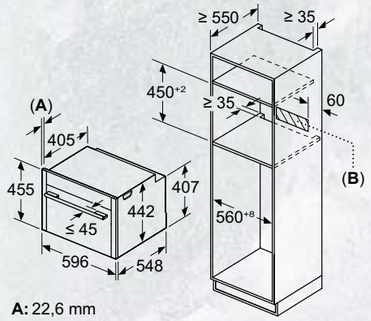

A: 22,6 mm

B: Spazio per il collegamento dell'apparecchio 320 x 115 mm

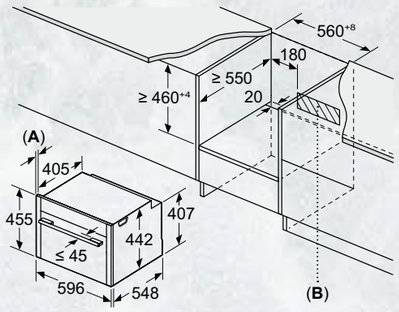

A: 22,6 mm

B: Spazio per il collegamento dell'apparecchio 320 x 115 mm

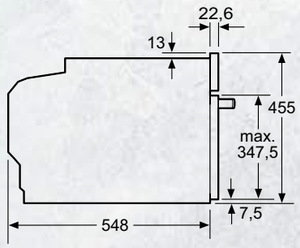

SCHEMI DI INSTALLAZIONE PER FORNI COMPATTI FLEX DESIGN

C29CR7KY0

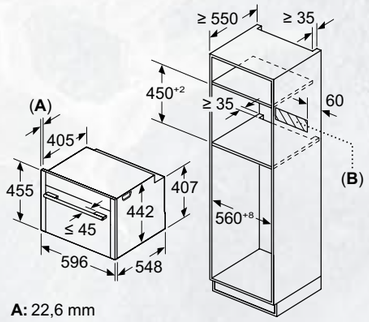

A: 22,6 mm

B: Spazio per il collegamento dell'apparecchio 320 x 115 mm

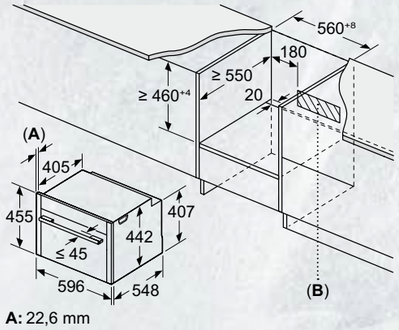

A: 22,6 mm

B: Spazio per il collegamento dell'apparecchio 320 x 115 mm

C29GR3XY1

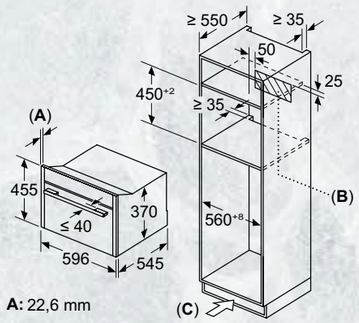

A: 22,6 mm

B: Spazio per il allacciamento dell'apparecchio 300 x 200 mm

C: Aerazione nello zoccolo ≥ 50 cm²

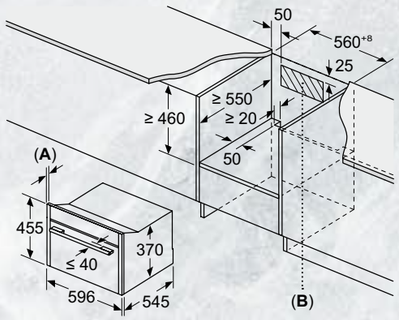

A: 22,6 mm

B: Spazio per il allacciamento dell'apparecchio 300 x 200 mm

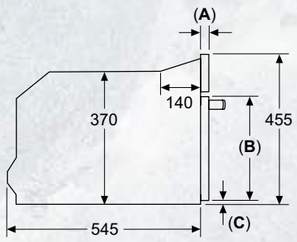

A: 22,6 mm
B: ≤ 347,5 mm
C: 7,5 mm

Dimensioni in mm

SCHEMI DI INSTALLAZIONE PER MICROONDE FLEX DESIGN

NL9GR31Y1, NR9GR31Y1

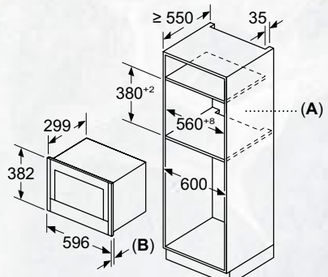

A: Parete posteriore aperta
B: 22,6 mm

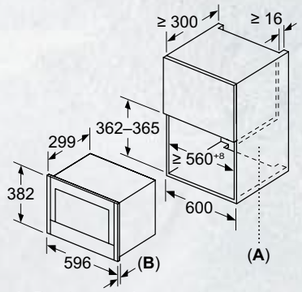

A: Parete posteriore aperta
B: 22,6 mm

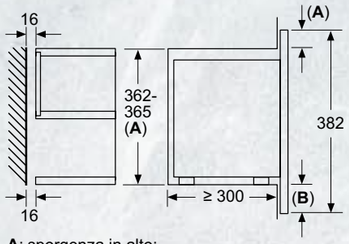

A: sporgenza in alto:
nicchia 362: 6 mm
nicchia 365: 3 mm
B: sporgenza in basso: 14 mm

SCHEMI DI INSTALLAZIONE PER CASSETTI FLEX DESIGN

N29XA11Y1

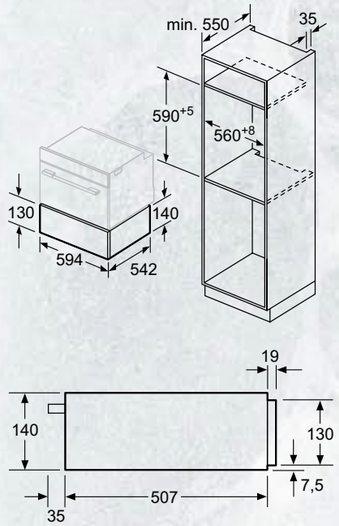

Sopra uno scaldavivande possono essere installati forni compatti con un'altezza apparecchio di 455 mm.
Non è necessario un ripiano intermedio.

N29HA11Y1, N29HA11Y2, N29ZA11Y1

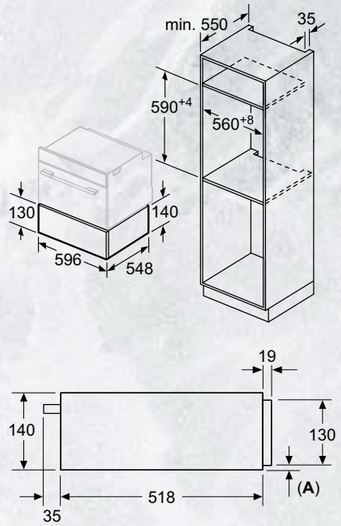

A: 7,5 mm

Sopra lo scaldavivande è possibile montare forni compatti con altezza apparecchio 455 mm senza ripiano intermedio

Dimensioni in mm

SCHEMI DI INSTALLAZIONE PER MACCHINA DEL CAFFÈ FLEX DESIGN

CL9TX11Y0

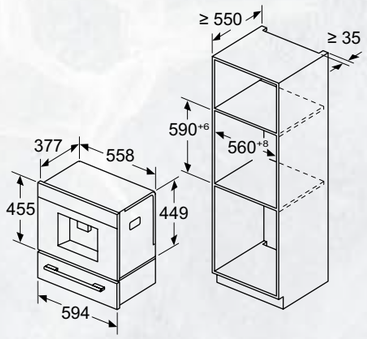

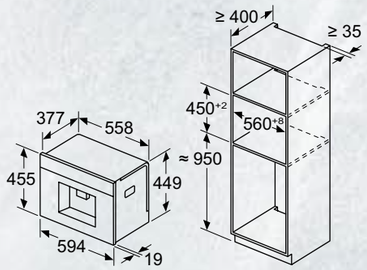

I contenitori del caffè e dell'acqua sono rimossi dalla parte anteriore
Altezza di installazione consigliata
950–1450 mm

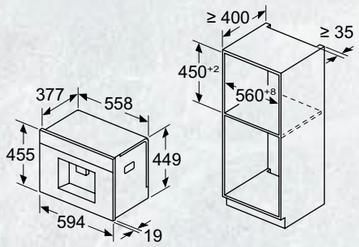

I contenitori del caffè e dell'acqua sono rimossi dalla parte anteriore
Altezza di installazione consigliata
950–1450 mm

Installazione ad angolo a sinistra

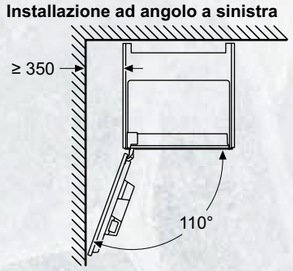

Se si usa il limitatore per cerniera a 92°, la distanza min. dalla parete è di soli 100 mm

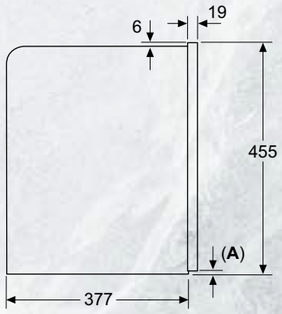

A: 7,5 mm

INFORMAZIONI TECNICHE PER FORNI COMPATTI FLEX DESIGN

Modello		C29FY5CX0	C29MY7MY0	C29FS3AY0	C29MS3AY0
Tipologia		Compatto Full Steam, Display da 17 cm	Compatto pirolitico, Display da 17 cm	Compatto Full Steam, Display da 10 cm	Compatto combi microonde, Display da 10 cm
Serie		N 90	N 90	N 90	N 90
Informazioni etichetta energetica in accordo col Regolamento (UE) N. 65/2014					
Indice di efficienza energetica (2010/30/CE)	%	81,3	–	81,3	–
Classe di efficienza energetica (2010/30/EC)*		A+	–	A+	–
Consumo di energia per ciclo in modo convenzionale (2010/30/CE)[1]	kWh	0,73	–	0,73	–
Consumo di energia per ciclo in modo ventilato (2010/30/CE [1]	kWh	0,61	–	0,61	–
Numero di Cavità		1	1	1	1
Tipo di alimentazione		Elettrica	Elettrica	Elettrica	Elettrica
Volume utile [1]	litri	47	45	47	45
Caratteristiche principali					
Home Connect per connessione Wi-Fi		sì	sì	sì	sì
Tipo di display		Display Full Touch e Twist Pad Ready	Display Full Touch e Twist Pad Ready	Display Full Touch	Display Full Touch
Soft Close con Soft Opening		sì	sì	sì	sì
Guide		1 Cliprail	1-livello	1 Cliprail	1-livello
Numero di funzioni e combinazioni di cottura		23	20	23	20
Tecnologia a vapore		Full Steam	no	Full Steam	no
Termometro di cottura Roasting sensor		sì	sì	no	no
Intervallo di temperature impostabile	°C	40-250	30-300	40-250	30-300
Massima potenza del microonde	W	–	900	–	900
Sistema di pulizia		3 pannelli catalitici, Easy Clean	Pirolisi, Easy Clean	1 pannello catalitico, Easy Clean	1 pannello catalitico, Easy Clean
Caratteristiche strutturali					
Profondità con porta aperta a 90 gradi	mm	920	920	920	920
Altezza del prodotto	mm	455	455	455	455
Larghezza del prodotto	mm	596	596	596	596
Profondità del prodotto	mm	548	548	548	548
Profondità della cavità	mm	415	392	415	392
Altezza della cavità	mm	235	237	235	237
Larghezza della cavità	mm	480	480	480	480
Altezza minima della nicchia	mm	450	450	450	450
Altezza massima della nicchia	mm	455	455	455	455
Larghezza minima della nicchia	mm	560	560	560	560
Larghezza massima della nicchia	mm	568	568	568	568
Profondità della nicchia	mm	550	550	550	550
Peso lordo	kg	37,6	38,0	37,6	38,0
Peso netto	kg	35,3	34,9	35,3	35,7
Illuminazione interna		LED	LED	LED	LED
Collegamenti elettrici					
Potenza	W	3300	3600	3300	3600
Corrente	A	16	16	16	16
Tensione	V	220-240	220-240	220-240	220-240
Frequenza	Hz	50-60	50-60	50-60	50-60
Tipo di spina		Schuko	Schuko	Schuko	Schuko
Lunghezza del cavo di alimentazione elettrica	cm	150	150	150	150

Dimensioni in mm

• Sì / – No
* Informazioni dell'etichetta energetica secondo Regolamento Delegato (UE) N. 65/2014 della Commissione. In una scala di classi di efficienza energetica da A+++ a D.
[1] Misurazione conforme alla Norma Europea CEI EN 50304 / EN 60350 (2009).
[2] Temperatura nel centro della porta dopo 1 ora di funzionamento continuo con la funzione riscaldamento superiore e inferiore a 180°C.

INFORMAZIONI TECNICHE PER FORNI COMPATTI FLEX DESIGN

Modello		C29DR1XY0	C29MR21Y0	C29CR7KY0	C29GR3XY1
Tipologia		Compatto solo vapore, Display da 9 cm	Compatto combi microonde, Display da 9 cm	Compatto pirolitico, Display da 9 cm	Microonde 45 cm con grill, Display da 9 cm
Serie		N 70	N 70	N 70	N 70
Informazioni etichetta energetica in accordo col Regolamento (UE) N. 65/2014					
Indice di efficienza energetica (2010/30/CE)	%	–	–	81,3	–
Classe di efficienza energetica (2010/30/EC)*		–	–	A+	–
Consumo di energia per ciclo in modo convenzionale (2010/30/CE)[1]	kWh	–	–	0,73	–
Consumo di energia per ciclo in modo ventilato (2010/30/CE [1]	kWh	–	–	0,61	–
Numero di Cavità		1	1	1	1
Tipo di alimentazione		Elettrica	Elettrica	Elettrica	Elettrica
Volume utile [1]	litri	38	45	47	36
Caratteristiche principali					
Home Connect per connessione Wi-Fi		sì	sì	sì	no
Tipo di display		Display Full Touch	Display Full Touch	Display Full Touch	Display Full Touch
Soft Close con Soft Opening		sì	sì	sì	no
Guide		–	–	1 Cliprail	–
Numero di funzioni e combinazioni di cottura		5	16	12	2
Tecnologia a vapore		Full Steam	no	no	no
Termometro di cottura Roasting sensor		no	no	no	no
Intervallo di temperature impostabile	°C	30-100	30-230	40-275	–
Massima potenza del microonde	W	–	900	–	1000
Sistema di pulizia		–	Easy Clean	Pirolisi, Easy Clean	Easy Clean
Caratteristiche strutturali					
Profondità con porta aperta a 90 gradi	mm	920	920	920	899
Altezza del prodotto	mm	455	455	455	455
Larghezza del prodotto	mm	596	596	596	596
Profondità del prodotto	mm	548	548	548	564
Profondità della cavità	mm	439	392	415	345
Altezza della cavità	mm	265	237	237	242
Larghezza della cavità	mm	325	480	480	430
Altezza minima della nicchia	mm	450	450	450	450
Altezza massima della nicchia	mm	455	455	455	450
Larghezza minima della nicchia	mm	560	560	560	560
Larghezza massima della nicchia	mm	568	568	568	560
Profondità della nicchia	mm	550	550	550	550
Peso lordo	kg	22,9	38,0	37,6	28,4
Peso netto	kg	20,5	35,7	35,3	25,6
Illuminazione interna		LED	LED	Alogena	LED
Collegamenti elettrici					
Potenza	W	1750	3600	2900	3100
Corrente	A	10	16	13	16
Tensione	V	220-240	220-240	220-240	220-240
Frequenza	Hz	50-60	50	50-60	50
Tipo di spina		Schuko	Schuko	Schuko	Schuko
Lunghezza del cavo di alimentazione elettrica	cm	150	150	150	150

• Sì / – No
* Informazioni dell'etichetta energetica secondo Regolamento Delegato (UE) N. 65/2014 della Commissione. In una scala di classi di efficienza energetica da A+++ a D.
[1] Misurazione conforme alla Norma Europea CEI EN 50304 / EN 60350 (2009).
[2] Temperatura nel centro della porta dopo 1 ora di funzionamento continuo con la funzione riscaldamento superiore e inferiore a 180°C.

INFORMAZIONI TECNICHE PER MICROONDE FLEX DESIGN

Modello		NR9GR31Y1	NL9GR31Y1
Tipologia		Microonde con grill 38 cm	Microonde con grill 38 cm
Serie		N 70	N 70
Costruzione			
Tipo di costruzione		Incasso a colonna o pensile	Incasso a colonna o pensile
Apertura della porta		Destra	Sinistra
Dimensioni e peso			
Larghezza del prodotto	mm	596	596
Altezza del prodotto	mm	382	382
Profondità del prodotto	mm	318	318
Larghezza della cavità	mm	350	350
Altezza della cavità	mm	220	220
Profondità della cavità	mm	270	270
Volume della cavità	litri	21	21
Diametro del piatto rotante	mm	–	–
Peso netto	kg	18,43	18,43
Peso lordo (imballo)	kg	20,3	20,3
Caratteristiche			
Potenza massima microonde	W	900	900
Potenza massima grill	W	1300	1300
Numero di livelli di potenza		5	5
Livelli di potenza microonde	W	90, 180, 360, 600, 900	90, 180, 360, 600, 900
Funzione combinate microonde + grill		3	3
Livelli di potenza microonde + grill	W	90, 180, 360	90, 180, 360
Programmi automatici		10	10
Scongelamento in funzione del peso		•	•
Grill al quarzo		•	•
Display		TFT 9 cm	TFT 9 cm
Tecnologia inevrter		•	•
Interno in acciaio inossidabile		•	•
Tempo massimo programmabile	min	90	90
Illuminazione			
Tipo di illuminazione		LED	LED
Numero di lampadine	pz	1	1
Collegamenti elettrici			
Corrente minima	A	10	10
Lunghezza del cavo di alimentazione elettrica	cm	175	175
Tipo di spina		Schuko	Schuko
Assorbimento massimo	kW	1,99	1,99
Tensione	V	220-240	220-240
Frequenza	Hz	50-60	50-60

• Sì / – No

INFORMAZIONI TECNICHE PER CASSETTI FLEX DESIGN

Modello		N29XA11Y1	N29HA11Y1	N29HA11Y2	N29ZA11Y1
Tipologia		Cassetto sous-vide	Cassetto scaldavivande	Cassetto scaldavivande per macchina del caffè	Cassetto accessori
Serie		N 70	N 70	N 70	N 70
Dimensioni e peso					
Larghezza del prodotto	mm	595	594	594	594
Altezza del prodotto	mm	140	140	140	140
Profondità del prodotto	mm	542	518	518	518
Profondità del prodotto con cassetto aperto	mm	1002	998	998	950
Larghezza della cavità	mm	350	468	468	458
Altezza della cavità	mm	95	92	92	102
Profondità della cavità	mm	285	458	458	458
Volume della cavità	litri	8	20	20	21
Peso netto	kg	32,35	18,93	18,68	16,38
Peso lordo (imballo)	kg	34,2	20,9	20,6	18,35
Caratteristiche					
Controlli		Touch con simboli illuminati	Touch con simboli illuminati	Touch con simboli illuminati	–
Apertura		Push pull	Push pull	Push pull	Push pull
Capacità massima	kg	10	25	25	15
Capacità massima di piatti	pz	–	12	12	14
Capacità massima tazzine da caffè	pz	–	64	64	64
Temperatura minima - massima	°C	–	30-80	30-80	–
Funzioni					
Riscaldamento tazze		–	•	•	–
Cottura a bassa temperatura		–	•	•	–
Riscaldamento piatti		–	•	•	–
Tenere in caldo		–	•	•	–
Collegamenti elettrici					
Corrente minima	A	6	10	10	–
Lunghezza del cavo di alimentazione elettrica	cm	150	175	175	–
Tipo di spina		Schuko	Schuko	Schuko	–
Assorbimento massimo	kW	0,32	0,82	0,82	–
Tensione	V	220-240	220-240	220-240	–
Frequenza	Hz	50-60	50-60	50-60	–

• Sì / – No

INFORMAZIONI TECNICHE PER MACCHINA DEL CAFFÈ FLEX DESIGN

Modello		CL9TX11Y0
Tipologia		Macchina del caffè, Home Connect, Flex Design
Serie		N90
Dimensioni e peso		
Larghezza del prodotto	mm	594
Altezza del prodotto	mm	455
Profondità del prodotto	mm	385
Larghezza della nicchia	mm	558
Altezza della nicchia	mm	449
Profondità della nicchia	mm	376
Peso netto	kg	18,9
Peso lordo (imballo)	kg	22,3
Caratteristiche		
Display		TFT da 17 cm
Macinacaffè in ceramica		•
Pressione della pompa	bar	19
Numero di bevande		22
Numero di bevande personalizzabili salvabili		30
Preparazione simultanea di 2 tazze		•
Capacità contenitore chicchi di caffè	gr	500
Serbatoio per caffè in polvere		•
Contenitore del latte ermetico		•
Capacità contenitore del latte	ml	500
Serbatoio dell'acqua estraibile		•
Capacità serbatoio dell'acqua	litri	2,4
Collegamenti elettrici		
Lunghezza del cavo di alimentazione elettrica	cm	170
Tipo di spina		Schuko
Assorbimento massimo	W	1500
Tensione	V	220-240
Frequenza	Hz	50-60

• Sì / – No

FLEX DESIGN: *come creare la combinazione ideale?*

Il nuovo sistema “Flex Design” porta con sé un grande valore aggiunto per la gamma NEFF Collection

La possibilità di personalizzare il design degli elettrodomestici secondo i desideri del cliente si aggiunge alle caratteristiche e funzionalità che da sempre contraddistinguono la gamma premium di NEFF. Le pagine seguenti illustrano le diverse possibilità di combinare i prodotti della gamma “Flex Design”.



Allineamento perfetto

La perfetta combinazione, in orizzontale e in verticale

La gamma è stata pensata per garantire sempre il perfetto allineamento cross-prodotto; ogni combinazione è disponibile in tutte le varianti di colore.



Singolo prodotto



Seamless Combination

Una guida step by step alla configurazione dei prodotti NEFF secondo il sistema «Flex Design»

Le pagine seguenti forniscono una panoramica delle combinazioni della nuova gamma NEFF Collection con il sistema “Flex Design”, sia per l’ordine singolo, sia per l’ordine di un set di elettrodomestici.

La nuova Seamless Combination di NEFF

Infinite combinazioni

I nuovi profili laterali Seamless sono disponibili in 4 colori e ben 6 lunghezze per consentirti la massima libertà di progettazione in cucina. È possibile combinare un forno con un microonde, oppure un forno standard e un cassetto scaldavivande, e persino due forni standard in verticale.

60 cm



75 cm



90 cm



98 cm



105 cm



120 cm



Il sistema Flex Design per un forno singolo.

Il sistema Flex Design consente di comporre l'elettrodomestico attraverso la selezione dei singoli elementi. Il prodotto in fase iniziale è "grezzo": occorre aggiungere gli elementi Flex Design (la maniglia del forno, i listelli laterali e gli eventuali Twist Pad Flex®) nel colore desiderato per creare il prodotto finito.

I listelli Flex Design sono disponibili in 4 colori.



Brushed Bronze | Anthracite Grey | Metallic Silver | Deep Black

	STEP 1 SCEGLI IL PRODOTTO	**STEP 2** SCEGLI GLI ELEMENTI FLEX DESIGN	**STEP 3** IL PRODOTTO È COMPLETO E PRONTO PER ESSERE INSTALLATO
N90 FULL TOUCH PREMIUM – DISPLAY DA 17 CM	 B69VY7MY0	 Z9060BY0 + Z9801TWBY0 Twist Pad Flex® (opzionale)	 B69VY7MY0 + Z9060BY0 + Z9801TWBY0
N90 FULL TOUCH – DISPLAY DA 10 CM E N70 FULL TOUCH – DISPLAY DA 9 CM	 B69VS7KY0	 Z9060BY0	 B69VS7KY0 + Z9060BY0

Il sistema Flex Design per un set di prodotti combinabili fra loro.

La configurazione di un set di elettrodomestici combinabili fra loro è simile a quello per un forno singolo, ma occorre avere cura di selezionare i listelli corretti e compatibili con la combinazione prodotto desiderata.

	STEP 1 SCEGLI I PRODOTTI E LA LORO COMBINAZIONE	**STEP 2** SCEGLI GLI ELEMENTI FLEX DESIGN E RELATIVI ACCESSORI	**STEP 3** IL SET È COMPLETO E PRONTO PER ESSERE INSTALLATO
N90 FULL TOUCH PREMIUM – DISPLAY DA 17 CM	 B69FY5CX0 + C29MY7MY0 + N29XA11Y1	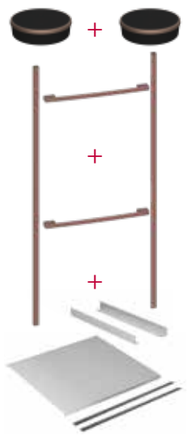 2 x Z9801TWBY0 Twist Pad Flex® (opzionale) + Z912BBY0 + Z11SZ00X1	 B69FY5CX0 + C29MY7MY0 + N29XA11Y1 + 2 x Z9801TWBY0 (opzionali) + Z912BBY0 + Z11SZ00X1
N90 FULL TOUCH – DISPLAY DA 10 CM E N70 FULL TOUCH – DISPLAY DA 9 CM	 B69VS7KY0 + C29MS3AY0 + N29XA11Y1	 Z912BBY0 + Z11SZ00X1	 B69VS7KY0 + C29MS3AY0 + N29XA11Y1 + Z912BBY0 + Z11SZ00X1

i Twist Pad Flex® è un accessorio supplementare compatibile solo con i forni dotati di display N 90 Full Touch Premium da 17 cm.



Come installare gli elettrodomestici

Seamless Combination da 60 cm

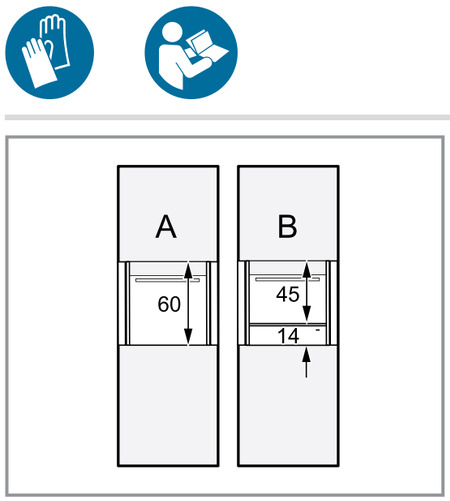

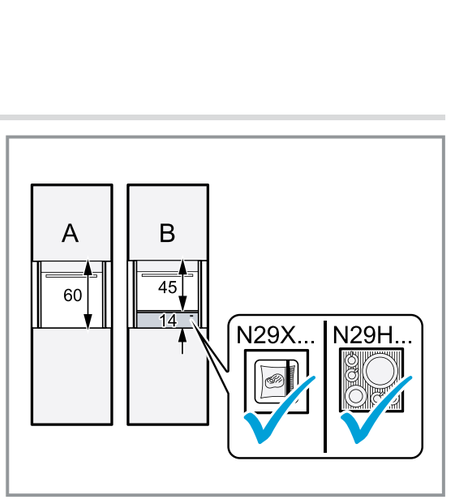

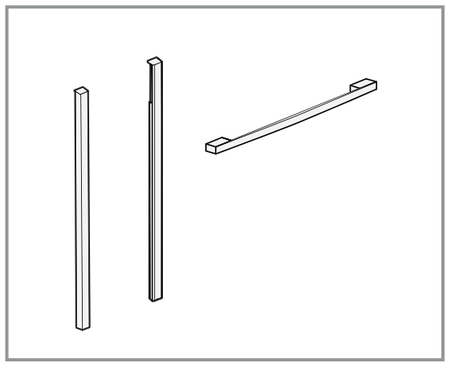

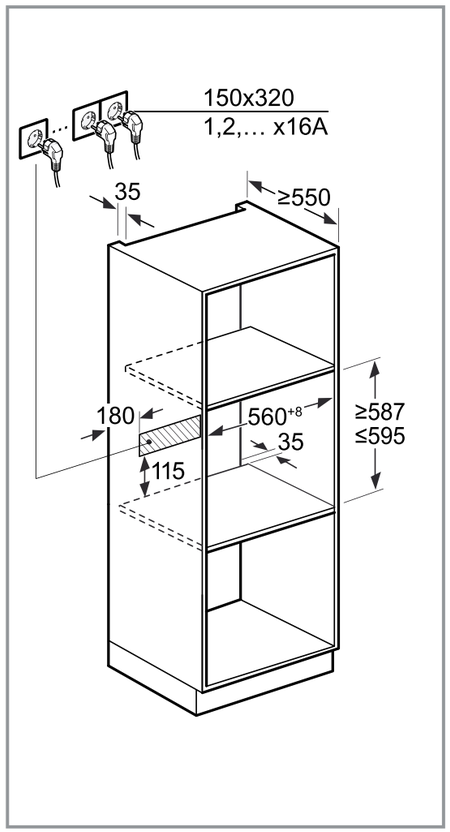

Seamless Combination da 75 cm

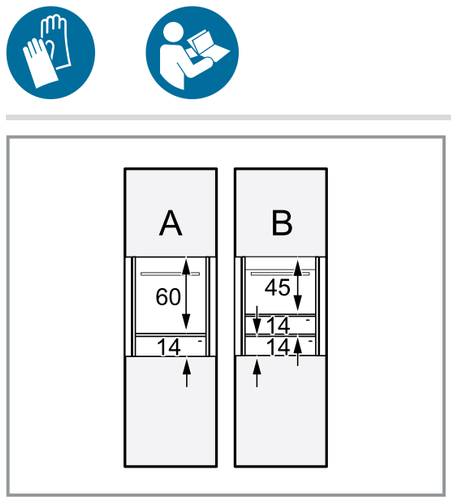

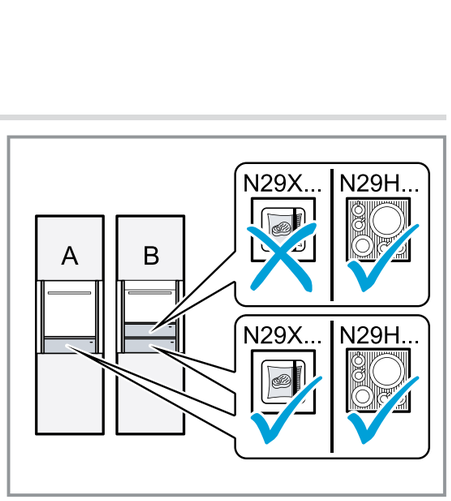

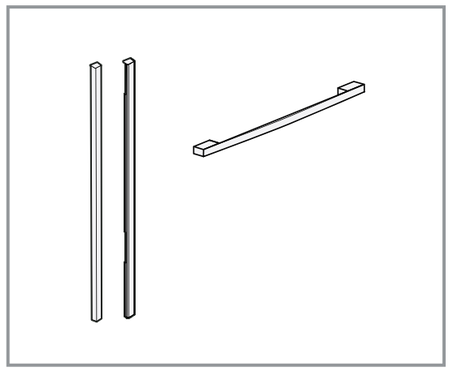

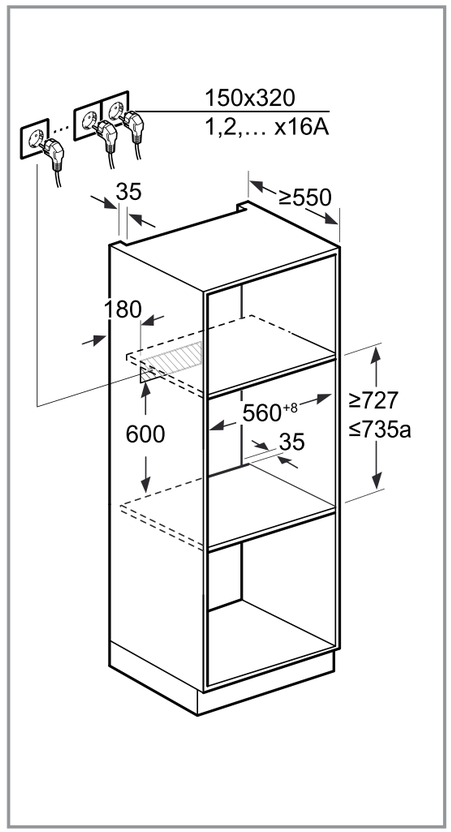

COMPATTI, MICROONDE, CASSETTI, MACCHINA DEL CAFFÈ

Seamless Combination da 90 cm

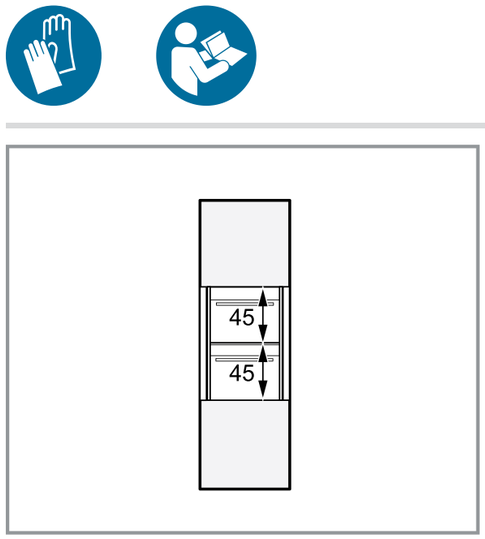

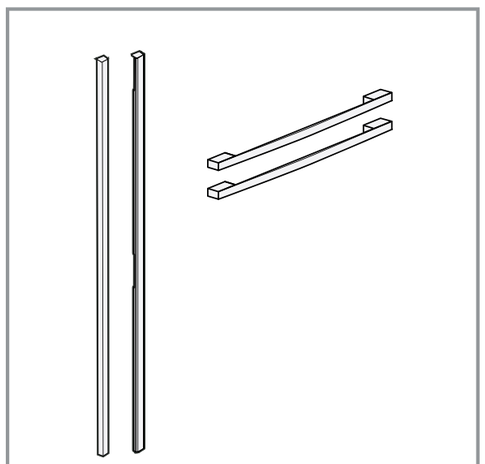

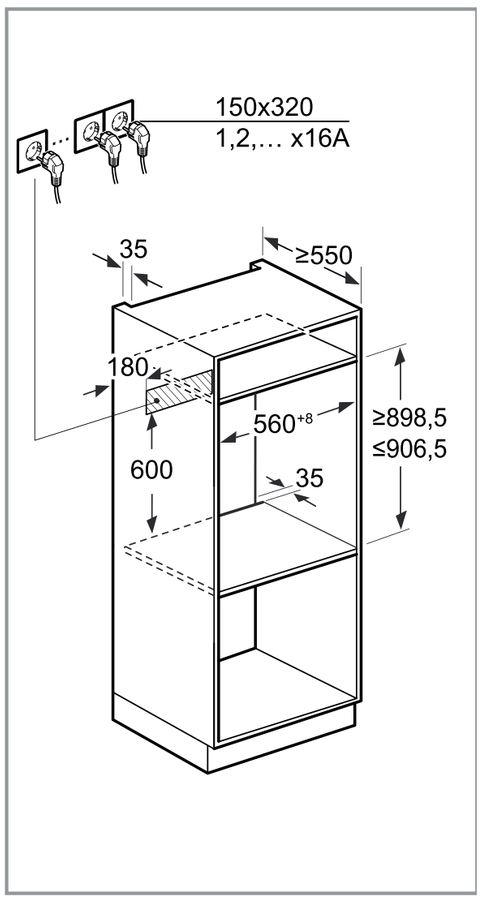

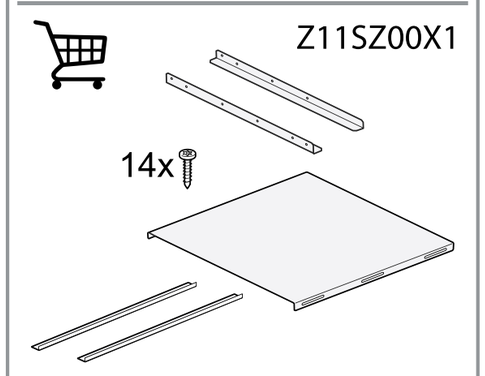

Seamless Combination da 98 cm

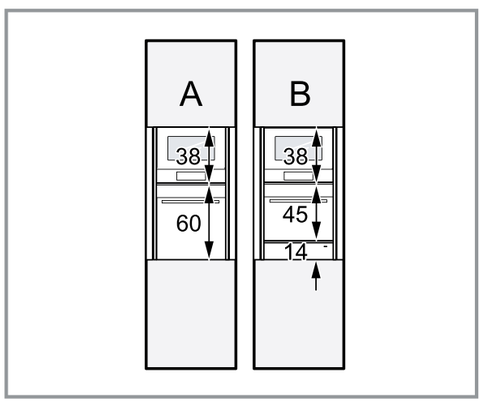

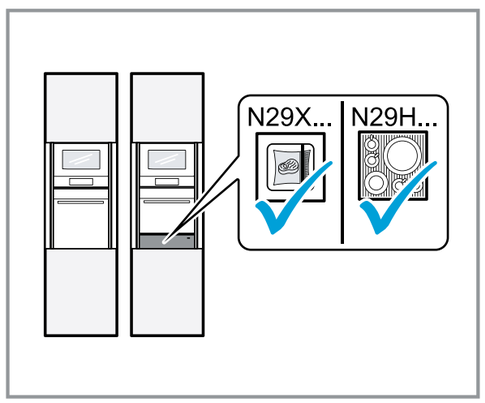

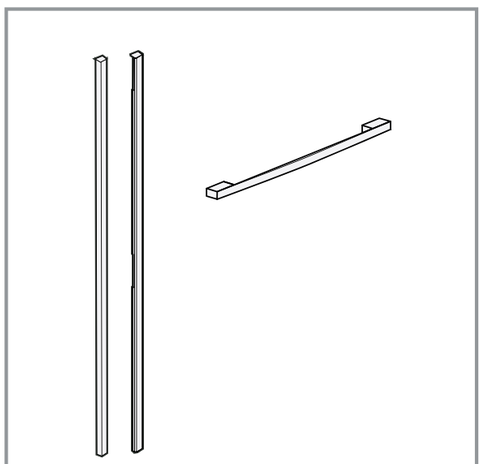

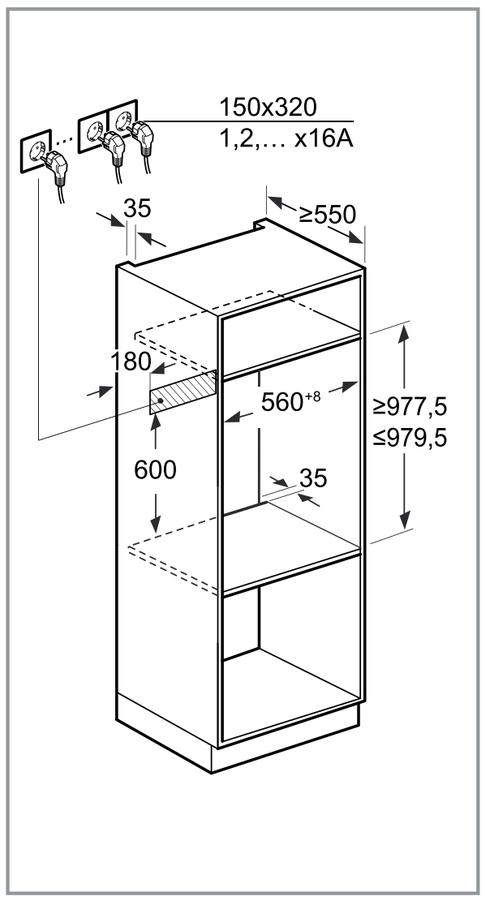

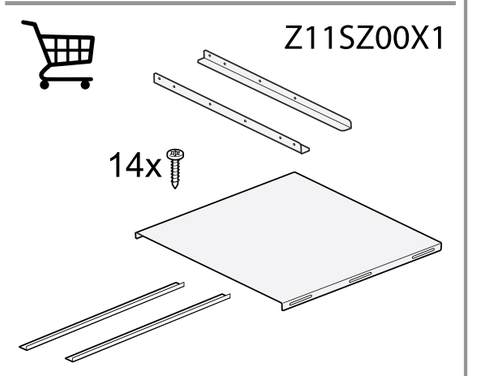

Seamless Combination da 105 cm

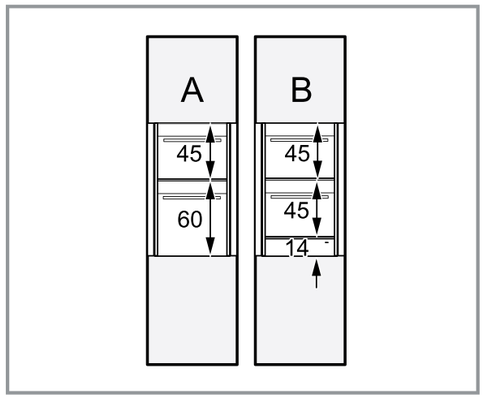

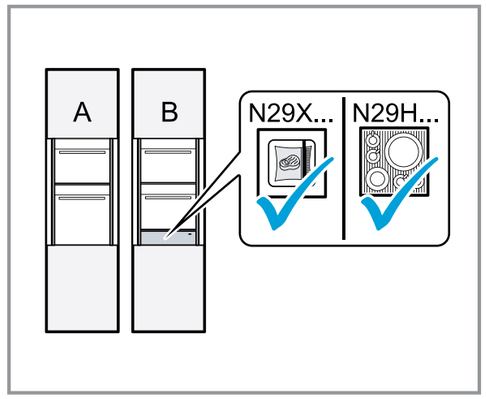

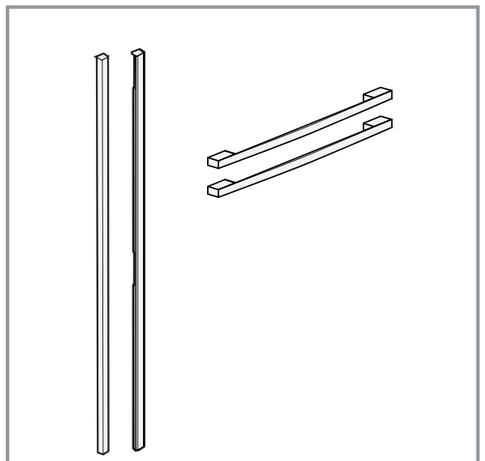

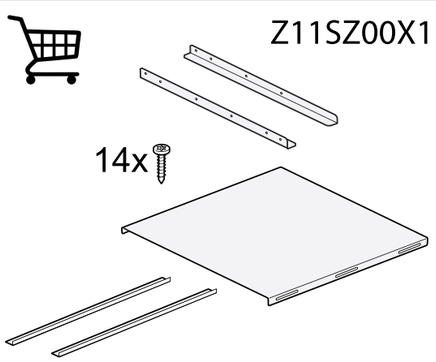

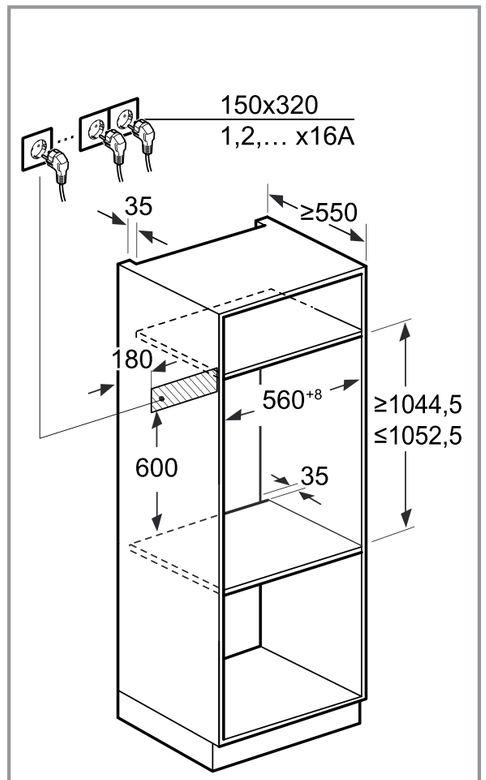

Seamless Combination da 120 cm

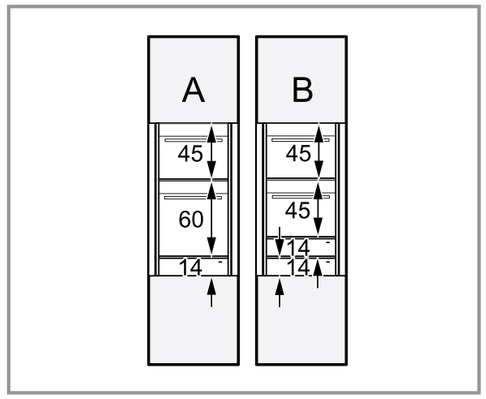

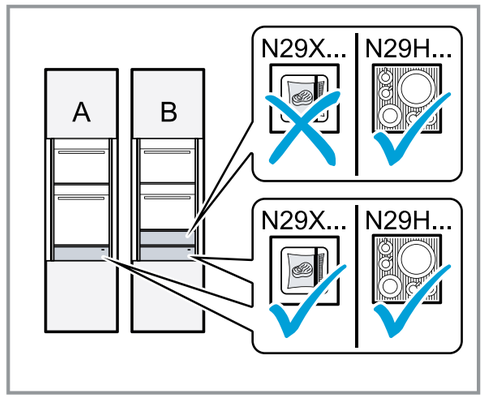

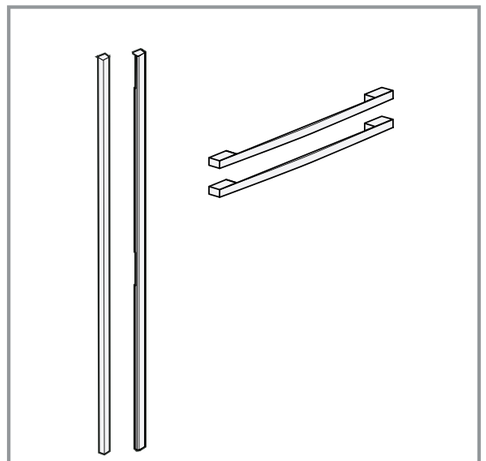

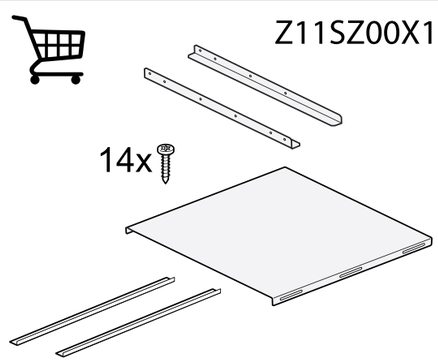

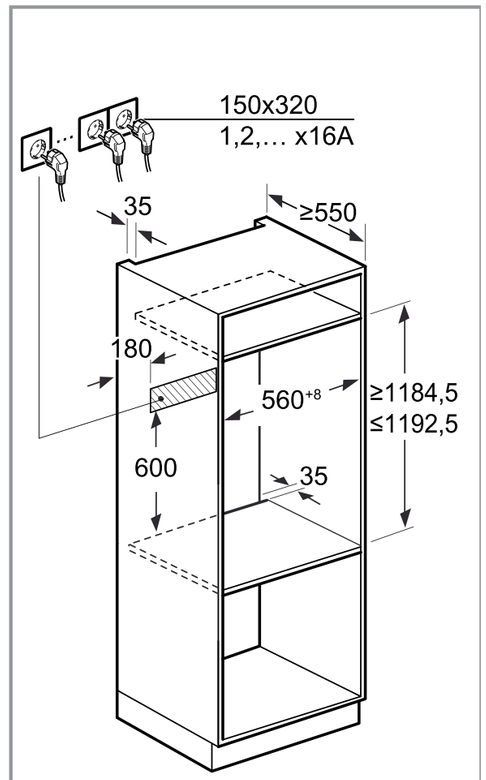

Seamless Combination da 120 cm

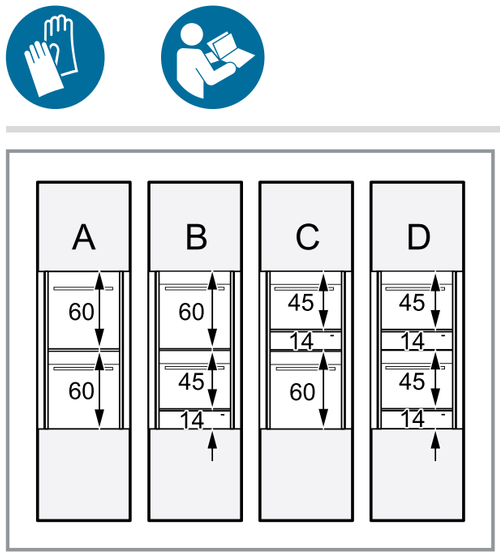

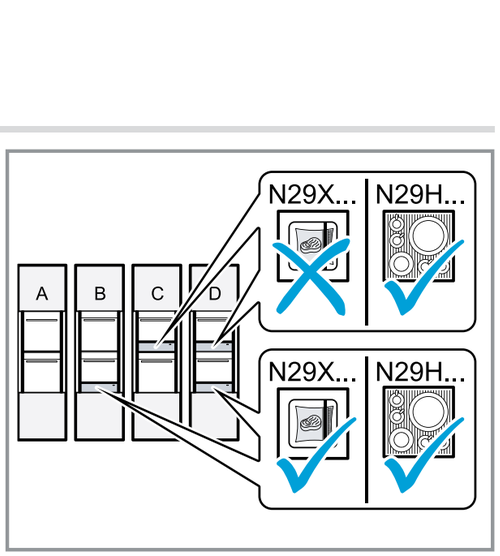

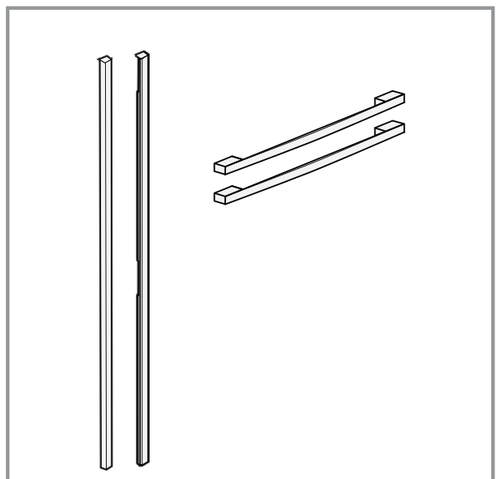

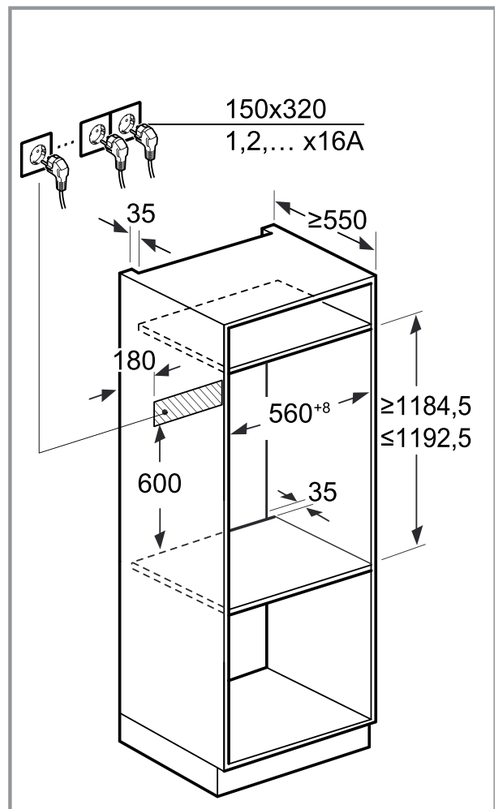

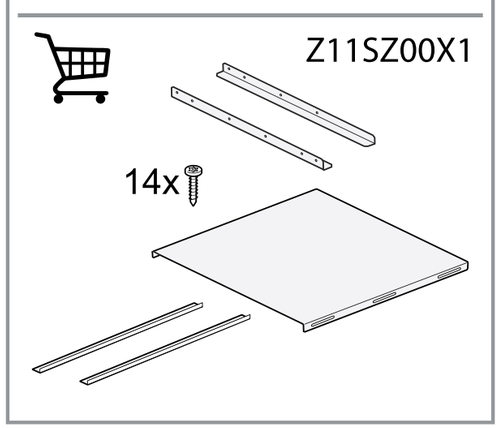

GLI ACCESSORI SPECIALI FLEX DESIGN PER FORNI, COMPATTI, MICROONDE, CASSETTI E MACCHINA DEL CAFFÈ

	Modello	Descrizione
	**Z9014AY0** EAN 4242004268154	LISTELLI FLEX DESIGN PER CASSETTO ACCESSORI, CASSETTO SCALDAVIVANDE E CASSETTO SOTTOVUOTO DA 14 CM. COLORE: ANTHRACITE GREY
	**Z9014BY0** EAN 4242004268178	LISTELLI FLEX DESIGN PER CASSETTO ACCESSORI, CASSETTO SCALDAVIVANDE E CASSETTO SOTTOVUOTO DA 14 CM. COLORE: BRUSHED BRONZE
	**Z9014DY0** EAN 4242004268161	LISTELLI FLEX DESIGN PER CASSETTO ACCESSORI, CASSETTO SCALDAVIVANDE E CASSETTO SOTTOVUOTO DA 14 CM. COLORE: DEEP BLACK
	**Z9014MY0** EAN 4242004268147	LISTELLI FLEX DESIGN PER CASSETTO ACCESSORI, CASSETTO SCALDAVIVANDE E CASSETTO SOTTOVUOTO DA 14 CM. COLORE: METALLIC SILVER
	**Z9038AY0** EAN 4242004268239	KIT FLEX DESIGN PER MICROONDE DA 38 CM. COLORE: ANTHRACITE GREY
	**Z9038BY0** EAN 4242004268253	KIT FLEX DESIGN PER MICROONDE DA 38 CM. COLORE: BRUSHED BRONZE
	**Z9038DY0** EAN 4242004268246	KIT FLEX DESIGN PER MICROONDE DA 38 CM. COLORE: DEEP BLACK
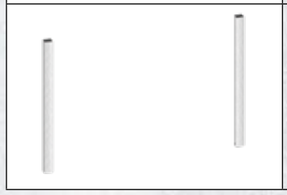	**Z9038MY0** EAN 4242004268222	KIT FLEX DESIGN PER MICROONDE DA 38 CM. COLORE: METALLIC SILVER

GLI ACCESSORI SPECIALI FLEX DESIGN PER FORNI, COMPATTI, MICROONDE, CASSETTI E MACCHINA DEL CAFFÈ

	Modello	Descrizione
	**Z9045AY0** EAN 4242004267836	KIT FLEX DESIGN PER FORNI COMPATTI DA 45 CM. COLORE: ANTHRACITE GREY
	**Z9045BY0** EAN 4242004267850	KIT FLEX DESIGN PER FORNI COMPATTI DA 45 CM. COLORE: BRUSHED BRONZE
	**Z9045DY0** EAN 4242004267843	KIT FLEX DESIGN PER FORNI COMPATTI DA 45 CM. COLORE: DEEP BLACK
	**Z9045MY0** EAN 4242004267829	KIT FLEX DESIGN PER FORNI COMPATTI DA 45 CM. COLORE: METALLIC SILVER
	**Z9060AY0** EAN 4242004267874	KIT FLEX DESIGN PER FORNI DA 60 CM. KIT FLEX DESIGN PER SEAMLESS COMBINATION CON FORNO COMPATTO DA 45 CM E CASSETTO DA 14 CM. COLORE: ANTHRACITE GREY
	**Z9060BY0** EAN 4242004267898	KIT FLEX DESIGN PER FORNI DA 60 CM. KIT FLEX DESIGN PER SEAMLESS COMBINATION CON FORNO COMPATTO DA 45 CM E CASSETTO DA 14 CM. COLORE: BRUSHED BRONZE
	**Z9060DY0** EAN 4242004267881	KIT FLEX DESIGN PER FORNI DA 60 CM. KIT FLEX DESIGN PER SEAMLESS COMBINATION CON FORNO COMPATTO DA 45 CM E CASSETTO DA 14 CM. COLORE: DEEP BLACK
	**Z9060MY0** EAN 4242004267867	KIT FLEX DESIGN PER FORNI DA 60 CM. KIT FLEX DESIGN PER SEAMLESS COMBINATION CON FORNO COMPATTO DA 45 CM E CASSETTO DA 14 CM. COLORE: METALLIC SILVER

GLI ACCESSORI SPECIALI FLEX DESIGN PER FORNI, COMPATTI, MICROONDE, CASSETTI E MACCHINA DEL CAFFÈ

	Modello	Descrizione
	**Z9075AY0** EAN 4242004267959	KIT FLEX DESIGN PER SEAMLESS COMBINATION CON FORNO DA 60 CM E CASSETTO DA 14 CM. COLORE: ANTHRACITE GREY
	**Z9075BY0** EAN 4242004267973	KIT FLEX DESIGN PER SEAMLESS COMBINATION CON FORNO DA 60 CM E CASSETTO DA 14 CM. COLORE: BRUSHED BRONZE
	**Z9075DY0** EAN 4242004267966	KIT FLEX DESIGN PER SEAMLESS COMBINATION CON FORNO DA 60 CM E CASSETTO DA 14 CM. COLORE: DEEP BLACK
	**Z9075MY0** EAN 4242004267942	KIT FLEX DESIGN PER SEAMLESS COMBINATION CON FORNO DA 60 CM E CASSETTO DA 14 CM. COLORE: METALLIC SILVER
	**Z9098AY0** EAN 4242004268079	KIT FLEX DESIGN PER SEAMLESS COMBINATION CON FORNO DA 60 CM E MICROONDE DA 38 CM. COLORE: ANTHRACITE GREY
	**Z9098BY0** EAN 4242004268086	KIT FLEX DESIGN PER SEAMLESS COMBINATION CON FORNO DA 60 CM E MICROONDE DA 38 CM. COLORE: BRUSHED BRONZE
	**Z9098DY0** EAN 4242004268093	KIT FLEX DESIGN PER SEAMLESS COMBINATION CON FORNO DA 60 CM E MICROONDE DA 38 CM. COLORE: DEEP BLACK
	**Z9098MY0** EAN 4242004268062	KIT FLEX DESIGN PER SEAMLESS COMBINATION CON FORNO DA 60 CM E MICROONDE DA 38 CM. COLORE: METALLIC SILVER

GLI ACCESSORI SPECIALI FLEX DESIGN PER FORNI, COMPATTI, MICROONDE, CASSETTI E MACCHINA DEL CAFFÈ

	Modello	Descrizione
	**Z9105AY0** EAN 4242004267997	KIT FLEX DESIGN PER SEAMLESS COMBINATION CON FORNO DA 60 CM E FORNO COMPATTO DA 45 CM. COLORE: ANTHRACITE GREY
	**Z9105BY0** EAN 4242004268000	KIT FLEX DESIGN PER SEAMLESS COMBINATION CON FORNO DA 60 CM E FORNO COMPATTO DA 45 CM. COLORE: BRUSHED BRONZE
	**Z9105DY0** EAN 4242004268017	KIT FLEX DESIGN PER SEAMLESS COMBINATION CON FORNO DA 60 CM E FORNO COMPATTO DA 45 CM. COLORE: DEEP BLACK
	**Z9105MY0** EAN 4242004267980	KIT FLEX DESIGN PER SEAMLESS COMBINATION CON FORNO DA 60 CM E FORNO COMPATTO DA 45 CM. COLORE: METALLIC SILVER
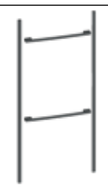	**Z912AAY0** EAN 4242004267911	KIT FLEX DESIGN PER SEAMLESS COMBINATION CON: - DUE FORNI COMPATTI DA 45 CM E DUE CASSETTI DA 14 CM. - FORNO COMPATTO DA 45 CM, FORNO DA 60 CM E CASSETTO DA 14 CM. COLORE: ANTHRACITE GREY
	**Z912ABY0** EAN 4242004267935	KIT FLEX DESIGN PER SEAMLESS COMBINATION CON: - DUE FORNI COMPATTI DA 45 CM E DUE CASSETTI DA 14 CM. - FORNO COMPATTO DA 45 CM, FORNO DA 60 CM E CASSETTO DA 14 CM. COLORE: BRUSHED BRONZE
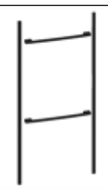	**Z912ADY0** EAN 4242004267928	KIT FLEX DESIGN PER SEAMLESS COMBINATION CON: - DUE FORNI COMPATTI DA 45 CM E DUE CASSETTI DA 14 CM. - FORNO COMPATTO DA 45 CM, FORNO DA 60 CM E CASSETTO DA 14 CM. COLORE: DEEP BLACK
	**Z912AMY0** EAN 4242004267904	KIT FLEX DESIGN PER SEAMLESS COMBINATION CON: - DUE FORNI COMPATTI DA 45 CM E DUE CASSETTI DA 14 CM. - FORNO COMPATTO DA 45 CM, FORNO DA 60 CM E CASSETTO DA 14 CM. COLORE: METALLIC SILVER

GLI ACCESSORI SPECIALI FLEX DESIGN PER FORNI, COMPATTI, MICROONDE, CASSETTI E MACCHINA DEL CAFFÈ

	Modello	Descrizione
	**Z912BAY0** EAN 4242004268277	KIT FLEX DESIGN PER SEAMLESS COMBINATION CON DUE COMBINAZIONI DA 60 CM. COLORE: ANTHRACITE GREY
	**Z912BBY0** EAN 4242004268291	KIT FLEX DESIGN PER SEAMLESS COMBINATION CON DUE COMBINAZIONI DA 60 CM. COLORE: BRUSHED BRONZE
	**Z912BDY0** EAN 4242004268284	KIT FLEX DESIGN PER SEAMLESS COMBINATION CON DUE COMBINAZIONI DA 60 CM. COLORE: DEEP BLACK
	**Z912BMY0** EAN 4242004268260	KIT FLEX DESIGN PER SEAMLESS COMBINATION CON DUE COMBINAZIONI DA 60 CM. COLORE: METALLIC SILVER
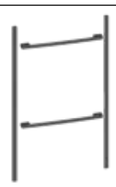	**Z990BAY0** EAN 4242004268116	KIT FLEX DESIGN PER SEAMLESS COMBINATION CON DUE FORNI COMPATTI DA 45 CM. COLORE: ANTHRACITE GREY
	**Z990BBY0** EAN 4242004268130	KIT FLEX DESIGN PER SEAMLESS COMBINATION CON DUE FORNI COMPATTI DA 45 CM. COLORE: BRUSHED BRONZE
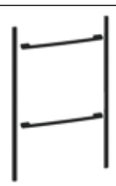	**Z990BDY0** EAN 4242004268123	KIT FLEX DESIGN PER SEAMLESS COMBINATION CON DUE FORNI COMPATTI DA 45 CM. COLORE: DEEP BLACK
	**Z990BMY0** EAN 4242004268109	KIT FLEX DESIGN PER SEAMLESS COMBINATION CON DUE FORNI COMPATTI DA 45 CM. COLORE: METALLIC SILVER

GLI ACCESSORI SPECIALI FLEX DESIGN PER FORNI, COMPATTI, MICROONDE, CASSETTI E MACCHINA DEL CAFFÈ

	Modello	Descrizione
	**ZC045AY0** EAN 4242004268512	KIT FLEX DESIGN PER MACCHINE DEL CAFFÈ DA INCASSO DA 45 CM. COLORE: ANTHRACITE GREY
	**ZC045BY0** EAN 4242004268536	KIT FLEX DESIGN PER MACCHINE DEL CAFFÈ DA INCASSO DA 45 CM. COLORE: BRUSHED BRONZE
	**ZC045DY0** EAN 4242004268529	KIT FLEX DESIGN PER MACCHINE DEL CAFFÈ DA INCASSO DA 45 CM. COLORE: DEEP BLACK
	**ZC045MY0** EAN 4242004267706	KIT FLEX DESIGN PER MACCHINE DEL CAFFÈ DA INCASSO DA 45 CM. COLORE: METALLIC SILVER
	**ZC060AY0** EAN 4242004270188	KIT FLEX DESIGN PER SEAMLESS COMBINATION CON MACCHINA DEL CAFFÈ DA INCASSO DA 45 CM E CASSETTO DA 14 CM. COLORE: ANTHRACITE GREY. NECESSARIO ACQUISTO COMBINATO DELL'ACCESSORIO ZC060TY0
	**ZC060BY0** EAN 4242004270201	KIT FLEX DESIGN PER SEAMLESS COMBINATION CON MACCHINA DEL CAFFÈ DA INCASSO DA 45 CM E CASSETTO DA 14 CM. COLORE: BRUSHED BRONZE. NECESSARIO ACQUISTO COMBINATO DELL'ACCESSORIO ZC060TY0
	**ZC060DY0** EAN 4242004270171	KIT FLEX DESIGN PER SEAMLESS COMBINATION CON MACCHINA DEL CAFFÈ DA INCASSO DA 45 CM E CASSETTO DA 14 CM. COLORE: DEEP BLACK. NECESSARIO ACQUISTO COMBINATO DELL'ACCESSORIO ZC060TY0
	**ZC060MY0** EAN 4242004270195	KIT FLEX DESIGN PER SEAMLESS COMBINATION CON MACCHINA DEL CAFFÈ DA INCASSO DA 45 CM E CASSETTO DA 14 CM. COLORE: METALLIC SILVER. NECESSARIO ACQUISTO COMBINATO DELL'ACCESSORIO ZC060TY0
	**ZC060TY0** EAN 4242004270195	KIT DI INSTALLAZIONE SEAMLESS OBBLIGATORIO PER COMBINAZIONE CON MACCHINA DEL CAFFÈ E CASSETTO SCALDAVIVANDE

GLI ACCESSORI SPECIALI PER FORNI E COMPATTI

	Modello	Descrizione
	**Z19DD10X0** EAN 4242004183051	KIT VAPORE Compatibile con tutti i forni
	**Z12CN10A0** EAN 4242004182900	LECCARDA EXTRA PROFONDA RESISTENTE A PIROLISI CON GRIGLIA Compatibile con tutti i forni tranne i compatti
	**Z11AB15A0** EAN 4242004224365	LECCARDA BASSA ANTIADERENTE CON RIVESTIMENTO IN CERAMICA Compatibile con tutti i forni tranne C29DR1XY0
	**Z11AU15A0** EAN 4242004224372	LECCARDA PROFONDA ANTIADERENTE CON RIVESTIMENTO IN CERAMICA Compatibile con tutti i forni tranne C29DR1XY0
	**Z12CB10A0** EAN 4242004182870	LECCARDA BASSA RESISTENTE A PIROLISI Compatibile con tutti i forn tranne C29DR1XY0
	**Z12CU10A0** EAN 4242004224853	LECCARDA PROFONDA SMALTATA Compatibile con tutti i forni tranne C29DR1XY0
	**Z12CM10A0** EAN 4242004182894	LECCARDA EXTRA PROFONDA RESISTENTE A PIROLISI Compatibile con tutti i forni tranne C29DR1XY0
	**Z12CL10A0** EAN 4242004182887	COPERCHIO NON ADATTO A PIROLISI Compatibile con tutti i forni tranne i compatti

GLI ACCESSORI SPECIALI PER FORNI E COMPATTI

	Modello	Descrizione
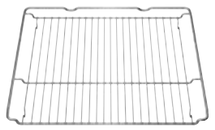	**Z11CR10X0** EAN 4242004182801	GRIGLIA STANDARD Compatibile con tutti i forni tranne C29DR1XY0
	**Z1913X0** EAN 4242004099154	PIASTRA PER PANE E PIZZA Compatibile con tutti i forni
	**Z1650DU0** EAN 4242004264224	CONTENITORE DI VAPORE PERFORATO Compatibile con tutti i forni e compatti full steam tranne C29DR1XY0
	**Z1650BE0** EAN 4242004264262	LECCARDA DOPPIA Compatibile con tutti i forni e compatti tranne C29DR1XY0, C29MS3AY0 e C29MY7MY0
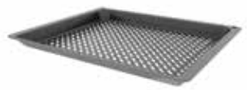	**Z1655CA0** EAN 4242004264514	LECCARDA PER FRITTURA AD ARIA Compatibile con tutti i forni tranne C29DR1XY0
	**Z1365WX0** EAN 4242004275244	TERMOSONDA WIRELESS CON 4 PUNTI DI MISURAZIONE Disponibile da Settembre 2024
	**Z13CV05S0** EAN 4242004211525	LISTELLO DI COPERTURA Compatibile con tutti i forni compatti
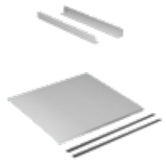	**Z11SZ00X1** EAN 4242004271703	PIANO INTERMEDIO PER INSTALLAZIONE A COLONNA (FORNI) Compatibile con tutti i forni tranne B24CR31G0, B24CR71G0, B54CR31G0, B54CR71G0, B54FS33G0K e B64VS71G0

COMPATTI, MICROONDE, CASSETTI, MACCHINA DEL CAFFÈ

GLI ACCESSORI SPECIALI PER FORNI E COMPATTI

	Modello	Descrizione
	**Z11TI15X0** EAN 4242004224624	GUIDE TELESCOPICHE CLIP RAIL Compatibile con i forni catalitici B24CR31G0, B29CR3AY0, B54CR31G0 e B59CR3AY0
	**Z1608BX0** EAN 4242004264231	GUIDE TELESCOPICHE CLIP RAIL AD ESTRAZIONE TOTALE Compatibile con B24CR31G0, B29CR3AY0, B54CR31G0 e B59CR3AY0
	**Z1608CX0** EAN 4242004264248	GUIDE TELESCOPICHE CLIP RAIL RESISTENTI A PIROLISI Compatibile con tutti i pirolitici tranne C29MY7MY0
	**Z1608DX0** EAN 4242004264255	GUIDE TELESCOPICHE CLIP RAIL STEAM Compatibile con tutti i forni e compatti full steam tranne C29DR1XY0

FORNI COMPATTI GAMMA LINE.

Come leggere la tabella?

1. Scegli le caratteristiche principali che stai cercando per il tuo nuovo elettrodomestico NEFF, nella colonna di sinistra
2. Individua i vantaggi di ogni Serie per affinare la selezione
3. Utilizza queste informazioni per approfondire le dotazioni dei modelli che possono interessarti

Forni compatti

Tipo	N 50
Con grill	Combinati a microonde


C1AMG84N0


C1AMG84G0

N 50

COMBI MICROONDE CON GRILL 45 CM





C1AMG84N0

EAN 4242004245759

Caratteristiche principali
- 5 funzioni di cottura: aria calda, grill ventilato, grill a superficie grande, mantenere in caldo, microonde
- Manopole push-pull
- Display LCD bianco
- Potenza max microonde: 900 W
- Potenza max grill: 1750 W
- 5 livelli di potenza
- Base piatta senza piatto rotante
- Regolazione della temperatura da 40 °C a 230 °C
- Volume cavità: 44 l
- EasyClock: orologio elettronico con timer e programmatore
- Numero programmi automatici: 15

Altre caratteristiche
- Sistema di pulizia EasyClean
- 4 programmi di scongelamento e 3 programmi di cottura con la funzione microonde
- Superficie cavità: acciaio inox
- Riscaldamento rapido
- Illuminazione LED

Accessori
- 1 Griglia

N 50

COMBI MICROONDE CON GRILL 45 CM, GRAPHITE GREY



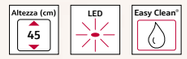

C1AMG84G0

EAN 4242004262275

Caratteristiche principali
- Graphite Grey
- 5 funzioni di cottura: aria calda, grill ventilato, grill a superficie grande, mantenere in caldo, microonde
- Manopole push-pull
- Display LCD bianco
- Potenza max microonde: 900 W
- Potenza max grill: 1750 W
- 5 livelli di potenza
- Base piatta senza piatto rotante
- Regolazione della temperatura da 40 °C a 230 °C
- Volume cavità: 44 l
- EasyClock: orologio elettronico con timer e programmatore
- Numero programmi automatici: 15

Altre caratteristiche
- Sistema di pulizia EasyClean
- 4 programmi di scongelamento e 3 programmi di cottura con la funzione microonde
- Superficie cavità: acciaio inox
- Riscaldamento rapido
- Illuminazione LED

Accessori
- 1 Griglia

SCHEMI DI INSTALLAZIONE PER FORNI COMPATTI

C1AMG84N0
C1AMG84G0

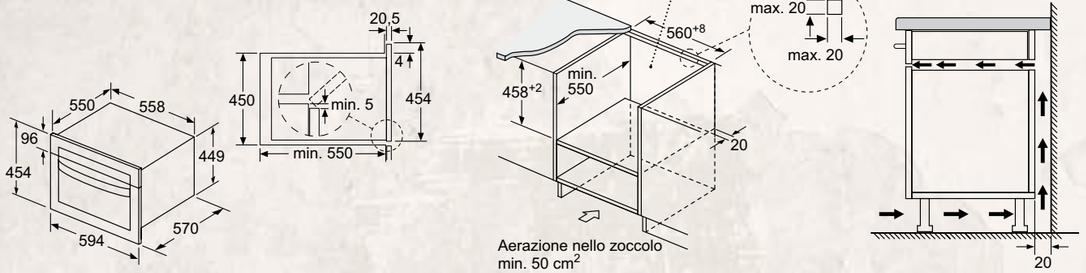

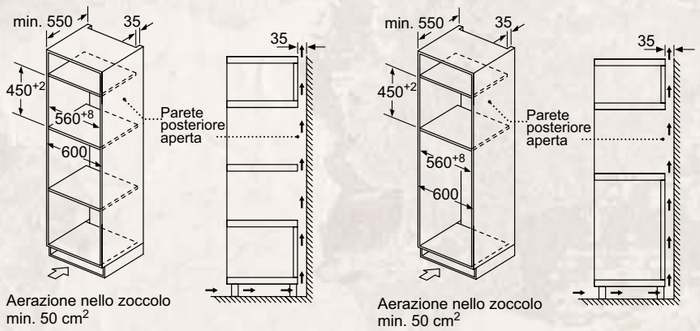

Dimensioni in mm

INFORMAZIONI TECNICHE PER FORNI COMPATTI

Modello		C1AMG84N0	C1AMG84G0
Tipologia		Combi microonde con grill	Combi microonde con grill
Serie		N50	N50
Informazioni etichetta energetica in accordo col Regolamento (UE) N. 65/2014			
Numero di cavità		1	1
Tipo di alimentazione		Elettrica	Elettrica
Volume della cavità [1]	litri	44	44
Caratteristiche principali			
Display		LCD bianco	LCD bianco
Porta		a ribalta	a ribalta
Funzioni di cottura	n.	5	5
Full Steam / Vario Steam		-	-
Programmi automatici		15	15
Massima potenza del microonde	W	900	900
Potenza massima grill	W	1750	1750
Numero di livelli di potenza		5	5
Livelli di potenza microonde	W	90-180-360-600-900	90-180-360-600-900
Funzione combinate microonde + grill		•	•
Livelli di potenza microonde + grill	W	90-180-360-600	90-180-360-600
Scongelamento in funzione del peso		•	•
Interno in acciaio inossidabile		•	•
Tempo massimo programmabile	min	90	90
Temperatura minima	°C	40	40
Temperatura massima	°C	230	230
Numero di vetri della porta		2	2
Sistemi di pulizia			
EcoClean		-	-
EasyClean		•	•
Caratteristiche strutturali			
Altezza	mm	454	454
Larghezza	mm	594	594
Profondità	mm	570	570
Profondità con la porta aperta	mm	825	825
Altezza della cavità	mm	220	220
Larghezza della cavità	mm	420	420
Profondità della cavità	mm	420	420
Altezza della nicchia (min-max)	mm	450-458	450-458
Larghezza della nicchia (min-max)	mm	560-568	560-568
Profondità della nicchia	mm	550	550
Peso netto	kg	37,6	36,8
Peso lordo (imballo)	kg	41,6	41,6
Tipo di iluminazione		LED	LED
Numero di lampadine	pz.	1	1
Collegamenti elettrici			
Dati nominali collegamento elettrico	kW	3,35	3,35
Corrente	A	16	16
Tensione	V	220 - 230	220 - 230
Frequenza	Hz	50	50
Tipo di spina		Schuko	Schuko
Lunghezza del cavo di alimentazione	cm	180	180

• Sì / – No
Informazioni dell'etichetta energetica secondo Regolamento Delegato (UE) N. 65/2014 della Commissione.
[1] Misurazione conforme alla Norma Europea CEI EN 50304 / EN 60350 (2009).

MICROONDE GAMMA LINE.

Come leggere la tabella?

1. Scegli le caratteristiche principali che stai cercando per il tuo nuovo elettrodomestico NEFF, nella colonna di sinistra
2. Individua i vantaggi di ogni Serie per affinare la selezione
3. Utilizza queste informazioni per approfondire le dotazioni dei modelli che possono interessarti

Microonde

N 50 > Display digitale bianco

Tipo	25 litri	20 litri
Con grill	HLAGD53N0  HLAGD53G0 	
Senza grill	HLAWD53N0 	HLAWD23N0  HLAWD23G0 

N 50
MICROONDE CON GRILL 38 CM



Altezza (cm) 38 | LED

HLAGD53N0

EAN 4242004222804

Caratteristiche principali
- Manopola push-pull
- Display LED bianco
- Potenza max microonde: 900 W
- Potenza max grill: 1200 W
- 5 livelli di potenza
- Piatto girevole in vetro 31,5 cm
- Funzione combinata grill e microonde in 3 livelli di potenza
- Porta a bandiera con cerniera a sinistra
- Volume cavità: 25 l
- EasyClock: orologio elettronico con timer e programmatore
- Numero programmi automatici: 8

Altre caratteristiche
- 4 programmi di scongelamento e 3 programmi di cottura, 1 programma per funzione combinata
- Superficie cavità: acciaio inox
- Illuminazione LED
- 1 programma personalizzato

Accessori
- 1 Griglia
- 1 Piatto girevole

N 50
MICROONDE CON GRILL 38 CM, GRAPHITE GREY



Altezza (cm) 38 | LED

HLAGD53G0

EAN 4242004262817

Caratteristiche principali
- Graphite Grey
- Manopola push-pull
- Display LED bianco
- Potenza max microonde: 900 W
- Potenza max grill: 1200 W
- 5 livelli di potenza
- Piatto girevole in vetro 31,5 cm
- Funzione combinata grill e microonde in 3 livelli di potenza
- Porta a bandiera con cerniera a sinistra
- Volume cavità: 25 l
- EasyClock: orologio elettronico con timer e programmatore
- Numero programmi automatici: 8

Altre caratteristiche
- 4 programmi di scongelamento e 3 programmi di cottura, 1 programma per funzione combinata
- Superficie cavità: acciaio inox
- Illuminazione LED
- 1 programma personalizzato

Accessori
- 1 Griglia
- 1 Piatto girevole

N 50
MICROONDE 38 CM



Altezza (cm) 38 LED

HLAWD53N0

EAN 4242004222781

Caratteristiche principali
- Manopola push-pull
- Display LED bianco
- Potenza max microonde: 900 W
- 5 livelli di potenza
- Piatto girevole in vetro 31,5 cm
- Porta a bandiera con cerniera a sinistra
- Volume cavità: 25 l
- EasyClock: orologio elettronico con timer e programmatore
- Numero programmi automatici: 7

Altre caratteristiche
- 4 programmi di scongelamento e 3 programmi di cottura
- Superficie cavità: acciaio inox
- Illuminazione LED
- 1 programma personalizzato

Accessori
- 1 Piatto girevole

N 50
MICROONDE 38 CM



Altezza (cm) 38 LED

HLAWD23N0

EAN 4242004222767

Caratteristiche principali
- Manopola push-pull
- Display LED bianco
- Potenza max microonde: 800 W
- 5 livelli di potenza
- Piatto girevole in vetro 25,5 cm
- Porta a bandiera con cerniera a sinistra
- Volume cavità: 20 l
- EasyClock: orologio elettronico con timer e programmatore
- Numero programmi automatici: 7

Altre caratteristiche
- 4 programmi di scongelamento e 3 programmi di cottura
- Superficie cavità: acciaio inox
- Illuminazione LED
- 1 programma personalizzato

Accessori
- 1 Piatto girevole

Adatto per installazione a pensile

N 50
MICROONDE 38 CM, GRAPHITE GREY



Altezza (cm) 38 LED

HLAWD23G0

EAN 4242004262299

Caratteristiche principali
- Graphite Grey
- Manopola push-pull
- Display LED bianco
- Potenza max microonde: 800 W
- 5 livelli di potenza
- Piatto girevole in vetro 25,5 cm
- Porta a bandiera con cerniera a sinistra
- Volume cavità: 20 l
- EasyClock: orologio elettronico con timer e programmatore
- Numero programmi automatici: 7

Altre caratteristiche
- 4 programmi di scongelamento e 3 programmi di cottura
- Superficie cavità: acciaio inox
- Illuminazione LED
- 1 programma personalizzato

Accessori
- 1 Piatto girevole

Adatto per installazione a pensile

COMPATTI, MICROONDE, CASSETTI, MACCHINA DEL CAFFÈ

SCHEMI DI INSTALLAZIONE PER FORNI A MICROONDE

HLAGD53N0
HLAGD53G0

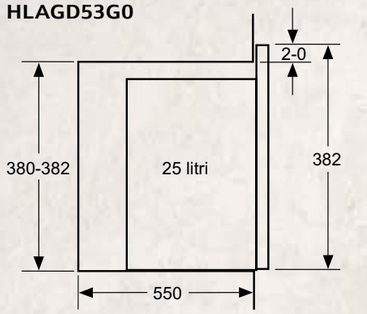

HLAWD53N0

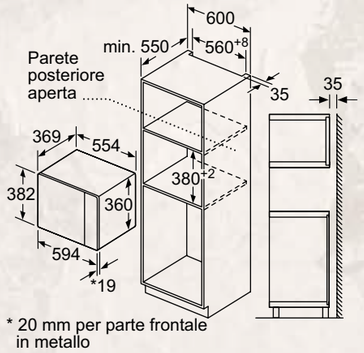

* 20 mm per parte frontale in metallo

Microonde
Montaggio angolare

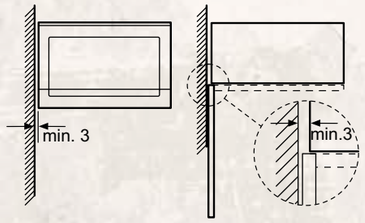

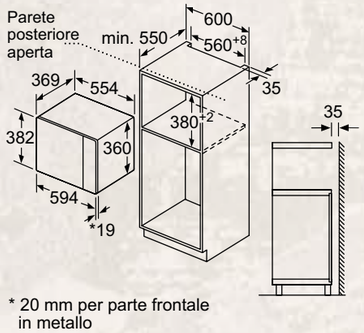

* 20 mm per parte frontale in metallo

HLAWD23N0
HLAWD23G0

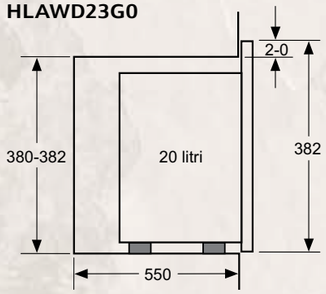

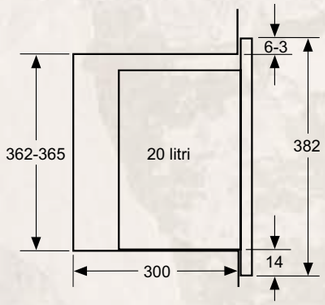

Microonde
Montaggio angolare

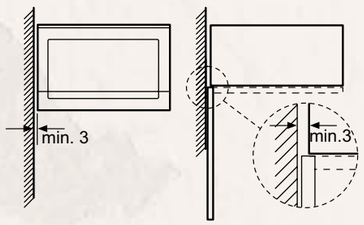

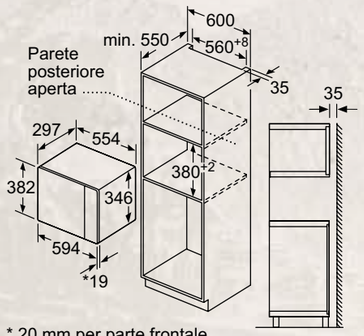

* 20 mm per parte frontale in metallo

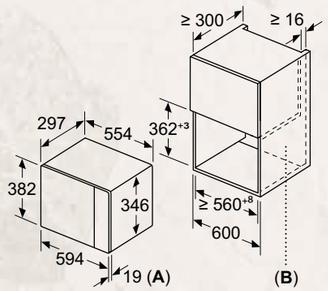

A: 20 mm per parte frontale in metallo
B: parete posteriore aperta

Dimensioni in mm

INFORMAZIONI TECNICHE PER MICROONDE

Modello		HLAGD53N0	HLAGD53G0	HLAWD53N0	HLAWD23N0	HLAWD23G0
Tipologia		Microonde con grill 38 cm	Microonde con grill 38 cm, Graphite Grey	Microonde 38 cm	Microonde 38 cm	Microonde 38 cm, Graphite Grey
Serie		N50	N50	N50	N50	N50
Costruzione						
Tipo di costruzione		Incasso	Incasso	Incasso	Incasso	Incasso
Apertura della porta		sinistra	sinistra	sinistra	sinistra	sinistra
Dimensioni e peso						
Larghezza del prodotto	mm	594	594	594	594	594
Altezza del prodotto	mm	382	382	382	382	382
Profondità del prodotto	mm	388	388	388	317	317
Larghezza della cavità	mm	328	328	328	308	308
Altezza della cavità	mm	208	208	208	201	201
Profondità della cavità	mm	369	369	369	282	282
Volume della cavità	litri	25	25	25	20	20
Diametro del piatto rotante	mm	315	315	315	255	255
Peso netto	kg	19,4	18,3	18,8	16,9	16,6
Peso lordo (imballo)	kg	22,1	22,1	21,4	18,9	18,9
Caratteristiche						
Potenza massima microonde	W	900	900	900	800	800
Potenza massima grill	W	1200	1200	-	-	-
Numero di livelli di potenza		5	5	5	5	5
Livelli di potenza microonde	W	90-180-360-600-900	90-180-360-600-900	90-180-360-600-900	90-180-360-600-800	90-180-360-600-800
Funzione combinate microonde + grill		•	•	-	-	-
Livelli di potenza microonde + grill	W	90-180-360	90-180-360	-	-	-
Programmi automatici		8	8	7	7	7
Scongelamento in funzione del peso		•	•	•	•	•
Grill al quarzo		•	•	-	-	-
Display		LED bianco	LED bianco	LED bianco	LED bianco	LED bianco
Interno in acciaio inossidabile		•	•	•	•	•
Tempo massimo programmabile	min	99	99	99	99	99
Illuminazione						
Tipo di illuminazione		LED	LED	LED	LED	LED
Numero di lampadine	pz	1	1	1	1	1
Collegamento elettrico						
Corrente minima	A	10	10	10	10	10
Lunghezza del cavo di alimentazione elettrica	cm	130	130	130	130	130
Tipo di spina		Schuko	Schuko	Schuko	Schuko	Schuko
Assorbimento massimo	kW	1,45	1,45	1,45	1,27	1,27
Tensione	V	220 - 230	220 - 230	220 - 230	220 - 230	220 - 230
Frequenza	Hz	50	50	50	50	50

• Sì / – No

I Piani cottura NEFF per *MOMENTI INDIMENTICABILI* in cucina



Scegli il piano cottura *che stimola la tua creatività*

In ogni piatto sono gli ingredienti a fare la differenza. Lo stesso vale quando si tratta di cucinare e scegliere il giusto piano cottura. Con NEFF sei sicuro di non sbagliare: trovi flessibilità, innovazione e praticità al servizio della tua creatività. E grazie al nuovo sistema «Flex Design», puoi abbinare i listelli laterali dei tuoi elettrodomestici NEFF Collection per un tocco di colore e originalità in cucina.

NOVITÀ

Il tuo nuovo ingrediente segreto
TWIST PAD FLEX®

Per ogni appassionato di cucina, cucinare è un atto di gioia: seguire il proprio istinto e la propria creatività, tenendo però sempre tutto sotto controllo. Twist Pad Flex® è la risposta perfetta a questa esigenza: un anello magnetico che consente di gestire il piano cottura nella massima semplicità e con grande precisione. E da oggi, può essere utilizzato per controllare anche il forno o la macchina del caffè, con un solo gesto.



Velocità e comfort al tocco di un dito
TWIST TOUCH®

Il nuovo Twist Touch® consente di impostare il livello di potenza della zona cottura in modo semplice e veloce.

NOVITÀ



Impostazioni dinamiche
POWER TRANSFER

Sposta le pentole dove vuoi sulle zone Flex e la potenza impostata si sposterà con loro. Tutto al semplice tocco di un tasto.

NOVITÀ



Il piano cottura che ti conosce
FAVOURITE

Imposta il piano cottura secondo le tue preferenze: tramite la app Home Connect puoi memorizzare fino a 2 impostazioni preferite e selezionarle tramite il tasto Favourite. Un esempio? Il tuo adorato uovo alla coque della domenica mattina!

Ancora più flessibilità
ZONA ESTESA FLEX INDUCTION

Grazie agli induttori aggiuntivi installati nella parte centrale del prodotto, aumenta la superficie della zona Flex dei nuovi piani cottura. Si crea così ulteriore spazio per padelle e pentole più grandi. In questo modo, accessori come Grill e Teppanyaki possono essere posizionati anche in orizzontale!



CUCINARE è tecnica e cuore, INSIEME



Caldo, ma mai troppo

EXTENDED FRYING SENSOR DA 70° A 220°C

Succulente bistecche, ma anche patate fritte e uova al tegamino... tutto cotto alla perfezione e senza bruciature. Come? Basta selezionare fra uno degli 11 livelli compresi fra i 70° e i 220°C: non appena la temperatura desiderata sarà stata raggiunta, il piano cottura emette un segnale acustico e visivo. Cosa chiedere di più?

Il massimo della potenza, più velocemente

TASTO POWER

Raggiungi il massimo della potenza, ossia il livello 9, semplicemente ruotando il Twist Pad Flex®. L'acqua per la pasta bollirà ancora più velocemente.

Una piccola pausa quando serve

TASTO PAUSA

Suonano alla porta? Nessun problema: ti basta rimuovere il Twist Pad Flex® oppure premere il tasto Pausa sul pannello Twist Touch® per bloccare temporaneamente tutte le impostazioni di cottura, compreso il timer. Hai tempo fino ad un massimo di 10 minuti per riattivare il tutto.



Le Serie dei piani cottura a induzione *NEFF Collection*

I pannelli di controllo delle Serie N90 e N70 si distinguono in modo immediato per colore e modalità di utilizzo.



Twist Pad Flex®

reddot winner 2023
interface design

PIANI COTTURA A INDUZIONE SERIE N90



Twist Touch®

reddot winner 2023
interface design

PIANI COTTURA A INDUZIONE SERIE N70



Capirsi alla PERFEZIONE

***Il controllo* piano-cappa**



Ogni cuoco provetto dovrebbe potersi concentrare unicamente sulla preparazione delle proprie ricette: è per questo che abbiamo progettato i nostri piani cottura e le nostre cappe affinché possano «parlare fra di loro» ed occuparsi in modo del tutto autonomo dei vapori e dei fumi che si creano mentre si cucina. Grazie al controllo piano-cappa, infatti, è possibile impostare l'intensità del livello di aspirazione della cappa direttamente sul pannello di controllo del piano a induzione. I due elettrodomestici si coordineranno automaticamente, grazie alla connessione tramite Home Connect.





FLAME SELECT®

Con i piani cottura FlameSelect® di NEFF, è la fiamma del gas ad adattarsi alla ricetta, non viceversa. Che si scelga di cuocere una bistecca a fuoco vivo, portare a ebollizione la pasta o lasciar rosolare un arrosto, è possibile impostare il calore desiderato proprio come con un piano a induzione. Basta selezionare uno dei 9 livelli di potenza per vedere immediatamente come la fiamma aumenta o diminuisce in base alle esigenze.

NEFF *è anche fuoco e fiamme*



Con Flame Select® cucini con il gas e 9 livelli di intensità



Design e comodità

MANOPOLE ERGONOMICHE

Grazie al design delle manopole dei nostri piani a gas, cucinare non sarà solo una passione, ma anche una piacevole esperienza. Presa e maneggevolezza sono state ottimizzate per la massima ergonomia.





Aperti al

design più innovativo

Personalizza il tuo piano cottura e la tua cappa attraverso gli elementi Flex Design, disponibili in 4 colori esclusivi, e abbinali al forno e alla macchina del caffè.
Crea il match perfetto in cucina!



Brushed Bronze | Anthracite Grey | Metallic Silver | Deep Black





Piani cottura a induzione con ventilazione integrata Flex Design

montaggio ad appoggio

TIPOLOGIA DI PRODOTTO	DIMENSIONI	
	80 cm	70 cm
Piano cottura con ventilazione integrata • Automatic Air Sensor • Extended Frying Sensor • Home Connect • Twist Pad Flex® è necessario e occorre ordinarlo separatamente, come i listelli Flex Design.	 **V68YYX4C0**	
Piano cottura con ventilazione integrata • Extended Frying Sensor • Home Connect • Twist Touch Control® • Listelli Flex Design sono necessari e occorre ordinarli separatamente.		 **V57YHQ4C0**

montaggio a filo top

TIPOLOGIA DI PRODOTTO	DIMENSIONI
	80 cm
Piano cottura con ventilazione integrata • Automatic Air Sensor • Extended Frying Sensor • Home Connect • Twist Pad Flex® è necessario e occorre ordinarlo separatamente.	 **V68PYX4C0**

N 90
PIANO COTTURA A INDUZIONE FLEX DESIGN
CON VENTILAZIONE INTEGRATA

Flex Design in 4 colori
Twist Pad Flex®

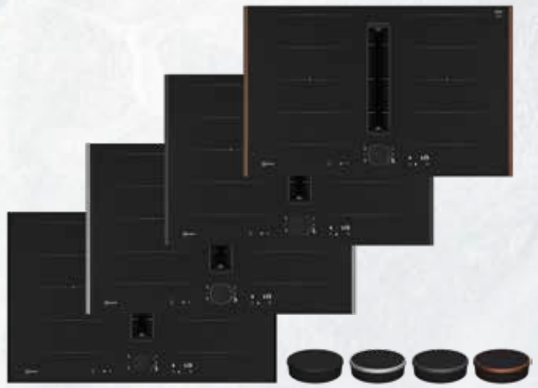

LE FINITURE DEGLI ELEMENTI FLEX DESIGN (LISTELLI LATERALI) - ACCESSORI OBBLIGATORI

BRUSHED BRONZE • Z9802PFBY0
ANTHRACITE GREY • Z9802PFAY0
METALLIC SILVER • Z9802PFMY0
DEEP BLACK • Z9802PFDY0

LE FINITURE DEL TWIST PAD FLEX® - ACCESSORIO OBBLIGATORIO

BRUSHED BRONZE • Z9801TWBY0
ANTHRACITE GREY • Z9801TWAY0
METALLIC SILVER • Z9801TWMY0
DEEP BLACK • Z9801TWDY0

B

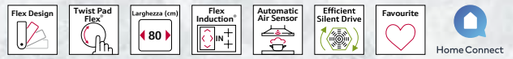

reddot winner 2023
interface design

V68YYX4C0

EAN 4242004277538

Caratteristiche principali
- Flex Design
- Twist Pad Flex® (accessorio da acquistare obbligatoriamente)
- FlexInduction: 2 x 4 segmenti flex
- 4 zone a induzione
- Home Connect
- Classe di efficienza energetica: B *

Sistema di controllo
- Extended Frying Sensor: 11 livelli di controllo della temperatura
- PotBoost: funzione booster per Pentole
- PanBoost: funzione booster per Padelle
- 17 livelli
- Trasferimento automatico delle impostazioni selezionate da una zona cottura ad un'altra
- Timer fine cottura per ogni singola zona
- Funzione riaccensione
- Riconoscimento pentole
- Funzione powerManagement per limitare l'assorbimento elettrico da 1 kW
- Interruttore di sicurezza
- Sicurezza bambini

Caratteristiche principali dell'unità aspirante
- Motore BLDC con ventola senza spazzole ad alta efficienza
- Funzionamento ad espulsione o a ricircolo
- 17 velocità aspirazione + 2 livelli intensivi
- Sensore di qualità dell'aria: regolazione automatica della potenza di aspirazione
- Funzionamento post cottura automatico (30 min a ricircolo, 12 min ad espulsione)
- Profilo centrale in vetroceramica, resistente al calore e lavabile in lavastoviglie
- Unità filtrante facilmente e completamente rimovibile e lavabile in lavastoviglie
- Kit di montaggio acquistabili separatamente a seconda del tipo di installazione (ricircolo o espulsione) vedi pagine accessori

Altre caratteristiche
- Lunghezza cavo di connessione: 110 cm

* in una scala di classi di efficienza energetica da A+++ a D

N 70
PIANO COTTURA A INDUZIONE FLEX DESIGN CON VENTILAZIONE INTEGRATA

Flex Design in 4 colori
Twist Touch Control



LE FINITURE DEGLI ELEMENTI FLEX DESIGN (LISTELLI LATERALI) - ACCESSORI OBBLIGATORI

- BRUSHED BRONZE • Z9802PFBY0
- ANTHRACITE GREY • Z9802PFAY0
- METALLIC SILVER • Z9802PFMY0
- DEEP BLACK • Z9802PFDY0

B | Flex Design | Larghezza (cm) 70 | Efficient Silent Drive | Favourite | Home Connect

reddot winner 2023
interface design

V57YHQ4C0

EAN 4242004277453

Caratteristiche principali
- Incassabile nel foro da 60 cm
- Flex Design
- Twist Touch Control
- 2 zone CombiInduction: 4 zone induzione
- Home Connect
- Classe di efficienza energetica: B *

Sistema di controllo
- Extended Frying Sensor: 11 livelli di controllo della temperatura
- PotBoost: funzione booster per Pentole
- 17 livelli
- Timer fine cottura per ogni singola zona
- Riconoscimento pentole
- Funzione powerManagement per limitare l'assorbimento elettrico da 1 kW
- Interruttore di sicurezza
- Sicurezza bambini

Caratteristiche principali dell'unità aspirante
- Motore BLDC con ventola senza spazzole ad alta efficienza
- Funzionamento ad espulsione o a ricircolo
- 9 velocità aspirazione + 2 livelli intensivi
- Auto-On: Accensione automatica aspirazione
- Funzionamento post cottura automatico (30 min a ricircolo, 12 min ad espulsione)
- Profilo centrale in vetroceramica, resistente al calore e lavabile in lavastoviglie
- Unità filtrante facilmente e completamente rimovibile e lavabile in lavastoviglie
- Kit di montaggio acquistabili separatamente a seconda del tipo di installazione (ricircolo o espulsione) vedi pagine accessori

* in una scala di classi di efficienza energetica da A+++ a D

N 90
PIANO COTTURA A INDUZIONE FLEX DESIGN CON VENTILAZIONE INTEGRATA

Twist Pad Flex®



LE FINITURE DEL TWIST PAD FLEX® - ACCESSORIO OBBLIGATORIO

- BRUSHED BRONZE • Z9801TWBY0
- ANTHRACITE GREY • Z9801TWAY0
- METALLIC SILVER • Z9801TWMY0
- DEEP BLACK • Z9801TWDY0

B | Twist Pad Flex® | Larghezza (cm) 80 | Flex Induction® | Automatic Air Sensor | Efficient Silent Drive | Favourite | Home Connect

reddot winner 2023
interface design

V68PYX4C0

EAN 4242004277514

Caratteristiche principali
- Montaggio a Filo top
- Flex Design
- Twist Pad Flex® (accessorio da acquistare obbligatoriamente)
- FlexInduction: 2 x 4 segmenti flex
- 4 zone a induzione
- Home Connect
- Classe di efficienza energetica: B *

Sistema di controllo
- Extended Frying Sensor: 11 livelli di controllo della temperatura
- PotBoost: funzione booster per Pentole
- PanBoost: funzione booster per Padelle
- 17 livelli
- Trasferimento automatico delle impostazioni selezionate da una zona cottura ad un'altra
- Timer fine cottura per ogni singola zona
- Riconoscimento pentole
- Funzione powerManagement per limitare l'assorbimento elettrico da 1 kW
- Interruttore di sicurezza
- Sicurezza bambini

Caratteristiche principali dell'unità aspirante
- Motore BLDC con ventola senza spazzole ad alta efficienza
- Funzionamento ad espulsione o a ricircolo
- 17 velocità aspirazione + 2 livelli intensivi
- Sensore di qualità dell'aria: regolazione automatica della potenza di aspirazione
- Funzionamento post cottura automatico (30 min a ricircolo, 12 min ad espulsione)
- Profilo centrale in vetroceramica, resistente al calore e lavabile in lavastoviglie
- Unità filtrante facilmente e completamente rimovibile e lavabile in lavastoviglie
- Kit di montaggio acquistabili separatamente a seconda del tipo di installazione (ricircolo o espulsione) vedi pagine accessori

* in una scala di classi di efficienza energetica da A+++ a D

PIANI COTTURA

PIANI COTTURA A INDUZIONE CON VENTILAZIONE INTEGRATA

Come leggere la tabella?

1. Scegli le caratteristiche principali che stai cercando per il tuo nuovo elettrodomestico NEFF, nella colonna di sinistra
2. Individua i vantaggi di ogni Serie per affinare la selezione
3. Utilizza queste informazioni per approfondire le dotazioni dei modelli che possono interessarti

	N 90	N 70
	> Listelli laterali e Twist Pad Flex® Anthracite Grey > Home Connect > Extended Frying Sensor > Montaggio ad appoggio	> Twist Touch Control > Home Connect > Montaggio a filo
Tipo	**Listelli laterali e Twist Pad Flex® inclusi Anthracite Grey**	**Twist Touch Control**
Piani cottura a induzione con ventilazione integrata – **80 cm**	**V68AUX4C0**  Home Connect	
Piani cottura a induzione con ventilazione integrata – **70 cm**		**V57PHQ4C0**  Home Connect

N 90
PIANO COTTURA A INDUZIONE CON VENTILAZIONE INTEGRATA



Listelli laterali e Twist Pad Flex® inclusi Anthracite Grey

B | Twist Pad Flex® | Larghezza (cm) 80 | Flex Induction® | Automatic Air Sensor | Efficient Silent Drive | Favourite

Home Connect

reddot winner 2023 interface design

V68AUX4C0

EAN 4242004277507

Caratteristiche principali
- Con listelli laterali e Twist Pad Flex® Anthracite Grey inclusi
- FlexInduction: 2 x 4 segmenti flex
- 4 zone a induzione
- Home Connect
- Classe di efficienza energetica: B *

Sistema di controllo
- Extended Frying Sensor: 11 livelli di controllo della temperatura
- PotBoost: funzione booster per Pentole
- PanBoost: funzione booster per Padelle
- 17 livelli
- Trasferimento automatico delle impostazioni selezionate da una zona cottura ad un'altra
- Timer fine cottura per ogni singola zona
- Funzione riaccensione
- Riconoscimento pentole
- Funzione powerManagement per limitare l'assorbimento elettrico da 1 kW
- Interruttore di sicurezza
- Sicurezza bambini

Caratteristiche principali dell'unità aspirante
- Motore BLDC con ventola senza spazzole ad alta efficienza
- Funzionamento ad espulsione o a ricircolo
- 17 velocità aspirazione + 2 livelli intensivi
- Sensore di qualità dell'aria: regolazione automatica della potenza di aspirazione
- Funzionamento post cottura automatico (30 min a ricircolo, 12 min ad espulsione)
- Profilo centrale in vetroceramica, resistente al calore e lavabile in lavastoviglie
- Unità filtrante facilmente e completamente rimovibile e lavabile in lavastoviglie
- Kit di montaggio acquistabili separatamente a seconda del tipo di installazione (ricircolo o espulsione) vedi pagine accessori

Altre caratteristiche
- Lunghezza cavo di connessione: 110 cm

* in una scala di classi di efficienza energetica da A+++ a D

N 70
PIANO COTTURA A INDUZIONE CON VENTILAZIONE INTEGRATA



Twist Touch Control

B | Larghezza (cm) 70 | Flex Induction® | Automatic Air Sensor | Efficient Silent Drive | Favourite

Home Connect

reddot winner 2023 interface design

V57PHQ4C0

EAN 4242004277385

Caratteristiche principali
- Incassabile nel foro da 60 cm
- Montaggio a Filo top
- Twist Touch Control
- 2 zone CombiInduction: 4 zone induzione
- Home Connect
- Classe di efficienza energetica: B *

Sistema di controllo
- Extended Frying Sensor: 11 livelli di controllo della temperatura
- PotBoost: funzione booster per Pentole
- 17 livelli
- Timer fine cottura per ogni singola zona
- Riconoscimento pentole
- Funzione powerManagement per limitare l'assorbimento elettrico da 1 kW
- Interruttore di sicurezza
- Sicurezza bambini

Caratteristiche principali dell'unità aspirante
- Motore BLDC con ventola senza spazzole ad alta efficienza
- Funzionamento ad espulsione o a ricircolo
- 9 velocità aspirazione + 2 livelli intensivi
- Auto-On: Accensione automatica aspirazione
- Funzionamento post cottura automatico (30 min a ricircolo, 12 min ad espulsione)
- Profilo centrale in vetroceramica, resistente al calore e lavabile in lavastoviglie
- Unità filtrante facilmente e completamente rimovibile e lavabile in lavastoviglie
- Kit di montaggio acquistabili separatamente a seconda del tipo di installazione (ricircolo o espulsione) vedi pagine accessori

* in una scala di classi di efficienza energetica da A+++ a D

Piani cottura a induzione Flex Design

montaggio ad appoggio

TIPOLOGIA DI PRODOTTO	DIMENSIONI		
	90 cm	80 cm	60 cm
Piani cottura Tutti i piani cottura offrono: • Controllo piano-cappa • Extended Frying Sensor • Home Connect • Twist Pad Flex® è necessario e occorre ordinarlo separatamente, come i listelli Flex Design.	 **T69YYX4C0**	 **T68YYY4C0**	 **T66YYY4C0**
	 **T69YYV4C0**	 **T68YYV4C0**	 **T66YYE4C0**

montaggio a filo top

TIPOLOGIA DI PRODOTTO	DIMENSIONI	
	90 cm	80 cm
Piani cottura Tutti i piani cottura offrono: • Controllo piano-cappa • Extended Frying Sensor • Home Connect • Twist Pad Flex® è necessario e occorre ordinarlo separatamente.	 **T69PYV4C0**	 **T68PYY4C0**
		 **T68PYV4C0**

N 90
PIANO COTTURA A INDUZIONE FLEX DESIGN
IN VETROCERAMICA FLEXINDUCTION

Flex Design in 4 colori
Twist Pad Flex®

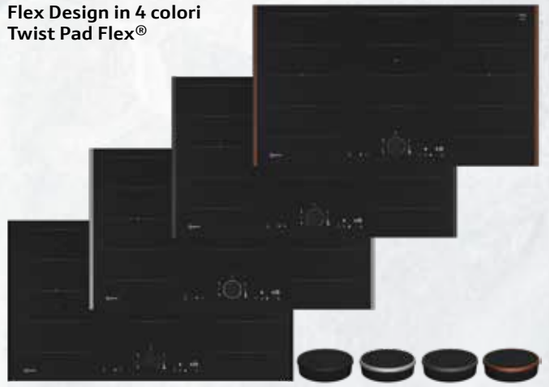

LE FINITURE DEGLI ELEMENTI FLEX DESIGN (LISTELLI LATERALI) - ACCESSORI OBBLIGATORI

- BRUSHED BRONZE • Z9802PFBY0
- ANTHRACITE GREY • Z9802PFAY0
- METALLIC SILVER • Z9802PFMY0
- DEEP BLACK • Z9802PFDY0

LE FINITURE DEL TWIST PAD FLEX® - ACCESSORIO OBBLIGATORIO

- BRUSHED BRONZE • Z9801TWBY0
- ANTHRACITE GREY • Z9801TWAY0
- METALLIC SILVER • Z9801TWMY0
- DEEP BLACK • Z9801TWDY0

Flex Design · Twist Pad Flex · Larghezza (cm) 90 · Flex Induction · Controllo Cappa Integrato · Favourite · Home Connect

reddot winner 2023 interface design

T69YYX4C0

EAN 4242004269939

Caratteristiche principali
- Flex Design
- Twist Pad Flex® (accessorio da acquistare obbligatoriamente)
- FlexInduction: 2 x 4 segmenti flex + 1 x 3 segmenti flex
- 5 zone a induzione
- Home Connect

Sistema di controllo
- Extended Frying Sensor: 11 livelli di controllo della temperatura
- PotBoost: funzione booster per Pentole
- PanBoost: funzione booster per Padelle
- 17 livelli
- Spie di calore residuo a 2 stadi per ogni singola zona di cottura
- Timer fine cottura per ogni singola zona
- Controllo cappa integrato
- Riconoscimento pentole
- Funzione powerManagement per limitare l'assorbimento elettrico da 1 kW
- Interruttore di sicurezza
- Sicurezza bambini

Altre caratteristiche
- Lunghezza cavo di connessione: 110 cm

N 90
PIANO COTTURA A INDUZIONE FLEX DESIGN
IN VETROCERAMICA FLEXINDUCTION

Flex Design in 4 colori
Twist Pad Flex®

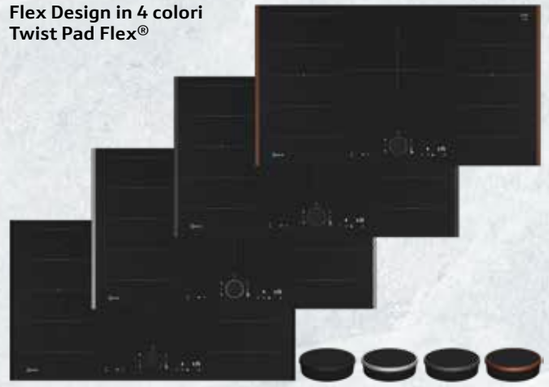

Flex Design · Twist Pad Flex · Larghezza (cm) 90 · Flex Induction · Controllo Cappa Integrato · Favourite · Home Connect

reddot winner 2023 interface design

T69YYV4C0

EAN 4242004265641

Caratteristiche principali
- Flex Design
- Twist Pad Flex® (accessorio da acquistare obbligatoriamente)
- Ampia zona centrale a triplo circuito e 2 zone FlexInduction
- 5 zone a induzione
- Home Connect

Sistema di controllo
- Extended Frying Sensor: 11 livelli di controllo della temperatura
- PotBoost: funzione booster per Pentole
- PanBoost: funzione booster per Padelle
- 17 livelli
- Spie di calore residuo a 2 stadi per ogni singola zona di cottura
- Timer fine cottura per ogni singola zona
- Controllo cappa integrato
- Riconoscimento pentole
- Funzione powerManagement per limitare l'assorbimento elettrico da 1 kW
- Interruttore di sicurezza
- Sicurezza bambini

Altre caratteristiche
- Lunghezza cavo di connessione: 110 cm

N 90
PIANO COTTURA A INDUZIONE FLEX DESIGN IN VETROCERAMICA FLEXINDUCTION

Flex Design in 4 colori
Twist Pad Flex®

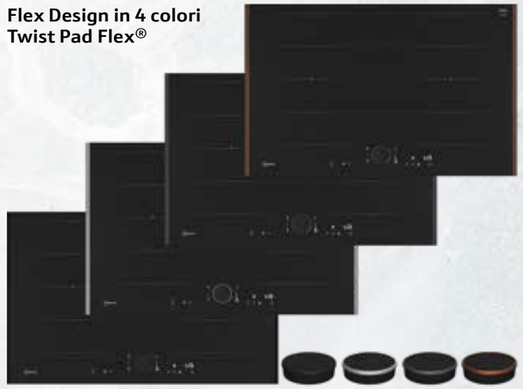

LE FINITURE DEGLI ELEMENTI FLEX DESIGN (LISTELLI LATERALI) - ACCESSORI OBBLIGATORI

- BRUSHED BRONZE • Z9802PFBY0
- ANTHRACITE GREY • Z9802PFAY0
- METALLIC SILVER • Z9802PFMY0
- DEEP BLACK • Z9802PFDY0

LE FINITURE DEL TWIST PAD FLEX® - ACCESSORIO OBBLIGATORIO

- BRUSHED BRONZE • Z9801TWBY0
- ANTHRACITE GREY • Z9801TWAY0
- METALLIC SILVER • Z9801TWMY0
- DEEP BLACK • Z9801TWDY0

Flex Design | Twist Pad Flex® | Larghezza (cm) 80 | Flex Induction® | Controllo Cappa Integrato | Favourite | Home Connect

reddot winner 2023 interface design

T68YYY4C0

EAN 4242004265689

Caratteristiche principali
- Flex Design
- Twist Pad Flex® (accessorio da acquistare obbligatoriamente)
- FlexInduction: 2 x 4 segmenti flex + 2 segmenti aggiuntivi ausiliari
- 4 zone a induzione
- Home Connect

Sistema di controllo
- Extended Frying Sensor: 11 livelli di controllo della temperatura
- PotBoost: funzione booster per Pentole
- PanBoost: funzione booster per Padelle
- 17 livelli
- Spie di calore residuo a 2 stadi per ogni singola zona di cottura
- Trasferimento automatico delle impostazioni selezionate da una zona cottura ad un'altra
- Timer fine cottura per ogni singola zona
- Controllo cappa integrato
- Riconoscimento pentole
- Funzione powerManagement per limitare l'assorbimento elettrico da 1 kW
- Interruttore di sicurezza
- Sicurezza bambini

Altre caratteristiche
- Lunghezza cavo di connessione: 110 cm

Accessori integrati
- 1 Listello di compensazione 750 - 780 mm

N 90
PIANO COTTURA A INDUZIONE FLEX DESIGN IN VETROCERAMICA FLEXINDUCTION

Flex Design in 4 colori
Twist Pad Flex®

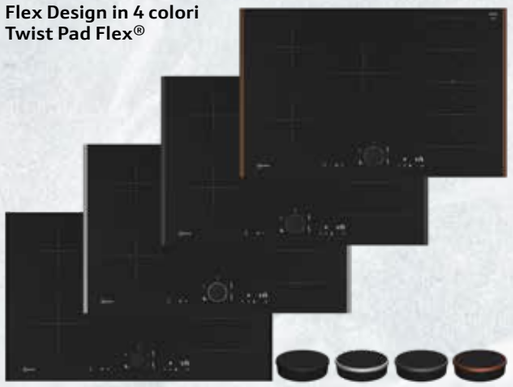

Flex Design | Twist Pad Flex® | Larghezza (cm) 80 | Flex Induction® | Controllo Cappa Integrato | Favourite | Home Connect

reddot winner 2023 interface design

T68YYV4C0

EAN 4242004269915

Caratteristiche principali
- Flex Design
- Twist Pad Flex® (accessorio da acquistare obbligatoriamente)
- FlexInduction: 1 x 4 segmenti flex
- 5 zone a induzione
- Home Connect

Sistema di controllo
- Extended Frying Sensor: 11 livelli di controllo della temperatura
- PotBoost: funzione booster per Pentole
- PanBoost: funzione booster per Padelle
- 17 livelli
- Spie di calore residuo a 2 stadi per ogni singola zona di cottura
- Trasferimento automatico delle impostazioni selezionate da una zona cottura ad un'altra
- Timer fine cottura per ogni singola zona
- Controllo cappa integrato
- Riconoscimento pentole
- Funzione powerManagement per limitare l'assorbimento elettrico da 1 kW
- Interruttore di sicurezza
- Sicurezza bambini

Altre caratteristiche
- Lunghezza cavo di connessione: 110 cm

N 90
PIANO COTTURA A INDUZIONE FLEX DESIGN IN VETROCERAMICA FLEXINDUCTION

Flex Design in 4 colori
Twist Pad Flex®

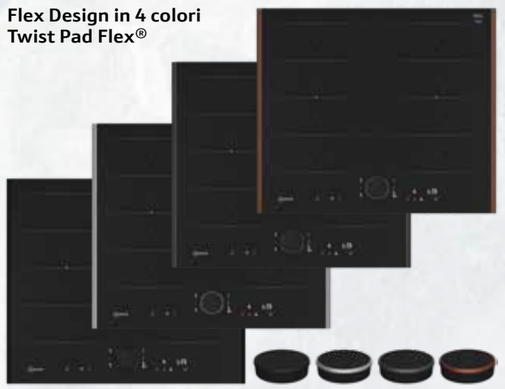

LE FINITURE DEGLI ELEMENTI FLEX DESIGN (LISTELLI LATERALI) - ACCESSORI OBBLIGATORI

- BRUSHED BRONZE • Z9802PFBY0
- ANTHRACITE GREY • Z9802PFAY0
- METALLIC SILVER • Z9802PFMY0
- DEEP BLACK • Z9802PFDY0

LE FINITURE DEL TWIST PAD FLEX® - ACCESSORIO OBBLIGATORIO

- BRUSHED BRONZE • Z9801TWBY0
- ANTHRACITE GREY • Z9801TWAY0
- METALLIC SILVER • Z9801TWMY0
- DEEP BLACK • Z9801TWDY0

Flex Design | Twist Pad Flex® | Larghezza (cm) 60 | Flex Induction® | Controllo Cappa Integrato | Favourite | Home Connect

reddot winner 2023 interface design

T66YYY4C0

EAN 4242004269588

Caratteristiche principali
- Flex Design
- Twist Pad Flex® (accessorio da acquistare obbligatoriamente)
- FlexInduction: 2 x 4 segmenti flex + 1 segmento aggiuntivo ausiliario
- 4 zone a induzione
- Home Connect

Sistema di controllo
- Extended Frying Sensor: 11 livelli di controllo della temperatura
- PotBoost: funzione booster per Pentole
- PanBoost: funzione booster per Padelle
- 17 livelli
- Spie di calore residuo a 2 stadi per ogni singola zona di cottura
- Trasferimento automatico delle impostazioni selezionate da una zona cottura ad un'altra
- Timer fine cottura per ogni singola zona
- Controllo cappa integrato
- Riconoscimento pentole
- Funzione powerManagement per limitare l'assorbimento elettrico da 1 kW
- Interruttore di sicurezza
- Sicurezza bambini

Altre caratteristiche
- Lunghezza cavo di connessione: 110 cm

N 90
PIANO COTTURA A INDUZIONE FLEX DESIGN IN VETROCERAMICA FLEXINDUCTION

Flex Design in 4 colori
Twist Pad Flex®

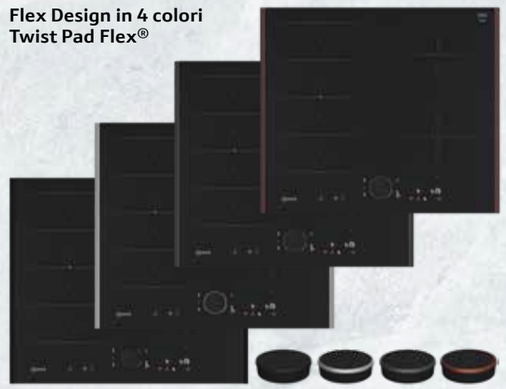

Flex Design | Twist Pad Flex® | Larghezza (cm) 60 | Flex Induction® | Controllo Cappa Integrato | Favourite | Home Connect

reddot winner 2023 interface design

T66YYE4C0

EAN 4242004266891

Caratteristiche principali
- Flex Design
- Twist Pad Flex® (accessorio da acquistare obbligatoriamente)
- FlexInduction: 1 x 4 segmenti flex
- 4 zone a induzione
- Home Connect

Sistema di controllo
- Extended Frying Sensor: 11 livelli di controllo della temperatura
- PotBoost: funzione booster per Pentole
- PanBoost: funzione booster per Padelle
- 17 livelli
- Spie di calore residuo a 2 stadi per ogni singola zona di cottura
- Trasferimento automatico delle impostazioni selezionate da una zona cottura ad un'altra
- Timer fine cottura per ogni singola zona
- Controllo cappa integrato
- Riconoscimento pentole
- Funzione powerManagement per limitare l'assorbimento elettrico da 1 kW
- Interruttore di sicurezza
- Sicurezza bambini

Altre caratteristiche
- Lunghezza cavo di connessione: 110 cm

N 90

PIANO COTTURA A INDUZIONE FLEX DESIGN IN VETROCERAMICA FLEXINDUCTION



Twist Pad Flex®

LE FINITURE DEL TWIST PAD FLEX® - ACCESSORIO OBBLIGATORIO

- BRUSHED BRONZE • Z9801TWBY0
- ANTHRACITE GREY • Z9801TWAY0
- METALLIC SILVER • Z9801TWMY0
- DEEP BLACK • Z9801TWDY0

Twist Pad Flex® · Larghezza (cm) 90 · Flex Induction® · Controllo Cappa Integrato · Favourite · Home Connect

reddot winner 2023 interface design

T69PYV4C0

EAN 4242004269922

Caratteristiche principali
- Montaggio a Filo top
- Twist Pad Flex® (accessorio da acquistare obbligatoriamente)
- Ampia zona centrale a triplo circuito e 2 zone FlexInduction
- 5 zone a induzione
- Home Connect

Sistema di controllo
- Extended Frying Sensor: 11 livelli di controllo della temperatura
- PotBoost: funzione booster per Pentole
- PanBoost: funzione booster per Padelle
- 17 livelli
- Spie di calore residuo a 2 stadi per ogni singola zona di cottura
- Timer fine cottura per ogni singola zona
- Controllo cappa integrato
- Riconoscimento pentole
- Funzione powerManagement per limitare l'assorbimento elettrico da 1 kW
- Interruttore di sicurezza
- Sicurezza bambini

Altre caratteristiche
- Lunghezza cavo di connessione: 110 cm

N 90

PIANO COTTURA A INDUZIONE FLEX DESIGN IN VETROCERAMICA FLEXINDUCTION



Twist Pad Flex®

LE FINITURE DEL TWIST PAD FLEX® - ACCESSORIO OBBLIGATORIO

- BRUSHED BRONZE • Z9801TWBY0
- ANTHRACITE GREY • Z9801TWAY0
- METALLIC SILVER • Z9801TWMY0
- DEEP BLACK • Z9801TWDY0

Twist Pad Flex® · Larghezza (cm) 80 · Flex Induction® · Controllo Cappa Integrato · Favourite · Home Connect

reddot winner 2023 interface design

T68PYY4C0

EAN 4242004269601

Caratteristiche principali
- Montaggio a Filo top
- Twist Pad Flex® (accessorio da acquistare obbligatoriamente)
- FlexInduction: 2 x 4 segmenti flex + 2 segmenti aggiuntivi ausiliari
- 4 zone a induzione
- Home Connect

Sistema di controllo
- Extended Frying Sensor: 11 livelli di controllo della temperatura
- PotBoost: funzione booster per Pentole
- PanBoost: funzione booster per Padelle
- 17 livelli
- Spie di calore residuo a 2 stadi per ogni singola zona di cottura
- Trasferimento automatico delle impostazioni selezionate da una zona cottura ad un'altra
- Timer fine cottura per ogni singola zona
- Controllo cappa integrato
- Riconoscimento pentole
- Funzione powerManagement per limitare l'assorbimento elettrico da 1 kW
- Interruttore di sicurezza
- Sicurezza bambini

Altre caratteristiche
- Lunghezza cavo di connessione: 110 cm

N 90

PIANO COTTURA A INDUZIONE FLEX DESIGN IN VETROCERAMICA FLEXINDUCTION



Twist Pad Flex®

Twist Pad Flex® · Larghezza (cm) 80 · Flex Induction® · Controllo Cappa Integrato · Favourite · Home Connect

reddot winner 2023 interface design

T68PYV4C0

EAN 4242004269595

Caratteristiche principali
- Montaggio a Filo top
- Twist Pad Flex® (accessorio da acquistare obbligatoriamente)
- FlexInduction: 1 x 4 segmenti flex
- 5 zone a induzione
- Home Connect

Sistema di controllo
- Extended Frying Sensor: 11 livelli di controllo della temperatura
- PotBoost: funzione booster per Pentole
- PanBoost: funzione booster per Padelle
- 17 livelli
- Spie di calore residuo a 2 stadi per ogni singola zona di cottura
- Trasferimento automatico delle impostazioni selezionate da una zona cottura ad un'altra
- Timer fine cottura per ogni singola zona
- Controllo cappa integrato
- Riconoscimento pentole
- Funzione powerManagement per limitare l'assorbimento elettrico da 1 kW
- Interruttore di sicurezza
- Sicurezza bambini

Altre caratteristiche
- Lunghezza cavo di connessione: 110 cm

PIANI COTTURA A INDUZIONE CON LISTELLI LATERALI E TWIST PAD FLEX® ANTHRACITE GREY INCLUSI.

Come leggere la tabella?

1. Scegli le caratteristiche principali che stai cercando per il tuo nuovo elettrodomestico NEFF, nella colonna di sinistra
2. Individua i vantaggi di ogni Serie per affinare la selezione
3. Utilizza queste informazioni per approfondire le dotazioni dei modelli che possono interessarti

N 90

> Listelli laterali e Twist Pad Flex® Anthracite Grey inclusi
> Home Connect
> Extended Frying Sensor

Piani cottura a induzione	Tipo	Montaggio ad appoggio
	90 cm	T69AUV4C0 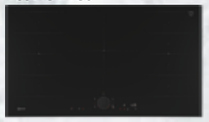 Home Connect
	80 cm	T68AUY4C0  Home Connect T68AUV4C0  Home Connect
	60 cm	T66AUY4C0  Home Connect T66AUE4C0  Home Connect

N 90
PIANO COTTURA A INDUZIONE IN VETROCERAMICA FLEXINDUCTION



Listelli laterali e Twist Pad Flex® inclusi Anthracite Grey

Flex Design · Twist Pad Flex® · Larghezza (cm) 90 · Flex Induction® · Controllo Cappa Integrato · Favourite

Home Connect · reddot winner 2023 interface design

T69AUV4C0

EAN 4242004269755

Caratteristiche principali
- Con listelli laterali e Twist Pad Flex® Anthracite Grey inclusi
- Ampia zona centrale a triplo circuito e 2 zone FlexInduction
- 5 zone a induzione
- Home Connect

Sistema di controllo
- Extended Frying Sensor: 11 livelli di controllo della temperatura
- PotBoost: funzione booster per Pentole
- PanBoost: funzione booster per Padelle
- 17 livelli
- Spie di calore residuo a 2 stadi per ogni singola zona di cottura
- Timer fine cottura per ogni singola zona
- Controllo cappa integrato
- Riconoscimento pentole
- Funzione powerManagement per limitare l'assorbimento elettrico da 1 kW
- Interruttore di sicurezza
- Sicurezza bambini

Altre caratteristiche
- Lunghezza cavo di connessione: 110 cm

N 90
PIANO COTTURA A INDUZIONE IN VETROCERAMICA FLEXINDUCTION



Listelli laterali e Twist Pad Flex® inclusi Anthracite Grey

Twist Pad Flex® · Larghezza (cm) 80 · Flex Induction® · Controllo Cappa Integrato · Favourite

Home Connect · reddot winner 2023 interface design

T68AUY4C0

EAN 4242004269717

Caratteristiche principali
- Con listelli laterali e Twist Pad Flex® Anthracite Grey inclusi
- FlexInduction: 2 x 4 segmenti flex + 2 segmenti aggiuntivi ausiliari
- 4 zone a induzione
- Home Connect

Sistema di controllo
- Extended Frying Sensor: 11 livelli di controllo della temperatura
- PotBoost: funzione booster per Pentole
- PanBoost: funzione booster per Padelle
- 17 livelli
- Spie di calore residuo a 2 stadi per ogni singola zona di cottura
- Trasferimento automatico delle impostazioni selezionate da una zona cottura ad un'altra
- Timer fine cottura per ogni singola zona
- Controllo cappa integrato
- Riconoscimento pentole
- Funzione powerManagement per limitare l'assorbimento elettrico da 1 kW
- Interruttore di sicurezza
- Sicurezza bambini

Altre caratteristiche
- Lunghezza cavo di connessione: 110 cm

PIANI COTTURA

N 90
PIANO COTTURA A INDUZIONE IN VETROCERAMICA FLEXINDUCTION



Listelli laterali e Twist Pad Flex® inclusi
Anthracite Grey

Twist Pad Flex® | Larghezza (cm) 80 | Flex Induction® | Controllo Cappa Integrato | Favourite

Home Connect

reddot winner 2023 interface design

T68AUV4C0

EAN 4242004269489

Caratteristiche principali
- Con listelli laterali e Twist Pad Flex® Anthracite Grey inclusi
- FlexInduction: 1 x 4 segmenti flex
- 5 zone a induzione
- Home Connect

Sistema di controllo
- Extended Frying Sensor: 11 livelli di controllo della temperatura
- PotBoost: funzione booster per Pentole
- PanBoost: funzione booster per Padelle
- 17 livelli
- Spie di calore residuo a 2 stadi per ogni singola zona di cottura
- Trasferimento automatico delle impostazioni selezionate da una zona cottura ad un'altra
- Timer fine cottura per ogni singola zona
- Controllo cappa integrato
- Riconoscimento pentole
- Funzione powerManagement per limitare l'assorbimento elettrico da 1 kW
- Interruttore di sicurezza
- Sicurezza bambini

Altre caratteristiche
- Lunghezza cavo di connessione: 110 cm

N 90
PIANO COTTURA A INDUZIONE IN VETROCERAMICA FLEXINDUCTION



Listelli laterali e Twist Pad Flex® inclusi
Anthracite Grey

Twist Pad Flex® | Larghezza (cm) 60 | Flex Induction® | Controllo Cappa Integrato | Favourite

Home Connect

reddot winner 2023 interface design

T66AUY4C0

EAN 4242004269472

Caratteristiche principali
- Con listelli laterali e Twist Pad Flex® Anthracite Grey inclusi
- FlexInduction: 2 x 4 segmenti flex + 1 segmento aggiuntivo ausiliario
- 4 zone a induzione
- Home Connect

Sistema di controllo
- Extended Frying Sensor: 11 livelli di controllo della temperatura
- PotBoost: funzione booster per Pentole
- PanBoost: funzione booster per Padelle
- 17 livelli
- Spie di calore residuo a 2 stadi per ogni singola zona di cottura
- Trasferimento automatico delle impostazioni selezionate da una zona cottura ad un'altra
- Timer fine cottura per ogni singola zona
- Controllo cappa integrato
- Riconoscimento pentole
- Funzione powerManagement per limitare l'assorbimento elettrico da 1 kW
- Interruttore di sicurezza
- Sicurezza bambini

Altre caratteristiche
- Lunghezza cavo di connessione: 110 cm

N 90
PIANO COTTURA A INDUZIONE IN VETROCERAMICA FLEXINDUCTION



Listelli laterali e Twist Pad Flex® inclusi
Anthracite Grey

Twist Pad Flex® | Larghezza (cm) 60 | Flex Induction® | Controllo Cappa Integrato | Favourite

Home Connect

reddot winner 2023 interface design

T66AUE4C0

EAN 4242004269199

Caratteristiche principali
- Con listelli laterali e Twist Pad Flex® Anthracite Grey inclusi
- FlexInduction: 1 x 4 segmenti flex
- 4 zone a induzione
- Home Connect

Sistema di controllo
- Extended Frying Sensor: 11 livelli di controllo della temperatura
- PotBoost: funzione booster per Pentole
- PanBoost: funzione booster per Padelle
- 17 livelli
- Spie di calore residuo a 2 stadi per ogni singola zona di cottura
- Trasferimento automatico delle impostazioni selezionate da una zona cottura ad un'altra
- Timer fine cottura per ogni singola zona
- Controllo cappa integrato
- Riconoscimento pentole
- Funzione powerManagement per limitare l'assorbimento elettrico da 1 kW
- Interruttore di sicurezza
- Sicurezza bambini

Altre caratteristiche
- Lunghezza cavo di connessione: 110 cm

SCHEMI DI INSTALLAZIONE PER PIANI COTTURA CON VENTILAZIONE INTEGRATA

V68YYX4C0, V68AUX4C0

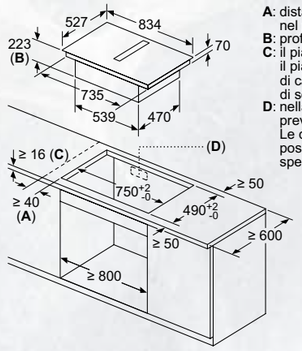

A: distanza minima dal foro d'incasso nel piano di lavoro alla parete
B: profondità di inserimento
C: il piano di lavoro nel quale viene montato il piano di cottura deve reggere un carico di ca. 60 kg, se necessario con l'ausilio di sottostrutture adatte.
D: nella parete posteriore deve essere prevista un'apertura per i cavi. Le dimensioni esatte e la posizione possono essere reperite nel disegno specifico.

Vista frontale

A: allacciato direttamente sul retro

Vista frontale
Dettaglio mobile per ricircolo senza canale

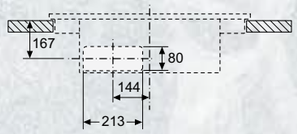

Vista frontale

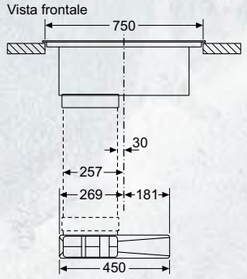

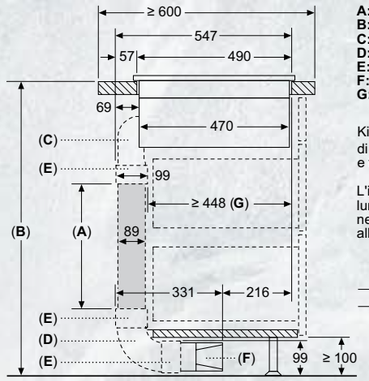

A: Lunghezza tubo
B: Altezza cucina
C: Curve dimensione S a 90°
D: Curve dimensione L a 90°
E: Guaine dei connettori
F: Diffusore
G: Cassetto accorciato

Kit tubazioni disponibile per piani di lavoro con profondità ≥ 600 mm e fino a 960 mm di altezza

L'installatore deve selezionare la lunghezza del tubo e, se necessario, tagliarla in base all'altezza della cucina

A	B
500	≤ 990
1000	> 990

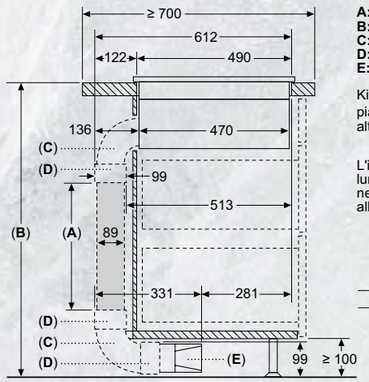

A: Lunghezza tubo
B: Altezza cucina
C: Curve dimensione L a 90°
D: Guaine dei connettori
E: Diffusore

Kit di condutture disponibile per piani di lavoro profondi ≥ 700 mm alti fino a 960 mm

L'installatore deve selezionare la lunghezza del tubo e, se necessario, tagliarla in base all'altezza della cucina

A	B
500	≤ 960
1000	> 960

SCHEMI DI INSTALLAZIONE PER PIANI COTTURA CON VENTILAZIONE INTEGRATA

V57YHQ4C0

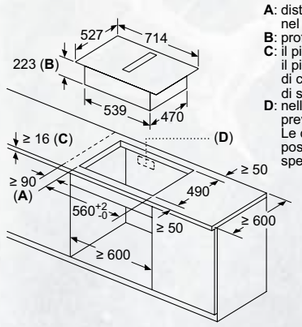

A: distanza minima dal foro d'incasso nel piano di lavoro alla parete
B: profondità di inserimento
C: il piano di lavoro nel quale viene montato il piano di cottura deve reggere un carico di ca. 60 kg, se necessario con l'ausilio di sottostrutture adatte.
D: nella parete posteriore deve essere prevista un'apertura per i cavi. Le dimensioni esatte e la posizione possono essere reperite nel disegno specifico.

Vista frontale

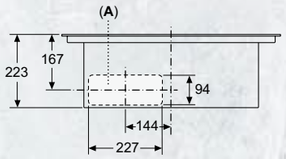

A: allacciato direttamente sul retro

Vista frontale - Dettaglio mobile per ricircolo senza canale

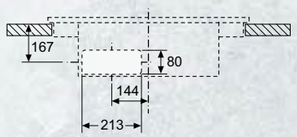

Vista frontale

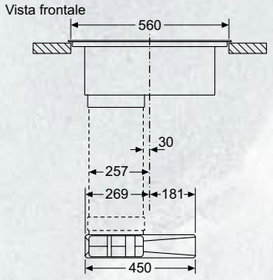

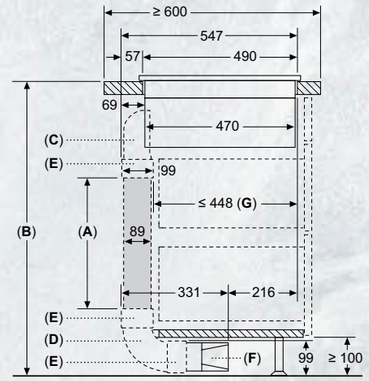

A: Lunghezza tubo
B: Altezza cucina
C: Arco dimensione S 90°
D: Arco dimensione L 90°
E: Manicotto
F: Diffusore
G: Cassetto accorciato

Kit di condutture disponibile per piani di lavoro profondi ≥ 600 mm e alti fino a 960 mm

L'installatore deve selezionare la lunghezza del tubo e, se necessario, tagliarla in base all'altezza della cucina

A	B
500	≤ 990
1000	> 990

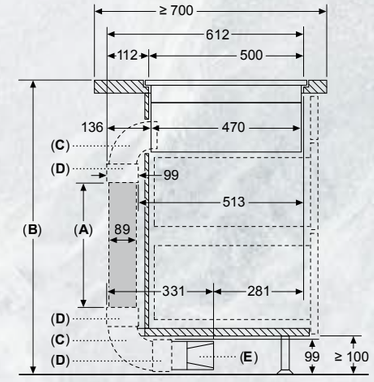

A: Lunghezza tubo
B: Altezza cucina
C: Curve dimensione L a 90°
D: Guaine dei connettori
E: Diffusore

Kit di condutture disponibile per piani di lavoro profondi ≥ 700 mm alti fino a 960 mm

L'installatore deve selezionare la lunghezza del tubo e, se necessario, tagliarla in base all'altezza della cucina

A	B
500	≤ 960
1000	> 960

SCHEMI DI INSTALLAZIONE PER PIANI COTTURA CON VENTILAZIONE INTEGRATA

V68PYX4C0

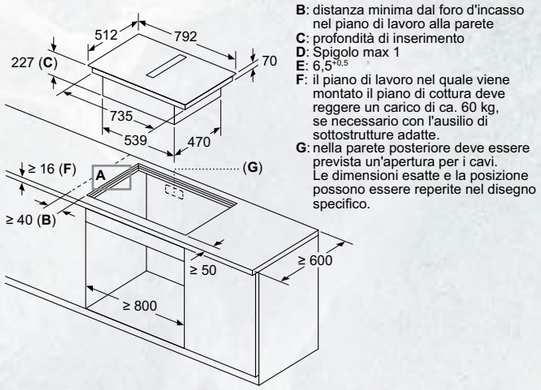

B: distanza minima dal foro d'incasso nel piano di lavoro alla parete
C: profondità di inserimento
D: Spigolo max 1
E: $6{,}5^{+0{,}5}$
F: il piano di lavoro nel quale viene montato il piano di cottura deve reggere un carico di ca. 60 kg, se necessario con l'ausilio di sottostrutture adatte.
G: nella parete posteriore deve essere prevista un'apertura per i cavi. Le dimensioni esatte e la posizione possono essere reperite nel disegno specifico.

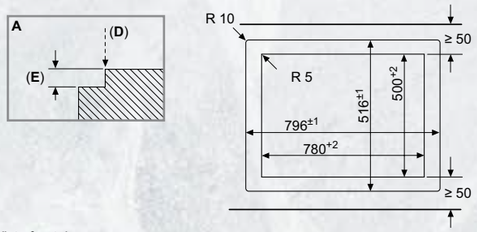

Vista frontale

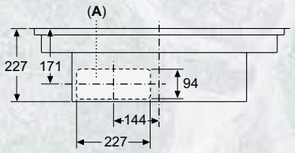

A: collegato direttamente sul retro

Vista frontale
Apertura nell'unità per ricircolo libero

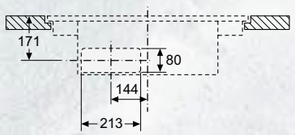

Vista frontale

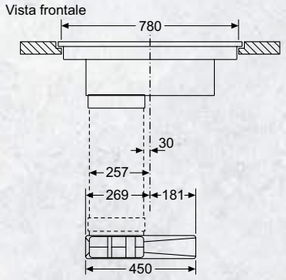

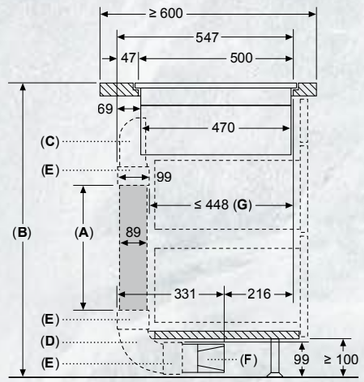

A: Lunghezza tubo
B: Altezza cucina
C: Curve dimensione S a 90°
D: Curve dimensione L a 90°
E: Guaine dei connettori
F: Diffusore
G: Cassetto accorciato

Kit tubazioni disponibile per piani di lavoro con profondità ≥ 600 mm e fino a 960 mm di altezza

L'installatore deve selezionare la lunghezza del tubo e, se necessario, tagliarla in base all'altezza della cucina

A	B
500	≤ 990
1000	> 990

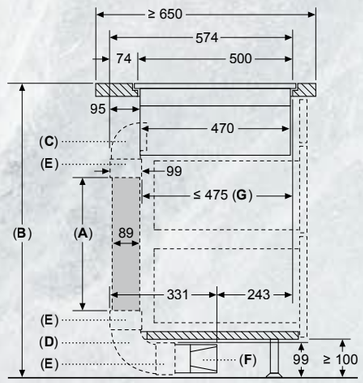

A: Lunghezza tubo
B: Altezza cucina
C: Curve dimensione M a 90°
D: Curve dimensione L a 90°
E: Guaine dei connettori
F: Diffusore
G: Cassetto accorciato

L'installatore deve selezionare la lunghezza del tubo e, se necessario, tagliarla in base all'altezza della cucina

A	B
500	≤ 940
1000	> 940

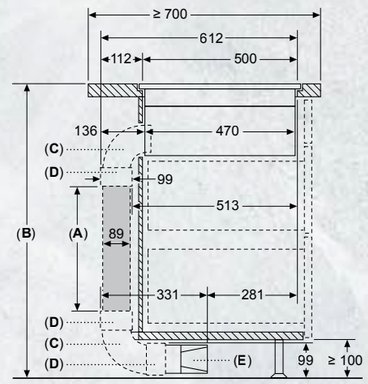

A: Lunghezza tubo
B: Altezza cucina
C: Curve dimensione L a 90°
D: Guaine dei connettori
E: Diffusore

Kit di condutture disponibile per piani di lavoro profondi ≥ 700 mm alti fino a 960 mm

L'installatore deve selezionare la lunghezza del tubo e, se necessario, tagliarla in base all'altezza della cucina

A	B
500	≤ 960
1000	> 960

SCHEMI DI INSTALLAZIONE PER PIANI COTTURA CON VENTILAZIONE INTEGRATA

V57PHQ4C0

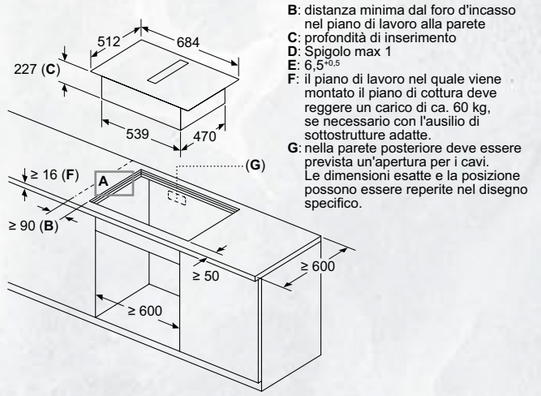

B: distanza minima dal foro d'incasso nel piano di lavoro alla parete
C: profondità di inserimento
D: Spigolo max 1
E: $6{,}5^{+0{,}5}$
F: il piano di lavoro nel quale viene montato il piano di cottura deve reggere un carico di ca. 60 kg, se necessario con l'ausilio di sottostrutture adatte.
G: nella parete posteriore deve essere prevista un'apertura per i cavi. Le dimensioni esatte e la posizione possono essere reperite nel disegno specifico.

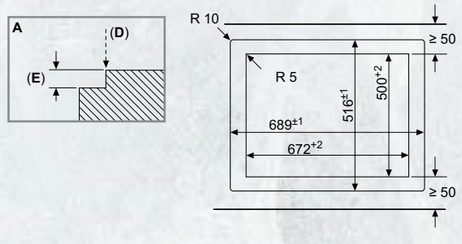

Vista frontale

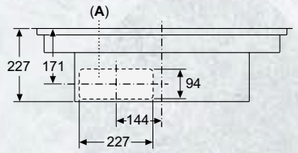

A: collegato direttamente sul retro

Vista frontale
Apertura nell'unità per ricircolo libero

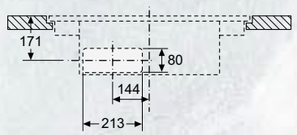

Vista frontale

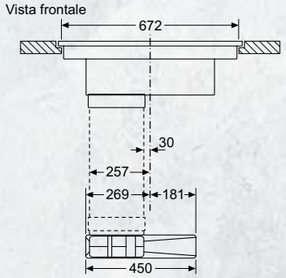

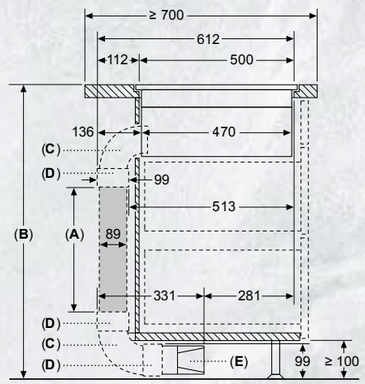

A: Lunghezza tubo
B: Altezza cucina
C: Curve dimensione L a 90°
D: Guaine dei connettori
E: Diffusore

Kit di condutture disponibile per piani di lavoro profondi ≥ 700 mm alti fino a 960 mm

L'installatore deve selezionare la lunghezza del tubo e, se necessario, tagliarla in base all'altezza della cucina

A	B
500	≤ 960
1000	> 960

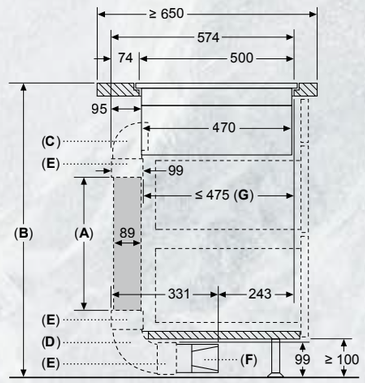

A: Lunghezza tubo
B: Altezza cucina
C: Curve dimensione M a 90°
D: Curve dimensione L a 90°
E: Guaine dei connettori
F: Diffusore
G: Cassetto accorciato

L'installatore deve selezionare la lunghezza del tubo e, se necessario, tagliarla in base all'altezza della cucina

A	B
500	≤ 940
1000	> 940

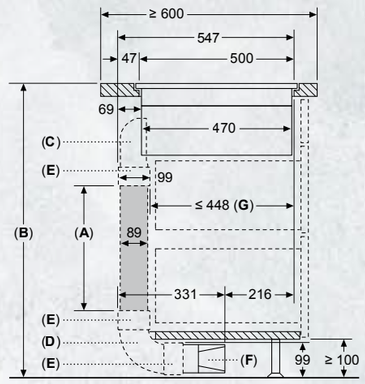

A: Lunghezza tubo
B: Altezza cucina
C: Curve dimensione S a 90°
D: Curve dimensione L a 90°
E: Guaine dei connettori
F: Diffusore
G: Cassetto accorciato

Kit tubazioni disponibile per piani di lavoro con profondità ≥ 600 mm e fino a 960 mm di altezza

L'installatore deve selezionare la lunghezza del tubo e, se necessario, tagliarla in base all'altezza della cucina

A	B
500	≤ 990
1000	> 990

PIANI COTTURA

SCHEMI DI INSTALLAZIONE SOTTO PIANO COTTURA A INDUZIONE

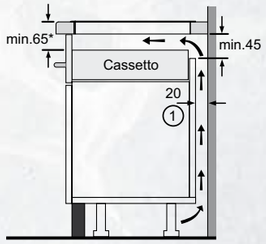

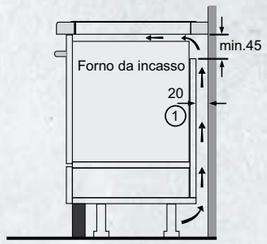

(1)
Deve essere prevista una fessura di aerazione
* Min. 70 per tutti i piani di cottura a induzione incassati a filo

Nota: I piani di cottura ad induzione possono essere installati solo su cassetti o forni con ventilazione forzata. Al di sotto del piano di cottura non possono essere montati frigoriferi, lavastoviglie, forni senza sistemi di aerazione o lavatrici.

SCHEMI DI INSTALLAZIONE PER PIANI COTTURA A INDUZIONE

T69YYX4C0, T69YYV4C0

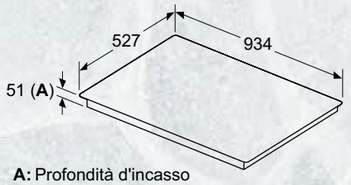

A: Profondità d'incasso

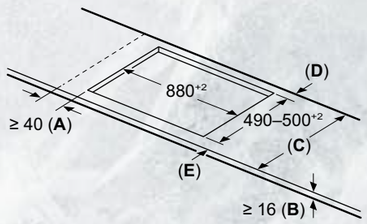

C	D	E
585–600	50	≥ 35
> 600	≥ 50	≥ 50

A: Distanza min. dall'apertura del piano cottura alla parete

B: La distanza tra la superficie del piano di lavoro e la parte superiore del facciata del forno deve essere 30 mm

Vedere i requisiti di spazio per il forno

Il piano di lavoro in cui è installato il piano cottura deve sopportare carichi di ca. 60 kg; utilizzare sottostrutture adeguate, se necessario

T68YYY4C0, T68YYV4C0

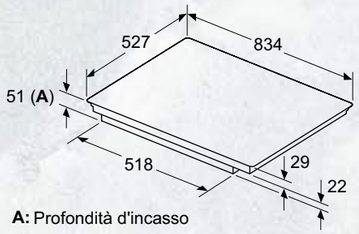

A: Profondità d'incasso

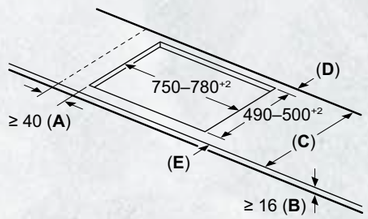

C	D	E
585–600	50	≥ 35
> 600	≥ 50	≥ 50

A: Distanza min. dall'apertura del piano cottura alla parete

B: La distanza tra la superficie del piano di lavoro e la parte superiore del facciata del forno deve essere 30 mm

Vedere i requisiti di spazio per il forno

Il piano di lavoro in cui è installato il piano cottura deve sopportare carichi di ca. 60 kg; utilizzare sottostrutture adeguate, se necessario

Dimensioni in mm

SCHEMI DI INSTALLAZIONE PER PIANI COTTURA A INDUZIONE

T66YYY4C0, T66YYE4C0



A: Profondità d'incasso

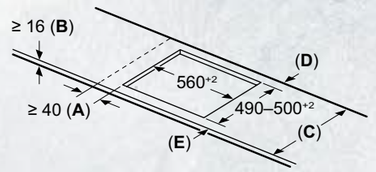

C	D	E
585–600	50	≥ 35
> 600	≥ 50	≥ 50

A: Distanza min. dall'apertura del piano cottura alla parete

B: La distanza tra la superficie del piano di lavoro e la parte superiore del facciata del forno deve essere 30 mm

Vedere i requisiti di spazio per il forno

Il piano di lavoro in cui è installato il piano cottura deve sopportare carichi di ca. 60 kg; utilizzare sottostrutture adeguate, se necessario

T69PYV4C0

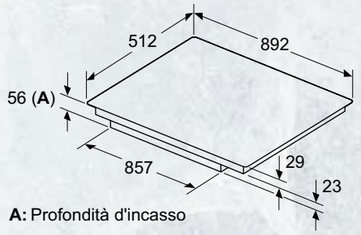

A: Profondità d'incasso

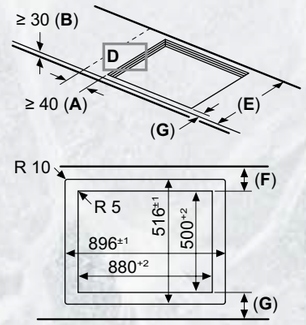

E	F	G
585–600	50	≥ 35
> 600	≥ 50	≥ 50

A: Distanza min. dall'apertura del piano cottura alla parete
B: La distanza tra la superficie del piano di lavoro e la parte superiore del facciata del forno deve essere 30 mm

Vedere i requisiti di spazio per il forno

C: Smussatura max. 1 mm
Il piano di lavoro in cui è installato il piano cottura deve sopportare carichi di ca. 60 kg; utilizzare sottostrutture adeguate, se necessario

T68PYY4C0 , T68PYV4C0

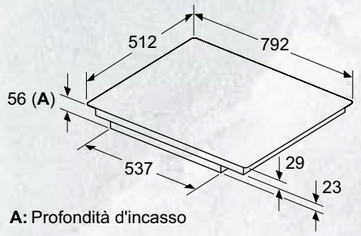

A: Profondità d'incasso

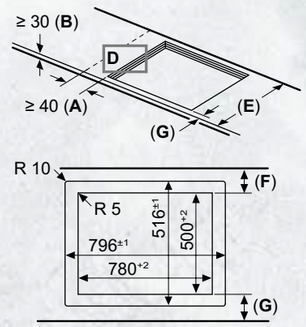

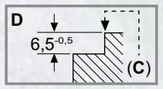

E	F	G
585–600	50	≥ 35
> 600	≥ 50	≥ 50

Dimensioni in mm

SCHEMI DI INSTALLAZIONE PER PIANI COTTURA A INDUZIONE

T69AUV4C0

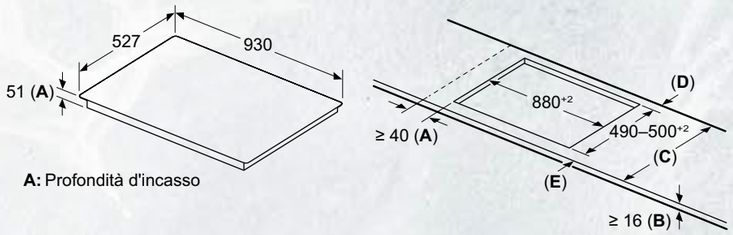

C	D	E
585–600	50	≥ 35
> 600	≥ 50	≥ 50

A: Distanza min. dall'apertura del piano cottura alla parete

B: La distanza tra la superficie del piano di lavoro e la parte superiore del facciata del forno deve essere 30 mm

Vedere i requisiti di spazio per il forno

Il piano di lavoro in cui è installato il piano cottura deve sopportare carichi di ca. 60 kg; utilizzare sottostrutture adeguate, se necessario

T68AUY4C0, T68AUV4C0

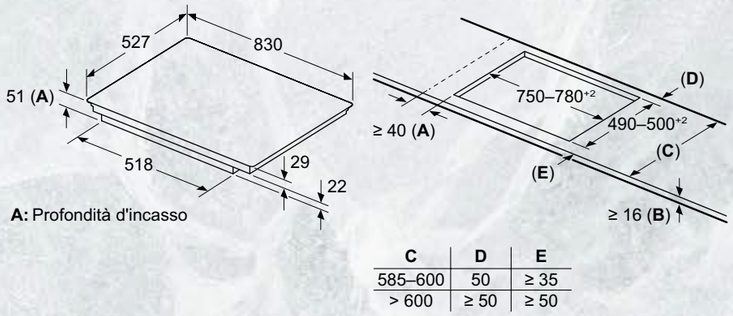

C	D	E
585–600	50	≥ 35
> 600	≥ 50	≥ 50

A: Distanza min. dall'apertura del piano cottura alla parete

B: La distanza tra la superficie del piano di lavoro e la parte superiore del facciata del forno deve essere 30 mm

Vedere i requisiti di spazio per il forno

Il piano di lavoro in cui è installato il piano cottura deve sopportare carichi di ca. 60 kg; utilizzare sottostrutture adeguate, se necessario

T66AUY4C0, T66AUE4C0

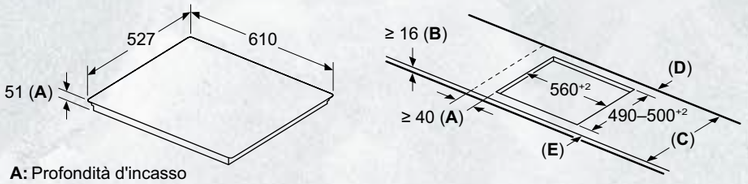

C	D	E
585–600	50	≥ 35
> 600	≥ 50	≥ 50

A: Distanza min. dall'apertura del piano cottura alla parete

B: La distanza tra la superficie del piano di lavoro e la parte superiore del facciata del forno deve essere 30 mm

Vedere i requisiti di spazio per il forno

Il piano di lavoro in cui è installato il piano cottura deve sopportare carichi di ca. 60 kg; utilizzare sottostrutture adeguate, se necessario

Dimensioni in mm

UNA VASTA GAMMA DI ACCESSORI PER LA MASSIMA FLESSIBILITÀ DI PROGETTAZIONE PER PIANI COTTURA A INDUZIONE CON ASPIRAZIONE INTEGRATA

A RICIRCOLO SENZA TUBI



INCLUSO NEL PRODOTTO

4 x



Kit di montaggio “Plug 'n Play” per l'installazione a ricircolo senza tubi incluso nel prodotto. Include:

- 4 filtri antiodore cleanAir ad alte prestazioni, per cotture che generano molecole odorose complesse (es. pesce). Ampie superfici di filtraggio con elevata riduzione degli odori e una durata stimata di 360 ore di utilizzo (non si rigenera). Inoltre, i filtri sono ottimizzati per mantenere al minimo il livello sonoro durante il funzionamento.
- Un elemento telescopico scorrevole con sigillatura integrata e un'intelaiatura autoadesiva per il fissaggio, per collegare facilmente la presa d'aria dell'apparecchio con l'apposita apertura nel pannello posteriore del mobile.
- Una guarnizione sigillante da attaccare sul condotto piatto maschio prima di inserirlo nell'elettrodomestico per garantirne la tenuta.
- È necessario lasciare un'apertura per il passaggio dell'aria di almeno 400 cm² nell'area dello zoccolo. La configurazione richiede un'apertura verticale di almeno 25 mm dietro il pannello posteriore del mobile. Per una ventilazione ottimale si consiglia di lasciare liberi almeno 50 mm.

A RICIRCOLO TUBATURA COMPLETA PER TOP > DI 70 CM



Z861KR0*

2 x 3 x

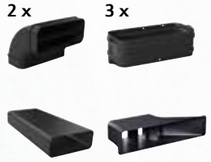

Kit di montaggio necessario per l'installazione a ricircolo canalizzato per top > di 70 cm. Include:

- Tubatura completa per un'installazione su top > di 70 cm (1 curva a 90° per top > di 70 cm, 3 raccordi di connessione, 1 tubo piatto da 50 cm, 1 curva a 90°, 1 diffusore per l'uscita dell'aria)
- Nastro adesivo per garantire un collegamento diretto tra il diffusore e la presa per l'uscita dell'aria.
- Una guarnizione sigillante da attaccare sul condotto piatto maschio prima di inserirlo nell'elettrodomestico per garantirne la tenuta.
- Gli elementi consentono grande flessibilità di progettazione e possibilità di personalizzazione. Eventuali condotti piatti aggiuntivi (ø 150) andranno ordinati separatamente. È necessario lasciare un'apertura per il passaggio dell'aria di almeno 400 cm² nell'area dello zoccolo.

A RICIRCOLO TUBATURA COMPLETA PER TOP DA 60 CM



Z861KR1*

3 x



Kit di montaggio necessario per l'installazione a ricircolo canalizzato per top da 60 cm. Include:

- Tubatura completa per un'installazione su top da 60 cm (1 curva a 90° per top da 60 cm, 3 raccordi di connessione, 1 tubo piatto da 50 cm, 1 curva a 90°, 1 diffusore per l'uscita dell'aria)
- Nastro adesivo per garantire un collegamento diretto tra il diffusore e la presa per l'uscita dell'aria.
- Una guarnizione sigillante da attaccare sul condotto piatto maschio prima di inserirlo nell'elettrodomestico per garantirne la tenuta.
- Gli elementi consentono grande flessibilità di progettazione e possibilità di personalizzazione. Eventuali condotti piatti aggiuntivi (ø 150) andranno ordinati separatamente. È necessario lasciare un'apertura per il passaggio dell'aria di almeno 400 cm² nell'area dello zoccolo.

AD ESPULSIONE



Z811DU0*

4x



Kit di montaggio per l'installazione a espulsione. Include:

- 4 filtri a elevate prestazioni con riduzione del livello sonoro per la massima silenziosità.
- Una guarnizione sigillante da attaccare sul condotto piatto maschio prima di inserirlo nell'elettrodomestico per garantirne la tenuta (la presa d'aria sul retro del mobile può essere collegata direttamente tramite condotto piatto maschio (ø 150)).

*Gli elementi di raccordo non sono inclusi nel kit. Questi elementi devono essere acquistati separatamente in base alla pianificazione della cucina.

GLI ACCESSORI SPECIALI FLEX DESIGN PER PIANI COTTURA A INDUZIONE

	Modello	Descrizione
	**Z9801TWAY0** EAN 4242004269441	TWIST PAD FLEX® COLORE: ANTHRACITE GREY
	**Z9801TWBY0** EAN 4242004269465	TWIST PAD FLEX® COLORE: BRUSHED BRONZE
	**Z9801TWDY0** EAN 4242004269458	TWIST PAD FLEX® COLORE: DEEP BLACK
	**Z9801TWMY0** EAN 4242004269434	TWIST PAD FLEX® COLORE: METALLIC SILVER
	**Z9802PFAY0** EAN 4242004269236	KIT FLEX DESIGN PER PIANI COTTURA. COLORE: ANTHRACITE GREY
	**Z9802PFBY0** EAN 4242004269366	KIT FLEX DESIGN PER PIANI COTTURA. COLORE: BRUSHED BRONZE
	**Z9802PFDY0** EAN 4242004269243	KIT FLEX DESIGN PER PIANI COTTURA. COLORE: DEEP BLACK
	**Z9802PFMY0** EAN 4242004269229	KIT FLEX DESIGN PER PIANI COTTURA. COLORE: METALLIC SILVER

GLI ACCESSORI SPECIALI FLEX DESIGN PER PIANI COTTURA A INDUZIONE

	Modello	Descrizione
	Z9301CPAY0 EAN 4242004269267	1 LISTELLO FLEX DESIGN PER COLLEGARE 2 PIANI COTTURA AFFIANCATI. COLORE: ANTHRACITE GREY
	Z9301CPBY0 EAN 4242004269281	1 LISTELLO FLEX DESIGN PER COLLEGARE 2 PIANI COTTURA AFFIANCATI. COLORE: BRUSHED BRONZE
	Z9301CPDY0 EAN 4242004269274	1 LISTELLO FLEX DESIGN PER COLLEGARE 2 PIANI COTTURA AFFIANCATI. COLORE: DEEP BLACK
	Z9301CPMY0 EAN 4242004269250	1 LISTELLO FLEX DESIGN PER COLLEGARE 2 PIANI COTTURA AFFIANCATI. COLORE: METALLIC SILVER
	Z9302GLAY0 EAN 4242004269304	KIT FLEX DESIGN PER SEAMLESS COMBINATION CON PIANO COTTURA E GLASS DRAFT. COLORE: ANTHRACITE GREY
	Z9302GLBY0 EAN 4242004269427	KIT FLEX DESIGN PER SEAMLESS COMBINATION CON PIANO COTTURA E GLASS DRAFT. COLORE: BRUSHED BRONZE
	Z9302GLDY0 EAN 4242004269410	KIT FLEX DESIGN PER SEAMLESS COMBINATION CON PIANO COTTURA E GLASS DRAFT. COLORE: DEEP BLACK
	Z9302GLMY0 EAN 4242004269298	KIT FLEX DESIGN PER SEAMLESS COMBINATION CON PIANO COTTURA E GLASS DRAFT. COLORE: METALLIC SILVER

PIANI COTTURA

KIT D'INSTALLAZIONE E TUBI DI RACCORDO PER PIANI COTTURA A INDUZIONE CON ASPIRAZIONE INTEGRATA

	Modello	Descrizione
	**Z861KR0** EAN 4242004264675	KIT DI MONTAGGIO NECESSARIO PER L'INSTALLAZIONE A RICIRCOLO CANALIZZATO PER TOP > 70 CM I tubi di raccordo e diffusore d'aria inclusi
	**Z861KR1** EAN 4242004264682	KIT DI MONTAGGIO NECESSARIO PER L'INSTALLAZIONE A RICIRCOLO CANALIZZATO PER TOP DA 60 CM I tubi di raccordo e diffusore d'aria inclusi
	**Z821PD1** EAN 4242004262343	DIFFUSORE D'ARIA
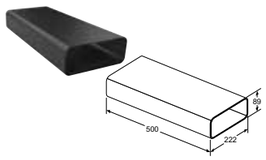	**Z861SM1** EAN 4242004253556	CONDOTTO PIATTO 500 MM (MASCHIO)
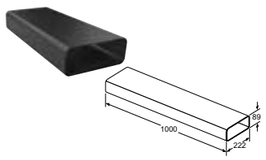	**Z861SM2** EAN 4242004253563	CONDOTTO PIATTO 1000 MM (MASCHIO)
	**Z861SB1** EAN 4242004253570	CONDOTTO PIATTO CURVO 90° IN CONFIGURAZIONE ORIZZONTALE (MASCHIO)
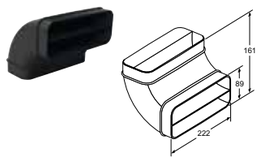	**Z861SB2** EAN 4242004253587	CONDOTTO PIATTO CURVO 90° VERTICALE con raggio ampio per canalizzazioni dietro lo schienale in basi con profondità >= 70 cm (maschio)
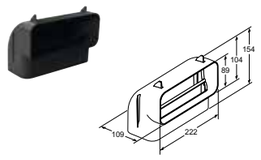	**Z861SB3** EAN 4242004253594	CONDOTTO PIATTO CURVO 90° VERTICALE con raggio medio per canalizzazioni dietro lo schienale in basi con profondità >= 65 cm (maschio)

KIT D'INSTALLAZIONE E TUBI DI RACCORDO PER PIANI COTTURA A INDUZIONE CON ASPIRAZIONE INTEGRATA

	Modello	Descrizione
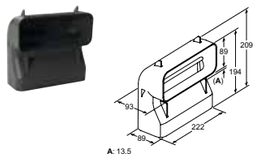	**Z861SB4** EAN 4242004258650	CONDOTTO PIATTO CURVO 90° VERTICALE con raggio stretto per canalizzazioni dietro lo schienale in basi con profondità >= 60 cm (maschio)
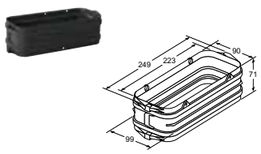	**Z861SS1** EAN 4242004253297	ELEMENTO DI CONNESSIONE (FEMMINA) per collegare tra loro elementi di raccordo maschi
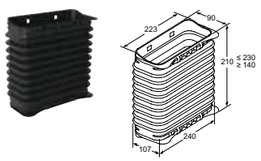	**Z861SS2** EAN 4242004258643	ELEMENTO DI CONNESSIONE FLESSIBILE (FEMMINA) per collegare tra loro elementi di raccordo maschi
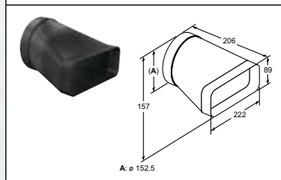	**Z861SI0** EAN 4242004253303	ADATTORE DA CONDOTTO PIATTO A CILINDRICO Ø 150 mm (maschio)
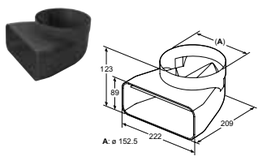	**Z861SI1** EAN 4242004254119	CONNETTORE TONDO/PIATTO CON ARCO A 90° (MASCHIO)
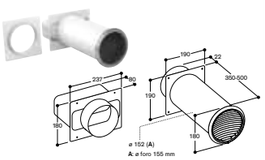	**AD750054** EAN 4242006294076	SCARICO A PARETE CON TUBO TELESCOPICO Ø 150 Adattatore tubo tondo incluso. Valvola di non ritorno inclusa
	**AD850050** EAN 4242006189686	SCARICO A PARETE RETTANGOLARE PIATTO Ø 150 ACCIAIO INOX
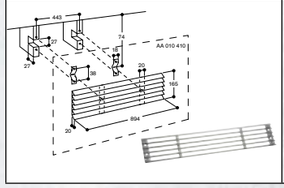	**AA010410** EAN 4242006152611	GRIGLIA DI AERAZIONE ESTETICA INOX, 90 CM

PIANI COTTURA

KIT D'INSTALLAZIONE E TUBI DI RACCORDO PER PIANI COTTURA A INDUZIONE CON ASPIRAZIONE INTEGRATA

	Modello	Descrizione
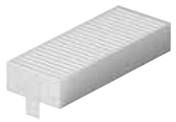	**Z811DU0** EAN 4242004250036	FILTRI ACUSTICI NECESSARI PER L'INSTALLAZIONE AD ESPULSIONE I tubi di raccordo sono da acquistare separatamente
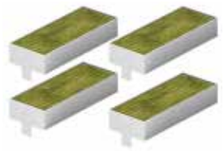	**Z821VR1** EAN 4242004270416	KIT DI SOSTITUZIONE FILTRI ANTI ODORE CLEANAIR PLUS (X4) Durata di utilizzo 6-12 mesi (non rigenerativa) NB: Da utilizzare solo per sistemi a ricircolo
	**AD990090** EAN 4242006189785	NASTRO ADESIVO PER COMPONENTI DEI TUBI LUNGHEZZA 10 M

ACCESSORI SPECIALI PER PIANI COTTURA A INDUZIONE

	Modello	Descrizione
	**Z9406SE0** EAN 4242004258247	SET DI 6 PENTOLE ANTIADERENTI COMPOSTO DA: • 1 pentola Ø 14 cm. • 1 pentola Ø 18 cm. • 1 pentola Ø 21 cm. • 1 padella Ø 18 cm. • 1 padella Ø 24 cm. • 1 casseruola Ø 14 cm.
	**Z9404SE0** EAN 4242004258230	SET DI 4 PENTOLE ANTIADERENTI COMPOSTO DA: • 1 pentola Ø 18 cm. • 1 pentola Ø 21 cm. • 1 padella Ø 21 cm. • 1 casseruola Ø 14 cm.
	**Z943SE0** EAN 4242004246763	SET DI PENTOLE COMPOSTO DA: • Padella antiaderente Ø 22/26 cm. • Pentola con coperchio Ø 18/20 cm. • Pentola con coperchio Ø 14/16 cm.
	**Z9404FF0** EAN 4242004269649	SET DI PADELLE FLEX, 4 PEZZI
	**Z9416X2** EAN 4242004163381	GRILL Abbinabile a tutti i piani induzione con zona FlexInduction e Combinduction
	**Z9401TY0** EAN 4242004269656	VASSOIO TEPPAN YAKI
	**Z9410X1** EAN 4242004151999	PENTOLA PER ARROSTI Dimensioni: • Superficie del fondo: 41,5 x 24 cm. • Superficie utile: 31 x 22 cm. Abbinabile ai piani a induzione FlexInduction e CombInduction
	**Z9410ES0** EAN 4242004258223	MOKA Ø 9 CM.
	**Z9301CO10** EAN 4242004278030	LISTELLO DI CONGIUNZIONE PIANI FLEX DESIGN

INFORMAZIONI TECNICHE PER PIANO COTTURA A INDUZIONE CON VENTILAZIONE INTEGRATA

Modello	V68YYX4C0		
Principale materiale della superficie	vetroceramica		
Serie	N 90		
Informazioni generali del piano a induzione		**Informazioni generali della cappa aspirante integrata**	
Dimensioni esterne		**Informazioni etichetta energetica in accordo col Regolamento (UE) N. 65/2014 [1]**	
Larghezza (cm)	80	Consumo annuo di energia (kW)	61,8
Larghezza del prodotto (mm)	834	Classe di efficienza energetica*	B
Profondità del prodotto (mm)	527	Classe di efficienza fluidodinamica	A
Altezza del prodotto sopra il piano di lavoro (mm)	6,0	Efficienza fluidodinamica (%)	28,1
Dimensioni di incasso		Classe di efficienza illuminazione	-
Profondità della nicchia (mm)	223	Efficienza del filtraggio dei grassi (%)	94,0
Larghezza massima della nicchia (mm)	750	Classe di efficienza del filtraggio dei grassi	B
Spessore minimo del piano di lavoro (mm)	16	Flusso d'aria (min./max.) a livello di potenza normale (m3/h)	154 / 500
Spessore minimo del piano di lavoro con forno sotto (mm)		Flusso d'aria massimo (m3/h)	622
Caratteristiche		Potenza sonora (min./max.) a livello di potenza normale (dB (A) re 1 pW)	42 /69
Tipo di piano	Induzione	Incremento della potenza sonora (dB (A) re 1 pW)	74
Colore della superficie	Nero	Consumo di energia in modalità spento (W)	0
Tipo di comandi ed indicatori	Twist Pad Flex	Consumo di energia in modalità standby (W)	0,25
Numero di potenze di cottura	17 livelli	**Informazioni addizionali secondo Regolamento (UE) N. 66/2014 [2]**	
FlexiInduction	si	Fattore di incremento temporale	1
Combi Induction	no	Indice di efficienza energetica	57
Extended Frying Sensor	si	Flusso d'aria massimo (misurato al punto di massima efficienza) (m3/h)	365,8
Home Connect per connessione Wi-Fi	si	Pressione dell'aria misurata al punto di massima efficienza (Pa)	468
Power transfer: impostazione di trasferimento automatico	si	Potenza elettrica assorbita al punto di massima efficienza (W)	169,3
Funzione di inizio automatico	si	**Capacità di aspirazione**	
Funzione riaccensione: memorizzazione ultime impostazioni	si	Livelli di aspirazione	19 (17 + 2 intensivi)
Funzione scaldavivande	no	Minimo flusso d'aria (m^3/h)	154,0
Timer	si	Massima potenza espulsione aria (m^3/h)	500
Count-up timer: cronometro	no	Massima potenza espulsione aria con stadio intesivo (m^3/h)	622
Contaminuti indipendente con segnale acustico	no	Funzionamento a ricircolo d'aria a livello 1	132
Display consumo di energia	no	Massima potenza ricircolo aria (m^3/h)	499
Power management	si	Massima potenza ricirrcolo aria con con stadio intesivo (m^3/h)	595.0
Sicurezza bambini	si	**Potenza sonora (rumorosità)**	
Spie di calore residuo (H/h)	si	Funzionamento ad espulsione d'aria - Rumorosità a livello 1 (dB (A) re 1 pW)	42
Autospegnimento del piano	si	Funzionamento ad espulsione d'aria - Rumorosità a livello 17 (dB (A) re 1 pW)	69
Zone cottura	2 FlexInduction	Funzionamento ad espulsione d'aria -Rumorosità a livello intensivo (dB (A) re 1 pW)	74
Consumo energetico totale delle zone cottura [2] (Wh/kg)	185,00	Funzionamento a ricircolo d'aria - Rumorosità a livello 1 (dB (A) re 1 pW)	41
Zone cottura con funzione PanBoost	Ogni singola zona	Funzionamento a ricircolo d'aria - Rumorosità a livello 17 (dB (A) re 1 pW)	68
Zona anteriore sinistra		Funzionamento a ricircolo d'aria -Rumorosità a livello intensivo (dB (A) re 1 pW)	72
Consumo energetico [2] (Wh/kg)		**Caratteristiche**	
Diametro della zona (mm)	200-230	Motore BLDC	si
Potenza / Potenza PowerBoost (kW)	2,2 / 3,7	Stadio intensivo con autoripristino	si (6 min)
Zona posteriore sinistra		Funzione post-cottura (min)	• (30 min) / (12 min)
Consumo energetico [2] (Wh/kg)		Intervallo di funzionamento	si
Diametro della zona (mm)	200-230	Indicatore elettrico di saturazione del filtro a carboni attivi	si
Potenza / Potenza PowerBoost (kW)	2,2 / 3,7	Numero di fitri antigrasso	2
Zona estesa sinistra		Griglia centrale in vetroceramica	si
Consumo energetico [2] (Wh/kg)	185,0	Installazione ad espulsione / a ricircolo d'aria	•/•
Lunghezza (mm)	400,0	Potenza totale dei motori (W)	170
Larghezza (mm)	230,0	**Collegamento elettrico**	
Potenza / Potenza PowerBoost (kW)	3,3 / 3,7	Lunghezza del cavo di alimentazione elettrica (mm)	110
Zona anteriore destra		Tipo di spina	Senza spina [3]
Consumo energetico [2] (Wh/kg)		Assorbimento massimo (kW)	7,4
Diametro della zona (mm)	200-230	Tensione (V)	220-240/380-415
Potenza (kW)	2,2 / 3,7	Frequenza (Hz)	50-60
Zona posteriore destra		Corrente minima (A)	
Consumo energetico [2] (Wh/kg)			
Diametro della zona (mm)	200-230		
Potenza / Potenza PowerBoost (kW)	2,2 / 3,7		
Zona estesa destra			
Consumo energetico [2] (Wh/kg)	185,0		
Lunghezza (mm)	400,0		
Larghezza (mm)	230,0		
Potenza / Potenza PowerBoost (kW)	3,3 / 3,7		

*In una scala di classi di efficienza energetica da A+++ a D.
[1] Informazioni dell'etichetta energetica secondo Regolamento Delegato (UE) N. 65/2014 della Commissione.
[2] Informazioni del consumo energetico secondo Regolamento Delegato (UE) N. 66/2014 della Commissione.
[3] Connessione elettrica a cura di un elettricista

INFORMAZIONI TECNICHE PER PIANO COTTURA A INDUZIONE CON VENTILAZIONE INTEGRATA

Modello	V57YHQ4C0		
Principale materiale della superficie	vetroceramica		
Serie	N 70		
Informazioni generali del piano a induzione		**Informazioni generali della cappa aspirante integrata**	
Dimensioni esterne		**Informazioni etichetta energetica in accordo col Regolamento (UE) N. 65/2014 [1]**	
Larghezza (cm)	70	Consumo annuo di energia (kW)	61,8
Larghezza del prodotto (mm)	714	Classe di efficienza energetica*	B
Profondità del prodotto (mm)	527	Classe di efficienza fluidodinamica	A
Altezza del prodotto sopra il piano di lavoro (mm)	6,0	Efficienza fluidodinamica (%)	28,1
Dimensioni di incasso		Classe di efficienza illuminazione	-
Profondità della nicchia (mm)	223	Efficienza del filtraggio dei grassi (%)	94,0
Larghezza massima della nicchia (mm)	560	Classe di efficienza del filtraggio dei grassi	B
Spessore minimo del piano di lavoro (mm)	16	Flusso d'aria (min./max.) a livello di potenza normale (m3/h)	154 / 500
Spessore minimo del piano di lavoro con forno sotto (mm)		Flusso d'aria massimo (m3/h)	622
Caratteristiche		Potenza sonora (min./max.) a livello di potenza normale (dB (A) re 1 pW)	42 /69
Tipo di piano	Induzione	Incremento della potenza sonora (dB (A) re 1 pW)	74
Colore della superficie	Nero	Consumo di energia in modalità spento (W)	0
Tipo di comandi ed indicatori	Twist Touch Control	Consumo di energia in modalità standby (W)	0,25
Numero di potenze di cottura	17 livelli	**Informazioni addizionali secondo Regolamento (UE) N. 66/2014 [2]**	
FlexiInduction	no	Fattore di incremento temporale	1
Combi Induction	si	Indice di efficienza energetica	57
Extended Frying Sensor	si	Flusso d'aria massimo (misurato al punto di massima efficienza) (m3/h)	365,8
Home Connect per connessione Wi-Fi	si	Pressione dell'aria misurata al punto di massima efficienza (Pa)	468
Power transfer: impostazione di trasferimento automatico	no	Potenza elettrica assorbita al punto di massima efficienza (W)	169,3
Funzione di inizio automatico	si	**Capacità di aspirazione**	
Funzione riaccensione: memorizzazione ultime impostazioni	si	Livelli di aspirazione	11 (9 + 2 intensivi)
Funzione scaldavivande	no	Minimo flusso d'aria (m^3/h)	154,0
Timer	si	Massima potenza espulsione aria (m^3/h)	500
Count-up timer: cronometro	no	Massima potenza espulsione aria con stadio intesivo (m^3/h)	622
Contaminuti indipendente con segnale acustico	no	Funzionamento a ricircolo d'aria a livello 1	117
Display consumo di energia	no	Massima potenza ricircolo aria (m^3/h)	487
Power management	si	Massima potenza ricirrcolo aria con con stadio intesivo (m^3/h)	595.0
Sicurezza bambini	si	**Potenza sonora (rumorosità)**	
Spie di calore residuo (H/h)	si	Funzionamento ad espulsione d'aria - Rumorosità a livello 1 (dB (A) re 1 pW)	42
Autospegnimento del piano	si	Funzionamento ad espulsione d'aria - Rumorosità a livello 17 (dB (A) re 1 pW)	69
Zone cottura	2 CombInduction	Funzionamento ad espulsione d'aria -Rumorosità a livello intensivo (dB (A) re 1 pW)	74
Consumo energetico totale delle zone cottura [2] (Wh/kg)	185,00	Funzionamento a ricircolo d'aria - Rumorosità a livello 1 (dB (A) re 1 pW)	41
Zone cottura con funzione PanBoost	Ogni singola zona	Funzionamento a ricircolo d'aria - Rumorosità a livello 17 (dB (A) re 1 pW)	68
Zona anteriore sinistra		Funzionamento a ricircolo d'aria -Rumorosità a livello intensivo (dB (A) re 1 pW)	72
Consumo energetico [2] (Wh/kg)		**Caratteristiche**	
Diametro della zona (mm)	190-210	Motore BLDC	si
Potenza / Potenza PowerBoost (kW)	2,5 / 3,7	Stadio intensivo con autoripristino	si (6 min)
Zona posteriore sinistra		Funzione post-cottura (min)	• (30 min) / (12 min)
Consumo energetico [2] (Wh/kg)		Intervallo di funzionamento	si
Diametro della zona (mm)	190-210	Indicatore elettrico di saturazione del filtro a carboni attivi	si
Potenza / Potenza PowerBoost (kW)	2,5 / 3,7	Numero di fitri antigrasso	2
Zona estesa sinistra		Griglia centrale in vetroceramica	si
Consumo energetico [2] (Wh/kg)	185,0	Installazione ad espulsione / a ricircolo d'aria	•/•
Lunghezza (mm)	380,0	Potenza totale dei motori (W)	170
Larghezza (mm)	210,0	**Collegamento elettrico**	
Potenza / Potenza PowerBoost (kW)	3,6	Lunghezza del cavo di alimentazione elettrica (mm)	110
Zona anteriore destra		Tipo di spina	Senza spina [3]
Consumo energetico [2] (Wh/kg)		Assorbimento massimo (kW)	7,4
Diametro della zona (mm)	190-210	Tensione (V)	220-240/380-415
Potenza (kW)	2,5 / 3,7	Frequenza (Hz)	50-60
Zona posteriore destra		Corrente minima (A)	
Consumo energetico [2] (Wh/kg)			
Diametro della zona (mm)	190-210		
Potenza / Potenza PowerBoost (kW)	2,5 / 3,7		
Zona estesa destra			
Consumo energetico [2] (Wh/kg)	185,0		
Lunghezza (mm)	380,0		
Larghezza (mm)	210,0		
Potenza / Potenza PowerBoost (kW)	3,6		

*In una scala di classi di efficienza energetica da A+++ a D.
[1] Informazioni dell'etichetta energetica secondo Regolamento Delegato (UE) N. 65/2014 della Commissione.
[2] Informazioni del consumo energetico secondo Regolamento Delegato (UE) N. 66/2014 della Commissione.
[3] Connessione elettrica a cura di un elettricista

PIANI COTTURA

INFORMAZIONI TECNICHE PER PIANO COTTURA A INDUZIONE CON VENTILAZIONE INTEGRATA

Modello	**V68PYX4C0**		
Principale materiale della superficie	vetroceramica		
Serie	N 90		
Informazioni generali del piano a induzione		**Informazioni generali della cappa aspirante integrata**	
Dimensioni esterne		**Informazioni etichetta energetica in accordo col Regolamento (UE) N. 65/2014** [1]	
Larghezza (cm)	80	Consumo annuo di energia (kW)	61,8
Larghezza del prodotto (mm)	792	Classe di efficienza energetica*	B
Profondità del prodotto (mm)	512	Classe di efficienza fluidodinamica	A
Altezza del prodotto sopra il piano di lavoro (mm)		Efficienza fluidodinamica (%)	28,1
Dimensioni di incasso		Classe di efficienza illuminazione	-
Profondità della nicchia (mm)	227	Efficienza del filtraggio dei grassi (%)	94,0
Larghezza massima della nicchia (mm)	780	Classe di efficienza del filtraggio dei grassi	B
Spessore minimo del piano di lavoro (mm)	16	Flusso d'aria (min./max.) a livello di potenza normale (m3/h)	154 / 500
Spessore minimo del piano di lavoro con forno sotto (mm)		Flusso d'aria massimo (m3/h)	622
Caratteristiche		Potenza sonora (min./max.) a livello di potenza normale (dB (A) re 1 pW)	42 /69
Tipo di piano	Induzione	Incremento della potenza sonora (dB (A) re 1 pW)	74
Colore della superficie	Nero	Consumo di energia in modalità spento (W)	0
Tipo di comandi ed indicatori	Twist Pad Flex	Consumo di energia in modalità standby (W)	0,25
Numero di potenze di cottura	17 livelli	**Informazioni addizionali secondo Regolamento (UE) N. 66/2014** [2]	
FlexiInduction	si	Fattore di incremento temporale	1
Combi Induction	no	Indice di efficienza energetica	57
Extended Frying Sensor	si	Flusso d'aria massimo (misurato al punto di massima efficienza) (m3/h)	365,8
Home Connect per connessione Wi-Fi	si	Pressione dell'aria misurata al punto di massima efficienza (Pa)	468
Power transfer: impostazione di trasferimento automatico	si	Potenza elettrica assorbita al punto di massima efficienza (W)	169,3
Funzione di inizio automatico	si	**Capacità di aspirazione**	
Funzione riaccensione: memorizzazione ultime impostazioni	si	Livelli di aspirazione	19 (17 + 2 intensivi)
Funzione scaldavivande	no	Minimo flusso d'aria (m^3/h)	154,0
Timer	si	Massima potenza espulsione aria (m^3/h)	500
Count-up timer: cronometro	no	Massima potenza espulsione aria con stadio intesivo (m^3/h)	622
Contaminuti indipendente con segnale acustico	no	Funzionamento a ricircolo d'aria a livello 1	132
Display consumo di energia	no	Massima potenza ricircolo aria (m^3/h)	499
Power management	si	Massima potenza ricirrcolo aria con con stadio intesivo (m^3/h)	595.0
Sicurezza bambini	si	**Potenza sonora (rumorosità)**	
Spie di calore residuo (H/h)	si	Funzionamento ad espulsione d'aria - Rumorosità a livello 1 (dB (A) re 1 pW)	42
Autospegnimento del piano	si	Funzionamento ad espulsione d'aria - Rumorosità a livello 17 (dB (A) re 1 pW)	69
Zone cottura	2 FlexInduction	Funzionamento ad espulsione d'aria -Rumorosità a livello intensivo (dB (A) re 1 pW)	74
Consumo energetico totale delle zone cottura [2] (Wh/kg)	185,00	Funzionamento a ricircolo d'aria - Rumorosità a livello 1 (dB (A) re 1 pW)	41
Zone cottura con funzione PanBoost	Ogni singola zona	Funzionamento a ricircolo d'aria - Rumorosità a livello 17 (dB (A) re 1 pW)	68
Zona anteriore sinistra		Funzionamento a ricircolo d'aria -Rumorosità a livello intensivo (dB (A) re 1 pW)	72
Consumo energetico [2] (Wh/kg)		**Caratteristiche**	
Diametro della zona (mm)	200-230	Motore BLDC	si
Potenza / Potenza PowerBoost (kW)	2,2 / 3,7	Stadio intensivo con autoripristino	si (6 min)
Zona posteriore sinistra		Funzione post-cottura (min)	• (30 min) / (12 min)
Consumo energetico [2] (Wh/kg)		Intervallo di funzionamento	si
Diametro della zona (mm)	200-230	Indicatore elettrico di saturazione del filtro a carboni attivi	si
Potenza / Potenza PowerBoost (kW)	2,2 / 3,7	Numero di fitri antigrasso	2
Zona estesa sinistra		Griglia centrale in vetroceramica	si
Consumo energetico [2] (Wh/kg)	185,0	Installazione ad espulsione / a ricircolo d'aria	•/•
Lunghezza (mm)	400,0	Potenza totale dei motori (W)	170
Larghezza (mm)	230,0	**Collegamento elettrico**	
Potenza / Potenza PowerBoost (kW)	3,3 / 3,7	Lunghezza del cavo di alimentazione elettrica (mm)	110
Zona anteriore destra		Tipo di spina	Senza spina [3]
Consumo energetico [2] (Wh/kg)		Assorbimento massimo (kW)	7,4
Diametro della zona (mm)	200-230	Tensione (V)	220-240/380-415
Potenza (kW)	2,2 / 3,7	Frequenza (Hz)	50-60
Zona posteriore destra		Corrente minima (A)	
Consumo energetico [2] (Wh/kg)			
Diametro della zona (mm)	200-230		
Potenza / Potenza PowerBoost (kW)	2,2 / 3,7		
Zona estesa destra			
Consumo energetico [2] (Wh/kg)	185,0		
Lunghezza (mm)	400,0		
Larghezza (mm)	230,0		
Potenza / Potenza PowerBoost (kW)	3,3 / 3,7		

*In una scala di classi di efficienza energetica da A+++ a D.
[1] Informazioni dell'etichetta energetica secondo Regolamento Delegato (UE) N. 65/2014 della Commissione.
[2] Informazioni del consumo energetico secondo Regolamento Delegato (UE) N. 66/2014 della Commissione.
[3] Connessione elettrica a cura di un elettricista

INFORMAZIONI TECNICHE PER PIANO COTTURA A INDUZIONE CON VENTILAZIONE INTEGRATA ANTHRACITE GREY

Modello	**V68AUX4C0**		
Principale materiale della superficie	vetroceramica		
Serie	N 90		
Informazioni generali del piano a induzione		**Informazioni generali della cappa aspirante integrata**	
Dimensioni esterne		**Informazioni etichetta energetica in accordo col Regolamento (UE) N. 65/2014** [1]	
Larghezza (cm)	80	Consumo annuo di energia (kW)	61,8
Larghezza del prodotto (mm)	834	Classe di efficienza energetica*	B
Profondità del prodotto (mm)	527	Classe di efficienza fluidodinamica	A
Altezza del prodotto sopra il piano di lavoro (mm)	6,0	Efficienza fluidodinamica (%)	28,1
Dimensioni di incasso		Classe di efficienza illuminazione	-
Profondità della nicchia (mm)	223	Efficienza del filtraggio dei grassi (%)	94,0
Larghezza massima della nicchia (mm)	750	Classe di efficienza del filtraggio dei grassi	B
Spessore minimo del piano di lavoro (mm)	16	Flusso d'aria (min./max.) a livello di potenza normale (m3/h)	154 / 500
Spessore minimo del piano di lavoro con forno sotto (mm)		Flusso d'aria massimo (m3/h)	622
Caratteristiche		Potenza sonora (min./max.) a livello di potenza normale (dB (A) re 1 pW)	42 /69
Tipo di piano	Induzione	Incremento della potenza sonora (dB (A) re 1 pW)	74
Colore della superficie	Nero	Consumo di energia in modalità spento (W)	0
Tipo di comandi ed indicatori	Twist Pad Flex	Consumo di energia in modalità standby (W)	0,25
Numero di potenze di cottura	17 livelli	**Informazioni addizionali secondo Regolamento (UE) N. 66/2014** [2]	
FlexiInduction	si	Fattore di incremento temporale	1
Combi Induction	no	Indice di efficienza energetica	57
Extended Frying Sensor	si	Flusso d'aria massimo (misurato al punto di massima efficienza) (m3/h)	365,8
Home Connect per connessione Wi-Fi	si	Pressione dell'aria misurata al punto di massima efficienza (Pa)	468
Power transfer: impostazione di trasferimento automatico	si	Potenza elettrica assorbita al punto di massima efficienza (W)	169,3
Funzione di inizio automatico	si	**Capacità di aspirazione**	
Funzione riaccensione: memorizzazione ultime impostazioni	si	Livelli di aspirazione	19 (17 + 2 intensivi)
Funzione scaldavivande	no	Minimo flusso d'aria (m^3/h)	154,0
Timer	si	Massima potenza espulsione aria (m^3/h)	500
Count-up timer: cronometro	no	Massima potenza espulsione aria con stadio intesivo (m^3/h)	622
Contaminuti indipendente con segnale acustico	no	Funzionamento a ricircolo d'aria a livello 1	132
Display consumo di energia	no	Massima potenza ricircolo aria (m^3/h)	499
Power management	si	Massima potenza ricirrcolo aria con con stadio intesivo (m^3/h)	595.0
Sicurezza bambini	si	**Potenza sonora (rumorosità)**	
Spie di calore residuo (H/h)	si	Funzionamento ad espulsione d'aria - Rumorosità a livello 1 (dB (A) re 1 pW)	42
Autospegnimento del piano	si	Funzionamento ad espulsione d'aria - Rumorosità a livello 17 (dB (A) re 1 pW)	69
Zone cottura	2 FlexInduction	Funzionamento ad espulsione d'aria -Rumorosità a livello intensivo (dB (A) re 1 pW)	74
Consumo energetico totale delle zone cottura [2] (Wh/kg)	185,00	Funzionamento a ricircolo d'aria - Rumorosità a livello 1 (dB (A) re 1 pW)	41
Zone cottura con funzione PanBoost	Ogni singola zona	Funzionamento a ricircolo d'aria - Rumorosità a livello 17 (dB (A) re 1 pW)	68
Zona anteriore sinistra		Funzionamento a ricircolo d'aria -Rumorosità a livello intensivo (dB (A) re 1 pW)	72
Consumo energetico [2] (Wh/kg)		**Caratteristiche**	
Diametro della zona (mm)	200-230	Motore BLDC	si
Potenza / Potenza PowerBoost (kW)	2,2 / 3,7	Stadio intensivo con autoripristino	si (6 min)
Zona posteriore sinistra		Funzione post-cottura (min)	• (30 min) / (12 min)
Consumo energetico [2] (Wh/kg)		Intervallo di funzionamento	si
Diametro della zona (mm)	200-230	Indicatore elettrico di saturazione del filtro a carboni attivi	si
Potenza / Potenza PowerBoost (kW)	2,2 / 3,7	Numero di fitri antigrasso	2
Zona estesa sinistra		Griglia centrale in vetroceramica	si
Consumo energetico [2] (Wh/kg)	185,0	Installazione ad espulsione / a ricircolo d'aria	•/•
Lunghezza (mm)	400,0	Potenza totale dei motori (W)	170
Larghezza (mm)	230,0	**Collegamento elettrico**	
Potenza / Potenza PowerBoost (kW)	3,3 / 3,7	Lunghezza del cavo di alimentazione elettrica (mm)	110
Zona anteriore destra		Tipo di spina	Senza spina [3]
Consumo energetico [2] (Wh/kg)		Assorbimento massimo (kW)	7,4
Diametro della zona (mm)	200-230	Tensione (V)	220-240/380-415
Potenza (kW)	2,2 / 3,7	Frequenza (Hz)	50-60
Zona posteriore destra		Corrente minima (A)	
Consumo energetico [2] (Wh/kg)			
Diametro della zona (mm)	200-230		
Potenza / Potenza PowerBoost (kW)	2,2 / 3,7		
Zona estesa destra			
Consumo energetico [2] (Wh/kg)	185,0		
Lunghezza (mm)	400,0		
Larghezza (mm)	230,0		
Potenza / Potenza PowerBoost (kW)	3,3 / 3,7		

*In una scala di classi di efficienza energetica da A+++ a D.
[1] Informazioni dell'etichetta energetica secondo Regolamento Delegato (UE) N. 65/2014 della Commissione.
[2] Informazioni del consumo energetico secondo Regolamento Delegato (UE) N. 66/2014 della Commissione.
[3] Connessione elettrica a cura di un elettricista

INFORMAZIONI TECNICHE PER PIANO COTTURA A INDUZIONE CON VENTILAZIONE INTEGRATA

Modello	V57PHQ4C0		
Principale materiale della superficie	vetroceramica		
Serie	N 70		
Informazioni generali del piano a induzione		**Informazioni generali della cappa aspirante integrata**	
Dimensioni esterne		**Informazioni etichetta energetica in accordo col Regolamento (UE) N. 65/2014 [1]**	
Larghezza (cm)	70	Consumo annuo di energia (kW)	61,8
Larghezza del prodotto (mm)	684	Classe di efficienza energetica*	B
Profondità del prodotto (mm)	512	Classe di efficienza fluidodinamica	A
Altezza del prodotto sopra il piano di lavoro (mm)		Efficienza fluidodinamica (%)	28,1
Dimensioni di incasso		Classe di efficienza illuminazione	-
Profondità della nicchia (mm)	227	Efficienza del filtraggio dei grassi (%)	94,0
Larghezza massima della nicchia (mm)		Classe di efficienza del filtraggio dei grassi	B
Spessore minimo del piano di lavoro (mm)	16	Flusso d'aria (min./max.) a livello di potenza normale (m3/h)	154 / 500
Spessore minimo del piano di lavoro con forno sotto (mm)		Flusso d'aria massimo (m3/h)	622
Caratteristiche		Potenza sonora (min./max.) a livello di potenza normale (dB (A) re 1 pW)	42 /69
Tipo di piano	Induzione	Incremento della potenza sonora (dB (A) re 1 pW)	74
Colore della superficie	Nero	Consumo di energia in modalità spento (W)	0
Tipo di comandi ed indicatori	Twist Touch Control	Consumo di energia in modalità standby (W)	0,25
Numero di potenze di cottura	17 livelli	**Informazioni addizionali secondo Regolamento (UE) N. 66/2014 [2]**	
FlexiInduction	no	Fattore di incremento temporale	1
Combi Induction	si	Indice di efficienza energetica	57
Extended Frying Sensor	si	Flusso d'aria massimo (misurato al punto di massima efficienza) (m3/h)	365,8
Home Connect per connessione Wi-Fi	si	Pressione dell'aria misurata al punto di massima efficienza (Pa)	468
Power transfer: impostazione di trasferimento automatico	no	Potenza elettrica assorbita al punto di massima efficienza (W)	169,3
Funzione di inizio automatico	si	**Capacità di aspirazione**	
Funzione riaccensione: memorizzazione ultime impostazioni	si	Livelli di aspirazione	11 (9 + 2 intensivi)
Funzione scaldavivande	no	Minimo flusso d'aria (m^3/h)	154,0
Timer	si	Massima potenza espulsione aria (m^3/h)	500
Count-up timer: cronometro	no	Massima potenza espulsione aria con stadio intesivo (m^3/h)	622
Contaminuti indipendente con segnale acustico	no	Funzionamento a ricircolo d'aria a livello 1	117
Display consumo di energia	no	Massima potenza ricircolo aria (m^3/h)	487
Power management	si	Massima potenza ricirrcolo aria con con stadio intesivo (m^3/h)	595.0
Sicurezza bambini	si	**Potenza sonora (rumorosità)**	
Spie di calore residuo (H/h)	si	Funzionamento ad espulsione d'aria - Rumorosità a livello 1 (dB (A) re 1 pW)	42
Autospegnimento del piano	si	Funzionamento ad espulsione d'aria - Rumorosità a livello 17 (dB (A) re 1 pW)	69
Zone cottura	2 CombInduction	Funzionamento ad espulsione d'aria -Rumorosità a livello intensivo (dB (A) re 1 pW)	74
Consumo energetico totale delle zone cottura [2] (Wh/kg)	185,00	Funzionamento a ricircolo d'aria - Rumorosità a livello 1 (dB (A) re 1 pW)	41
Zone cottura con funzione PanBoost	Ogni singola zona	Funzionamento a ricircolo d'aria - Rumorosità a livello 17 (dB (A) re 1 pW)	68
Zona anteriore sinistra		Funzionamento a ricircolo d'aria -Rumorosità a livello intensivo (dB (A) re 1 pW)	72
Consumo energetico [2] (Wh/kg)		**Caratteristiche**	
Diametro della zona (mm)	190-210	Motore BLDC	sì
Potenza / Potenza PowerBoost (kW)	2,5 / 3,7	Stadio intensivo con autoripristino	sì (6 min)
Zona posteriore sinistra		Funzione post-cottura (min)	• (30 min) / (12 min)
Consumo energetico [2] (Wh/kg)		Intervallo di funzionamento	sì
Diametro della zona (mm)	190-210	Indicatore elettrico di saturazione del filtro a carboni attivi	sì
Potenza / Potenza PowerBoost (kW)	2,5 / 3,7	Numero di fitri antigrasso	2
Zona estesa sinistra		Griglia centrale in vetroceramica	sì
Consumo energetico [2] (Wh/kg)	185,0	Installazione ad espulsione / a ricircolo d'aria	•/•
Lunghezza (mm)	380,0	Potenza totale dei motori (W)	170
Larghezza (mm)	210,0	**Collegamento elettrico**	
Potenza / Potenza PowerBoost (kW)	3,6	Lunghezza del cavo di alimentazione elettrica (mm)	110
Zona anteriore destra		Tipo di spina	Senza spina [3]
Consumo energetico [2] (Wh/kg)		Assorbimento massimo (kW)	7,4
Diametro della zona (mm)	190-210	Tensione (V)	220-240/380-415
Potenza (kW)	2,5 / 3,7	Frequenza (Hz)	50-60
Zona posteriore destra		Corrente minima (A)	
Consumo energetico [2] (Wh/kg)			
Diametro della zona (mm)	190-210		
Potenza / Potenza PowerBoost (kW)	2,5 / 3,7		
Zona estesa destra			
Consumo energetico [2] (Wh/kg)	185,0		
Lunghezza (mm)	380,0		
Larghezza (mm)	210,0		
Potenza / Potenza PowerBoost (kW)	3,6		

*In una scala di classi di efficienza energetica da A+++ a D.
[1] Informazioni dell'etichetta energetica secondo Regolamento Delegato (UE) N. 65/2014 della Commissione.
[2] Informazioni del consumo energetico secondo Regolamento Delegato (UE) N. 66/2014 della Commissione.
[3] Connessione elettrica a cura di un elettricista

INFORMAZIONI TECNICHE PER PIANI COTTURA A INDUZIONE AD APPOGGIO

Modello	T69YYX4C0	T69YYV4C0	T68YYY4C0
Tipo di piano	Induzione	Induzione	Induzione
Colore	Nero	Nero	Nero
Serie	N 90	N 90	N 90
Peso netto (kg)	18,2	18,5	14,1
Potenza (W)	11100	11100	7400
Frequenza (Hz)	50-60	50-60	50-60
Tensione (V)	220-240	220-240	220-240
Zone cottura	3 FlexInduction	2 FlexInduction + 1 zona estendbile	2 flexPlus
Consumo energetico totale delle zone cottura (Wh/kg)	185,0	181,7	185,0
Zona anteriore sinistra			
Consumo energetico (Wh/kg)			
Diametro della zona (mm)	200-230	200-230	200-230
Potenza / Potenza PowerBoost (kW)	2,2 / 3,7	2,2 / 3,7	2,2 / 3,7
Zona posteriore sinistra			
Consumo energetico (Wh/kg)			
Diametro della zona (mm)	200-230	200-230	200-230
Potenza / Potenza PowerBoost (kW)	2,2 / 3,7	2,2 / 3,7	2,2 / 3,7
Zona estesa sinistra			
Consumo energetico (Wh/kg)	185	185	185
Lunghezza (mm)	400	400	400
Larghezza (mm)	230	230	230
Potenza / Potenza PowerBoost (kW)	3,3 / 3,7	3,3 / 3,7	3,3 / 3,7
Zona posteriore centrale			
Consumo energetico (Wh/kg)		175	
Diametro della zona (mm)	230-300	210-260-320	
Potenza / Potenza PowerBoost (kW)	2,6 / 3,7	2,2 - 2,6 - 3,3 / 3,7	
Zona estesa centrale			
Consumo energetico (Wh/kg)	185		
Lunghezza (mm)	300		
Larghezza (mm)	230		
Potenza / Potenza PowerBoost (kW)	2,6 / 3,7		
Zona anteriore destra			
Consumo energetico (Wh/kg)			
Diametro della zona (mm)	200-230	200-230	200-230
Potenza / Potenza PowerBoost (kW)	2,2 / 3,7	2,2 / 3,7	2,2 / 3,7
Zona posteriore destra			
Consumo energetico (Wh/kg)			
Diametro della zona (mm)	200-230	200-230	200-230
Potenza / Potenza PowerBoost (kW)	2,2 / 3,7	2,2 / 3,7	2,2 / 3,7
Zona estesa destra			
Consumo energetico (Wh/kg)	185	185	185
Lunghezza (mm)	400	400	400
Larghezza (mm)	230	230	230
Potenza / Potenza PowerBoost (kW)	3,3 / 3,7	3,3 / 3,7	3,3 / 3,7

INFORMAZIONI TECNICHE PER PIANI COTTURA A INDUZIONE AD APPOGGIO

Modello	T68YYV4C0	T66YYY4C0	T66YYE4C0
Tipo di piano	Induzione	Induzione	Induzione
Colore	Nero	Nero	Nero
Serie	N 90	N 90	N 90
Peso netto (kg)	13,8	12,9	10,6
Potenza (W)	7400	7400	7400
Frequenza (Hz)	50-60	50-60	50-60
Tensione (V)	220-240	220-240	220-240
Zone cottura	1 FlexInduction + 3 zone singole	2 flexPlus	1 FlexInduction + 2 zone singole
Consumo energetico totale delle zone cottura (Wh/kg)	177,5	185,0	178,3
Zona anteriore sinistra			
Consumo energetico (Wh/kg)	175		
Diametro della zona (mm)	180	190-230	190-230
Potenza / Potenza PowerBoost (kW)	2 / 3,1	2,2 / 3,7	2,2 / 3,7
Zona posteriore sinistra			
Consumo energetico (Wh/kg)	175		
Diametro della zona (mm)	145	190-230	190-230
Potenza / Potenza PowerBoost (kW)	1,6 / 2,2	2,2 / 3,7	2,2 / 3,7
Zona estesa sinistra			
Consumo energetico (Wh/kg)		185	185
Lunghezza (mm)		380	380
Larghezza (mm)		230	230
Potenza / Potenza PowerBoost (kW)		3,3 / 3,7	3,3 / 3,7
Zona posteriore centrale			
Consumo energetico (Wh/kg)	175		
Diametro della zona (mm)	240		
Potenza / Potenza PowerBoost (kW)	2,5 / 3,7		
Zona estesa centrale			
Consumo energetico (Wh/kg)			
Lunghezza (mm)			
Larghezza (mm)			
Potenza / Potenza PowerBoost (kW)			
Zona anteriore destra			
Consumo energetico (Wh/kg)			175
Diametro della zona (mm)	200-210	190-230	210
Potenza / Potenza PowerBoost (kW)	2,2 / 3,7	2,2 / 3,7	2,5 / 3,7
Zona posteriore destra			
Consumo energetico (Wh/kg)			175
Diametro della zona (mm)	200-210	190-230	145
Potenza / Potenza PowerBoost (kW)	2,2 / 3,7	2,2 / 3,7	1,6 / 2,2
Zona estesa destra			
Consumo energetico (Wh/kg)	185	185	
Lunghezza (mm)	400	380	
Larghezza (mm)	210	230	
Potenza / Potenza PowerBoost (kW)	3,3 / 3,7	3,3 / 3,7	

INFORMAZIONI TECNICHE PER PIANI COTTURA A INDUZIONE A FILO TOP

Modello	T69PYV4C0	T68PYY4C0	T68PYV4C0
Tipo di piano	Induzione	Induzione	Induzione
Colore	Nero	Nero	Nero
Serie	N 90	N 90	N 90
Peso netto (kg)	18,6	14,4	13,4
Potenza (W)	11100	7400	7400
Frequenza (Hz)	50-60	50-60	50-60
Tensione (V)	220-240	220-240	220-240
Zone cottura	2 FlexInduction + 1 zona estendibile	2 flexPlus	1 FlexInduction + 3 zone singole
Consumo energetico totale delle zone cottura (Wh/kg)	181,7	185,0	177,5
Zona anteriore sinistra			
Consumo energetico (Wh/kg)			175
Diametro della zona (mm)	200-230	200-230	180
Potenza / Potenza PowerBoost (kW)	2,2 / 3,7	2,2 / 3,7	2 / 3,1
Zona posteriore sinistra			
Consumo energetico (Wh/kg)			175
Diametro della zona (mm)	200-230	200-230	145
Potenza / Potenza PowerBoost (kW)	2,2 / 3,7	2,2 / 3,7	1,6 / 2,2
Zona estesa sinistra			
Consumo energetico (Wh/kg)	185	185	
Lunghezza (mm)	400	400	
Larghezza (mm)	230	230	
Potenza / Potenza PowerBoost (kW)	3,3 / 3,7	3,3 / 3,7	
Zona posteriore centrale			
Consumo energetico (Wh/kg)	175		175
Diametro della zona (mm)	210-260-320		240
Potenza / Potenza PowerBoost (kW)	2,2 - 2,6 - 3,3 / 3,7		2,5 / 3,7
Zona estesa centrale			
Consumo energetico (Wh/kg)			
Lunghezza (mm)			
Larghezza (mm)			
Potenza / Potenza PowerBoost (kW)			
Zona anteriore destra			
Consumo energetico (Wh/kg)			
Diametro della zona (mm)	200-230	200-230	200-210
Potenza / Potenza PowerBoost (kW)	2,2 / 3,7	2,2 / 3,7	2,2 / 3,7
Zona posteriore destra			
Consumo energetico (Wh/kg)			
Diametro della zona (mm)	200-230	200-230	200-210
Potenza / Potenza PowerBoost (kW)	2,2 / 3,7	2,2 / 3,7	2,2 / 3,7
Zona estesa destra			
Consumo energetico (Wh/kg)	185	185	185
Lunghezza (mm)	400	400	400
Larghezza (mm)	230	230	210
Potenza / Potenza PowerBoost (kW)	3,3 / 3,7	3,3 / 3,7	3,3 / 3,7

INFORMAZIONI TECNICHE PER PIANI COTTURA A INDUZIONE ANTHRACITE GREY

Modello	T69AUV4C0	T68AUY4C0	T68AUV4C0
Tipo di piano	Induzione	Induzione	Induzione
Colore	Nero	Nero	Nero
Serie	N 90	N 90	N 90
Peso netto (kg)	18,9	14,1	13,9
Potenza (W)	11100	7400	7400
Frequenza (Hz)	50-60	50-60	50-60
Tensione (V)	220-240	220-240	220-240
Zone cottura	2 FlexInduction + 1 zona estendibile	2 flexPlus	1 FlexInduction + 3 zone singole
Consumo energetico totale delle zone cottura (Wh/kg)	181,7	185,0	177,5
Zona anteriore sinistra			
Consumo energetico (Wh/kg)			175
Diametro della zona (mm)	200-230	200-230	180
Potenza / Potenza PowerBoost (kW)	2,2 / 3,7	2,2 / 3,7	2 / 3,1
Zona posteriore sinistra			
Consumo energetico (Wh/kg)			175
Diametro della zona (mm)	200-230	200-230	145
Potenza / Potenza PowerBoost (kW)	2,2 / 3,7	2,2 / 3,7	1,6 / 2,2
Zona estesa sinistra			
Consumo energetico (Wh/kg)	185	185	
Lunghezza (mm)	400	400	
Larghezza (mm)	230	230	
Potenza / Potenza PowerBoost (kW)	3,3 / 3,7	3,3 / 3,7	
Zona posteriore centrale			
Consumo energetico (Wh/kg)	175		175
Diametro della zona (mm)	210-260-320		240
Potenza / Potenza PowerBoost (kW)	2,2 - 2,6 - 3,3 / 3,7		2,5 / 3,7
Zona estesa centrale			
Consumo energetico (Wh/kg)			
Lunghezza (mm)			
Larghezza (mm)			
Potenza / Potenza PowerBoost (kW)			
Zona anteriore destra			
Consumo energetico (Wh/kg)			
Diametro della zona (mm)	200-230	200-230	200-210
Potenza / Potenza PowerBoost (kW)	2,2 / 3,7	2,2 / 3,7	2,2 / 3,7
Zona posteriore destra			
Consumo energetico (Wh/kg)			
Diametro della zona (mm)	200-230	200-230	200-210
Potenza / Potenza PowerBoost (kW)	2,2 / 3,7	2,2 / 3,7	2,2 / 3,7
Zona estesa destra			
Consumo energetico (Wh/kg)	185	185	185
Lunghezza (mm)	400	400	400
Larghezza (mm)	230	230	210
Potenza / Potenza PowerBoost (kW)	3,3 / 3,7	3,3 / 3,7	3,3 / 3,7

INFORMAZIONI TECNICHE PER PIANI COTTURA A INDUZIONE ANTHRACITE GREY

Modello	T66AUY4C0	T66AUE4C0
Tipo di piano	Induzione	Induzione
Colore	Nero	Nero
Serie	N 90	N 90
Peso netto (kg)	12,9	10,7
Potenza (W)	7400	7400
Frequenza (Hz)	50-60	50-60
Tensione (V)	220-240	220-240
Zone cottura	2 flexPlus	1 FlexInduction + 2 zone singole
Consumo energetico totale delle zone cottura (Wh/kg)	185,0	178,3
Zona anteriore sinistra		
Consumo energetico (Wh/kg)		
Diametro della zona (mm)	190-230	190-230
Potenza / Potenza PowerBoost (kW)	2,2 / 3,7	2,2 / 3,7
Zona posteriore sinistra		
Consumo energetico (Wh/kg)		
Diametro della zona (mm)	190-230	190-230
Potenza / Potenza PowerBoost (kW)	2,2 / 3,7	2,2 / 3,7
Zona estesa sinistra		
Consumo energetico (Wh/kg)	185	185
Lunghezza (mm)	380	380
Larghezza (mm)	230	230
Potenza / Potenza PowerBoost (kW)	3,3 / 3,7	3,3 / 3,7
Zona posteriore centrale		
Consumo energetico (Wh/kg)		
Diametro della zona (mm)		
Potenza / Potenza PowerBoost (kW)		
Zona estesa centrale		
Consumo energetico (Wh/kg)		
Lunghezza (mm)		
Larghezza (mm)		
Potenza / Potenza PowerBoost (kW)		
Zona anteriore destra		
Consumo energetico (Wh/kg)		175
Diametro della zona (mm)	190-230	210
Potenza / Potenza PowerBoost (kW)	2,2 / 3,7	2,5 / 3,7
Zona posteriore destra		
Consumo energetico (Wh/kg)		175
Diametro della zona (mm)	190-230	145
Potenza / Potenza PowerBoost (kW)	2,2 / 3,7	1,6 / 2,2
Zona estesa destra		
Consumo energetico (Wh/kg)	185	
Lunghezza (mm)	380	
Larghezza (mm)	230	
Potenza / Potenza PowerBoost (kW)	3,3 / 3,7	

Piano cottura a gas Flex Design
montaggio ad appoggio

TIPOLOGIA DI PRODOTTO	DIMENSIONI
	30 cm
Piano cottura Domino • FlameSelect • Griglie in ghisa • Listelli Flex Design sono necessari e occorre ordinarli separatamente.	 **N23YS29S0**

N 90
PIANO COTTURA A GAS DOMINO

Flex Design in 4 colori



LE FINITURE DEGLI ELEMENTI FLEX DESIGN (LISTELLI LATERALI) - ACCESSORI OBBLIGATORI

- BRUSHED BRONZE • Z9802PFBY0
- ANTHRACITE GREY • Z9802PFAY0
- METALLIC SILVER • Z9802PFMY0
- DEEP BLACK • Z9802PFDY0



N23YS29S0

EAN 4242004271451

Caratteristiche principali
- Flex Design
- 2 bruciatori a gas di cui:
  1 fuoco semirapido da 1.9 kW, 1 fuoco rapido da 2.8 kW
- Griglie d'appoggio in ghisa lavabili in lavastoviglie

Sistema di controllo
- Tecnologia FlameSelect: puoi impostare con precisione la potenza della fiamma su 9 diversi livelli
- Accensione ad una mano
- Termosicurezza

Altre caratteristiche
- Lunghezza cavo di collegamento: 100 cm
- Predisposto per gas metano (20 mbar)
- Ugelli per gas liquido inclusi (28-30/37 mbar)

Disponibile da Aprile 2024

PIANO COTTURA A GAS.

Come leggere la tabella?

1. Scegli le caratteristiche principali che stai cercando per il tuo nuovo elettrodomestico NEFF, nella colonna di sinistra
2. Individua i vantaggi di ogni Serie per affinare la selezione
3. Utilizza queste informazioni per approfondire le dotazioni dei modelli che possono interessarti

Piano cottura a gas in vetroceramica	Tipo	N 90 > FlameSelect > Vetroceramica
		Griglie in ghisa
	90 cm	T29TS79N0  Flame Select 1 9

N 90
PIANO COTTURA A GAS IN VETROCERAMICA



Larghezza (cm) 90 | Flame Select 1 9

T29TS79N0

EAN 4242004268758

Caratteristiche principali

- Cornice in acciaio inox
- 5 fuochi a gas di cui:
  1 fuoco Wok da 6 kW, 1 fuoco rapido, 2 fuochi semirapidi,
  1 fuoco ausiliario
- Dual Wok: elevata potenza selezionabile su 1 o 2 fiamme
- Accensione ad una mano
- Griglie d'appoggio in ghisa lavabili in lavastoviglie

Sistema di controllo

- Tecnologia FlameSelect: puoi impostare con precisione la potenza della fiamma su 9 diversi livelli
- Termosicurezza

Altre caratteristiche

- Lunghezza cavo di collegamento: 150 cm
- Predisposto per gas metano (20 mbar)
- Ugelli per gas liquido inclusi (28-30/37 mbar)

PIANI COTTURA

SCHEMI DI INSTALLAZIONE PER PIANI COTTURA A GAS

N23YS29S0

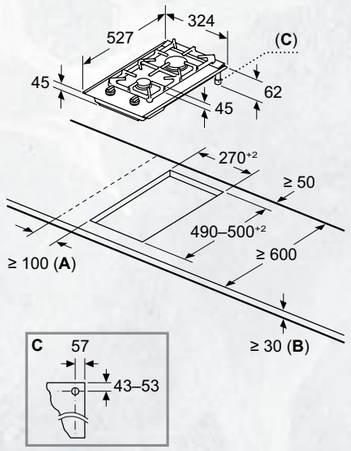

A: Distanza min. dall'apertura del piano cottura alla parete

B: Con forno da incasso al di sotto, forse di più

Vedere i requisiti di spazio per il forno

C: Posizione dell'allacciamento del gas nell'apertura

T29TS79N0

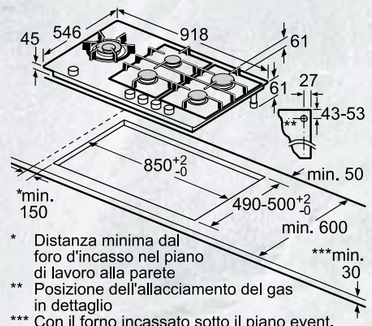

* Distanza minima dal foro d'incasso nel piano di lavoro alla parete

** Posizione dell'allacciamento del gas in dettaglio

*** Con il forno incassato sotto il piano event. superiore; vedere i requisiti relativi alle dimensioni del forno

Dimensioni in mm

GLI ACCESSORI SPECIALI FLEX DESIGN PER PIANO COTTURA DOMINO N23YS29S0

	Modello	Descrizione
	**Z9802PFAY0** EAN 4242004269236	KIT FLEX DESIGN PER PIANI COTTURA. COLORE: ANTHRACITE GREY
	**Z9802PFBY0** EAN 4242004269366	KIT FLEX DESIGN PER PIANI COTTURA. COLORE: BRUSHED BRONZE
	**Z9802PFDY0** EAN 4242004269243	KIT FLEX DESIGN PER PIANI COTTURA. COLORE: DEEP BLACK
	**Z9802PFMY0** EAN 4242004269229	KIT FLEX DESIGN PER PIANI COTTURA. COLORE: METALLIC SILVER
	Z9301CPAY0 EAN 4242004269267	1 LISTELLO FLEX DESIGN PER COLLEGARE 2 PIANI COTTURA AFFIANCATI. COLORE: ANTHRACITE GREY
	Z9301CPBY0 EAN 4242004269281	1 LISTELLO FLEX DESIGN PER COLLEGARE 2 PIANI COTTURA AFFIANCATI. COLORE: BRUSHED BRONZE
	Z9301CPDY0 EAN 4242004269274	1 LISTELLO FLEX DESIGN PER COLLEGARE 2 PIANI COTTURA AFFIANCATI. COLORE: DEEP BLACK
	Z9301CPMY0 EAN 4242004269250	1 LISTELLO FLEX DESIGN PER COLLEGARE 2 PIANI COTTURA AFFIANCATI. COLORE: METALLIC SILVER

GLI ACCESSORI SPECIALI PER PIANI COTTURA A GAS

	Modello	Descrizione
	**Z2480X0** EAN 4242004121251	PIASTRA PER COTTURE LENTE
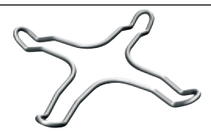	**Z2402X0** EAN 4242004127666	SUPPORTO PER CAFFETTIERA
	**Z9301CO10** EAN 4242004278030	LISTELLO DI CONGIUNZIONE PIANI FLEX DESIGN Adatto a N23YS29S0

INFORMAZIONI TECNICHE PER PIANO COTTURA DOMINO

Modello	N23YS29S0
Tipo di piano	Piano a Gas
Colore	Nero
Serie	N 90
Peso netto (kg)	6,9
Efficienza energetica tot (%)	59
Zona anteriore centrale	
Consumo energetico	61%
Potenza	0.4-1.9
Zona posteriore centrale	
Consumo energetico	57%
Potenza	0.6-2.8
Dotazione	
Tipo di dispositivo di sicurezza per il gas	Termoelettrico
Tipo di griglia	Griglie in ghisa
Collegamenti elettrici	
Potenza max. (W)	4700
Frequenza (Hz)	50-60
Tensione (V)	220 - 240

INFORMAZIONI TECNICHE PER PIANO COTTURA A GAS

Modello	T29TS79N0
Tipologia	piano a gas
Colore	acciaio inox, nero
Serie	N90
Peso	
Peso netto (kg)	19,60
Zone di cottura	
Potenza del 1° elemento riscaldante (kW)	0.3-6
Potenza del 2° elemento riscaldante (kW)	0.3-1.1
Potenza del 3° elemento riscaldante (kW)	0.4-1.9
Potenza del 4° elemento riscaldante (kW)	0.6-2.8
Potenza del 5° elemento riscaldante (kW)	0.4-1.9
Potenza del 6° elemento riscaldante (kW)	
Efficienza energetica	
Tot	58,5 %
Anteriore sx	55,0 %
Posteriore sx	
Centrale	61,0 %
Posteriore centrale	
Anteriore dx	61,0 %
Posteriore dx	57,0 %
Dotazione	
Tipo di dispositivo di sicurezza per il gas	termoelettrico
Tipo di griglia	griglie in ghisa
Collegamenti elettrici	
Potenza max. (W)	13800
Frequenza (Hz)	60; 50
Tensione (V)	220-240

PIANI COTTURA A INDUZIONE GAMMA LINE.

Come leggere la tabella?

1. Scegli le caratteristiche principali che stai cercando per il tuo nuovo elettrodomestico NEFF, nella colonna di sinistra
2. Individua i vantaggi di ogni Serie per affinare la selezione
3. Utilizza queste informazioni per approfondire le dotazioni dei modelli che possono interessarti

Piani cottura a induzione

Tipo	N 90 FlexInduction	N 90 4 zone cottura standard	N 70 > Twistpad > Twist Touch control FlexInduction	N 70 CombInduction	N 50 > EasyTouch CombInduction	N 30 > EasyTouch 4 zone cottura standard
90 cm	NUOVO **T69TTX4L0**  NUOVO **T69PTX4L0** 					
80 cm	NUOVO **T68STY4L0**  NUOVO **T68PTY4L0**  NUOVO **T68FTV4L0** 		NUOVO **T68FHV4L0** 	NUOVO **V58NHQ4L0**  Piano con cappa integrata NUOVO **T58FHW1L0** 	NUOVO **V58NBS1L0**  Piano con cappa integrata	
70 cm	NUOVO **T67TTX4L0** 			NUOVO **V57THQ4L0**  Piano con cappa integrata		
60 cm	NUOVO **T66PTX4L0** 	NUOVO **T56PTF1L0** 	NUOVO **T66FHE4L0** 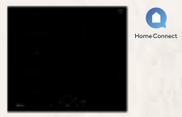	NUOVO **T56FHS1L0** 		**T36FBE1L0** 

PIANI COTTURA

PIANI COTTURA ELETTRICI GAMMA LINE.

Come leggere la tabella?

1. Scegli le caratteristiche principali che stai cercando per il tuo nuovo elettrodomestico NEFF, nella colonna di sinistra
2. Individua i vantaggi di ogni Serie per affinare la selezione
3. Utilizza queste informazioni per approfondire le dotazioni dei modelli che possono interessarti

	Tipo	N 70 > Twistpad > Touchcontrol MultiTouch — Zone estendibili	N 70 — 4 zone cottura standard	N 30 — 4 zone cottura standard
Piani cottura elettrici	80 cm	T18PT16X0 		
	60 cm		T16PT76X0  T16BT76N0  T16SDF9L0 	T16NKE0L 

N 70

PIANO COTTURA A INDUZIONE CON VENTILAZIONE INTEGRATA



B | Larghezza (cm) 80 | Induzione | Combi Induction | Home Connect

V58NHQ4L0

EAN 4242004277477

Caratteristiche principali
- Senza cornice per montaggio in appoggio
- Twist Touch control
- 2 zone CombiInduction: 4 zone induzione
- Home Connect
- Classe di efficienza energetica: B *

Sistema di controllo
- Extended Frying Sensor: 11 livelli di controllo della temperatura
- PotBoost: funzione booster per Pentole
- 17 livelli
- Funzione riaccensione
- Riconoscimento pentole
- Funzione powerManagement per limitare l'assorbimento elettrico da 1 kW
- Interruttore di sicurezza
- Sicurezza bambini

Caratteristiche principali dell'unità aspirante
- Motore BLDC con ventola senza spazzole ad alta efficienza
- Funzionamento ad espulsione o a ricircolo
- 9 velocità aspirazione + 2 livelli intensivi
- Auto-On: Accensione automatica aspirazione
- Funzionamento post cottura automatico (30 min/12 min)
- Profilo centrale in vetroceramica, resistente al calore e lavabile in lavastoviglie
- Unità filtrante facilmente e completamente rimovibile e lavabile in lavastoviglie
- Kit di montaggio acquistabili separatamente a seconda del tipo di installazione (ricircolo o espulsione) vedi pagine accessori

* in una scala di classi di efficienza energetica da A+++ a D

N 70

PIANO COTTURA A INDUZIONE CON VENTILAZIONE INTEGRATA



B | Larghezza (cm) 70 | Induzione | Combi Induction

V57THQ4L0

EAN 4242004277446

Caratteristiche principali
- Incassabile nel foro da 60 cm
- Cornice design
- Twist Touch control
- 2 zone CombiInduction: 4 zone induzione
- Classe di efficienza energetica: B *

Sistema di controllo
- Extended Frying Sensor: 11 livelli di controllo della temperatura
- PotBoost: funzione booster per Pentole
- 17 livelli
- Funzione riaccensione
- Riconoscimento pentole
- Funzione powerManagement per limitare l'assorbimento elettrico da 1 kW
- Interruttore di sicurezza
- Sicurezza bambini

Caratteristiche principali dell'unità aspirante
- Motore BLDC con ventola senza spazzole ad alta efficienza
- Funzionamento ad espulsione o a ricircolo
- 9 velocità aspirazione + 2 livelli intensivi
- Auto-On: Accensione automatica aspirazione
- Funzionamento post cottura automatico (30 min/12 min)
- Profilo centrale in vetroceramica, resistente al calore e lavabile in lavastoviglie
- Unità filtrante facilmente e completamente rimovibile e lavabile in lavastoviglie
- Kit di montaggio acquistabili separatamente a seconda del tipo di installazione (ricircolo o espulsione) vedi pagine accessori

* in una scala di classi di efficienza energetica da A+++ a D

N 50

PIANO COTTURA A INDUZIONE CON VENTILAZIONE INTEGRATA



B

Larghezza (cm) 80 · Induzione · Combi Induction

V58NBS1L0

EAN 4242004277460

Caratteristiche principali
- Senza cornice per montaggio in appoggio
- TouchControl EasyTouch
- 1 zona CombiInduction, 2 zone singole: 4 zone induzione
- Classe di efficienza energetica: B *

Sistema di controllo
- PotBoost: funzione booster per Pentole
- 17 livelli
- Funzione riaccensione
- Riconoscimento pentole
- Funzione powerManagement per limitare l'assorbimento elettrico da 1 kW
- Interruttore di sicurezza
- Sicurezza bambini

Caratteristiche principali dell'unità aspirante
- Motore BLDC con ventola senza spazzole ad alta efficienza
- Funzionamento ad espulsione o a ricircolo
- 3 velocità aspirazione + 1 livello intensivo
- Auto-On: Accensione automatica aspirazione
- Funzionamento post cottura automatico (30 min/12min)
- Profilo centrale in vetroceramica, resistente al calore e lavabile in lavastoviglie
- Unità filtrante facilmente e completamente rimovibile e lavabile in lavastoviglie
- Kit di montaggio acquistabili separatamente a seconda del tipo di installazione (ricircolo o espulsione) vedi pagine accessori

* in una scala di classi di efficienza energetica da A+++ a D

N 90

PIANO COTTURA A INDUZIONE IN VETROCERAMICA FLEXINDUCTION CON TWISTPAD



Larghezza (cm) 90 · Induzione · Twist Pad® · Flex Induction® · Controllo Cappa Integrato · Home Connect

T69TTX4L0

EAN 4242004265658

Caratteristiche principali
- Profili design
- TwistPad
- FlexInduction: 2 x 4 segmenti flex + 1 x 3 segmenti flex
- 5 zone a induzione
- Home Connect

Sistema di controllo
- Extended Frying Sensor: 11 livelli di controllo della temperatura
- PotBoost: funzione booster per Pentole
- PanBoost: funzione booster per Padelle
- 17 livelli
- Spie di calore residuo a 2 stadi per ogni singola zona di cottura
- Trasferimento automatico delle impostazioni selezionate da una zona cottura ad un'altra
- Funzione riaccensione
- Controllo cappa integrato
- Riconoscimento pentole
- Funzione powerManagement per limitare l'assorbimento elettrico da 1 kW
- Interruttore di sicurezza
- Sicurezza bambini

Altre caratteristiche
- Lunghezza cavo di connessione: 110 cm

N 90

PIANO COTTURA A INDUZIONE IN VETROCERAMICA FLEXINDUCTION CON TWISTPAD



Larghezza (cm) 90 · Induzione · Twist Pad® · Flex Induction® · Controllo Cappa Integrato · Home Connect

T69PTX4L0

EAN 4242004269793

Caratteristiche principali
- Montaggio a Filo top
- TwistPad
- FlexInduction: 2 x 4 segmenti flex + 1 x 3 segmenti flex
- 5 zone a induzione
- Home Connect

Sistema di controllo
- Extended Frying Sensor: 11 livelli di controllo della temperatura
- PotBoost: funzione booster per Pentole
- PanBoost: funzione booster per Padelle
- 17 livelli
- Spie di calore residuo a 2 stadi per ogni singola zona di cottura
- Trasferimento automatico delle impostazioni selezionate da una zona cottura ad un'altra
- Funzione riaccensione
- Controllo cappa integrato
- Riconoscimento pentole
- Funzione powerManagement per limitare l'assorbimento elettrico da 1 kW
- Interruttore di sicurezza
- Sicurezza bambini

Altre caratteristiche
- Lunghezza cavo di connessione: 110 cm

N 90

PIANO COTTURA A INDUZIONE IN VETROCERAMICA FLEXINDUCTION CON TWISTPAD



Larghezza (cm) 80 · Induzione · Twist Pad® · Flex Induction® · Controllo Cappa Integrato · Home Connect

T68STY4L0

EAN 4242004269854

Caratteristiche principali
- Cornice in acciaio inox
- TwistPad
- FlexInduction: 2 x 4 segmenti flex + 2 segmenti aggiuntivi ausiliari
- 4 zone a induzione
- Home Connect

Sistema di controllo
- Extended Frying Sensor: 11 livelli di controllo della temperatura
- PotBoost: funzione booster per Pentole
- PanBoost: funzione booster per Padelle
- 17 livelli
- Spie di calore residuo a 2 stadi per ogni singola zona di cottura
- Trasferimento automatico delle impostazioni selezionate da una zona cottura ad un'altra
- Funzione riaccensione
- Controllo cappa integrato
- Riconoscimento pentole
- Funzione powerManagement per limitare l'assorbimento elettrico da 1 kW
- Interruttore di sicurezza
- Sicurezza bambini

Altre caratteristiche
- Lunghezza cavo di connessione: 110 cm

N 90
PIANO COTTURA A INDUZIONE IN VETROCERAMICA FLEXINDUCTION CON TWISTPAD



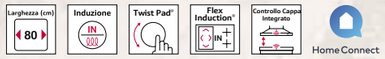

T68PTY4L0

EAN 4242004267027

Caratteristiche principali
- Montaggio a Filo top
- TwistPad
- FlexInduction: 2 x 4 segmenti flex + 2 segmenti aggiuntivi ausiliari
- 4 zone a induzione
- Home Connect

Sistema di controllo
- Extended Frying Sensor: 11 livelli di controllo della temperatura
- PotBoost: funzione booster per Pentole
- PanBoost: funzione booster per Padelle
- 17 livelli
- Spie di calore residuo a 2 stadi per ogni singola zona di cottura
- Trasferimento automatico delle impostazioni selezionate da una zona cottura ad un'altra
- Funzione riaccensione
- Controllo cappa integrato
- Riconoscimento pentole
- Funzione powerManagement per limitare l'assorbimento elettrico da 1 kW
- Interruttore di sicurezza
- Sicurezza bambini

Altre caratteristiche
- Lunghezza cavo di connessione: 110 cm

Accessori integrati
- Listello di compensazione 750 - 780 mm

N 90
PIANO COTTURA A INDUZIONE IN VETROCERAMICA FLEXINDUCTION CON TWISTPAD





T67TTX4L0

EAN 4242004265627

Caratteristiche principali
- Cornice design
- TwistPad
- FlexInduction: 2 x 4 segmenti flex
- 4 zone a induzione
- Home Connect

Sistema di controllo
- Extended Frying Sensor: 11 livelli di controllo della temperatura
- PotBoost: funzione booster per Pentole
- PanBoost: funzione booster per Padelle
- 17 livelli
- Spie di calore residuo a 2 stadi per ogni singola zona di cottura
- Trasferimento automatico delle impostazioni selezionate da una zona cottura ad un'altra
- Funzione riaccensione
- Controllo cappa integrato
- Riconoscimento pentole
- Funzione powerManagement per limitare l'assorbimento elettrico da 1 kW
- Interruttore di sicurezza
- Sicurezza bambini

Altre caratteristiche
- Lunghezza cavo di connessione: 110 cm

N 90
PIANO COTTURA A INDUZIONE IN VETROCERAMICA FLEXINDUCTION CON TWISTPAD





T66PTX4L0

EAN 4242004269830

Caratteristiche principali
- Montaggio a Filo top
- TwistPad
- FlexInduction: 2 x 4 segmenti flex
- 4 zone a induzione
- Home Connect

Sistema di controllo
- Extended Frying Sensor: 11 livelli di controllo della temperatura
- PotBoost: funzione booster per Pentole
- PanBoost: funzione booster per Padelle
- 17 livelli
- Spie di calore residuo a 2 stadi per ogni singola zona di cottura
- Trasferimento automatico delle impostazioni selezionate da una zona cottura ad un'altra
- Funzione riaccensione
- Controllo cappa integrato
- Riconoscimento pentole
- Funzione powerManagement per limitare l'assorbimento elettrico da 1 kW
- Interruttore di sicurezza
- Sicurezza bambini

Altre caratteristiche
- Lunghezza cavo di connessione: 110 cm

N 90
PIANO COTTURA A INDUZIONE IN VETROCERAMICA FLEXINDUCTION CON TWISTPAD





T68FTV4L0

EAN 4242004269847

Caratteristiche principali
- Profilo frontale smussato
- TwistPad
- FlexInduction: 1 x 4 segmenti flex
- 5 zone a induzione
- Home Connect

Sistema di controllo
- Extended Frying Sensor: 11 livelli di controllo della temperatura
- PotBoost: funzione booster per Pentole
- 17 livelli
- Spie di calore residuo a 2 stadi per ogni singola zona di cottura
- Trasferimento automatico delle impostazioni selezionate da una zona cottura ad un'altra
- Funzione riaccensione
- Controllo cappa integrato
- Riconoscimento pentole
- Funzione powerManagement per limitare l'assorbimento elettrico da 1 kW
- Interruttore di sicurezza
- Sicurezza bambini

Altre caratteristiche
- Lunghezza cavo di connessione: 110 cm

N 70
PIANO COTTURA A INDUZIONE
IN VETROCERAMICA FLEXINDUCTION



Larghezza (cm) 80 | Induzione | Flex Induction | Controllo Cappa Integrato | Home Connect

T68FHV4L0

EAN 4242004269984

Caratteristiche principali
- Profilo frontale smussato
- FlexInduction: 1 x 4 segmenti flex
- Twist Touch control
- 5 zone a induzione
- Home Connect

Sistema di controllo
- Extended Frying Sensor: 11 livelli di controllo della temperatura
- PotBoost: funzione booster per Pentole
- 17 livelli
- Spie di calore residuo a 2 stadi per ogni singola zona di cottura
- Riconoscimento pentole
- Funzione powerManagement per limitare l'assorbimento elettrico da 1 kW
- Interruttore di sicurezza
- Sicurezza bambini

N 70
PIANO COTTURA A INDUZIONE
IN VETROCERAMICA COMBINDUCTION



Larghezza (cm) 80 | Induzione | Combi Induction | Controllo Cappa Integrato | Home Connect

T58FHW1L0

EAN 4242004273059

Caratteristiche principali
- Profilo frontale smussato
- CombInduction: 1 x 2 segmenti combi
- Twist Touch control
- 5 zone a induzione
- Home Connect

Sistema di controllo
- PotBoost: funzione booster per Pentole
- 17 livelli
- Spie di calore residuo a 2 stadi per ogni singola zona di cottura
- Riconoscimento pentole
- Funzione powerManagement per limitare l'assorbimento elettrico da 1 kW
- Interruttore di sicurezza
- Sicurezza bambini

Altre caratteristiche
- Lunghezza cavo di connessione: 100 cm

N 70
PIANO COTTURA A INDUZIONE
IN VETROCERAMICA FLEXINDUCTION



Larghezza (cm) 60 | Induzione | Flex Induction | Controllo Cappa Integrato | Home Connect

T66FHE4L0

EAN 4242004273141

Caratteristiche principali
- Profilo frontale smussato
- FlexInduction: 1 x 4 segmenti flex
- Twist Touch control
- 4 zone a induzione
- Home Connect

Sistema di controllo
- Extended Frying Sensor: 11 livelli di controllo della temperatura
- PotBoost: funzione booster per Pentole
- 17 livelli
- Spie di calore residuo a 2 stadi per ogni singola zona di cottura
- Riconoscimento pentole
- Funzione powerManagement per limitare l'assorbimento elettrico da 1 kW
- Interruttore di sicurezza
- Sicurezza bambini

Altre caratteristiche
- Lunghezza cavo di connessione: 110 cm

N 90
PIANO COTTURA A INDUZIONE
IN VETROCERAMICA CON TWISTPAD



Larghezza (cm) 60 | Induzione | Twist Pad | Controllo Cappa Integrato | Home Connect

T56PTF1L0

EAN 4242004265672

Caratteristiche principali
- Montaggio a Filo top
- TwistPad
- Zona estendendibile
- 4 zone a induzione di cui una estendibile
- Home Connect

Sistema di controllo
- PotBoost: funzione booster per Pentole
- panTurbo: funzione booster per Padelle
- 17 livelli
- Spie di calore residuo a 2 stadi per ogni singola zona di cottura
- Riconoscimento pentole
- Funzione powerManagement per limitare l'assorbimento elettrico da 1 kW
- Interruttore di sicurezza
- Sicurezza bambini

Altre caratteristiche
- Lunghezza cavo di connessione: 110 cm

N 70
PIANO COTTURA A INDUZIONE IN VETROCERAMICA COMBINDUCTION



Larghezza (cm) 60 · Induzione · Combi Induction · Controllo Cappa Integrato · Home Connect

T56FHS1L0

EAN 4242004272984

Caratteristiche principali
- Profilo frontale smussato
- CombInduction: 1 x 2 segmenti combi
- Twist Touch control
- 4 zone a induzione
- Home Connect

Sistema di controllo
- PotBoost: funzione booster per Pentole
- 17 livelli
- Spie di calore residuo a 2 stadi per ogni singola zona di cottura
- Timer fine cottura per ogni singola zona
- Controllo cappa integrato
- Riconoscimento pentole
- Funzione powerManagement per limitare l'assorbimento elettrico da 1 kW
- Interruttore di sicurezza
- Sicurezza bambini

Altre caratteristiche
- Lunghezza cavo di connessione: 110 cm

N 30
PIANO COTTURA A INDUZIONE IN VETROCERAMICA



Larghezza (cm) 60 · Induzione

T36FBE1L0

EAN 4242004264330

Caratteristiche principali
- Profilo frontale smussato
- 4 zone a induzione
- TouchControl EasyTouch

Sistema di controllo
- PotBoost: funzione booster per Pentole
- 17 livelli
- Spie di calore residuo a 2 stadi per ogni singola zona di cottura
- Timer fine cottura per ogni singola zona
- Contaminuti indipendente con segnale acustico
- Riconoscimento pentole
- Funzione powerManagement per limitare l'assorbimento elettrico da 1 kW
- Interruttore di sicurezza
- Sicurezza bambini

Altre caratteristiche
- Lunghezza cavo di connessione: 110 cm

N 70
PIANO COTTURA ELETTRICO IN VETROCERAMICA CON TWISTPAD



Larghezza (cm) 80 · Twist Pad®

T18PT16X0

EAN 4242004188278

Caratteristiche principali
- Montaggio a Filo top
- TwistPad
- 1 zona a doppio circuito e zona estendibile
- 2 zone a doppio circuito
- 4 zone a induzione

Sistema di controllo
- PotBoost: funzione booster per Pentole
- 17 livelli
- Spie di calore residuo a 2 stadi per ogni singola zona di cottura
- Timer fine cottura per ogni singola zona
- Contaminuti indipendente con segnale acustico
- Funzione per mantenere in caldo
- Interruttore di sicurezza
- Sicurezza bambini

N 70
PIANO COTTURA ELETTRICO IN VETROCERAMICA CON TWISTPAD



Larghezza (cm) 60 · Twist Pad®

T16PT76X0

EAN 4242004188292

Caratteristiche principali
- Montaggio a Filo top
- TwistPad
- 1 zona estendibile
- 1 zona a doppio circuito
- 4 zone a induzione

Sistema di controllo
- PotBoost: funzione booster per Pentole
- 17 livelli
- Spie di calore residuo a 2 stadi per ogni singola zona di cottura
- Timer fine cottura per ogni singola zona
- Contaminuti indipendente con segnale acustico
- Funzione per mantenere in caldo
- Interruttore di sicurezza
- Sicurezza bambini

N 70
PIANO COTTURA ELETTRICO
IN VETROCERAMICA CON TWISTPAD





T16BT76N0

EAN 4242004190394

Caratteristiche principali
- Cornice acciaio inox
- TwistPad
- 1 zona estendibile
- 1 zona a doppio circuito
- 4 zone di cottura

Sistema di controllo
- PotBoost: funzione booster per Pentole
- 17 livelli
- Spie di calore residuo a 2 stadi per ogni singola zona di cottura
- Timer fine cottura per ogni singola zona
- Contaminuti indipendente con segnale acustico
- Funzione riaccensione
- Funzione per mantenere in caldo
- Sicurezza bambini

N 70
PIANO COTTURA ELETTRICO
IN VETROCERAMICA





T16SDF9L0

EAN 4242004272823

Caratteristiche principali
- Cornice acciaio inox
- TouchControl MultiTouch
- 1 zona estendibile
- 1 zona a doppio circuito
- 4 zone di cottura

Sistema di controllo
- 17 livelli
- Spie di calore residuo a 2 stadi per ogni singola zona di cottura
- Timer fine cottura per ogni singola zona
- Contaminuti indipendente con segnale acustico
- Funzione riaccensione
- Funzione per mantenere in caldo
- Sicurezza bambini

N 30
PIANO COTTURA ELETTRICO
IN VETROCERAMICA

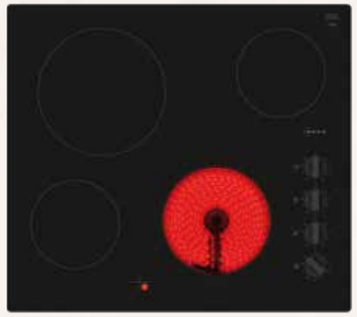



T16NKE0L

EAN 4242004271840

Caratteristiche principali
- Senza cornice
- Manopole
- 4 zone di cottura

Sistema di controllo
- PotBoost: funzione booster per Pentole
- Regolazione elettronica a 9 livelli
- Spie di calore residuo per ogni singola zona di cottura

SCHEMI DI INSTALLAZIONE PER PIANI COTTURA CON VENTILAZIONE INTEGRATA

V58NHQ4L0, V58NBS1L0

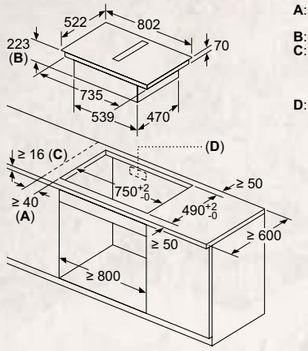

A: distanza minima dal foro d'incasso nel piano di lavoro alla parete
B: profondità di inserimento
C: il piano di lavoro nel quale viene montato il piano di cottura deve reggere un carico di ca. 60 kg, se necessario con l'ausilio di sottostrutture adatte.
D: nella parete posteriore deve essere prevista un'apertura per i cavi.
Le dimensioni esatte e la posizione possono essere reperite nel disegno specifico.

Vista frontale

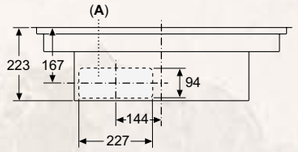

A: allacciato direttamente sul retro

Vista frontale
Dettaglio mobile per ricircolo senza canale

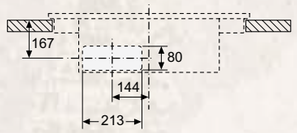

Vista frontale

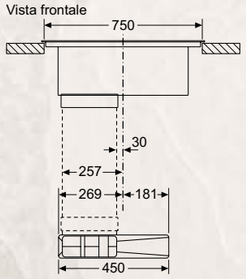

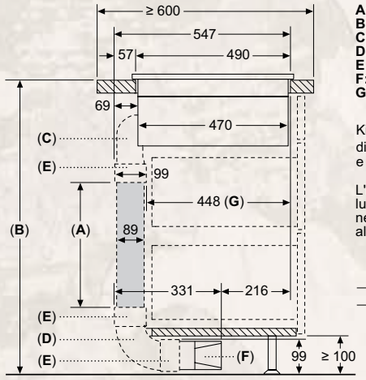

A: Lunghezza tubo
B: Altezza cucina
C: Curve dimensione S a 90°
D: Curve dimensione L a 90°
E: Guaine dei connettori
F: Diffusore
G: Cassetto accorciato

Kit tubazioni disponibile per piani di lavoro con profondità ≥ 600 mm e fino a 960 mm di altezza

L'installatore deve selezionare la lunghezza del tubo e, se necessario, tagliarla in base all'altezza della cucina

A	B
500	≤ 990
1000	> 990

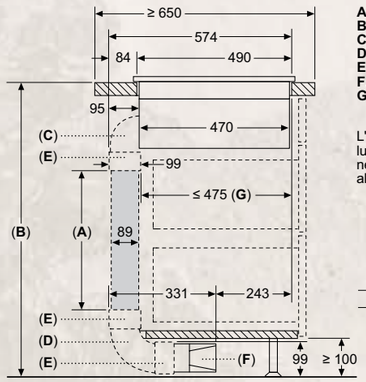

A: Lunghezza tubo
B: Altezza cucina
C: Curve dimensione M a 90°
D: Curve dimensione L a 90°
E: Guaine dei connettori
F: Diffusore
G: Cassetto accorciato

L'installatore deve selezionare lunghezza del tubo e, se necessario, tagliarla in base all'altezza della cucina

A	B
500	≤ 940
1000	> 940

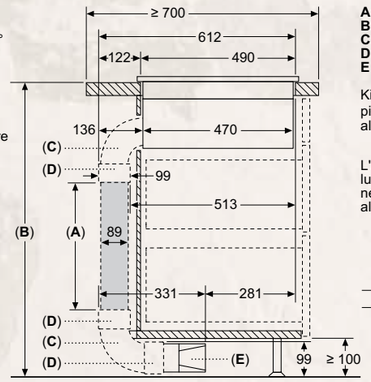

A: Lunghezza tubo
B: Altezza cucina
C: Curve dimensione L a 90°
D: Guaine dei connettori
E: Diffusore

Kit di condutture disponibile per piani di lavoro profondi ≥ 700 mm alti fino a 960 mm

L'installatore deve selezionare la lunghezza del tubo e, se necessario, tagliarla in base all'altezza della cucina

A	B
500	≤ 960
1000	> 960

Dimensioni in mm

SCHEMI DI INSTALLAZIONE PER PIANI COTTURA CON VENTILAZIONE INTEGRATA

V57THQ4L0

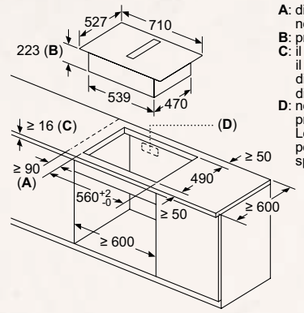

A: distanza minima dal foro d'incasso nel piano di lavoro alla parete
B: profondità di inserimento
C: il piano di lavoro nel quale viene montato il piano di cottura deve reggere un carico di ca. 60 kg, se necessario con l'ausilio di sottostrutture adatte.
D: nella parete posteriore deve essere prevista un'apertura per i cavi.
Le dimensioni esatte e la posizione possono essere reperite nel disegno specifico.

Vista frontale

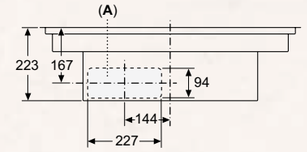

A: allacciato direttamente sul retro

Vista frontale
Dettaglio mobile per ricircolo senza canale

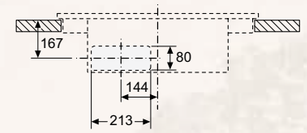

Vista frontale

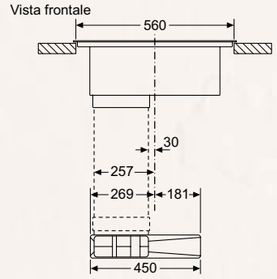

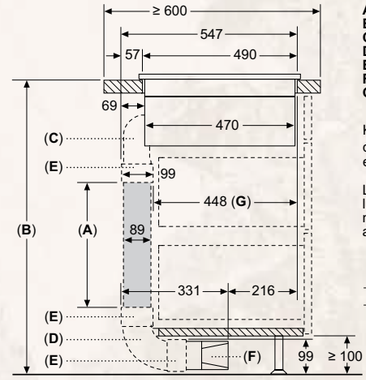

A: Lunghezza tubo
B: Altezza cucina
C: Curve dimensione S a 90°
D: Curve dimensione L a 90°
E: Guaine dei connettori
F: Diffusore
G: Cassetto accorciato

Kit tubazioni disponibile per piani di lavoro con profondità ≥ 600 mm e fino a 960 mm di altezza

L'installatore deve selezionare la lunghezza del tubo e, se necessario, tagliarla in base all'altezza della cucina

A	B
500	≤ 990
1000	> 990

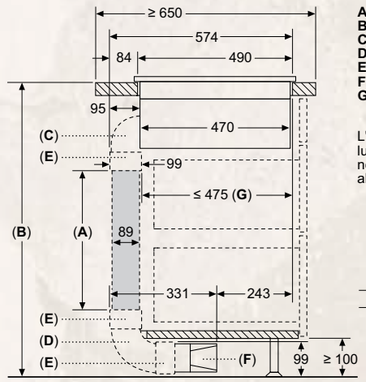

A: Lunghezza tubo
B: Altezza cucina
C: Curve dimensione M a 90°
D: Curve dimensione L a 90°
E: Guaine dei connettori
F: Diffusore
G: Cassetto accorciato

L'installatore deve selezionare lunghezza del tubo e, se necessario, tagliarla in base all'altezza della cucina

A	B
500	≤ 940
1000	> 940

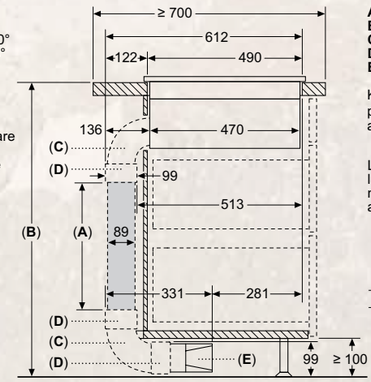

A: Lunghezza tubo
B: Altezza cucina
C: Curve dimensione L a 90°
D: Guaine dei connettori
E: Diffusore

Kit di condutture disponibile per piani di lavoro profondi ≥ 700 mm alti fino a 960 mm

L'installatore deve selezionare la lunghezza del tubo e, se necessario, tagliarla in base all'altezza della cucina

A	B
500	≤ 960
1000	> 960

Dimensioni in mm

PIANI COTTURA

SCHEMI DI INSTALLAZIONE SOTTO PIANO COTTURA A INDUZIONE

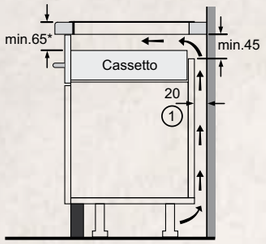

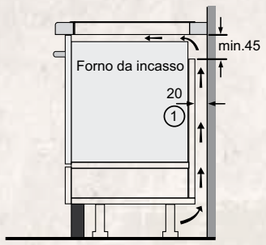

(1)
Deve essere prevista una fessura di aerazione
* Min. 70 per tutti i piani di cottura a induzione incassati a filo

Nota: I piani di cottura ad induzione possono essere installati solo su cassetti o forni con ventilazione forzata. Al di sotto del piano di cottura non possono essere montati frigoriferi, lavastoviglie, forni senza sistemi di aerazione o lavatrici.

SCHEMI DI INSTALLAZIONE PER PIANI COTTURA A INDUZIONE

T69TTX4L0

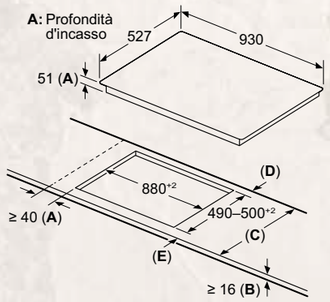

A: Distanza min. dall'apertura del piano cottura alla parete

B: La distanza tra la superficie del piano di lavoro e la parte superiore del facciata del forno deve essere 30 mm

Vedere i requisiti di spazio per il forno

Il piano di lavoro in cui è installato il piano cottura deve sopportare carichi di ca. 60 kg; utilizzare sottostrutture adeguate, se necessario

C	D	E
585–600	50	≥ 35
> 600	≥ 50	≥ 50

T69PTX4L0

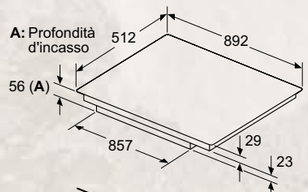

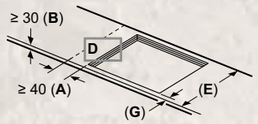

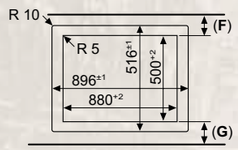

A: Distanza min. dall'apertura del piano cottura alla parete
B: La distanza tra la superficie del piano di lavoro e la parte superiore del facciata del forno deve essere 30 mm

Vedere i requisiti di spazio per il forno

C: Smussatura max. 1 mm
Il piano di lavoro in cui è installato il piano cottura deve sopportare carichi di ca. 60 kg; utilizzare sottostrutture adeguate, se necessario



E	F	G
585–600	50	≥ 35
> 600	≥ 50	≥ 50

SCHEMI DI INSTALLAZIONE PER PIANI COTTURA A INDUZIONE

T68STY4L0

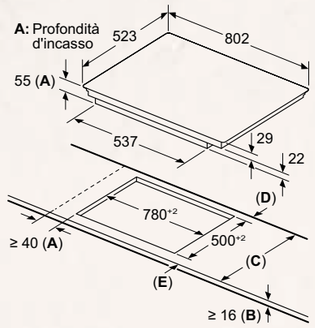

A: Distanza min. dall'apertura del piano cottura alla parete

B: La distanza tra la superficie del piano di lavoro e la parte superiore del facciata del forno deve essere 30 mm

Vedere i requisiti di spazio per il forno

Il piano di lavoro in cui è installato il piano cottura deve sopportare carichi di ca. 60 kg; utilizzare sottostrutture adeguate, se necessario

C	D	E
585–600	50	≥ 35
> 600	≥ 50	≥ 50

T68PTY4L0

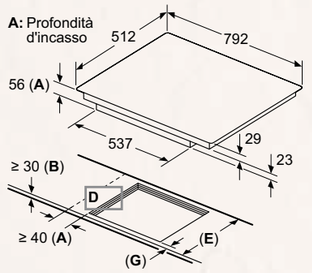

A: Distanza min. dall'apertura del piano cottura alla parete
B: La distanza tra la superficie del piano di lavoro e la parte superiore del facciata del forno deve essere 30 mm

Vedere i requisiti di spazio per il forno

C: Smussatura max. 1 mm
Il piano di lavoro in cui è installato il piano cottura deve sopportare carichi di ca. 60 kg; utilizzare sottostrutture adeguate, se necessario

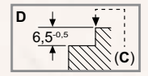

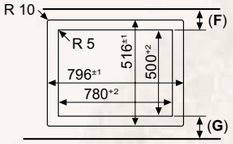

E	F	G
585–600	50	≥ 35
> 600	≥ 50	≥ 50

T67TTX4L0

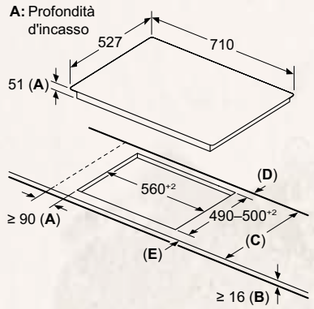

A: Distanza min. dall'apertura del piano cottura alla parete

B: La distanza tra la superficie del piano di lavoro e la parte superiore del facciata del forno deve essere 30 mm

Vedere i requisiti di spazio per il forno

Il piano di lavoro in cui è installato il piano cottura deve sopportare carichi di ca. 60 kg; utilizzare sottostrutture adeguate, se necessario

C	D	E
585–600	50	≥ 35
> 600	≥ 50	≥ 50

T68FTV4L0, T68FHV4L0, T58FHW1L0

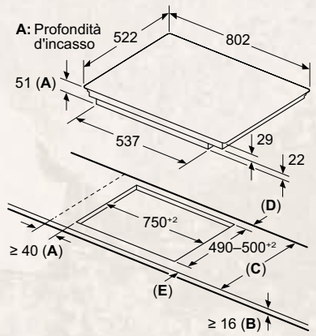

A: Distanza min. dall'apertura del piano cottura alla parete

B: La distanza tra la superficie del piano di lavoro e la parte superiore del facciata del forno deve essere 30 mm

Vedere i requisiti di spazio per il forno

Il piano di lavoro in cui è installato il piano cottura deve sopportare carichi di ca. 60 kg; utilizzare sottostrutture adeguate, se necessario

C	D	E
585–600	50	≥ 35
> 600	≥ 50	≥ 50

SCHEMI DI INSTALLAZIONE PER PIANI COTTURA A INDUZIONE

T66PTX4L0, T56PTF1L0

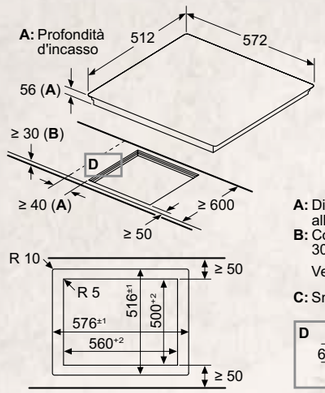

A: Distanza min. dall'apertura del piano cottura alla parete
B: Con forno da incasso al di sotto di min. 30 mm, forse di più

Vedere i requisiti di spazio per il forno

C: Smussatura max. 1 mm

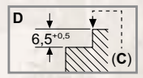

T66FHE4L0, T56FHS1L0, T36FBE1L0

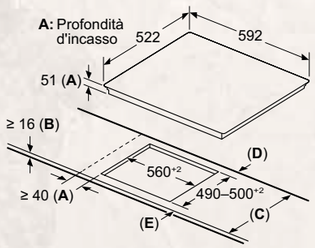

A: Distanza min. dall'apertura del piano cottura alla parete

B: La distanza tra la superficie del piano di lavoro e la parte superiore del facciata del forno deve essere 30 mm

Vedere i requisiti di spazio per il forno

Il piano di lavoro in cui è installato il piano cottura deve sopportare carichi di ca. 60 kg; utilizzare sottostrutture adeguate, se necessario

C	D	E
585–600	50	≥ 35
> 600	≥ 50	≥ 50

T18PT16X0

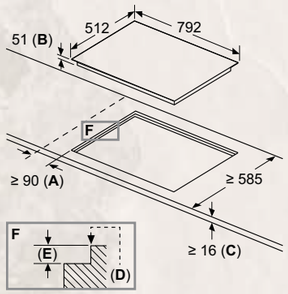

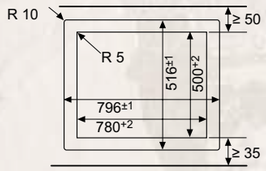

A: distanza minima dall'apertura nel piano di lavoro alla parete.
B: profondità di inserimento
C: con il forno incassato sotto il piano min. 30, event. superiore; vedere i requisiti relativi alle dimensioni del forno.
D: max. 1 spigolo
E: $6.5^{+0.5}$

T16PT76X0

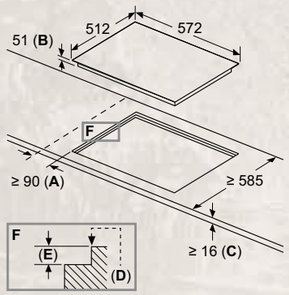

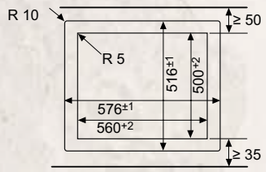

A: distanza minima dall'apertura nel piano di lavoro alla parete.
B: profondità di inserimento
C: con il forno incassato sotto il piano min. 30, event. superiore; vedere i requisiti relativi alle dimensioni del forno.
D: max. 1 spigolo
E: $6.5^{+0.5}$

T16BT76N0, T16SDF9L0

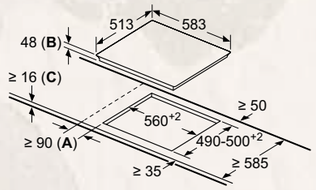

A: distanza minima dall'apertura nel piano di lavoro alla parete.
B: profondità di inserimento
C: con il forno incassato sotto il piano min. 20, event. superiore; vedere i requisiti relativi alle dimensioni del forno.

T16NKE0L

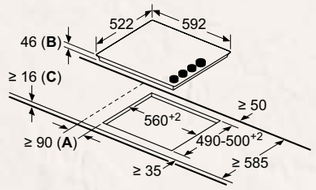

A: distanza minima dall'apertura nel piano di lavoro alla parete.
B: profondità di inserimento
C: con il forno incassato sotto il piano min. 20, event. superiore; vedere i requisiti relativi alle dimensioni del forno.

Dimensioni in mm

KIT D'INSTALLAZIONE E TUBI DI RACCORDO PER PIANI COTTURA A INDUZIONE CON ASPIRAZIONE INTEGRATA

	Modello	Descrizione
	**Z861KR0** EAN 4242004264675	KIT DI MONTAGGIO NECESSARIO PER L'INSTALLAZIONE A RICIRCOLO CANALIZZATO PER TOP > 60 CM I tubi di raccordo e diffusore d'aria inclusi
	**Z861KR1** EAN 4242004264682	KIT DI MONTAGGIO NECESSARIO PER L'INSTALLAZIONE A RICIRCOLO CANALIZZATO PER TOP DA 60 CM I tubi di raccordo e diffusore d'aria inclusi
	**Z821PD1** EAN 4242004262343	DIFFUSORE D'ARIA
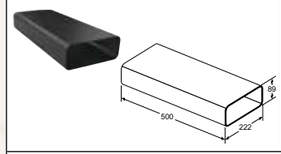	**Z861SM1** EAN 4242004253556	CONDOTTO PIATTO 500 MM (MASCHIO)
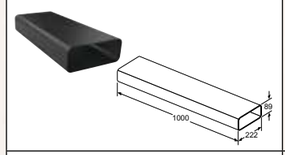	**Z861SM2** EAN 4242004253563	CONDOTTO PIATTO 1000 MM (MASCHIO)
	**Z861SB1** EAN 4242004253570	CONDOTTO PIATTO CURVO 90° IN CONFIGURAZIONE ORIZZONTALE (MASCHIO)
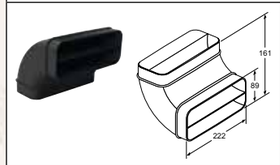	**Z861SB2** EAN 4242004253587	CONDOTTO PIATTO CURVO 90° VERTICALE con raggio ampio per canalizzazioni dietro lo schienale in basi con profondità >= 70 cm (maschio)
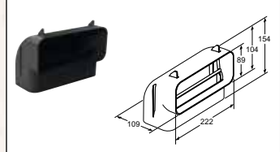	**Z861SB3** EAN 4242004253594	CONDOTTO PIATTO CURVO 90° VERTICALE con raggio medio per canalizzazioni dietro lo schienale in basi con profondità >= 65 cm (maschio)
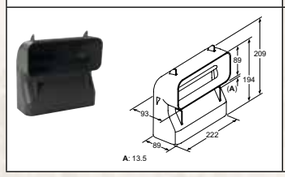	**Z861SB4** EAN 4242004258650	CONDOTTO PIATTO CURVO 90° VERTICALE con raggio stretto per canalizzazioni dietro lo schienale in basi con profondità >= 60 cm (maschio)

KIT D'INSTALLAZIONE E TUBI DI RACCORDO PER PIANI COTTURA A INDUZIONE CON ASPIRAZIONE INTEGRATA

	Modello	Descrizione
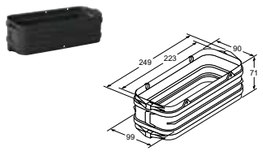	**Z861SS1** EAN 4242004253297	ELEMENTO DI CONNESSIONE (FEMMINA) per collegare tra loro elementi di raccordo maschi
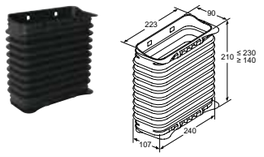	**Z861SS2** EAN 4242004258643	ELEMENTO DI CONNESSIONE FLESSIBILE (FEMMINA) per collegare tra loro elementi di raccordo maschi
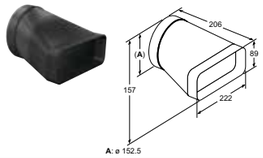	**Z861SI0** EAN 4242004253303	ADATTORE DA CONDOTTO PIATTO A CILINDRICO Ø 150 mm (maschio)
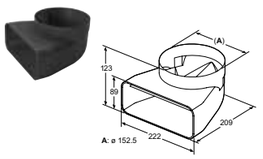	**Z861SI1** EAN 4242004254119	CONNETTORE TONDO/PIATTO CON ARCO A 90° (MASCHIO)
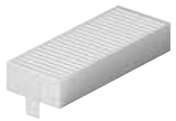	**Z811DU0** EAN 4242004250036	FILTRI ACUSTICI NECESSARI PER L'INSTALLAZIONE AD ESPULSIONE I tubi di raccordo sono da acquistare separatamente
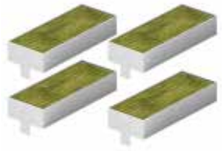	**Z821VR1** EAN 4242004270416	KIT DI SOSTITUZIONE FILTRI ANTI ODORE CLEANAIR PLUS (X4) Durata di utilizzo 6-12 mesi (non rigenerativa) NB: Da utilizzare solo per sistemi a ricircolo

ACCESSORI SPECIALI PER PIANI COTTURA A INDUZIONE

	Modello	Descrizione
	**Z9406SE0** EAN 4242004258247	SET DI 6 PENTOLE ANTIADERENTI COMPOSTO DA: • 1 pentola Ø 14 cm. • 1 pentola Ø 18 cm. • 1 pentola Ø 21 cm. • 1 padella Ø 18 cm. • 1 padella Ø 24 cm. • 1 casseruola Ø 14 cm.
	**Z9404SE0** EAN 4242004258230	SET DI 4 PENTOLE ANTIADERENTI COMPOSTO DA: • 1 pentola Ø 18 cm. • 1 pentola Ø 21 cm. • 1 padella Ø 21 cm. • 1 casseruola Ø 14 cm.
	**Z943SE0** EAN 4242004246763	SET DI PENTOLE COMPOSTO DA: • Padella antiaderente Ø 22/26 cm. • Pentola con coperchio Ø 18/20 cm. • Pentola con coperchio Ø 14/16 cm.
	**Z9401TY0** EAN 4242004269656	VASSOIO TEPPAN YAKI
	**Z9416X2** EAN 4242004163381	GRILL Abbinabile a tutti i piani induzione con zona FlexInduction e Combinduction
	**Z9410X1** EAN 4242004151999	PENTOLA PER ARROSTI Dimensioni: • Superficie del fondo: 41,5 x 24 cm. • Superficie utile: 31 x 22 cm. Abbinabile ai piani a induzione FlexInduction e CombInduction
	**Z9404FF0** EAN 4242004269649	SET DI PADELLE FLEX, 4 PEZZI
	**Z9410ES0** EAN 4242004258223	MOKA Ø 9 CM.

INFORMAZIONI TECNICHE PER PIANO COTTURA A INDUZIONE CON VENTILAZIONE INTEGRATA

Modello	V58NHQ4L0		
Principale materiale della superficie	Vetroceramica		
Serie	N 70		
Informazioni generali del piano a induzione		**Informazioni generali della cappa aspirante integrata**	
Dimensioni esterne		**Informazioni etichetta energetica**	
Larghezza (cm)	80	Consumo annuo di energia (kW)	61,8
Larghezza del prodotto (mm)	802	Classe di efficienza energetica (2010/30/EC)*	B
Profondità del prodotto (mm)	522	Classe di efficienza fluidodinamica (2010/30/CE)	A
Altezza del prodotto sopra il piano di lavoro (mm)	6,0	Efficienza fluidodinamica (2010/30/CE) (%)	28,1
Dimensioni di incasso		Classe di efficienza illuminazione (2010/30/CE)	–
Profondità della nicchia (mm)	223	Efficienza filtro grassi (2010/30/CE) (%)	94,0
Larghezza massima della nicchia (mm)	750	Classe di efficienza filtro grassi (2010/30/CE)	B
Spessore minimo del piano di lavoro (mm)	16	Flusso d'aria min/max a livello di potenza normale	154 / 500
Caratteristiche		Flusso d'aria massimo	622
Tipo di piano	A induzione	Potenza sonora alla velocità max. (2010/30/CE) (dB)	69
Colore della superficie	Nero	Potenza sonora alla velocità min. (2010/30/CE) (dB)	42
Tipo di comandi ed indicatori	Twist Touch Control	Incremento della potenza sonora (2010/30/CE) (dB)	74
Numero di potenze di cottura	17 livelli	Consumo in modalità spento (W)	0
FlexiInduction	no	Consumo in modalità stand-by (2010/30/CE) (W)	0,25
Combi Induction	sì	**Informazioni addizionali**	
Extended Frying Sensor	sì	Fattore di incremento temporale (2009/125/EC)	1
Home Connect per connessione Wi-Fi	sì	Indice di efficienza energetica (2010/30/CE) (%)	57
Power transfer: impostazione di trasferimento automatico	no	Flusso d'aria massimo misurato al punto di massima efficienza (2009/125/EC) (m^3/h)	365,8
Funzione di inizio automatico	sì	Pressione dell'aria misurata al punto di massima efficienza (2009/125/EC) (Pa)	468
Funzione riaccensione: memorizzazione ultime impostazioni	sì	Potenza elettrica assorbita al punto di massima efficienza (2009/125/EC) (W)	169,3
Funzione scaldavivande	no	**Capacità di aspirazione**	
Timer	no	Livelli di aspirazione	11 (9 + 2 intensivi)
Count-up timer: cronometro	no	Minimo flusso d'aria (m^3/h)	154
Contaminuti indipendente con segnale acustico	sì	Massima potenza espulsione aria (m^3/h)	500
Display consumo di energia	no	Massima potenza espulsione aria con stadio intesivo (m^3/h)	622
Power management	sì	Funzionamento a ricircolo d'aria a livello 1	117
Sicurezza bambini	sì	Massima potenza ricircolo aria (m^3/h)	487
Spie di calore residuo (H/h)	sì	Massima potenza ricirrcolo aria con con stadio intesivo (m^3/h)	595
Autospegnimento del piano	sì	**Potenza sonora (rumorosità)**	
Zone cottura	2 CombInduction	Funzionamento ad espulsione d'aria	
Consumo energetico totale delle zone cottura [2] (Wh/kg)	185,0	Rumorosità a livello 1 (dB (A) re 1 pW)	42
Zone cottura con funzione PanBoost	ogni singola zona	Rumorosità a livello 17 (dB (A) re 1 pW)	69
Zona anteriore sinistra		Rumorosità a livello intensivo (dB (A) re 1 pW)	74
Consumo energetico [2] (Wh/kg)		Funzionamento a ricircolo d'aria	
Diametro della zona (mm)	190-210	Rumorosità a livello 1 (dB (A) re 1 pW)	41
Potenza / Potenza PowerBoost (kW)	2,5 / 3,7	Rumorosità a livello 17 (dB (A) re 1 pW)	68
Zona posteriore sinistra		Rumorosità a livello intensivo (dB (A) re 1 pW)	72
Consumo energetico [2] (Wh/kg)		**Caratteristiche**	
Diametro della zona (mm)	190-210	Motore BLDC	sì
Potenza / Potenza PowerBoost (kW)	2,5 / 3,7	Stadio intensivo con autoripristino	sì (6 min)
Zona estesa sinistra		Funzione post-cottura (min)	• (30 min) / (12 min)
Consumo energetico [2] (Wh/kg)	185,0	Intervallo di funzionamento	sì
Lunghezza (mm)	380	Indicatore elettrico di saturazione del filtro a carboni attivi	sì
Larghezza (mm)	210	Numero di fitri antigrasso	2
Potenza / Potenza PowerBoost (kW)	3,6/ -	Griglia centrale in vetroceramica	sì
Zona anteriore destra		Installazione ad espulsione / a ricircolo d'aria	• / •
Consumo energetico [2] (Wh/kg)		Potenza totale dei motori (W)	170
Diametro della zona (mm)	190-210	**Collegamento elettrico**	
Potenza / Potenza PowerBoost (kW)	2,5 / 3,7	Lunghezza del cavo di alimentazione elettrica (mm)	110
Zona posteriore destra		Tipo di spina	Senza spina
Consumo energetico [2] (Wh/kg)		Assorbimento massimo (kW)	7,4
Diametro della zona (mm)	190-210	Tensione (V)	220-240/380-415
Potenza / Potenza PowerBoost (kW)	2,5 / 3,7	Frequenza (Hz)	50-60
Zona estesa destra		Corrente minima (A)	
Consumo energetico [2] (Wh/kg)	185,0		
Lunghezza (mm)	380		
Larghezza (mm)	210		
Potenza / Potenza PowerBoost (kW)	3,6/ -		

• Sì / – No

*In una scala di classi di efficienza energetica da A+++ a D.

INFORMAZIONI TECNICHE PER PIANO COTTURA A INDUZIONE CON VENTILAZIONE INTEGRATA

Modello	V57THQ4L0		
Principale materiale della superficie	Vetroceramica		
Serie	N 70		
Informazioni generali del piano a induzione		**Informazioni generali della cappa aspirante integrata**	
Dimensioni esterne		**Informazioni etichetta energetica**	
Larghezza (cm)	70	Consumo annuo di energia (kW)	61,8
Larghezza del prodotto (mm)	710	Classe di efficienza energetica (2010/30/EC)*	B
Profondità del prodotto (mm)	527	Classe di efficienza fluidodinamica (2010/30/CE)	A
Altezza del prodotto sopra il piano di lavoro (mm)	6,0	Efficienza fluidodinamica (2010/30/CE) (%)	28,1
Dimensioni di incasso		Classe di efficienza illuminazione (2010/30/CE)	–
Profondità della nicchia (mm)	223	Efficienza filtro grassi (2010/30/CE) (%)	94,0
Larghezza massima della nicchia (mm)	560	Classe di efficienza filtro grassi (2010/30/CE)	B
Spessore minimo del piano di lavoro (mm)	16	Flusso d'aria min/max a livello di potenza normale	154 / 500
Caratteristiche		Flusso d'aria massimo	622
Tipo di piano	A induzione	Potenza sonora alla velocità max. (2010/30/CE) (dB)	69
Colore della superficie	Nero	Potenza sonora alla velocità min. (2010/30/CE) (dB)	42
Tipo di comandi ed indicatori	Twist Touch Control	Incremento della potenza sonora (2010/30/CE) (dB)	74
Numero di potenze di cottura	17 livelli	Consumo in modalità spento (W)	0
FlexiInduction	no	Consumo in modalità stand-by (2010/30/CE) (W)	0,25
Combi Induction	sì	**Informazioni addizionali**	
Extended Frying Sensor	sì	Fattore di incremento temporale (2009/125/EC)	1
Home Connect per connessione Wi-Fi	sì	Indice di efficienza energetica (2010/30/CE) (%)	57
Power transfer: impostazione di trasferimento automatico	no	Flusso d'aria massimo misurato al punto di massima efficienza (2009/125/EC) (m^3/h)	365,8
Funzione di inizio automatico	sì	Pressione dell'aria misurata al punto di massima efficienza (2009/125/EC) (Pa)	468
Funzione riaccensione: memorizzazione ultime impostazioni	sì	Potenza elettrica assorbita al punto di massima efficienza (2009/125/EC) (W)	169,3
Funzione scaldavivande	no	**Capacità di aspirazione**	
Timer	no	Livelli di aspirazione	11 (9 + 2 intensivi)
Count-up timer: cronometro	no	Minimo flusso d'aria (m^3/h)	154
Contaminuti indipendente con segnale acustico	sì	Massima potenza espulsione aria (m^3/h)	500
Display consumo di energia	no	Massima potenza espulsione aria con stadio intesivo (m^3/h)	622
Power management	sì	Funzionamento a ricircolo d'aria a livello 1	117
Sicurezza bambini	sì	Massima potenza ricircolo aria (m^3/h)	487
Spie di calore residuo (H/h)	sì	Massima potenza ricirrcolo aria con con stadio intesivo (m^3/h)	595
Autospegnimento del piano	sì	**Potenza sonora (rumorosità)**	
Zone cottura	2 CombInduction	Funzionamento ad espulsione d'aria	
Consumo energetico totale delle zone cottura [2] (Wh/kg)	185,0	Rumorosità a livello 1 (dB (A) re 1 pW)	42
Zone cottura con funzione PanBoost	ogni singola zona	Rumorosità a livello 17 (dB (A) re 1 pW)	69
Zona anteriore sinistra		Rumorosità a livello intensivo (dB (A) re 1 pW)	74
Consumo energetico [2] (Wh/kg)		Funzionamento a ricircolo d'aria	
Diametro della zona (mm)	190-210	Rumorosità a livello 1 (dB (A) re 1 pW)	41
Potenza / Potenza PowerBoost (kW)	2,5 / 3,7	Rumorosità a livello 17 (dB (A) re 1 pW)	68
Zona posteriore sinistra		Rumorosità a livello intensivo (dB (A) re 1 pW)	72
Consumo energetico [2] (Wh/kg)		**Caratteristiche**	
Diametro della zona (mm)	190-210	Motore BLDC	sì
Potenza / Potenza PowerBoost (kW)	2,5 / 3,7	Stadio intensivo con autoripristino	sì (6 min)
Zona estesa sinistra		Funzione post-cottura (min)	• (30 min) / (12 min)
Consumo energetico [2] (Wh/kg)	185,0	Intervallo di funzionamento	sì
Lunghezza (mm)	380	Indicatore elettrico di saturazione del filtro a carboni attivi	sì
Larghezza (mm)	210	Numero di fitri antigrasso	2
Potenza / Potenza PowerBoost (kW)	3,6/ -	Griglia centrale in vetroceramica	sì
Zona anteriore destra		Installazione ad espulsione / a ricircolo d'aria	• / •
Consumo energetico [2] (Wh/kg)		Potenza totale dei motori (W)	170
Diametro della zona (mm)	190-210	**Collegamento elettrico**	
Potenza / Potenza PowerBoost (kW)	2,5 / 3,7	Lunghezza del cavo di alimentazione elettrica (mm)	110
Zona posteriore destra		Tipo di spina	Senza spina
Consumo energetico [2] (Wh/kg)		Assorbimento massimo (kW)	7,4
Diametro della zona (mm)	190-210	Tensione (V)	220-240/380-415
Potenza / Potenza PowerBoost (kW)	2,5 / 3,7	Frequenza (Hz)	50-60
Zona estesa destra		Corrente minima (A)	
Consumo energetico [2] (Wh/kg)	185,0		
Lunghezza (mm)	380		
Larghezza (mm)	210		
Potenza / Potenza PowerBoost (kW)	3,6/ -		

• Sì / – No

*In una scala di classi di efficienza energetica da A+++ a D.

PIANI COTTURA

INFORMAZIONI TECNICHE PER PIANO COTTURA A INDUZIONE CON VENTILAZIONE INTEGRATA

Modello	V58NBS1L0		
Principale materiale della superficie	Vetroceramica		
Serie	N 50		
Informazioni generali del piano a induzione		**Informazioni generali della cappa aspirante integrata**	
Dimensioni esterne		**Informazioni etichetta energetica**	
Larghezza (cm)	80	Consumo annuo di energia (kW)	61,8
Larghezza del prodotto (mm)	802	Classe di efficienza energetica (2010/30/EC)*	B
Profondità del prodotto (mm)	522	Classe di efficienza fluidodinamica (2010/30/CE)	A
Altezza del prodotto sopra il piano di lavoro (mm)	6,0	Efficienza fluidodinamica (2010/30/CE) (%)	28,1
Dimensioni di incasso		Classe di efficienza illuminazione (2010/30/CE)	–
Profondità della nicchia (mm)	223	Efficienza filtro grassi (2010/30/CE) (%)	94,0
Larghezza massima della nicchia (mm)	750	Classe di efficienza filtro grassi (2010/30/CE)	B
Spessore minimo del piano di lavoro (mm)	16	Flusso d'aria min/max a livello di potenza normale	330 / 500
Caratteristiche		Flusso d'aria massimo	622
Tipo di piano	A induzione	Potenza sonora alla velocità max. (2010/30/CE) (dB)	69
Colore della superficie	Nero	Potenza sonora alla velocità min. (2010/30/CE) (dB)	61
Tipo di comandi ed indicatori	Touch Control Easy Touch	Incremento della potenza sonora (2010/30/CE) (dB)	74
		Consumo in modalità spento (W)	0
Numero di potenze di cottura	17 livelli	Consumo in modalità stand-by (2010/30/CE) (W)	0,17
FlexiInduction	no	**Informazioni addizionali**	
Combi Induction	sì	Fattore di incremento temporale (2009/125/EC)	1
Extended Frying Sensor	no	Indice di efficienza energetica (2010/30/CE) (%)	57
Home Connect per connessione Wi-Fi	no	Flusso d'aria massimo misurato al punto di massima efficienza (2009/125/EC) (m^3/h)	365,8
Power transfer: impostazione di trasferimento automatico	no	Pressione dell'aria misurata al punto di massima efficienza (2009/125/EC) (Pa)	468
Funzione di inizio automatico	sì	Potenza elettrica assorbita al punto di massima efficienza (2009/125/EC) (W)	169,3
Funzione riaccensione: memorizzazione ultime impostazioni	sì	**Capacità di aspirazione**	
Funzione scaldavivande	no	Livelli di aspirazione	4 (3 + intensivo)
Timer	sì	Minimo flusso d'aria (m^3/h)	330
Count-up timer: cronometro	no	Massima potenza espulsione aria (m^3/h)	500
Contaminuti indipendente con segnale acustico	sì	Massima potenza espulsione aria con stadio intesivo (m^3/h)	622
Display consumo di energia	no	Funzionamento a ricircolo d'aria a livello 1	252
Power management	sì	Massima potenza ricircolo aria (m^3/h)	441
Sicurezza bambini	sì	Massima potenza ricirrcolo aria con con stadio intesivo (m^3/h)	595
Spie di calore residuo (H/h)	sì	**Potenza sonora (rumorosità)**	
Autospegnimento del piano	sì	Funzionamento ad espulsione d'aria	
Zone cottura	2 CombInduction + 2 zone singole	Rumorosità a livello 1 (dB (A) re 1 pW)	61
		Rumorosità a livello 17 (dB (A) re 1 pW)	69
Consumo energetico totale delle zone cottura [2] (Wh/kg)	178,3	Rumorosità a livello intensivo (dB (A) re 1 pW)	74
Zone cottura con funzione PanBoost	ogni singola zona	Funzionamento a ricircolo d'aria	
Zona anteriore sinistra		Rumorosità a livello 1 (dB (A) re 1 pW)	55
Consumo energetico [2] (Wh/kg)		Rumorosità a livello 17 (dB (A) re 1 pW)	66
Diametro della zona (mm)	190-210	Rumorosità a livello intensivo (dB (A) re 1 pW)	72
Potenza / Potenza PowerBoost (kW)	2,2 / 3,7	**Caratteristiche**	
Zona posteriore sinistra		Motore BLDC	si
Consumo energetico [2] (Wh/kg)		Stadio intensivo con autoripristino	si (6 min)
Diametro della zona (mm)	190-210	Funzione post-cottura (min)	• (30 min) / (12 min)
Potenza / Potenza PowerBoost (kW)	2,2 / 3,7	Intervallo di funzionamento	si
Zona estesa sinistra		Indicatore elettrico di saturazione del filtro a carboni attivi	si
Consumo energetico [2] (Wh/kg)	185,0	Numero di fitri antigrasso	2
Lunghezza (mm)	380	Griglia centrale in vetroceramica	si
Larghezza (mm)	210	Installazione ad espulsione / a ricircolo d'aria	• / •
Potenza / Potenza PowerBoost (kW)	3,6/ -	Potenza totale dei motori (W)	170
Zona anteriore destra		**Collegamento elettrico**	
Consumo energetico [2] (Wh/kg)	175,0	Lunghezza del cavo di alimentazione elettrica (mm)	110
Diametro della zona (mm)	210	Tipo di spina	Senza spina
Potenza / Potenza PowerBoost (kW)	2,2 / 3,7	Assorbimento massimo (kW)	7,4
Zona posteriore destra		Tensione (V)	220-240/380-415
Consumo energetico [2] (Wh/kg)	175,0	Frequenza (Hz)	50-60
Diametro della zona (mm)	180	Corrente minima (A)	
Potenza / Potenza PowerBoost (kW)	1,8 / 3,1		
Zona estesa destra			
Consumo energetico [2] (Wh/kg)			
Lunghezza (mm)			
Larghezza (mm)			
Potenza / Potenza PowerBoost (kW)			

• Si / – No

*In una scala di classi di efficienza energetica da A+++ a D.

INFORMAZIONI TECNICHE PER PIANI COTTURA A INDUZIONE

Modello	T69TTX4L0	T69PTX4L0	T68STY4L0	T68PTY4L0	T67TTX4L0
Tipologia	Induzione	Induzione	Induzione	Induzione	Induzione
Colore	Nero	Nero	Nero	Nero	Nero
Serie	N 90	N 90	N 90	N 90	N 90
Peso					
Peso netto (kg)	17,9	17,8	13,6	13,6	11,9
Zone cottura	3 FlexInduction	3 FlexInduction	2 flexPlus	2 flexPlus	2 FlexInduction
Consumo energetico totale delle zone cottura (Wh/kg)	185	185	185	185	185
Zona anteriore sinistra					
Consumo energetico (Wh/kg)					
Diametro della zona (mm)	200-230	200-230	190-230	200-230	190-230
Potenza / Potenza PowerBoost (kW)	2,20 / 3,7	2,20 / 3,7	2,20 / 3,7	2,20 / 3,7	2,20 / 3,7
Zona posteriore sinistra					
Consumo energetico (Wh/kg)					
Diametro della zona (mm)	200-230	200-230	190-230	200-230	190-230
Potenza / Potenza PowerBoost (kW)	2,20 / 3,7	2,20 / 3,7	2,20 / 3,7	2,20 / 3,7	2,20 / 3,7
Zona estesa sinistra					
Consumo energetico (Wh/kg)	185	185	185	185	185
Lunghezza (mm)	400	400	380	400	380
Larghezza (mm)	230	230	230	230	230
Potenza / Potenza PowerBoost (kW)	3,30 / 3,7	3,30 / 3,7	3,30 / 3,7	3,30 / 3,7	3,30 / 3,7
Zona anteriore centrale					
Consumo energetico (Wh/kg)					
Diametro della zona (mm)					
Potenza / Potenza PowerBoost (kW)					
Zona posteriore centrale					
Consumo energetico (Wh/kg)					
Diametro della zona (mm)	230-300	230-300			
Potenza / Potenza PowerBoost (kW)	2,60 / 3,7	2,60 / 3,7			
Zona estesa centrale					
Consumo energetico (Wh/kg)	185	185			
Lunghezza (mm)	300	300			
Larghezza (mm)	230	230			
Potenza / Potenza PowerBoost (kW)	2,60 / 3,7	2,60 / 3,7			
Zona anteriore destra					
Consumo energetico (Wh/kg)					
Diametro della zona (mm)	200-230	200-230	190-230	200-230	190-230
Potenza / Potenza PowerBoost (kW)	2,20 / 3,7	2,20 / 3,7	2,20 / 3,7	2,20 / 3,7	2,20 / 3,7
Zona posteriore destra					
Consumo energetico (Wh/kg)					
Diametro della zona (mm)	200-230	200-230	190-230	200-230	190-230
Potenza / Potenza PowerBoost (kW)	2,20 / 3,7	2,20 / 3,7	2,20 / 3,7	2,20 / 3,7	2,20 / 3,7
Zona estesa destra					
Consumo energetico (Wh/kg)	185	185	185	185	185
Lunghezza (mm)	400	400	380	400	380
Larghezza (mm)	230	230	230	230	230
Potenza / Potenza PowerBoost (kW)	3,30 / 3,7	3,30 / 3,7	3,30 / 3,7	3,30 / 3,7	3,30 / 3,7
Collegamenti elettrici					
Potenza max. assorbita (W)	11100	11100	7400	7400	7400
Frequenza (Hz)	50-60	50-60	50-60	50-60	50-60
Tensione (V)	220-240	220-240	220-240	220-240	220-240

INFORMAZIONI TECNICHE PER PIANI COTTURA A INDUZIONE

Modello	T66PTX4L0	T68FTV4L0	T68FHV4L0	T58FHW1L0
Tipologia	Induzione	Induzione	Induzione	Induzione
Colore	Nero	Nero	Nero	Nero
Serie	N 90	N 90	N 70	N 70
Peso				
Peso netto (kg)	12,4	13,7	13,8	12,6
Zone cottura	2 FlexInduction	1 FlexInduction + 3 zone singole	1 FlexInduction + 3 zone singole	1 CombInduction + 3 zone singole
Consumo energetico totale delle zone cottura (Wh/kg)	185	177,5	177,5	177,5
Zona anteriore sinistra				
Consumo energetico (Wh/kg)		175	175	175
Diametro della zona (mm)	190-230	180	180	180
Potenza / Potenza PowerBoost (kW)	2,20 / 3,7	2,00 / 3,1	2,00 / 3,1	2,00 / 3,1
Zona posteriore sinistra				
Consumo energetico (Wh/kg)		175	175	175
Diametro della zona (mm)	190-230	145	145	145
Potenza / Potenza PowerBoost (kW)	2,20 / 3,7	1,60 / 2,2	1,60 / 2,2	1,60 / 2,2
Zona estesa sinistra				
Consumo energetico (Wh/kg)	185			
Lunghezza (mm)	380			
Larghezza (mm)	230			
Potenza / Potenza PowerBoost (kW)	3,30 / 3,7			
Zona anteriore centrale				
Consumo energetico (Wh/kg)				
Diametro della zona (mm)				
Potenza / Potenza PowerBoost (kW)				
Zona posteriore centrale				
Consumo energetico (Wh/kg)		175	175	175
Diametro della zona (mm)		240	240	240
Potenza / Potenza PowerBoost (kW)		2,50 / 3,7	2,50 / 3,7	2,50 / 3,7
Zona estesa centrale				
Consumo energetico (Wh/kg)				
Lunghezza (mm)				
Larghezza (mm)				
Potenza / Potenza PowerBoost (kW)				
Zona anteriore destra				
Consumo energetico (Wh/kg)				
Diametro della zona (mm)	190-230	200-210	200-210	190-210
Potenza / Potenza PowerBoost (kW)	2,20 / 3,7	2,20 / 3,7	2,20 / 3,7	2,50 / 3,7
Zona posteriore destra				
Consumo energetico (Wh/kg)				175
Diametro della zona (mm)	190-230	200-210	200-210	190-210
Potenza / Potenza PowerBoost (kW)	2,20 / 3,7	2,20 / 3,7	2,20 / 3,7	2,50 / 3,7
Zona estesa destra				
Consumo energetico (Wh/kg)	185	185	185	185
Lunghezza (mm)	380	400	400	380
Larghezza (mm)	230	210	210	210
Potenza / Potenza PowerBoost (kW)	3,30 / 3,7	3,30 / 3,7	3,30 / 3,7	3,30 / -
Collegamenti elettrici				
Potenza max. assorbita (W)	7400	7400	7400	7400
Frequenza (Hz)	50-60	50-60	50-60	50-60
Tensione (V)	220-240	220-240	220-240	220-240

INFORMAZIONI TECNICHE PER PIANI COTTURA A INDUZIONE

Modello	T66FHE4L0	T56PTF1L0	T56FHS1L0	T36FBE1L0
Tipologia	Induzione	Induzione	Induzione	Induzione
Colore	Nero	Nero	Nero	Nero
Serie	N 70	N 90	N 70	N 30
Peso				
Peso netto (kg)	11,2	11,0	10,8	9,3
Zone cottura	1 FlexInduction + 2 zone singole	3 zone + 1 zona estendibile	1 CombInduction + 2 zone singole	4 zone
Consumo energetico totale delle zone cottura (Wh/kg)	178,3	175	178,3	175
Zona anteriore sinistra				
Consumo energetico (Wh/kg)		175		175
Diametro della zona (mm)	190-230	180	190-210	180
Potenza / Potenza PowerBoost (kW)	2,20 / 3,7	2,00 / 3,1	2,50 / 3,7	1,8 / 3,1
Zona posteriore sinistra				
Consumo energetico (Wh/kg)		175		175
Diametro della zona (mm)	190-230	180-280	190-210	180
Potenza / Potenza PowerBoost (kW)	2,20 / 3,7	2,00 / 3,1 - 3,7	2,50 / 3,7	1,8 / 3,1
Zona estesa sinistra				
Consumo energetico (Wh/kg)	185		185	
Lunghezza (mm)	380		380	
Larghezza (mm)	230		210	
Potenza / Potenza PowerBoost (kW)	3,30 / 3,7		3,6 / -	
Zona anteriore centrale				
Consumo energetico (Wh/kg)				
Diametro della zona (mm)				
Potenza / Potenza PowerBoost (kW)				
Zona posteriore centrale				
Consumo energetico (Wh/kg)				
Diametro della zona (mm)				
Potenza / Potenza PowerBoost (kW)				
Zona estesa centrale				
Consumo energetico (Wh/kg)				
Lunghezza (mm)				
Larghezza (mm)				
Potenza / Potenza PowerBoost (kW)				
Zona anteriore destra				
Consumo energetico (Wh/kg)	175	175	175	175
Diametro della zona (mm)	210	210	180	210
Potenza / Potenza PowerBoost (kW)	2,50 / 3,7	2,50 / 3,7	2,00 / 3,1	2,2 / 3,7
Zona posteriore destra				
Consumo energetico (Wh/kg)	175	175	175	175
Diametro della zona (mm)	145	145	145	145
Potenza / Potenza PowerBoost (kW)	1,60 / 2,2	1,60 / 2,2	1,60 / 2,2	1,4 / 2,2
Zona estesa destra				
Consumo energetico (Wh/kg)				
Lunghezza (mm)				
Larghezza (mm)				
Potenza / Potenza PowerBoost (kW)				
Collegamenti elettrici				
Potenza max. assorbita (W)	7400	7400	6900	4600
Frequenza (Hz)	50-60	50-60	50-60	50-60
Tensione (V)	220-240	220-240	220-240	220-240

INFORMAZIONI TECNICHE PER PIANI COTTURA ELETTRICI

Modello	T18PT16X0	T16PT76X0	T16BT76N0	T16SDF9L0	T16NKE0L
Tipologia	Elettrico	Elettrico	Elettrico	Elettrico	Elettrico
Colore	Nero	Nero	Nero, Acciaio inox	Nero, Acciaio inox	Nero
Serie	N 70	N 70	N 70	N 70	N 30
Peso					
Peso netto (kg)	9,9	8	7,76	8	7,5
Zone cottura	4 zone (1 espandibile)	4 zone (1 espandibile)	4 zone (1 espandibile)	4 zone (1 espandibile)	4 zone
Consumo energetico totale delle zone cottura (Wh/kg)	191,3	188,7	189,1	188,7	191
Zona anteriore sinistra					
Consumo energetico (Wh/kg)	189,2	188,8	190,2	188,8	190,2
Diametro della zona (mm)	145-210	180	145	180	145
Potenza / Potenza PowerBoost (kW)	1,2-2,1	2	1,2	2	1,2
Zona posteriore sinistra					
Consumo energetico (Wh/kg)	190,2	186,7	186,7	186,7	194,9
Diametro della zona (mm)	145	170-265	170-265	170-265	210
Potenza / Potenza PowerBoost (kW)	1,2	1,8-2,6	1,8-2,6	1,8-2,6	2,2
Zona estesa sinistra					
Consumo energetico (Wh/kg)					
Lunghezza (mm)					
Larghezza (mm)					
Potenza / Potenza PowerBoost (kW)					
Zona anteriore centrale					
Consumo energetico (Wh/kg)					
Diametro della zona (mm)					
Potenza / Potenza PowerBoost (kW)					
Zona posteriore centrale					
Consumo energetico (Wh/kg)	180				
Diametro della zona (mm)	180-230				
Potenza / Potenza PowerBoost (kW)	1,7-2,4				
Zona estesa centrale					
Consumo energetico (Wh/kg)					
Lunghezza (mm)					
Larghezza (mm)					
Potenza / Potenza PowerBoost (kW)					
Zona anteriore destra					
Consumo energetico (Wh/kg)	205,7	189,2	189,2	189,2	188,8
Diametro della zona (mm)	145-200-350	145-210	145-210	145-210	180
Potenza / Potenza PowerBoost (kW)	0,9-1,75-2,1	1,2-2,1	1,2-2,1	1,2-2,1	2
Zona posteriore destra					
Consumo energetico (Wh/kg)		190,2	190,2	190,2	190,2
Diametro della zona (mm)		145	145	145	145
Potenza / Potenza PowerBoost (kW)		1,2	1,2	1,2	1,2
Zona estesa destra					
Consumo energetico (Wh/kg)					
Lunghezza (mm)					
Larghezza (mm)					
Potenza / Potenza PowerBoost (kW)					
Collegamenti elettrici					
Potenza max. assorbita (W)	9700	8300	7500	8300	6600
Frequenza (Hz)	50-60	50-60	50; 60	50-60	50-60
Tensione (V)	220-240	220-240	220-240	220-240	220-240

PIANI COTTURA A GAS GAMMA LINE.

Come leggere la tabella?

1. Scegli le caratteristiche principali che stai cercando per il tuo nuovo elettrodomestico NEFF, nella colonna di sinistra
2. Individua i vantaggi di ogni Serie per affinare la selezione
3. Utilizza queste informazioni per approfondire le dotazioni dei modelli che possono interessarti

N 70

> FlameSelect

	Tipo	Griglie in ghisa
Piano cottura a gas in vetro temperato	75 cm	T27CS59S0  
Piani cottura a gas in acciaio	90 cm	T29DS69N0  
	75 cm	T27DS79N0   T27DS59N0   T27DS59S0  
	60 cm	T26DS59N0  

N 70
PIANO COTTURA A GAS IN VETRO TEMPERATO NERO

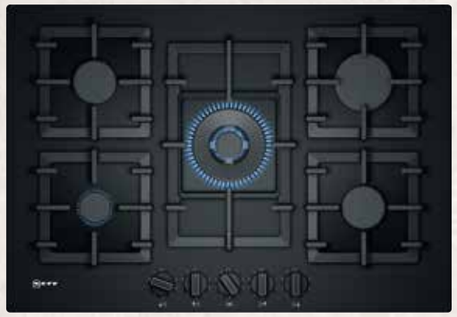

Larghezza (cm) 75 | Flame Select® 1 9

T27CS59S0

EAN 4242004203476

Caratteristiche principali
- Vetro temperato nero
- Installazione a filo o in appoggio
- 5 fuochi a gas di cui:
  1 fuoco Wok da 4 kW, 1 fuoco rapido, 2 fuochi semirapidi, 1 fuoco ausiliario
- Accensione ad una mano
- Griglie d'appoggio singole in ghisa

Sistema di controllo
- Tecnologia FlameSelect: puoi impostare con precisione la potenza della fiamma su 9 diversi livelli
- Termosicurezza

Altre caratteristiche
- Lunghezza cavo di collegamento: 100 cm
- Predisposto per gas metano (25 mbar)
- Ugelli per gas liquido inclusi (28-30/37 mbar)

N 70
PIANO COTTURA A GAS IN ACCIAIO INOX

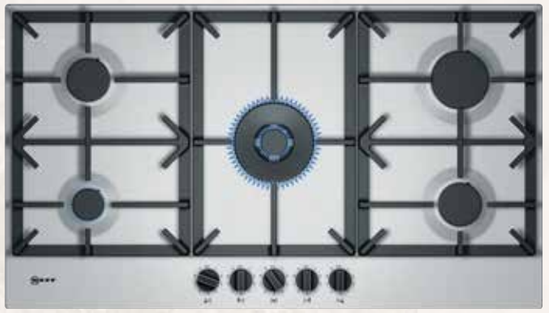

Larghezza (cm) 90 | Flame Select® 1 9

T29DS69N0

EAN 4242004203612

Caratteristiche principali
- Acciaio inox
- 5 fuochi a gas di cui:
  1 fuoco Wok da 5 kW, 1 fuoco rapido, 2 fuochi semirapidi, 1 fuoco ausiliario
- Dual Wok: elevata potenza selezionabile su 1 o 2 fiamme
- Accensione ad una mano
- Griglie d'appoggio in ghisa

Sistema di controllo
- Tecnologia FlameSelect: puoi impostare con precisione la potenza della fiamma su 9 diversi livelli
- Termosicurezza

Altre caratteristiche
- Lunghezza cavo di collegamento: 150 cm
- Ugelli per gas liquido inclusi (28-30/37 mbar)

N 70
PIANO COTTURA A GAS IN ACCIAIO NERO



Larghezza (cm) 75 | Flame Select® 1 9

T27DS59S0

EAN 4242004203513

Caratteristiche principali
- Acciaio inox smaltato nero
- 5 fuochi a gas di cui:
  1 fuoco Wok da 4 kW, 1 fuoco rapido, 2 fuochi semirapidi, 1 fuoco ausiliario
- Accensione ad una mano
- Griglie d'appoggio in ghisa

Sistema di controllo
- Tecnologia FlameSelect: puoi impostare con precisione la potenza della fiamma su 9 diversi livelli
- Termosicurezza

Altre caratteristiche
- Lunghezza cavo di collegamento: 100 cm
- Predisposto per gas metano (25 mbar)
- Ugelli per gas liquido inclusi (28-30/37 mbar)

N 70
PIANO COTTURA A GAS IN ACCIAIO INOX



Larghezza (cm) 75 | Flame Select® 1 9

T27DS79N0

EAN 4242004203520

Caratteristiche principali
- Acciaio inox
- 5 fuochi a gas di cui:
  1 fuoco Wok da 5 kW, 1 fuoco rapido, 2 fuochi semirapidi, 1 fuoco ausiliario
- Dual Wok: elevata potenza selezionabile su 1 o 2 fiamme
- Accensione ad una mano
- Griglie d'appoggio in ghisa

Sistema di controllo
- Tecnologia FlameSelect: puoi impostare con precisione la potenza della fiamma su 9 diversi livelli
- Termosicurezza

Altre caratteristiche
- Lunghezza cavo di collegamento: 100 cm
- Predisposto per gas metano (25 mbar)
- Ugelli per gas liquido inclusi (28-30/37 mbar)

N 70
PIANO COTTURA A GAS IN ACCIAIO INOX



Larghezza (cm) 75 | Flame Select® 1 9

T27DS59N0

EAN 4242004203506

Caratteristiche principali
- Acciaio inox
- 5 fuochi a gas di cui:
  1 fuoco Wok da 4 kW, 1 fuoco rapido, 2 fuochi semirapidi,
  1 fuoco ausiliario
- Accensione ad una mano
- Griglie d'appoggio in ghisa

Sistema di controllo
- Tecnologia FlameSelect: puoi impostare con precisione la potenza della fiamma su 9 diversi livelli
- Termosicurezza

Altre caratteristiche
- Lunghezza cavo di collegamento: 100 cm
- Predisposto per gas metano (25 mbar)
- Ugelli per gas liquido inclusi (28-30/37 mbar)

N 70
PIANO COTTURA A GAS IN ACCIAIO INOX



Larghezza (cm) 60 | Flame Select® 1 9

T26DS59N0

EAN 4242004203438

Caratteristiche principali
- Acciaio inox
- 4 fuochi a gas di cui:
  1 fuoco Wok da 3,5 kW, 2 fuochi semirapidi, 1 fuoco ausiliario
- Accensione ad una mano
- Griglie d'appoggio in ghisa

Sistema di controllo
- Tecnologia FlameSelect: puoi impostare con precisione la potenza della fiamma su 9 diversi livelli
- Termosicurezza

Altre caratteristiche
- Lunghezza cavo di collegamento: 100 cm
- Predisposto per gas metano (25 mbar)
- Ugelli per gas liquido inclusi (28-30/37 mbar)

SCHEMI DI INSTALLAZIONE PER PIANI COTTURA A GAS

T29DS69N0

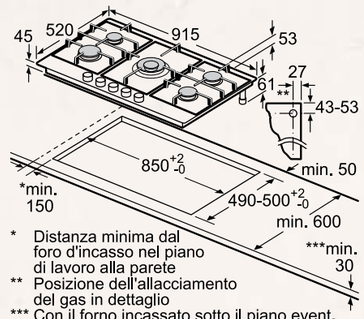

* Distanza minima dal foro d'incasso nel piano di lavoro alla parete
** Posizione dell'allacciamento del gas in dettaglio
*** Con il forno incassato sotto il piano event. superiore; vedere i requisiti relativi alle dimensioni del forno

T27CS59S0

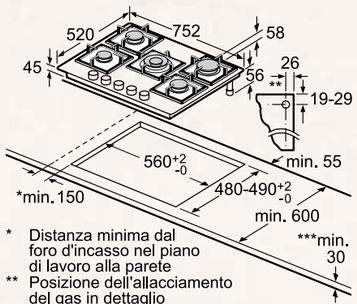

* Distanza minima dal foro d'incasso nel piano di lavoro alla parete
** Posizione dell'allacciamento del gas in dettaglio
*** Con il forno incassato sotto il piano event. superiore; vedere i requisiti relativi alle dimensioni del forno

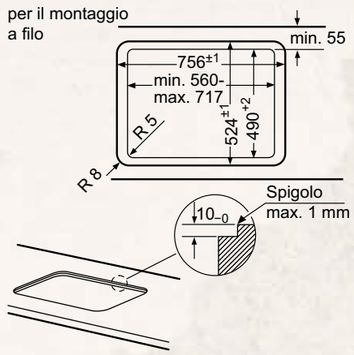

T27DS79N0

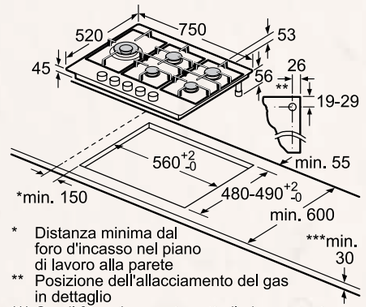

* Distanza minima dal foro d'incasso nel piano di lavoro alla parete
** Posizione dell'allacciamento del gas in dettaglio
*** Con il forno incassato sotto il piano event. superiore; vedere i requisiti relativi alle dimensioni del forno

T27DS59N0
T27DS59S0

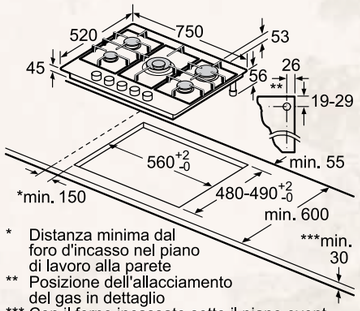

* Distanza minima dal foro d'incasso nel piano di lavoro alla parete
** Posizione dell'allacciamento del gas in dettaglio
*** Con il forno incassato sotto il piano event. superiore; vedere i requisiti relativi alle dimensioni del forno

T26DS59N0

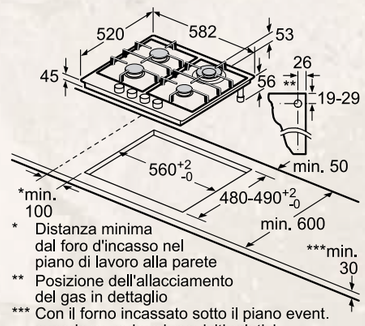

* Distanza minima dal foro d'incasso nel piano di lavoro alla parete
** Posizione dell'allacciamento del gas in dettaglio
*** Con il forno incassato sotto il piano event. superiore; vedere i requisiti relativi alle dimensioni del forno

Dimensioni in mm

GLI ACCESSORI SPECIALI PER PIANI COTTURA A GAS

	Modello	Descrizione
	**Z2480X0** EAN 4242004121251	PIASTRA PER COTTURE LENTE Abbinabile a tutti i piani a gas
	**Z32SE10X0** EAN 4242004216551	SUPPORTO PER CAFFETTIERA Abbinabile a tutti i piani a gas in acciaio inox
	**Z2402X0** EAN 4242004127666	SUPPORTO PER CAFFETTIERA Abbinabile ai piani a gas in vetro temperato
	**Z32SW11X0** EAN 4242004216599	ANELLO WOK Abbinabile a tutti i piani a gas tranne T29DS69N0

INFORMAZIONI TECNICHE PER PIANI COTTURA A GAS

Modello	T27CS59S0	T29DS69N0	T27DS59S0
Tipologia	Gas	Gas	Gas
Colore	Vetro temprato nero	Acciaio inox	Acciaio smaltato nero
Serie	N 70	N 70	N70
Peso			
Peso netto (kg)	19,8	15,5	14,3
Zone cottura			
Consumo energetico totale delle zone cottura (Wh/kg)	56	58,5	58,7
Zona anteriore sinistra			
Consumo energetico (Wh/kg)			
Potenza / Potenza PowerBoost (kW)	0,33 / 1	0,33 / 1	0,33 / 1
Zona posteriore sinistra			
Consumo energetico (Wh/kg)	57	61	61
Potenza / Potenza PowerBoost (kW)	0,35 / 1,75	0,35 / 1,75	0,35 / 1,75
Zona anteriore centrale			
Consumo energetico (Wh/kg)	52,6	52	52,6
Potenza / Potenza PowerBoost (kW)	1,55 / 4	0,3 / 5	1,55 / 4
Zona posteriore centrale			
Consumo energetico (Wh/kg)			
Potenza / Potenza PowerBoost (kW)			
Zona anteriore destra			
Consumo energetico (Wh/kg)	57	61	61
Potenza / Potenza PowerBoost (kW)	0,35 / 1,75	0,35 / 1,75	0,35 / 1,75
Zona posteriore destra			
Consumo energetico (Wh/kg)	57,5	60	60
Potenza / Potenza PowerBoost (kW)	0,5 / 3	0,5 / 3	0,5 / 3
Collegamenti elettrici			
Potenza max. assorbita (kW)	11,5	12,5	11,5
Frequenza (Hz)	50-60	50-60	50-60
Tensione (V)	220-240	220-240	220-240

Modello	T27DS79N0	T27DS59N0	T26DS59N0
Tipologia	Gas	Gas	Gas
Colore	Acciaio inox	Acciaio inox	Acciaio inox
Serie	N70	N70	N70
Peso			
Peso netto (kg)	15,5	14,0	11,4
Zone cottura			
Consumo energetico totale delle zone cottura (Wh/kg)	58,5	58,7	60
Zona anteriore sinistra			
Consumo energetico (Wh/kg)			61
Potenza / Potenza PowerBoost (kW)		0,33 / 1	0,35 / 1,75
Zona posteriore sinistra			
Consumo energetico (Wh/kg)		61	61
Potenza / Potenza PowerBoost (kW)		0,35 / 1,75	0,35 / 1,75
Zona anteriore centrale			
Consumo energetico (Wh/kg)		52,6	
Potenza / Potenza PowerBoost (kW)	0,33 / 1	1,55 / 4	
Zona posteriore centrale			
Consumo energetico (Wh/kg)	61		
Potenza / Potenza PowerBoost (kW)	0,35 / 1,75		
Zona anteriore destra			
Consumo energetico (Wh/kg)	61	61	
Potenza / Potenza PowerBoost (kW)	0,35 / 1,75	0,35 / 1,75	0,33 / 1
Zona posteriore destra			
Consumo energetico (Wh/kg)	60	60	58
Potenza / Potenza PowerBoost (kW)	0,5 / 3	0,5 / 3	1,55 / 3,5
Collegamenti elettrici			
Potenza max. assorbita (kW)	12,5	11,5	8,00
Frequenza (Hz)	50-60	50-60	50-60
Tensione (V)	220-240	220-240	220-240

DOMINO GAMMA LINE.

Come leggere la tabella?

1. Scegli le caratteristiche principali che stai cercando per il tuo nuovo elettrodomestico NEFF, nella colonna di sinistra
2. Individua i vantaggi di ogni Serie per affinare la selezione
3. Utilizza queste informazioni per approfondire le dotazioni dei modelli che possono interessarti

	Tipo	N 70
Induzione	30 cm	NUOVO **T63TDX1L0** 
Elettrico	30 cm	NUOVO **T13TDF9L8** 

N 70
DOMINO A INDUZIONE IN VETROCERAMICA FLEXINDUCTION





T63TDX1L0

EAN 4242004267614

Caratteristiche principali
- Cornice in acciaio inox
- 2 zone di cottura ad induzione
- 1 zona FlexInduction

Sistema di controllo
- Comandi TouchControl
- 17 livelli
- Spie di calore residuo a 2 stadi per ogni singola zona di cottura
- PowerMove
- Timer fine cottura per ogni singola zona
- Contaminuti
- Funzione per mantenere in caldo
- Riconoscimento pentole
- Funzione Powermanagement per limitare l'assorbimento elettrico da 1 kW
- Funzione per mantenere in caldo
- Interruttore di sicurezza
- Sicurezza bambini

Altre caratteristiche
- Lunghezza cavo di collegamento: 110 cm

N 70
DOMINO ELETTRICO IN VETROCERAMICA





T13TDF9L8

EAN 4242004270614

Caratteristiche principali
- Cornice in acciaio inox
- 2 zone di cottura di cui 1 a doppio circuito

Sistema di controllo
- Comandi TouchControl
- 17 livelli
- Spie di calore residuo a 2 stadi per ogni singola zona di cottura
- Timer fine cottura per ogni singola zona
- Contaminuti
- Funzione per mantenere in caldo
- Interruttore di sicurezza
- Sicurezza bambini

Altre caratteristiche
- Lunghezza cavo di collegamento: 100 cm

SCHEMI DI INSTALLAZIONE PER PIANI COTTURA DOMINO

T63TDX1L0

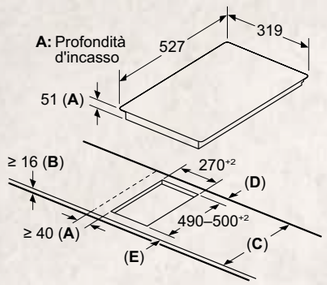

A: Distanza min. dall'apertura del piano cottura alla parete

B: La distanza tra la superficie del piano di lavoro e la parte superiore del facciata del forno deve essere 30 mm

Vedere i requisiti di spazio per il forno

Il piano di lavoro in cui è installato il piano cottura deve sopportare carichi di ca. 60 kg; utilizzare sottostrutture adeguate, se necessario

C	D	E
585–600	50	≥ 35
> 600	≥ 50	≥ 50

T13TDF9L8

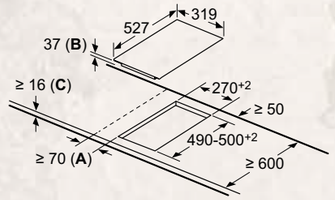

A: distanza minima dall'apertura per la cucina alla parete.
B: profondità di inserimento
C: con forno installato al di sotto min. 20, eventualmente superiore; vedere i requisiti di spazio per il forno.

SCHEMI DI INSTALLAZIONE SOTTO DOMINO A INDUZIONE

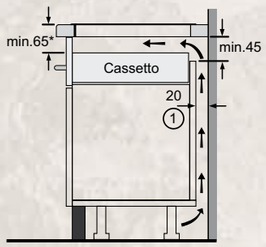

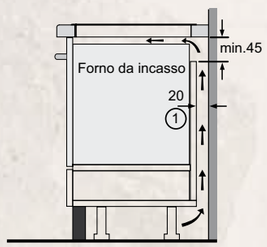

1
Deve essere prevista una fessura di aerazione
* Min. 70 per tutti i piani di cottura a induzione incassati a filo

Dimensioni in mm

INFORMAZIONI TECNICHE PER PIANI COTTURA DOMINO

Modello	T63TDX1L0	T13TDF9L8
Tipologia	induzione	elettrico
Colore	nero, acciaio inox	nero, acciaio inox
Serie	N 70	N 70
Peso		
Peso netto (kg)	7,3	4,5
Zone cottura		
Efficienza energetica tot	185	192
Efficienza energetica Flexi centro	185	
Zona anteriore centrale		
Consumo energetico		193,7
Diametro della zona (mm)	200-210	120-180
Potenza	2,2	1-2
Zona posteriore centrale		
Consumo energetico		190,2
Diametro della zona (mm)	200-210	145
Potenza	2,2	1,2
Collegamenti elettrici		
Potenza max. assorbita (W)	3700	3500
Frequenza (Hz)	50-60	50-60
Tensione (V)	220-240	220-240

Le Cappe NEFF

Creano con te l'atmosfera *PERFETTA*

Ad ogni cucina *la sua cappa*

Per noi, cucinare significa gustare del buon cibo in compagnia della propria famiglia e degli amici, senza rumori o odori di troppo. Ecco perché le cappe NEFF sono potenti e silenziose allo stesso tempo. Di dimensioni e tipologie diverse, sono pensate per qualsiasi tipo di installazione e garantiscono aria pulita e nessun ostacolo ai tuoi momenti di convivialità.

FLEX DESIGN

La cappa a parete più cool

La nuova cappa a parete Flex Design può essere personalizzata con i listelli laterali in 4 finiture diverse. Per creare una cucina unica, tutte le volte che vuoi.





DESIGN BLACK GLASS

La cappa a parete più elegante

La cappa a parete con Design Black Glass è la soluzione perfetta per chi cerca un design elegante e senza tempo per la propria cucina.

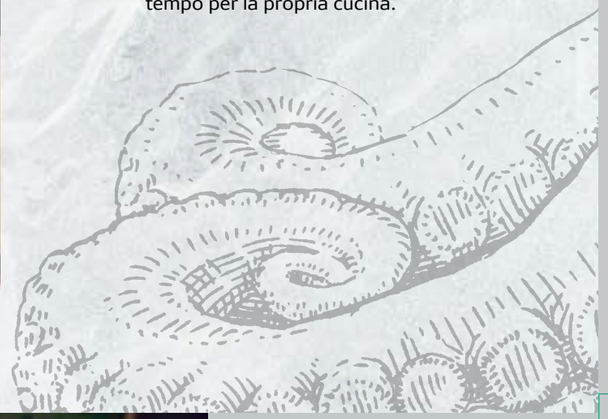



GLASS DRAFT

La cappa che si affianca al piano cottura

GlassDraft è la soluzione perfetta per gli appassionati di cucina che desiderano una cappa unica, dal design moderno, che unisce eleganza e prestazioni top di gamma.



GLASS DRAFT. Libera la tua CREATIVITÀ in cucina

La cappa aspirante Glass Draft, dal design elegante, si distingue per la sua silenziosità e per le sue funzionalità. L'innovativa tecnologia Guided Air e la potenza di aspirazione elevata liberano la tua cucina da odori e fumi, a prescindere da dove sono posizionate pentole e padelle sul piano cottura. Glass Draft appare nella tua cucina solo quando vuoi tu, consentendoti di ottimizzare lo spazio come meglio preferisci.

SEAMLESS COMBINATION®

L'eleganza di due elettrodomestici NEFF in uno

Un must have per tutti gli appassionati di cucina amanti del design: il piano cottura con installazione in appoggio si unisce alla cappa per creare un unico elettrodomestico che si distingue per eleganza e funzionalità.



CONTROLLO PIANO-CAPPA

Aria fresca con il tocco di un dito

Una volta connesso il piano cottura con la cappa tramite Home Connect, è possibile regolare la potenza di aspirazione della cappa tramite il Twist Pad Flex® in modo facile ed intuitivo, esattamente come impostare i livelli di potenza del piano a induzione.

Scegli tra le diverse soluzioni di installazione:

- **l'installazione a filo:** piano cottura e cappa vengono installati separatamente, con uno spazio fra loro, prevedendo due fori nel top della cucina
- **l'installazione ad appoggio:** dove piano e cappa risultano come un unico elettrodomestico, prevedendo un unico foro che crea continuità visiva.





GUIDED AIR

Ancora più potenza di aspirazione

Il piano cottura e la cappa sono connessi fra loro tramite Home Connect. Il pannello in vetro si alza e l'aspirazione si attiva non appena inizi a cucinare. Grazie all'innovativo sistema Guided Air, tutti i vapori e gli odori vengono assorbiti silenziosamente ed in modo estremamente efficace, da qualsiasi parte del piano cottura. Il sensore regola in maniera del tutto automatica la potenza di aspirazione, in base alla densità dei vapori emessi.

EASY ACCESS FILTER

Facile da pulire

Basta un tocco e l'elemento filtrante della cappa è pronto per essere estratto e lavato in lavastoviglie, nella massima comodità.



FILTRO CLEAN AIR PLUS

Aria fresca in casa

Dotato di carboni attivi, il filtro Clean Air Plus elimina fino al 95% degli odori (fino al 98% per i modelli con 2 unità filtranti), lasciando aria fresca e pulita nella tua casa: circa il 25% superiore rispetto ad un sistema di aspirazione a ricircolo e con la qualità e la potenza paragonabili a un sistema a espulsione.

CONNECTED BY Home Connect



HOME CONNECT

Efficienza ed ispirazione

Collega la cappa Glass Draft all'app Home Connect: potrai scegliere tra un'infinita gamma di colori per illuminare il profilo del pannello in vetro e regalarti un'esperienza in cucina diversa ogni volta. Inoltre, tramite l'app Home Connect è possibile anche visualizzare il livello di saturazione dei filtri e procedere alla loro pulizia quando necessario.

Combinazioni cappe GLASS DRAFT con piani a induzione

	90 cm	80 cm
Installazione in appoggio	 I98WMM1Y7	 I88WMM1Y7
cappe Glass Draft Flex Design con piani a induzione con listelli laterali e Twist Pad Flex® Flex Design	 T69YYX4C0	 T68YYY4C0
Kit Seamless Combination necessario	 T69YYV4C0	 T68YYV4C0

	90 cm	80 cm
Installazione a filo	 I98WMM1S5	 I88WMM1S5
cappe Glass Draft con piani a induzione con Twist Pad Flex® Flex Design	 T69PYV4C0	 T68PYY4C0
		 T68PYV4C0

Cappe Flex Design

TIPOLOGIA DI PRODOTTO	DIMENSIONI	
	90 cm	80 cm
Cappe Glass Draft • Tecnologia Guided Air • Automatic Air Sensor • Ambient Light • Controllo piano-cappa. Home Connect	 I98WMM1Y7	 I88WMM1Y7
Cappa a parete in vetro nero • Tecnologia Guided Air • Automatic Air Sensor • Ambient Light • Controllo piano-cappa. Home Connect	 D98IPT2Y5	

N 90
CAPPA TELESCOPICA DA PIANO IN VETRO
FLEX DESIGN



Flex Design in 4 colori

LE FINITURE DEGLI ELEMENTI FLEX DESIGN (LISTELLI LATERALI) - ACCESSORI OBBLIGATORI

- BRUSHED BRONZE • Z5802GLBY0
- ANTHRACITE GREY • Z5802GLAY0
- METALLIC SILVER • Z5802GLMY0
- DEEP BLACK • Z5802GLDY0

A | Flex Design | Larghezza (cm) 90 | Pannello in Vetro Illuminato | Guided Air | Accesso Filtri Facilitato | Ambient Light | Controllo Cappa Integrato | Efficient Silent Drive | Home Connect

I98WMM1Y7

EAN 4242004270775

Caratteristiche principali
- Per montaggio in appoggio sul piano di lavoro in basi da 90 cm
- Flex Design
- Design in vetro trasparente e dotato di bordi luminosi
- Colori modificabili tramite l'app HomeConnect
- Tecnologia Guided Air: assicura un'estrazione uniforme su tutto il piano cottura, anche nelle zone più lontane
- Filtri di facile accesso: i filtri possono essere rimossi con la semplice pressione di un pulsante e lavati in lavastoviglie
- Funzionamento a espulsione o a ricircolo d'aria
- Per il funzionamento a ricircolo è necessario l'utilizzo del kit a ricircolo CleanAir Plus

Sistema di controllo
- TouchControl per controllo velocità e modalità automatica
- Home Connect
- Controllo tramite piano cottura
- Controllo vocale abilitato tramite assistenti vocali Google e Amazon

Altre caratteristiche
- 3 velocità selezionabili più 2 velocità intensive
- Livello intensivo con reset automatico, 6 min
- Sensore di qualità dell'aria
- Motore BLDC altamente efficiente
- Vetro facilmente rimovibile per la pulizia
- Disponibilità montaggio motore remoto (max 3 metri) tramite accessorio speciale
- Attacco aria di scarico ø 150 mm
- Capacità espulsione aria 519 m³/h con funzionamento normale max., 833 m³/h con stadio intensivo a norma DIN/EN 61591
- Rumorosità in modalità espulsione aria: Max. posizione normale: 62 dB(A) re 1 pW - Intensivo: 71 dB(A) re 1 pW

Etichetta energetica
- Livello sonoro min./max. a livello di potenza normale: 41/62 dB (A) re 1 pW*
- Classe di efficienza energetica: A**
- Consumo annuo di energia (kWh): 37.8 kWh*
- Classe di efficienza energetica del motore: A*
- Classe di efficienza energetica della illuminazione: –*
- Classe di efficienza energetica del filtro grassi: C*

*In accordo con il Regolamento Delegato (UE) N. 65/2014
** In una scala di classi di efficienza energetica da A+++ a D

N 90
CAPPA TELESCOPICA DA PIANO IN VETRO
FLEX DESIGN

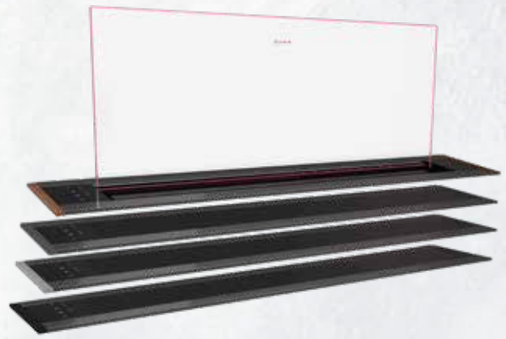

Flex Design in 4 colori

LE FINITURE DEGLI ELEMENTI FLEX DESIGN (LISTELLI LATERALI) - ACCESSORI OBBLIGATORI

- BRUSHED BRONZE • Z5802GLBY0
- ANTHRACITE GREY • Z5802GLAY0
- METALLIC SILVER • Z5802GLMY0
- DEEP BLACK • Z5802GLDY0

A | Flex Design | Larghezza (cm) 80 | Pannello in Vetro Illuminato | Guided Air | Accesso Filtri Facilitato | Ambient Light | Controllo Cappa Integrato | Efficient Silent Drive | Home Connect

I88WMM1Y7

EAN 4242004270768

CCaratteristiche principali
- Per montaggio in appoggio sul piano di lavoro in basi da 80 cm
- Flex Design
- Design in vetro trasparente e dotato di bordi luminosi
- Colori modificabili tramite l'app HomeConnect
- Tecnologia Guided Air: assicura un'estrazione uniforme su tutto il piano cottura, anche nelle zone più lontane
- Filtri di facile accesso: i filtri possono essere rimossi con la semplice pressione di un pulsante e lavati in lavastoviglie
- Funzionamento a espulsione o a ricircolo d'aria
- Per il funzionamento a ricircolo è necessario l'utilizzo del kit a ricircolo CleanAir Plus

Sistema di controllo
- TouchControl per controllo velocità e modalità automatica
- Home Connect
- Controllo tramite piano cottura
- Controllo vocale abilitato tramite assistenti vocali Google e Amazon

Altre caratteristiche
- 3 velocità selezionabili più 2 velocità intensive
- Livello intensivo con reset automatico, 6 min
- Sensore di qualità dell'aria
- Motore BLDC altamente efficiente
- Vetro facilmente rimovibile per la pulizia
- Disponibilità montaggio motore remoto (max 3 metri) tramite accessorio speciale
- Attacco aria di scarico ø 150 mm
- Capacità espulsione aria 501 m³/h con funzionamento normale max., 775 m³/h con stadio intensivo a norma DIN/EN 61591
- Rumorosità in modalità espulsione aria: Max. posizione normale: 62 dB(A) re 1 pW - Intensivo: 70 dB(A) re 1 pW

Etichetta energetica
- Livello sonoro min./max. a livello di potenza normale: 39/62 dB (A) re 1 pW*
- Classe di efficienza energetica: A**
- Consumo annuo di energia (kWh): 36.9 kWh*
- Classe di efficienza energetica del motore: A*
- Classe di efficienza energetica della illuminazione: –*
- Classe di efficienza energetica del filtro grassi: B*

*In accordo con il Regolamento Delegato (UE) N. 65/2014
** In una scala di classi di efficienza energetica da A+++ a D

N 90
CAPPA A PARETE IN VETRO NERO FLEX DESIGN



Flex Design in 4 colori

LE FINITURE DEGLI ELEMENTI FLEX DESIGN (LISTELLI LATERALI) - ACCESSORI OBBLIGATORI

- BRUSHED BRONZE • Z91BIE9BY0
- ANTHRACITE GREY • Z91BIE9AY0
- METALLIC SILVER • Z91BIE9MY0
- DEEP BLACK • Z91BIE9DY0

A+ | Flex Design | Larghezza (cm) 90 | Automatic Air Sensor | Controllo Cappa integrato | LED | Efficient Silent Drive | Favourite | Home Connect

D98IPT2Y5

EAN 4242004269083

CCaratteristiche principali
- Flex Design
- Tecnologia motore BLDC altamente efficiente
- Funzionamento a espulsione o a ricircolo d'aria
- Per il funzionamento a ricircolo è necessario l'utilizzo del kit a ricircolo CleanAir o del normale kit di ricircolo
- Aspirazione anteriore e posteriore
- Sensore di qualità dell'aria

Sistema di controllo
- Controllo elettronico TouchControl
- Home Connect
- Controllo tramite piano cottura
- 3 velocità selezionabili più 2 velocità intensive
- Funzione postcottura: 10 min di durata
- Livello intensivo con reset automatico, 6 min
- Air Fresh: aspirazione intervallata

Altre caratteristiche
- Cornice interna easy to clean
- Filtri antigrasso in metallo, lavabili in lavastoviglie
- Indicatore di saturazione per filtri in metallo e a carbone attivo
- Illuminazione 2 x LED 3 W
- Capacità espulsione aria 441 m³/h con funzionamento normale max., 753 m³/h con stadio intensivo a norma DIN/EN 61591
- Rumorosità in modalità espulsione aria: Max. posizione normale: 51 dB(A) re 1 pW - Intensivo: 65 dB(A) re 1 pW

Etichetta energetica
- Livello sonoro min./max. a livello di potenza normale: 35/51 dB (A) re 1 pW*
- Classe di efficienza energetica: A+**
- Consumo annuo di energia (kWh): 39.1 kWh*
- Classe di efficienza energetica del motore: A+*
- Classe di efficienza energetica della illuminazione: A*
- Classe di efficienza energetica del filtro grassi: C*

*In accordo con il Regolamento Delegato (UE) N. 65/2014
** In una scala di classi di efficienza energetica da A+++ a D

CAPPE.

Come leggere la tabella?

1. Scegli le caratteristiche principali che stai cercando per il tuo nuovo elettrodomestico NEFF, nella colonna di sinistra
2. Individua i vantaggi di ogni Serie per affinare la selezione
3. Utilizza queste informazioni per approfondire le dotazioni dei modelli che possono interessarti

		N 90		N 50
	Tipo	90 cm	80 cm	90 cm
Cappe	Cappa a muro			Design classico D94BHM1S5 
Cappe	Cappe da piano	I98WMM1S5  Home Connect	I88WMM1S5  Home Connect	

N 90
CAPPA TELESCOPICA DA PIANO IN VETRO



A | Larghezza (cm) 90 | Pannello in Vetro Illuminato | Accesso Filtri Facilitato | Automatic Air Sensor | Controllo Cappa Integrato | Efficient Silent Drive | Home Connect

I98WMM1S5

EAN 4242004249726

Caratteristiche principali
- Per montaggio a filo sul piano di lavoro in basi da 90 cm
- Design in vetro trasparente e dotato di bordi luminosi. Colori modificabili tramite l'app HomeConnect
- Tecnologia Guided Air: assicura un'estrazione uniforme su tutto il piano cottura, anche nelle zone più lontane
- Filtri di facile accesso: i filtri possono essere rimossi con la semplice pressione di un pulsante e lavati in lavastoviglie
- Funzionamento a espulsione o a ricircolo d'aria. Per il funzionamento a ricircolo è necessario l'utilizzo del kit a ricircolo CleanAir Plus

Sistema di controllo
- TouchControl per controllo velocità e modalità automatica
- Home Connect
- Controllo tramite piano cottura
- Controllo vocale abilitato tramite assistenti vocali Google e Amazon

Altre caratteristiche
- 3 velocità selezionabili più 2 velocità intensive
- Livello intensivo con reset automatico, 6 min
- Sensore di qualità dell'aria
- Funzione riduzione rumore
- Motore BLDC altamente efficiente
- Vetro facilmente rimovibile per la pulizia
- Disponibilità montaggio motore remoto (max 3 metri) tramite accessorio speciale
- Combinazione con piani a gas non possibile
- Attacco aria di scarico ø 150 mm
- Capacità espulsione aria 519 m³/h con funzionamento normale max., 833 m³/h con stadio intensivo a norma DIN/EN 61591
- Rumorosità in modalità espulsione aria: Max. posizione normale: 62 dB(A) re 1 pW - Intensivo: 71 dB(A) re 1 pW

Etichetta energetica
- Livello sonoro min./max. a livello di potenza normale: 41/62 dB (A) re 1 pW*
- Classe di efficienza energetica: A**
- Consumo annuo di energia (kWh): 37.8 kWh*
- Classe di efficienza energetica del motore: A*
- Classe di efficienza energetica della illuminazione: –*
- Classe di efficienza energetica del filtro grassi:C*

*In accordo con il Regolamento Delegato (UE) N. 65/2014
** In una scala di classi di efficienza energetica da A+++ a D

N 90
CAPPA TELESCOPICA DA PIANO IN VETRO



A | Larghezza (cm) 80 | Pannello in Vetro Illuminato | Accesso Filtri Facilitato | Automatic Air Sensor | Controllo Cappa Integrato | Efficient Silent Drive | Home Connect

I88WMM1S5

EAN 4242004249719

Caratteristiche principali
- Per montaggio a filo sul piano di lavoro in basi da 80 cm
- Design in vetro trasparente e dotato di bordi luminosi. Colori modificabili tramite l'app HomeConnect
- Tecnologia Guided Air: assicura un'estrazione uniforme su tutto il piano cottura, anche nelle zone più lontane
- Filtri di facile accesso: i filtri possono essere rimossi con la semplice pressione di un pulsante e lavati in lavastoviglie
- Funzionamento a espulsione o a ricircolo d'aria. Per il funzionamento a ricircolo è necessario l'utilizzo del kit a ricircolo CleanAir Plus

Sistema di controllo
- TouchControl per controllo velocità e modalità automatica
- Home Connect
- Controllo tramite piano cottura
- Controllo vocale abilitato tramite assistenti vocali Google e Amazon

Altre caratteristiche
- 3 velocità selezionabili più 2 velocità intensive
- Livello intensivo con reset automatico, 6 min
- Sensore di qualità dell'aria
- Funzione riduzione rumore
- Motore BLDC altamente efficiente
- Vetro facilmente rimovibile per la pulizia
- Disponibilità montaggio motore remoto (max 3 metri) tramite accessorio speciale
- Combinazione con piani a gas non possibile
- Attacco aria di scarico ø 150 mm
- Capacità espulsione aria 501 m³/h con funzionamento normale max., 775 m³/h con stadio intensivo a norma DIN/EN 61591
- Rumorosità in modalità espulsione aria: Max. posizione normale: 62 dB(A) re 1 pW - Intensivo: 70 dB(A) re 1 pW

Etichetta energetica
- Livello sonoro min./max. a livello di potenza normale: 39/62 dB (A) re 1 pW*
- Classe di efficienza energetica: A**
- Consumo annuo di energia (kWh): 36.9 kWh*
- Classe di efficienza energetica del motore: A*
- Classe di efficienza energetica della illuminazione: –*
- Classe di efficienza energetica del filtro grassi: B*

*In accordo con il Regolamento Delegato (UE) N. 65/2014
** In una scala di classi di efficienza energetica da A+++ a D

N 50
CAPPA A PARETE IN VETRO NERO



B | Larghezza (cm) 90 | LED | Efficient Silent Drive

D94BHM1S5

EAN 4242004268826

Caratteristiche principali
- Design Black Glass
- Motore a condensatore altamente efficiente
- Funzionamento a espulsione o a ricircolo d'aria
- Per il funzionamento a ricircolo è necessario l'utilizzo del kit di ricircolo CleanAir o del normale kit di ricircolo
- Per montaggio a muro sopra zone di cottura

Sistema di controllo
- Controllo elettronico TouchControl
- 3 velocità selezionabili più 1 velocità intensiva
- Livello intensivo con reset automatico, 6 min

Altre caratteristiche
- Filtri antigrasso in metallo, lavabili in lavastoviglie
- Illuminazione 2 x LED 1,5 W
- Max. capacità estrazione: 604 m³/h
- Capacità espulsione aria 372 m³/h con funzionamento normale max., 604 m³/h con stadio intensivo a norma DIN/EN 61591
- Rumorosità in modalità espulsione aria: Max. uso normale: 60 dB(A) re 1 pW - Intensivo: 70 dB(A) re 1 pW

Etichetta energetica
- Livello sonoro min./max. a livello di potenza normale: 48/60 dB (A) re 1 pW*
- Classe di efficienza energetica: B**
- Consumo annuo di energia (kWh): 48.5 kWh*
- Classe di efficienza energetica del motore: B*
- Classe di efficienza energetica della illuminazione: A*
- Classe di efficienza energetica del filtro grassi: C*

*In accordo con il Regolamento Delegato (UE) N. 65/2014
** In una scala di classi di efficienza energetica da A+++ a D

SCHEMI DI INSTALLAZIONE PER CAPPE TELESCOPICHE DA PIANO

I98WMM1Y7

Consiglio di pianificazione funzionamento a ricircolo d'aria

(**A**)



A: Parete esterna – Valore U ≤ 0,5 W/(m²K)

Installazione standard: parzialmente posata nello zoccolo

(**B**)

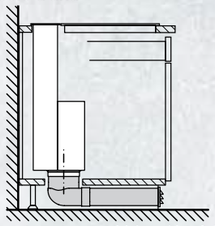

B: Parete esterna – Valore U > 0,5 W/(m²K)

Installazione con tubazioni completamente posate fino allo zoccolo in caso di pareti esterne male isolate o su pavimenti freddi

Montaggio in appoggio sopra il top senza giunture
(Sono necessari degli accessori speciali)

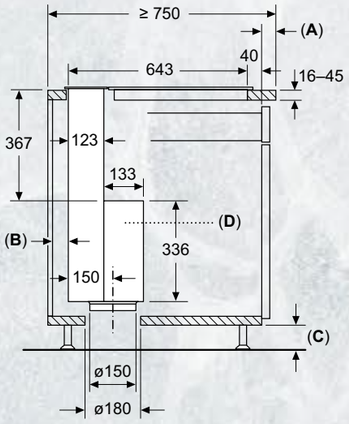

A: Sporgenza corpo piano di lavoro

B: ≥ 20 mm tra l'area di aspirazione Guided Air e la parete del mobile
C: ≥ 60 mm per ricircolo dell'aria

≥ 100 mm per aspirazione dell'aria con condutture nello zoccolo
D: L'unità motore deve sempre essere accessibile

Montaggio in appoggio sopra il top standard

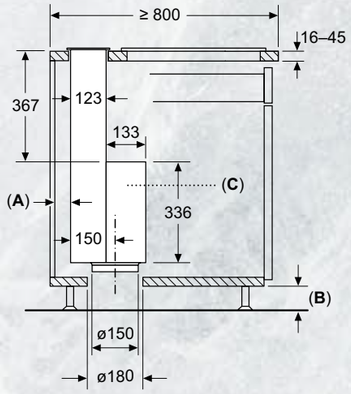

Standard: con alloggiamento del piano di lavoro tra ventola da piano e piano cottura

A: ≥ 20 mm tra l'area di aspirazione Guided Air e la parete del mobile
B: ≥ 60 mm per ricircolo dell'aria

≥ 100 mm per aspirazione dell'aria con condutture nello zoccolo

C: L'unità motore deve sempre essere accessibile

Combinazione con piano cottura elettrico
Montaggio in appoggio sopra il top senza giunture

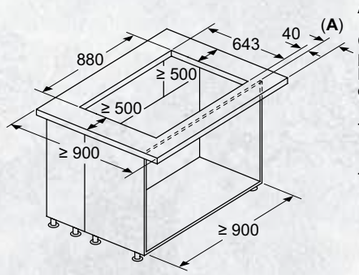

A: Sporgenza corpo piano di lavoro

Combinazione con piano di cottura a gas non possibile
Per evitare perdite di potenza, rispettare quanto segue:

- Non montare pensili o scaffalature aperte sopra l'apparecchio
- Distanza sinistra/destra tra apparecchio e parete/pensile adiacente min. 500 mm

SCHEMI DI INSTALLAZIONE PER CAPPE TELESCOPICHE DA PIANO

I98WMM1Y7

Combinazione con piano cottura elettrico
Montaggio in appoggio sopra il top senza giunture

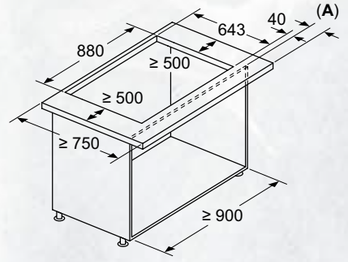

A: Sporgenza corpo piano di lavoro

Combinazione con piano di cottura a gas non possibile
Per evitare perdite di potenza, rispettare quanto segue:

- Non montare pensili o scaffalature aperte sopra l'apparecchio
- Distanza sinistra/destra tra apparecchio e parete/pensile adiacente min. 500 mm
- Distanza tra il telaio dell'apparecchio e la parete min. 50 mm

Combinazione con piano cottura elettrico
Montaggio in appoggio sopra il top standard

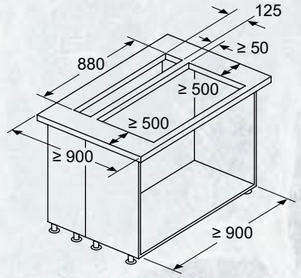

Standard: con alloggiamento del piano di lavoro tra ventola da piano e piano cottura

Combinazione con piano di cottura a gas non possibile
Per evitare perdite di potenza, rispettare quanto segue:

- Non montare pensili o scaffalature aperte sopra l'apparecchio
- Distanza sinistra/destra tra apparecchio e parete/pensile adiacente min. 500 mm

Combinazione con piano cottura elettrico
Montaggio in appoggio sopra il top standard

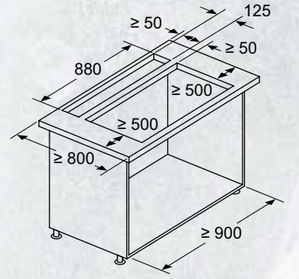

Standard: con alloggiamento del piano di lavoro tra ventola da piano e piano cottura

Combinazione con piano di cottura a gas non possibile
Per evitare perdite di potenza, rispettare quanto segue:

- Non montare pensili o scaffalature aperte sopra l'apparecchio
- Distanza sinistra/destra tra apparecchio e parete/pensile adiacente min. 500 mm
- Distanza tra il telaio dell'apparecchio e la parete min. 50 mm

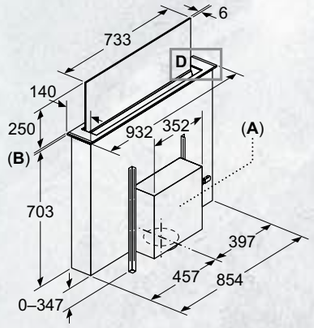

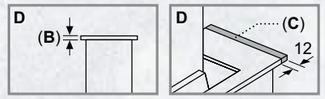

A: Montaggio dell'unità motore sul lato anteriore/posteriore o sfalsata lateralmente con max. 3 m di distanza (accessorio speciale necessario)
L'unità motore deve sempre essere accessibile

B: 5,5 mm
C: Accessori speciali necessari

SCHEMI DI INSTALLAZIONE PER CAPPE TELESCOPICHE DA PIANO

I88WMM1Y7

Consiglio di pianificazione funzionamento a ricircolo d'aria

(**A**)



A: Parete esterna – Valore U ≤ 0,5 W/(m²K)

Installazione standard: parzialmente posata nello zoccolo

(**B**)

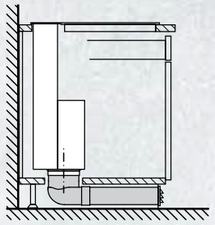

B: Parete esterna – Valore U > 0,5 W/(m²K)

Installazione con tubazioni completamente posate fino allo zoccolo in caso di pareti esterne male isolate o su pavimenti freddi

Montaggio in appoggio sopra il top senza giunture
(Sono necessari degli accessori speciali)

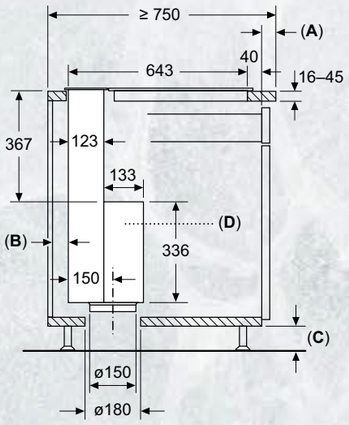

A: Sporgenza corpo piano di lavoro

B: ≥ 20 mm tra l'area di aspirazione Guided Air e la parete del mobile
C: ≥ 60 mm per ricircolo dell'aria

≥ 100 mm per aspirazione dell'aria con condutture nello zoccolo
D: L'unità motore deve sempre essere accessibile

Montaggio in appoggio sopra il top standard

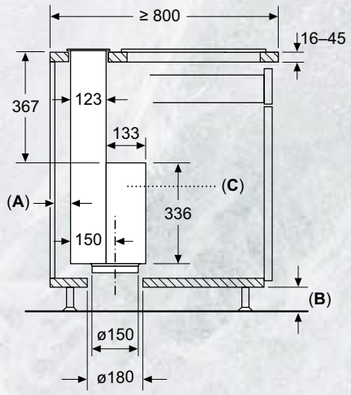

Standard: con alloggiamento del piano di lavoro tra ventola da piano e piano cottura

A: ≥ 20 mm tra l'area di aspirazione Guided Air e la parete del mobile
B: ≥ 60 mm per ricircolo dell'aria

≥ 100 mm per aspirazione dell'aria con condutture nello zoccolo

C: L'unità motore deve sempre essere accessibile

Combinazione con piano cottura elettrico
Montaggio in appoggio sopra il top senza giunture

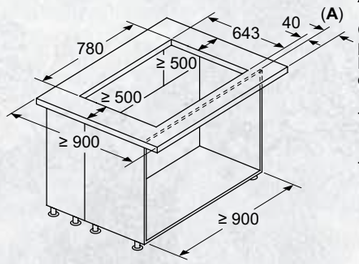

A: Sporgenza corpo piano di lavoro

Combinazione con piano di cottura a gas non possibile
Per evitare perdite di potenza, rispettare quanto segue:

- Non montare pensili o scaffalature aperte sopra l'apparecchio
- Distanza sinistra/destra tra apparecchio e parete/pensile adiacente min. 500 mm

SCHEMI DI INSTALLAZIONE PER CAPPE TELESCOPICHE DA PIANO

I88WMM1Y7

Combinazione con piano cottura elettrico
Montaggio in appoggio sopra il top senza giunture

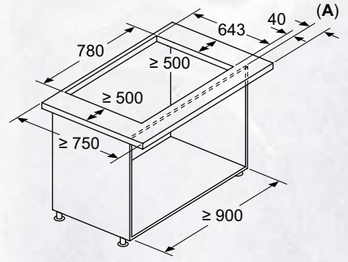

A: Sporgenza corpo piano di lavoro

Combinazione con piano di cottura a gas non possibile
Per evitare perdite di potenza, rispettare quanto segue:

- Non montare pensili o scaffalature aperte sopra l'apparecchio
- Distanza sinistra/destra tra apparecchio e parete/pensile adiacente min. 500 mm
- Distanza tra il telaio dell'apparecchio e la parete min. 50 mm

Combinazione con piano cottura elettrico
Montaggio in appoggio sopra il top standard

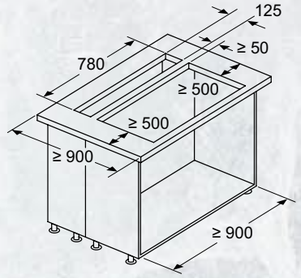

Standard: con alloggiamento del piano di lavoro tra ventola da piano e piano cottura

Combinazione con piano di cottura a gas non possibile
Per evitare perdite di potenza, rispettare quanto segue:

- Non montare pensili o scaffalature aperte sopra l'apparecchio
- Distanza sinistra/destra tra apparecchio e parete/pensile adiacente min. 500 mm

Combinazione con piano cottura elettrico
Montaggio in appoggio sopra il top standard

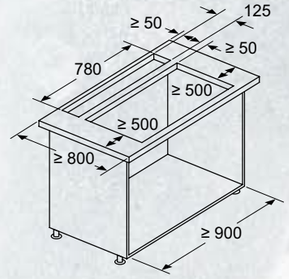

Standard: con alloggiamento del piano di lavoro tra ventola da piano e piano cottura

Combinazione con piano di cottura a gas non possibile
Per evitare perdite di potenza, rispettare quanto segue:

- Non montare pensili o scaffalature aperte sopra l'apparecchio
- Distanza sinistra/destra tra apparecchio e parete/pensile adiacente min. 500 mm
- Distanza tra il telaio dell'apparecchio e la parete min. 50 mm

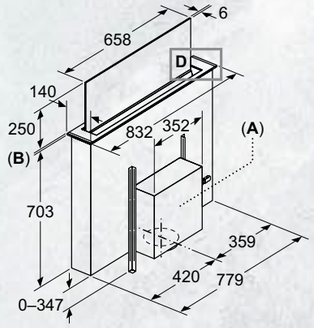

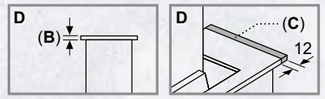

A: Montaggio dell'unità motore sul lato anteriore/posteriore o sfalsata lateralmente con max. 3 m di distanza (accessorio speciale necessario)
L'unità motore deve sempre essere accessibile

B: 5,5 mm
C: Accessori speciali necessari

SCHEMI DI INSTALLAZIONE PER CAPPE TELESCOPICHE DA PIANO

I98WMM1S5

Consiglio di pianificazione funzionamento a ricircolo d'aria

(**A**)

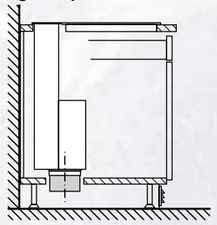

A: Parete esterna – Valore U ≤ 0,5 W/(m²K)

Installazione standard: parzialmente posata nello zoccolo

(**B**)

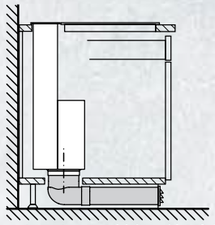

B: Parete esterna – Valore U > 0,5 W/(m²K)

Installazione con tubazioni completamente posate fino allo zoccolo in caso di pareti esterne male isolate o su pavimenti freddi

Combinazione con piano di cottura elettrico
Montaggio senza interruzioni, a filo

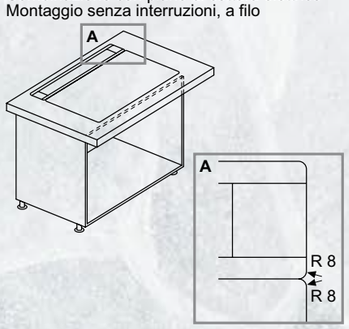

Montaggio in appoggio sopra il top senza giunture
(Sono necessari degli accessori speciali)

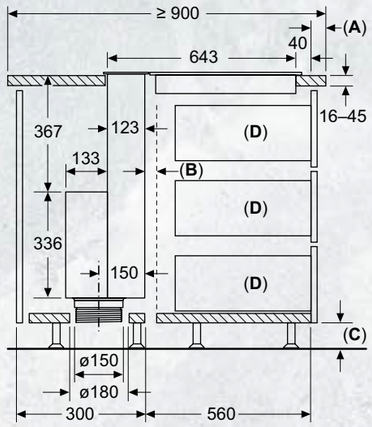

A: Sporgenza corpo piano di lavoro

B: Fessura di ventilazione per piano cottura

C: ≥ 60 mm per ricircolo dell'aria

≥ 100 mm per aspirazione dell'aria con condutture nello zoccolo

D: Max. profondità di estrazione

L'unità motore deve sempre essere accessibile

Montaggio in appoggio sopra il top senza giunture
(Sono necessari degli accessori speciali)

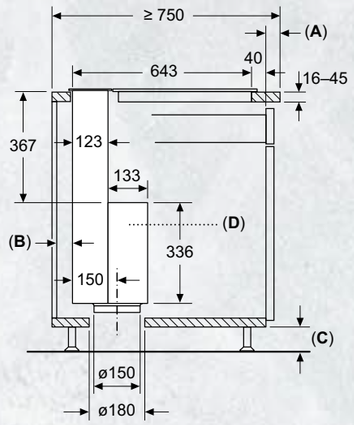

A: Sporgenza corpo piano di lavoro

B: ≥ 20 mm tra l'area di aspirazione Guided Air e la parete del mobile
C: ≥ 60 mm per ricircolo dell'aria

≥ 100 mm per aspirazione dell'aria con condutture nello zoccolo
D: L'unità motore deve sempre essere accessibile

Montaggio in appoggio sopra il top standard

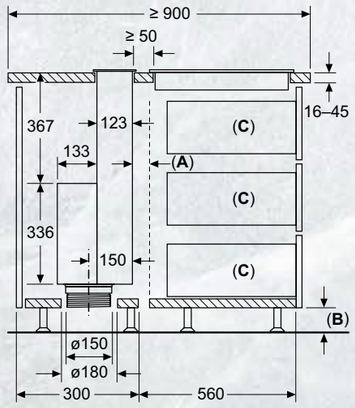

Standard: con alloggiamento del piano di lavoro tra ventola da piano e piano cottura

A: Fessura di ventilazione per piano cottura

B: ≥ 60 mm per ricircolo dell'aria

≥ 100 mm per aspirazione dell'aria con condutture nello zoccolo

C: Max. profondità di estrazione

L'unità motore deve sempre essere accessibile

Montaggio in appoggio sopra il top standard

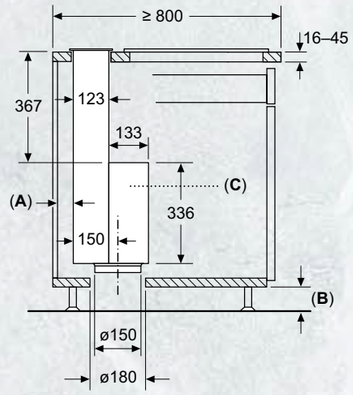

Standard: con alloggiamento del piano di lavoro tra ventola da piano e piano cottura

A: ≥ 20 mm tra l'area di aspirazione Guided Air e la parete del mobile
B: ≥ 60 mm per ricircolo dell'aria

≥ 100 mm per aspirazione dell'aria con condutture nello zoccolo

C: L'unità motore deve sempre essere accessibile

Dimensioni in mm

SCHEMI DI INSTALLAZIONE PER CAPPE TELESCOPICHE DA PIANO

I98WMM1S5

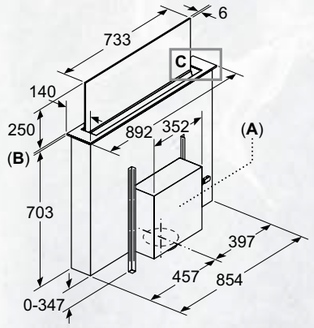

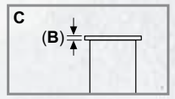

A: Montaggio dell'unità motore sul lato anteriore/posteriore o sfalsata lateralmente con max. 3 m di distanza (accessorio speciale necessario)

L'unità motore deve sempre essere accessibile

B: 5,5 mm

Combinazione con piano cottura elettrico
Installazione perfetta a filo

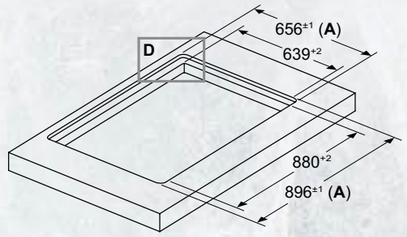

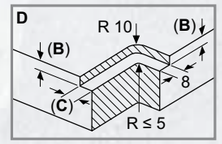

A: Incl. 2 mm di giunzione in silicone tutto intorno

B: 6,5 mm
C: 9,5 mm
Per installazione a filo in superfici di lavoro in pietra e granito

Combinazione con piano cottura elettrico
Installazione perfetta a filo

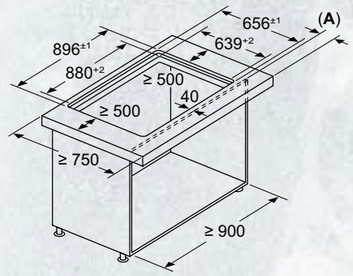

A: Sporgenza corpo piano di lavoro

Combinazione con piano di cottura a gas non possibile
Per evitare perdite di potenza, rispettare quanto segue:

- Non montare pensili o scaffalature aperte sopra l'apparecchio
- Distanza sinistra/destra tra apparecchio e parete/pensile adiacente min. 500 mm
- Distanza tra il telaio dell'apparecchio e la parete min. 50 mm

Combinazione con piano cottura elettrico
Montaggio in appoggio sopra il top senza giunture

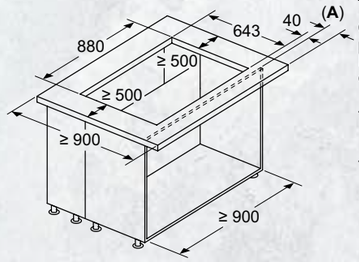

A: Sporgenza corpo piano di lavoro

Combinazione con piano di cottura a gas non possibile
Per evitare perdite di potenza, rispettare quanto segue:

- Non montare pensili o scaffalature aperte sopra l'apparecchio
- Distanza sinistra/destra tra apparecchio e parete/pensile adiacente min. 500 mm

Dimensioni in mm

SCHEMI DI INSTALLAZIONE PER CAPPE TELESCOPICHE DA PIANO

I98WMM1S5

Montaggio a filo top standard

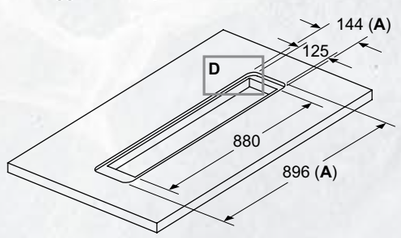

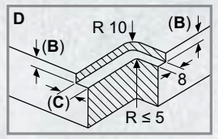

Standard: con alloggiamento del piano di lavoro tra ventola da piano e piano cottura
A: Incl. 2 mm di giunto in silicone tutto intorno
B: 5,5 mm
C: 9,5 mm
Per installazione a filo in superfici di lavoro in pietra e granito

Combinazione con piano cottura elettrico
Montaggio in appoggio sopra il top standard

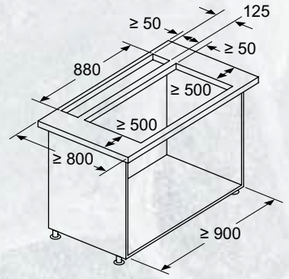

Standard: con alloggiamento del piano di lavoro tra ventola da piano e piano cottura

Combinazione con piano di cottura a gas non possibile
Per evitare perdite di potenza, rispettare quanto segue:
- Non montare pensili o scaffalature aperte sopra l'apparecchio
- Distanza sinistra/destra tra apparecchio e parete/pensile adiacente min. 500 mm
- Distanza tra il telaio dell'apparecchio e la parete min. 50 mm

Combinazione con piano cottura elettrico
Montaggio in appoggio sopra il top standard

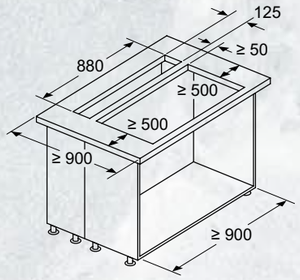

Standard: con alloggiamento del piano di lavoro tra ventola da piano e piano cottura

Combinazione con piano di cottura a gas non possibile
Per evitare perdite di potenza, rispettare quanto segue:
- Non montare pensili o scaffalature aperte sopra l'apparecchio
- Distanza sinistra/destra tra apparecchio e parete/pensile adiacente min. 500 mm

Dimensioni in mm

SCHEMI DI INSTALLAZIONE PER CAPPE TELESCOPICHE DA PIANO

I88WMM1S5

Consiglio di pianificazione funzionamento a ricircolo d'aria

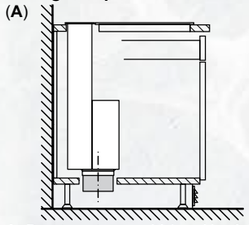

A: Parete esterna – Valore U ≤ 0,5 W/(m²K)

Installazione standard: parzialmente posata nello zoccolo

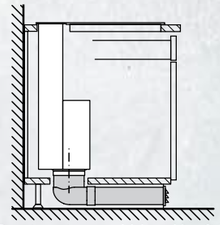

B: Parete esterna – Valore U > 0,5 W/(m²K)

Installazione con tubazioni completamente posate fino allo zoccolo in caso di pareti esterne male isolate o su pavimenti freddi

Combinazione con piano di cottura elettrico
Montaggio senza interruzioni, a filo

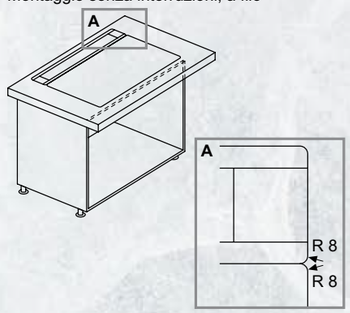

Montaggio in appoggio sopra il top standard

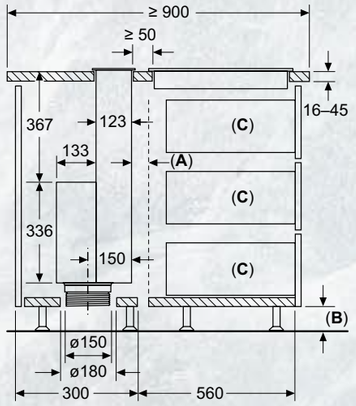

Standard: con alloggiamento del piano di lavoro tra ventola da piano e piano cottura

A: Fessura di ventilazione per piano cottura

B: ≥ 60 mm per ricircolo dell'aria

≥ 100 mm per aspirazione dell'aria con condutture nello zoccolo

C: Max. profondità di estrazione

L'unità motore deve sempre essere accessibile

Montaggio in appoggio sopra il top senza giunture
(Sono necessari degli accessori speciali)

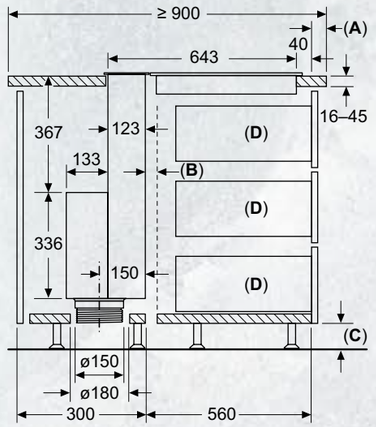

A: Sporgenza corpo piano di lavoro

B: Fessura di ventilazione per piano cottura

C: ≥ 60 mm per ricircolo dell'aria

≥ 100 mm per aspirazione dell'aria con condutture nello zoccolo

D: Max. profondità di estrazione

L'unità motore deve sempre essere accessibile

Montaggio in appoggio sopra il top senza giunture
(Sono necessari degli accessori speciali)

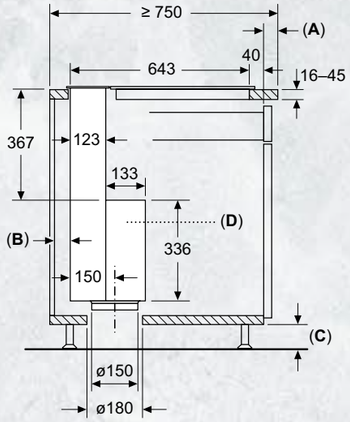

A: Sporgenza corpo piano di lavoro

B: ≥ 20 mm tra l'area di aspirazione Guided Air e la parete del mobile

C: ≥ 60 mm per ricircolo dell'aria

≥ 100 mm per aspirazione dell'aria con condutture nello zoccolo

D: L'unità motore deve sempre essere accessibile

Montaggio in appoggio sopra il top standard

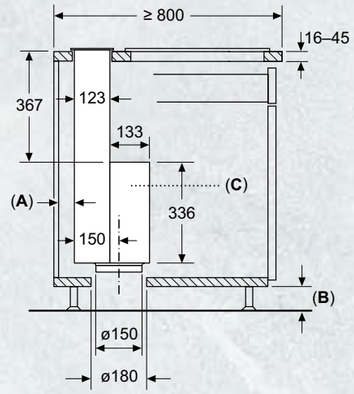

Standard: con alloggiamento del piano di lavoro tra ventola da piano e piano cottura

A: ≥ 20 mm tra l'area di aspirazione Guided Air e la parete del mobile

B: ≥ 60 mm per ricircolo dell'aria

≥ 100 mm per aspirazione dell'aria con condutture nello zoccolo

C: L'unità motore deve sempre essere accessibile

Dimensioni in mm

SCHEMI DI INSTALLAZIONE PER CAPPE TELESCOPICHE DA PIANO

I88WMM1S5

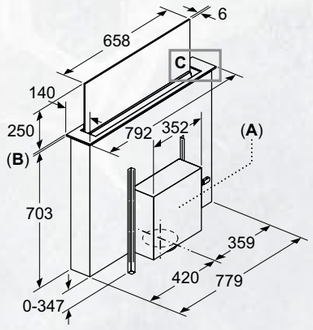

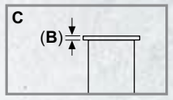

A: Montaggio dell'unità motore sul lato anteriore/posteriore o sfalsata lateralmente con max. 3 m di distanza (accessorio speciale necessario)
L'unità motore deve sempre essere accessibile

B: 5,5 mm

Combinazione con piano cottura elettrico
Installazione perfetta a filo

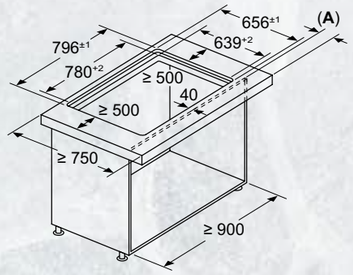

A: Sporgenza corpo piano di lavoro

Combinazione con piano di cottura a gas non possibile
Per evitare perdite di potenza, rispettare quanto segue:

- Non montare pensili o scaffalature aperte sopra l'apparecchio
- Distanza sinistra/destra tra apparecchio e parete/pensile adiacente min. 500 mm
- Distanza tra il telaio dell'apparecchio e la parete min. 50 mm

lateral

Combinazione con piano cottura elettrico
Installazione perfetta a filo

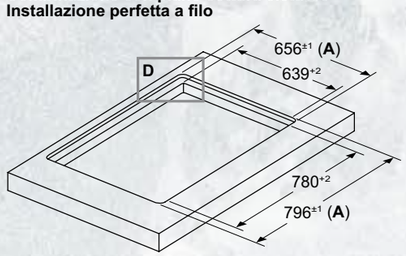

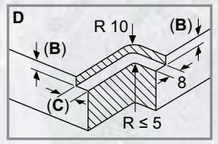

A: Incl. 2 mm di giunzione in silicone tutto intorno

B: 6,5 mm
C: 9,5 mm
Per installazione a filo in superfici di lavoro in pietra e granito

Combinazione con piano cottura elettrico
Montaggio in appoggio sopra il top senza giunture

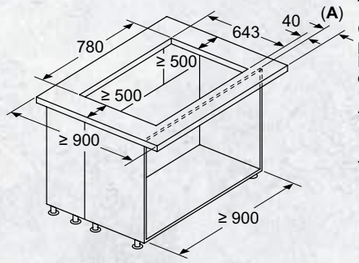

A: Sporgenza corpo piano di lavoro

Combinazione con piano di cottura a gas non possibile
Per evitare perdite di potenza, rispettare quanto segue:

- Non montare pensili o scaffalature aperte sopra l'apparecchio
- Distanza sinistra/destra tra apparecchio e parete/pensile adiacente min. 500 mm

SCHEMI DI INSTALLAZIONE PER CAPPE TELESCOPICHE DA PIANO

I88WMM1S5

Montaggio a filo top standard

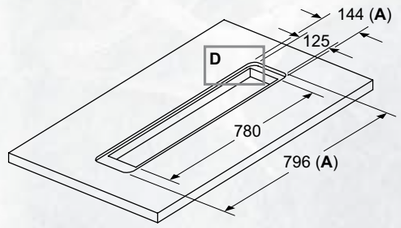

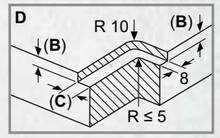

Standard: con alloggiamento del piano di lavoro tra ventola da piano e piano cottura
A: Incl. 2 mm di giunto in silicone tutto intorno
B: 5,5 mm
C: 9,5 mm
Per installazione a filo in superfici di lavoro in pietra e granito

Combinazione con piano cottura elettrico
Montaggio in appoggio sopra il top standard

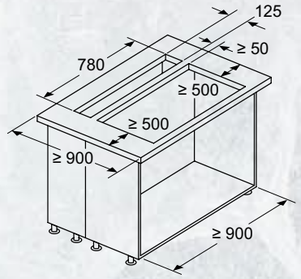

Standard: con alloggiamento del piano di lavoro tra ventola da piano e piano cottura

Combinazione con piano di cottura a gas non possibile
Per evitare perdite di potenza, rispettare quanto segue:

- Non montare pensili o scaffalature aperte sopra l'apparecchio
- Distanza sinistra/destra tra apparecchio e parete/pensile adiacente min. 500 mm

Combinazione con piano cottura elettrico
Montaggio in appoggio sopra il top standard

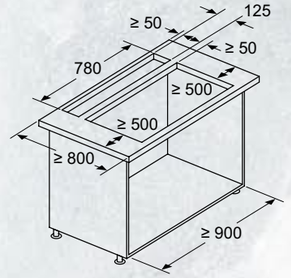

Standard: con alloggiamento del piano di lavoro tra ventola da piano e piano cottura

Combinazione con piano di cottura a gas non possibile
Per evitare perdite di potenza, rispettare quanto segue:
- Non montare pensili o scaffalature aperte sopra l'apparecchio
- Distanza sinistra/destra tra apparecchio e parete/pensile adiacente min. 500 mm
- Distanza tra il telaio dell'apparecchio e la parete min. 50 mm

SCHEMI DI INSTALLAZIONE PER CAPPE A PARETE

D98IPT2Y5

Apparecchio in modalità di estrazione dell'aria

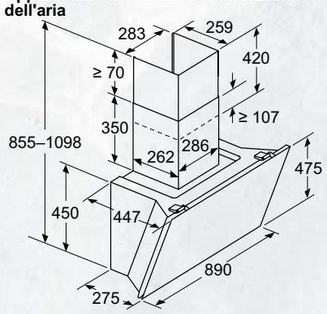

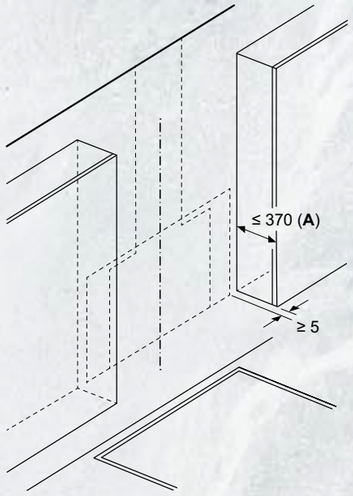

A: Profondità max. dei mobili a pensile laterali (incl. sportello) dovuta al montaggio del piano in vetro

Installare l'apparecchio davanti ai mobili a pensile, se questi sono più profondi di 370 mm

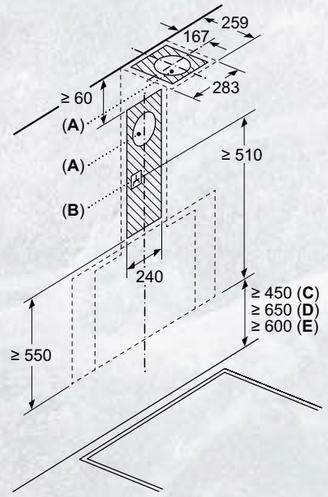

A: Foro d'espulsione
B: Presa
C: Elettrico
D: Gas: dal bordo superiore del supporto pentola
E: Elettrico: per Australia e Nuova Zelanda

Apparecchio in modalità di ricircolo d'aria

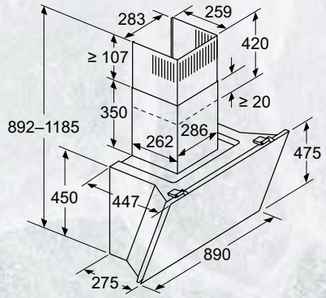

Apparecchio in modalità di ricircolo d'aria senza tubo

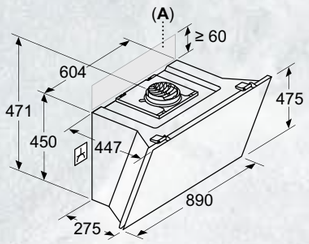

La presa pu essere applicata lateralmente o sulla parte superiore dell'apparecchio

A: Presa solo all'esterno dell'area contrassegnata

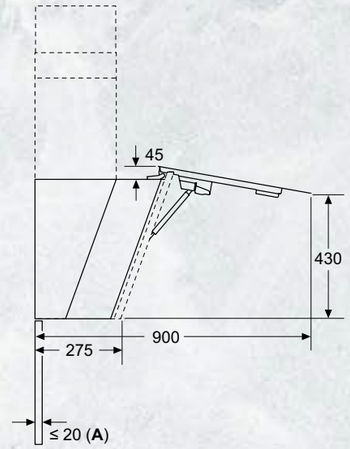

A: Spessore max. della parete posteriore

Installazione a parete con camino

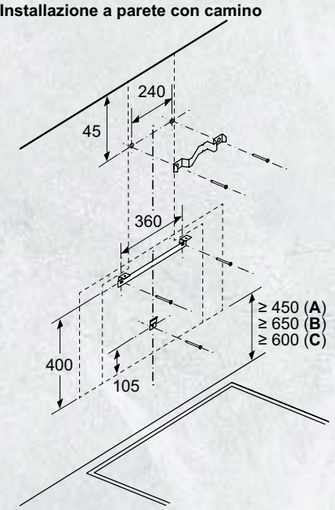

A: Elettrico

B: Gas: dal bordo superiore del supporto pentola
C: Elettrico: per Australia e Nuova Zelanda

SCHEMI DI INSTALLAZIONE PER CAPPE A PARETE

D94BHM1S5

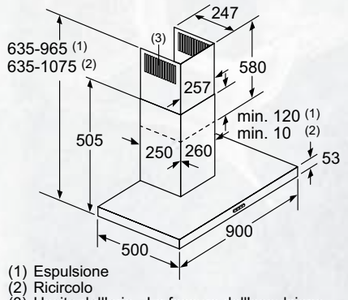

(1) Espulsione
(2) Ricircolo
(3) Uscita dell'aria - Le fessure dell'espulsione devono essere montate rivolte verso il basso

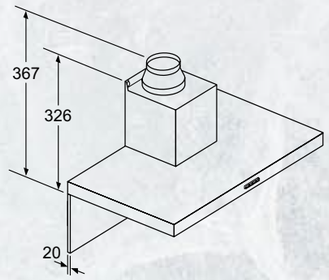

In caso di utilizzo di una parete posteriore bisogna tenere in considerazione il design dell'apparecchio.

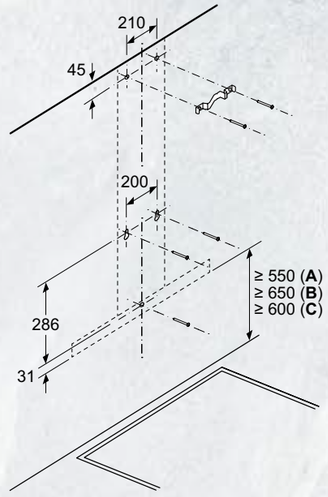

A: Elettrico

B: Gas: dal bordo superiore del supporto pentola
C: Elettrico: per Australia e Nuova Zelanda

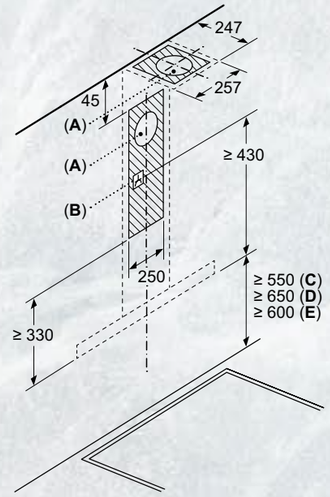

A: Foro d'espulsione
B: Presa
C: Elettrico
D: Gas: dal bordo superiore del supporto pentola
E: Elettrico: per Australia e Nuova Zelanda

GLI ACCESSORI SPECIALI FLEX DESIGN PER CAPPE TELESCOPICHE DA PIANO IN VETRO GLASS DRAFT

	Modello	Descrizione
	**Z5802GLAY0** EAN 4242004271123	KIT FLEX DESIGN PER GLASS DRAFT Colore: Anthracite Grey Abbinabile alle cappe: I98WMM1Y7, I88WMM1Y7
	**Z5802GLBY0** EAN 4242004271130	KIT FLEX DESIGN PER GLASS DRAFT Colore: Brushed Bronze Abbinabile alle cappe: I98WMM1Y7, I88WMM1Y7
	**Z5802GLDY0** EAN 424200427114	KIT FLEX DESIGN PER GLASS DRAFT Colore: Deep Black Abbinabile alle cappe: I98WMM1Y7, I88WMM1Y7
	**Z5802GLMY0** EAN 4242004271154	KIT FLEX DESIGN PER GLASS DRAFT Colore: Metallic Silver Abbinabile alle cappe: I98WMM1Y7, I88WMM1Y7

GLI ACCESSORI SPECIALI PER CAPPE TELESCOPICHE DA PIANO IN VETRO GLASS DRAFT

	Modello	Descrizione
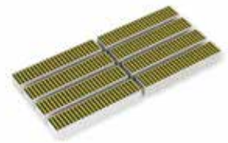	**Z92WWB1X6** EAN 4242004254294	FILTRI ANTI ODORE DI RICAMBIO CLEAN AIR PLUS Abbinabile a tutte le cappe Glass Draft
	**Z92WWI1X6** EAN 4242004254317	KIT DI PRIMA INSTALLAZIONE PER MONTAGGIO A RICIRCOLO CLEAN AIR PLUS Abbinabile alle cappe: I88WMM1S5, I88WMM1Y7
	**Z92WWJ11** EAN 4242004251705	KIT DI PRIMA INSTALLAZIONE PER MONTAGGIO A RICIRCOLO CON FILTRO RIGENERABILE IN FORNO Abbinabile alle cappe: I88WMM1S5, I88WMM1Y7
	**Z92WWM11** EAN 4242004251927	KIT DI MONTAGGIO PER INSTALLARE IL MOTORE REMOTO (FINO A 3 METRI) Abbinabile a tutte le cappe Glass Draft
	**Z92WWY8X2** EAN 4242004255215	KIT DI MONTAGGIO PER SEAMLESS COMBINATION Abbinabile alle cappe: I88WMM1S5, I88WMM1Y7
	**Z92WWI1X7** EAN 4242004254324	KIT DI PRIMA INSTALLAZIONE PER MONTAGGIO A RICIRCOLO CLEAN AIR PLUS Abbinabile alle cappe: I98WMM1S5, I98WMM1Y7
	**Z92WWJ12** EAN 4242004251910	KIT DI PRIMA INSTALLAZIONE PER MONTAGGIO A RICIRCOLO CON FILTRO RIGENERABILE IN FORNO Abbinabile alle cappe: I98WMM1S5, I98WMM1Y7
	**Z92WWY9X2** EAN 4242004255222	KIT DI MONTAGGIO PER SEAMLESS COMBINATION Abbinabile alle cappe: I98WMM1S5, I98WMM1Y7
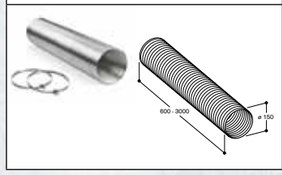	**Z93XXX1X1** EAN 4242004261896	CONDOTTO ROTONDO 600-3000MM (FEMMINA)

GLI ACCESSORI SPECIALI PER CAPPE TELESCOPICHE DA PIANO IN VETRO GLASS DRAFT

	Modello	Descrizione
	**Z861SB1** EAN 4242004253570	CONDOTTO PIATTO CURVO 90° IN CONFIGURAZIONE ORIZZONTALE (MASCHIO)
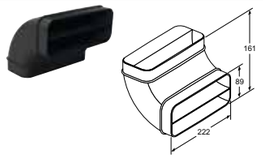	**Z861SB2** EAN 4242004253587	CONDOTTO PIATTO CURVO 90° VERTICALE con raggio ampio per canalizzazioni dietro lo schienale in basi con profondità >= 70 cm (maschio)
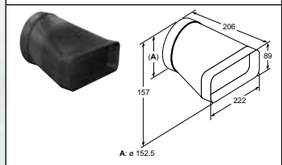	**Z861SI0** EAN 4242004253303	ADATTORE DA CONDOTTO PIATTO A CILINDRICO Ø 150 mm (maschio)
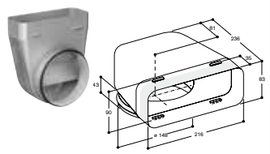	**Z93WWX1X1** EAN 4242004261889	CONNETTORE TONDO/PIATTO CON ARCO A 90° (MASCHIO)
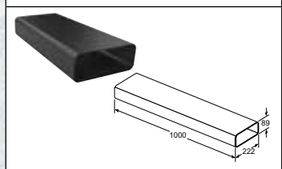	**Z861SM2** EAN 4242004253563	CONDOTTO PIATTO 1000 MM (MASCHIO)
	**AD850050** EAN 4242006189686	SCARICO A PARETE RETTANGOLARE PIATTO Ø 150 ACCIAIO INOX
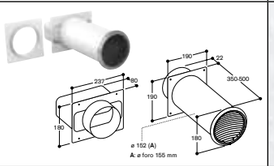	**AD750054** EAN 4242006294076	SCARICO A PARETE CON TUBO TELESCOPICO Ø 150 Adattatore tubo tondo incluso. Valvola di non ritorno inclusa
	**Z861SS1** EAN 4242004253297	ELEMENTO DI CONNESSIONE (FEMMINA) per collegare tra loro elementi di raccordo maschi
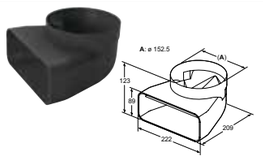	**Z861SI1** EAN 4242004254119	CONNETTORE TONDO/PIATTO CON ARCO A 90° (MASCHIO)

GLI ACCESSORI SPECIALI FLEX DESIGN PER CAPPA A PARETE D98IPT2Y5

	Modello	Descrizione
	**Z91BIE9AY0** EAN 4242004269564	KIT FLEX DESIGN PER CAPPA A PARETE D98IPT2Y5 Colore: Anthracite Grey
	**Z91BIE9BY0** EAN 4242004269540	KIT FLEX DESIGN PER CAPPA A PARETE D98IPT2Y5 Colore: Brushed Bronze
	**Z91BIE9DY0** EAN 4242004269557	KIT FLEX DESIGN PER CAPPA A PARETE D98IPT2Y5 Colore: Deep Black
	**Z91BIE9MY0** EAN 4242004269533	KIT FLEX DESIGN PER CAPPA A PARETE D98IPT2Y5 Colore: Metallic Silver

CAPPE

GLI ACCESSORI SPECIALI PER CAPPE

	Modello	Descrizione
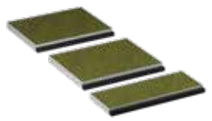	**Z51BIB1X6** EAN 4242004272632	FILTRO ANTI ODORE DI RICAMBIO CLEAN AIR PLUS Abbinabile alla cappa: D98IPT2Y5
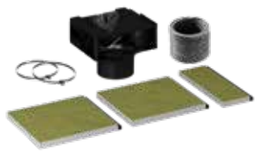	**Z51BII1X6** EAN 4242004272090	KIT DI PRIMA INSTALLAZIONE PER MONTAGGIO A RICIRCOLO CLEAN AIR PLUS Abbinabile alla cappa: D98IPT2Y5
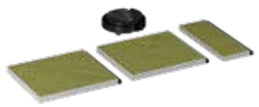	**Z51BIV1X6** EAN 4242004272618	KIT DI PRIMA INSTALLAZIONE PER MONTAGGIO A RICIRCOLO CLEAN AIR PLUS (SENZA CAMINO) Abbinabile alla cappa: D98IPT2Y5
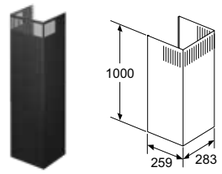	**Z51BXK0S1** EAN 4242004272656	CAMINO ESTENSIBILE 1000 MM PER CAPPE A MURO Abbinabile alla cappa: D98IPT2Y5
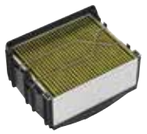	**Z51DXI1X6** EAN 4242004244806	KIT DI PRIMA INSTALLAZIONE PER MONTAGGIO A RICIRCOLO CLEAN AIR PLUS Abbinabile alla cappa: D94BHM1S5
	**Z51DXB1X4** EAN 4242004259749	FILTRO ANTI ODORE DI RICAMBIO CLEAN AIR Abbinabile alla cappa: D94BHM1S5
	**Z51DXI1X4** EAN 4242004259756	KIT DI PRIMA INSTALLAZIONE PER MONTAGGIO A RICIRCOLO CLEAN AIR Abbinabile alla cappa: D94BHM1S5

INFORMAZIONI TECNICHE PER CAPPE

Modello	I98WMM1Y7	I88WMM1Y7	I98WMM1S5	I88WMM1S5
Tipologia	da piano	da piano	da piano	da piano
Colore	vetro trasparente	vetro trasparente	vetro trasparente	vetro trasparente
Serie	N90	N90	N90	N90
Dimensioni				
Altezza del prodotto espulsione/ricircolo (mm)	709-959 / 709-959	709-959 / 709-959	709-959/709-959	709-959/709-959
Larghezza del prodotto (mm)	918	802	892	792
Profondità del prodotto (mm)	140	140	140	140
Altezza del camino (mm)				
Altezza del prodotto senza camino (mm)				
Dimensioni del vano per l'installazione (hxlxp) in mm	703 x 854 x 123	703 x 781 x 123	703 x 854 x 123	703 x 781 x 123
Diametro dello sbocco d'uscita dell'aria (mm)	150	150	150	150
Volume aria espulsa				
Massima potenza espulsione aria (m3/h)	519	501	519	501
Massima potenza espulsione aria con stadio intesivo (m^3/h)	833	775	833	775
Massima potenza ricircolo aria (m3/h)	456	416	456	416
Massima potenza ricircolo aria con con stadio intesivo (m3/h)	596	525	596	525
Numero di motori	1	1	1	1
Informazioni etichetta energetica				
Consumo di energia totale annuo (Kwh)	37,8	36,9	37,8	36,9
Classe di efficienza energetica (2010/30/EC)*	A	A	A	A
Classe di efficienza illuminazione (2010/30/CE)	–	–	–	–
Classe di efficienza filtro grassi (2010/30/CE)	C	B	C	B
Indice di efficienza energetica (2010/30/CE)	48,1	47,9	48,1	47,9
Potenza sonora alla velocità max. (2010/30/CE)	62	62	62	62
Collegamenti elettrici				
Tensione (V)	220-240	220-240	220-240	220-240
Dati nominali collegamento elettrico (W)	300	300	300	300
Potenza totale delle lampadine (W)	–	–	–	–
Numero di luci	–	–	–	–
Tipo di lampadine utilizzate	–	–	–	–
Tipo di spina	Schuko	Schuko	Schuko	Schuko

Modello	D98IPT2Y5	D94BHM1S5
Tipologia	a parete	a parete
Colore	nero	nero
Serie	N90	N50
Dimensioni		
Altezza del prodotto espulsione/ricircolo (mm)	855-1098 / 892-1185	635-965/635-1075
Larghezza del prodotto (mm)	890	900
Profondità del prodotto (mm)	447	500
Altezza del camino espulsione/ricircolo (mm)	420-663/457-750	583-912/583-1022
Altezza del prodotto senza camino (mm)	450	53
Dimensioni del vano per l'installazione (hxlxp) in mm		
Diametro dello sbocco d'uscita dell'aria (mm)	150	120 / 150
Volume aria espulsa		
Massima potenza espulsione aria (m3/h)	441	372
Massima potenza espulsione aria con stadio intesivo (m^3/h)	1007	604
Massima potenza ricircolo aria (m3/h)	437	337
Massima potenza ricircolo aria con con stadio intesivo (m3/h)	944	441
Numero di motori	1	1
Informazioni etichetta energetica		
Consumo di energia totale annuo (Kwh)	39,1	48,5
Classe di efficienza energetica (2010/30/EC)*	A+	B
Classe di efficienza illuminazione (2010/30/CE)	A	A
Classe di efficienza filtro grassi (2010/30/CE)	C	C
Indice di efficienza energetica (2010/30/CE)	37,5	55,9
Potenza sonora alla velocità max. (2010/30/CE)	51	60
Collegamenti elettrici		
Tensione (V)	220-240	220-240
Dati nominali collegamento elettrico (W)	250	220
Potenza totale delle lampadine (W)	7,2	3,5
Numero di luci	2	2
Tipo di lampadine utilizzate	LED	LED
Tipo di spina	Schuko	Schuko

*In una scala di classi di efficienza energetica da A+++ a D

CAPPE GAMMA LINE.

Come leggere la tabella?

1. Scegli le caratteristiche principali che stai cercando per il tuo nuovo elettrodomestico NEFF, nella colonna di sinistra
2. Individua i vantaggi di ogni Serie per affinare la selezione
3. Utilizza queste informazioni per approfondire le dotazioni dei modelli che possono interessarti

		N 70			N 50			N 30	
	Tipo	90 cm	80 cm	60 cm	90 cm	80 cm	60 cm	60 cm	50 cm
Cappe	Cappe a isola	I96BMP5N0 							
	Cappe a muro – Design inclinato		NUOVO D88IAN2S0  Home Connect			NUOVO D85IFN1S0  Home Connect	NUOVO D65IFN1S0  Home Connect		
	Cappe a muro – Design classico	D95BMP5N0 						D64BBC0N0 	
	Cappe a scomparsa	D95XAM2S0 		D65XAM2S0 					D51NAA1C0 
	Cappe a soffitto				I95CAQ6N0  Home Connect				

N 50
CAPPA A SOFFITTO IN ACCIAIO INOX



A | Larghezza (cm) 90 | LED | Controllo Cappa Integrato | Efficient Silent Drive

I95CAQ6N0

EAN 4242004235699

Caratteristiche principali
- Funzionamento ad espulsione o a ricircolo d'aria
- Per il funzionamento a ricircolo è necessario l'utilizzo del kit di ricircolo CleanAir o del normale kit di ricircolo
- Per montaggio ad isola sopra zone di cottura
- Aspirazione perimetrale

Sistema di controllo
- Controllo tramite telecomando
- Regolazione velocità ed illuminazione
- Home Connect
- Controllo tramite piano cottura

Altre caratteristiche
- 3 velocità selezionabili più 2 velocità intensive
- Livello intensivo con reset automatico, 6 min
- Aspirazione intervallata
- Filtri antigrasso in metallo lavabili in lavastoviglie
- Indicatore di saturazione per filtri in metallo e a carbone attivo
- Illuminazione Softlight
- Funzionamento automatico post cottura per 10 min
- Motore BLDC altamente efficiente
- Illuminazione 4 x LED da 3W
- Capacità espulsione aria: Max. uso normale: 458 m³/h, Intensivo: 798 m³/h
- Rumorosità secondo la norma EN 60704-3 e EN 60704-2-13 espulsione aria: Max. uso normale: 56 dB(A) re 1 pW Intensivo: 68 dB(A) re 1 pW

Etichetta energetica
- Livello sonoro min./max. a livello di potenza normale: 41/56 dB (A) re 1 pW*
- Classe di efficienza energetica: A**
- Consumo annuo di energia (kWh): 34 kWh*
- Classe di efficienza energetica del motore: A*
- Classe di efficienza energetica della illuminazione: A*
- Classe di efficienza energetica del filtro grassi: E*

*In accordo con il Regolamento Delegato (UE) N. 65/2014
** In una scala di classi di efficienza energetica da A+++ a D

N 70
CAPPA A ISOLA IN ACCIAIO INOX



A+ | Larghezza (cm) 90 | LED | Efficient Silent Drive

I96BMP5N0

EAN 4242004234975

Caratteristiche principali
- Funzionamento a espulsione o a ricircolo d'aria
- Per il funzionamento a ricircolo è necessario l'utilizzo del kit di ricircolo CleanAir o del normale kit di ricircolo
- Per montaggio ad isola sopra zone di cottura

Sistema di controllo
- Controllo elettronico
- TouchControl per controllo potenza ed illuminazione
- 3 velocità selezionabili più 2 velocità intensive
- Livello intensivo con reset automatico, 6 min

Altre caratteristiche
- Aspirazione intervallata
- Filtri antigrasso in metallo lavabili in lavastoviglie
- Indicatore di saturazione per filtri in metallo e a carbone attivo
- Illuminazione SoftLight
- Motore BLDC altamente efficiente
- Funzionamento automatico post cottura per 10 min
- Illuminazione 4 x LED da 1,5W
- Funzione riduzione rumore
- Capacità espulsione aria: Max. uso normale: 445 m³/h, Intensivo: 867 m³/h
- Rumorosità secondo la norma EN 60704-3 e EN 60704-2-13 espulsione aria: Max. uso normale: 54 dB(A) re 1 pW Intensivo: 69 dB(A) re 1 pW

Etichetta energetica
- Livello sonoro min./max. a livello di potenza normale: 44/54 dB (A) re 1 pW*
- Classe di efficienza energetica: A+**
- Consumo annuo di energia (kWh): 31.9 kWh*
- Classe di efficienza energetica del motore: A*
- Classe di efficienza energetica della illuminazione: A*
- Classe di efficienza energetica del filtro grassi: B*

*In accordo con il Regolamento Delegato (UE) N. 65/2014
** In una scala di classi di efficienza energetica da A+++ a D

N 70
CAPPA A PARETE IN VETRO NERO



A+ | Larghezza (cm) 80 | LED | Controllo Cappa Integrato | Efficient Silent Drive

D88IAN2S0

EAN 4242004269052

Caratteristiche principali
- Design inclinato
- Funzionamento a espulsione o a ricircolo d'aria
- Per il funzionamento a ricircolo è necessario l'utilizzo del kit di ricircolo CleanAir o del normale kit di ricircolo
- 2 aree di aspirazione: anteriore e posteriore
- Per montaggio a muro sopra zone di cottura

Sistema di controllo
- Controllo elettronico
- TouchControl per controllo potenza ed illuminazione
- 3 velocità selezionabili più 1 velocità intensiva
- Livello intensivo con reset automatico, 6 min
- Home Connect
- Controllo tramite piano cottura

Altre caratteristiche
- Filtri antigrasso in metallo, lavabili in lavastoviglie
- Illuminazione Softlight
- Motore BLDC altamente efficiente
- Funzionamento automatico post cottura per 10 min
- Illuminazione 2 x LED da 3W
- Capacità espulsione aria: Max. uso normale: 432 m³/h, Intensivo: 914 m³/h
- Rumorosità secondo la norma EN 60704-3 e EN 60704-2-13 espulsione aria: Max. uso normale: 51 dB(A) re 1 pW Intensivo: 68 dB(A) re 1 pW

Etichetta energetica
- Livello sonoro min./max. a livello di potenza normale: 35/51 dB (A) re 1 pW*
- Classe di efficienza energetica: A+**
- Consumo annuo di energia (kWh): 35.5 kWh*
- Classe di efficienza energetica del motore: A*
- Classe di efficienza energetica della illuminazione: A*
- Classe di efficienza energetica del filtro grassi: C*

*In accordo con il Regolamento Delegato (UE) N. 65/2014
** In una scala di classi di efficienza energetica da A+++ a D

N 50
CAPPA A PARETE IN VETRO NERO



A+ | Larghezza (cm) 80 | LED | Controllo Cappa Integrato | Efficient Silent Drive

D85IFN1S0

EAN 4242004274087

Caratteristiche principali
- Design inclinato
- Funzionamento a espulsione o a ricircolo d'aria
- Per il funzionamento a ricircolo è necessario l'utilizzo del kit di ricircolo CleanAir o del normale kit di ricircolo
- 2 aree di aspirazione: anteriore e posteriore
- Per montaggio a muro sopra zone di cottura

Sistema di controllo
- Controllo elettronico
- TouchControl per controllo potenza ed illuminazione
- 3 velocità selezionabili più 1 velocità intensiva
- Livello intensivo con reset automatico, 6 min
- Home Connect
- Controllo tramite piano cottura

Altre caratteristiche
- Filtri antigrasso in metallo, lavabili in lavastoviglie
- Illuminazione Softlight
- Motore BLDC altamente efficiente
- Funzionamento automatico post cottura per 10 min
- Illuminazione 2 x LED da 3W
- Capacità espulsione aria: Max. uso normale: 431 m³/h, Intensivo: 768 m³/h
- Rumorosità secondo la norma EN 60704-3 e EN 60704-2-13 espulsione aria: Max. uso normale: 56 dB(A) re 1 pW Intensivo: 68 dB(A) re 1 pW

Etichetta energetica
- Livello sonoro min./max. a livello di potenza normale: 39/56 dB (A) re 1 pW*
- Classe di efficienza energetica: A+**
- Consumo annuo di energia (kWh): 31.7 kWh*
- Classe di efficienza energetica del motore: A*
- Classe di efficienza energetica della illuminazione: A*
- Classe di efficienza energetica del filtro grassi: C*

*In accordo con il Regolamento Delegato (UE) N. 65/2014
** In una scala di classi di efficienza energetica da A+++ a D

N 50
CAPPA A PARETE IN VETRO NERO



A+ | Larghezza (cm) 60 | LED | Efficient Silent Drive

D65IFN1S0

EAN 4242004274056

Caratteristiche principali
- Design inclinato
- Funzionamento a espulsione o a ricircolo d'aria
- Per il funzionamento a ricircolo è necessario l'utilizzo del kit di ricircolo CleanAir o del normale kit di ricircolo
- 2 aree di aspirazione: anteriore e posteriore
- Per montaggio a muro sopra zone di cottura

Sistema di controllo
- Controllo elettronico
- TouchControl per controllo potenza ed illuminazione
- 3 velocità selezionabili più 1 velocità intensiva
- Livello intensivo con reset automatico, 6 min
- Illuminazione Softlight

Altre caratteristiche
- Filtri antigrasso in metallo, lavabili in lavastoviglie
- Illuminazione 2 x LED da 3W
- Motore BLDC altamente efficiente
- Funzionamento automatico post cottura per 10 min
- Capacità espulsione aria: Max. uso normale: 431 m³/h, Intensivo: 768 m³/h
- Rumorosità secondo la norma EN 60704-3 e EN 60704-2-13 espulsione aria: Max. uso normale: 56 dB(A) re 1 pW Intensivo: 68 dB(A) re 1 pW

Etichetta energetica
- Livello sonoro min./max. a livello di potenza normale: 39/56 dB (A) re 1 pW*
- Classe di efficienza energetica: A+**
- Consumo annuo di energia (kWh): 31.7 kWh*
- Classe di efficienza energetica del motore: A*
- Classe di efficienza energetica della illuminazione: A*
- Classe di efficienza energetica del filtro grassi: C*

*In accordo con il Regolamento Delegato (UE) N. 65/2014
** In una scala di classi di efficienza energetica da A+++ a D

N 70
CAPPA A PARETE IN ACCIAIO INOX



A | Larghezza (cm) 90 | LED | Efficient Silent Drive

D95BMP5N0

EAN 4242004234906

Caratteristiche principali
- Funzionamento a espulsione o a ricircolo d'aria
- Per il funzionamento a ricircolo è necessario l'utilizzo del kit di ricircolo CleanAir o del normale kit di ricircolo

Sistema di controllo
- Controllo elettronico
- TouchControl per controllo potenza ed illuminazione
- 3 velocità selezionabili più 2 velocità intensive
- Regolazione luminosità
- Livello intensivo con reset automatico, 6 min
- Illuminazione Softlight

Altre caratteristiche
- Filtri antigrasso in metallo lavabili in lavastoviglie
- Illuminazione 3 x LED 1,5W
- Funzione riduzione rumore
- Indicatore di saturazione per filtri in metallo e a carbone attivo
- Motore BLDC altamente efficiente
- Funzionamento automatico post cottura per 10 min
- Capacità espulsione aria: 427 m³/h con funzionamento normale, max. 702 m³/h con stadio intensivo a norma EN 61591
- Rumorosità secondo la norma EN 60704-3 e EN 60704-2-13 espulsione aria: Max. posizione normale: 55 dB(A) re 1 pW Intensivo: 66 dB(A) re 1 pW

Etichetta energetica
- Livello sonoro min./max. a livello di potenza normale: 45/55 dB (A) re 1 pW*
- Classe di efficienza energetica: A**
- Consumo annuo di energia (kWh): 33.8 kWh*
- Classe di efficienza energetica del motore: A*
- Classe di efficienza energetica della illuminazione: A*
- Classe di efficienza energetica del filtro grassi: B*

*In accordo con il Regolamento Delegato (UE) N. 65/2014
** In una scala di classi di efficienza energetica da A+++ a D

N 30
CAPPA A PARETE IN ACCIAIO INOX



B | Larghezza (cm) 60 | LED

D64BBC0N0

EAN 4242004223016

Caratteristiche principali
- Funzionamento a espulsione o a ricircolo d'aria
- Per il funzionamento a ricircolo è necessario l'utilizzo del kit di ricircolo CleanAir o del normale kit di ricircolo

Sistema di controllo
- 3 livelli di potenza regolabili tramite pulsanti

Altre caratteristiche
- Filtri antigrasso in metallo, lavabili in lavastoviglie
- Illuminazione 2 x LED 1,5W
- Motore a condensatore
- Capacità espulsione aria: Max. uso normale: 621 m³/h
- Rumorosità secondo la norma EN 60704-3 e EN 60704-2-13 espulsione aria: Max. uso normale: 69 dB(A) re 1 pW

Etichetta energetica
- Livello sonoro min./max. a livello di potenza normale: 48/69 dB (A) re 1 pW*
- Classe di efficienza energetica: B**
- Consumo annuo di energia (kWh): 46.5 kWh*
- Classe di efficienza energetica del motore: A*
- Classe di efficienza energetica della illuminazione: A*
- Classe di efficienza energetica del filtro grassi: B*

*In accordo con il Regolamento Delegato (UE) N. 65/2014
** In una scala di classi di efficienza energetica da A+++ a D

N 70
CAPPA A SCOMPARSA NERA



B | Larghezza (cm) 90 | LED

D95XAM2S0

EAN 4242004260097

Caratteristiche principali
- Funzionamento a espulsione o a ricircolo d'aria
- Installazione a filo per un'integrazione lineare nel pensile della cucina

Sistema di controllo
- Controllo elettronico
- 3 livelli di potenza, 1 stadio intensivo
- Livello intensivo con reset automatico, 6 min
- Illuminazione Softlight
- TouchControl per controllo potenza ed illuminazione

Altre caratteristiche
- Filtri antigrasso in metallo, lavabili in lavastoviglie
- Illuminazione 3 x LED 2W
- Motore a condensatore
- Capacità espulsione aria: 459 m³/h con funzionamento normale, max. 749 m³/h con stadio intensivo a norma EN 61591
- Rumorosità secondo la norma EN 60704-3 e EN 60704-2-13 espulsione aria: Max. posizione normale: 63 dB(A) re 1 pW. Intensivo: 73 dB(A) re 1 pW.

Etichetta energetica
- Livello sonoro min./max. a livello di potenza normale: 50/63 dB (A) re 1 pW*
- Classe di efficienza energetica: B**
- Consumo annuo di energia (kWh): 64.7 kWh*
- Classe di efficienza energetica del motore: B*
- Classe di efficienza energetica della illuminazione: A*
- Classe di efficienza energetica del filtro grassi: B*

*In accordo con il Regolamento Delegato (UE) N. 65/2014
** In una scala di classi di efficienza energetica da A+++ a D

N 70
CAPPA A SCOMPARSA NERA



B | Larghezza (cm) 60 | LED

D65XAM2S0

EAN 4242004260073

Caratteristiche principali
- Funzionamento a espulsione o a ricircolo d'aria
- Installazione a filo per un'integrazione lineare nel pensile della cucina

Sistema di controllo
- 3 livelli di potenza, 1 stadio intensivo
- Livello intensivo con reset automatico, 6 min
- Illuminazione Softlight
- TouchControl per controllo potenza ed illuminazione

Altre caratteristiche
- Filtri antigrasso in metallo, lavabili in lavastoviglie
- Illuminazione 2 x LED 2W
- Capacità espulsione aria: 459 m³/h con funzionamento normale, max. 749 m³/h con stadio intensivo a norma EN 61591
- Rumorosità secondo la norma EN 60704-3 e EN 60704-2-13 espulsione aria: Max. posizione normale: 63 dB(A) re 1 pW. Intensivo: 73 dB(A) re 1 pW.

Etichetta energetica
- Livello sonoro min./max. a livello di potenza normale: 50/63 dB (A) re 1 pW*
- Classe di efficienza energetica: B**
- Consumo annuo di energia (kWh): 62.7 kWh*
- Classe di efficienza energetica del motore: B*
- Classe di efficienza energetica della illuminazione: A*
- Classe di efficienza energetica del filtro grassi: B*

*In accordo con il Regolamento Delegato (UE) N. 65/2014
** In una scala di classi di efficienza energetica da A+++ a D

N 30
CAPPA A SCOMPARSA IN ACCIAIO INOX



D | Larghezza (cm) 53 | LED

D51NAA1C0

EAN 4242004234425

Caratteristiche principali
- Funzionamento a espulsione o a ricircolo d'aria
- Per il funzionamento a ricircolo è necessario l'utilizzo del kit di ricircolo CleanAir o del normale kit di ricircolo

Sistema di controllo
- 3 livelli di potenza

Altre caratteristiche
- Filtri antigrasso in metallo, lavabili in lavastoviglie
- Illuminazione 2 x LED 3W
- Motore a condensatore
- Capacità espulsione aria: 302 m³/h con funzionamento normale
- Rumorosità secondo la norma EN 60704-3 e EN 60704-2-13 espulsione aria: Max. posizione normale: 62 dB(A) re 1 pW

Etichetta energetica
- Livello sonoro min./max. a livello di potenza normale: 46/62 dB (A) re 1 pW*
- Classe di efficienza energetica: D**
- Consumo annuo di energia (kWh): 67.7 kWh*
- Classe di efficienza energetica del motore: E*
- Classe di efficienza energetica della illuminazione: D*
- Classe di efficienza energetica del filtro grassi: D*

*In accordo con il Regolamento Delegato (UE) N. 65/2014
** In una scala di classi di efficienza energetica da A+++ a D

SCHEMI DI INSTALLAZIONE PER CAPPE

I95CAQ6N0

Lo scarico della ventola può essere ruotato in tutte le quattro direzioni

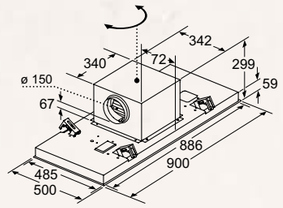

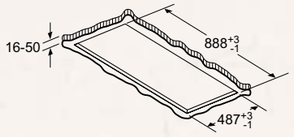

Non montare direttamente nel pannello di cartongesso o in materiali da costruzione leggeri simili del controsoffitto. È necessaria un'adeguata sottostruttura che sia fissata

Espulsione

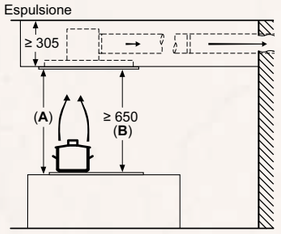

A: performance ottimale 700-1500
B: dal bordo superiore del supporto pentole

Ricircolo

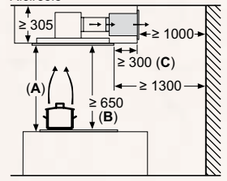

A: performance ottimale 700-1500
B: dal bordo superiore del supporto pentole
C: La distanza può ridursi fino a 70 mm se l'altezza del controsoffitto è ≥ 340 mm.

Ricircolo

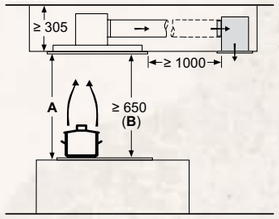

A: Performance ottimale 700-1500
B: Dal bordo superiore del supporto pentole

I96BMP5N0

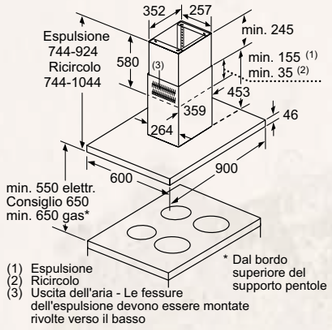

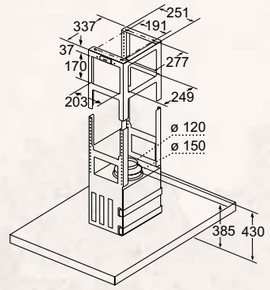

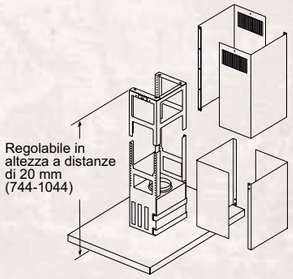

Dimensioni in mm

SCHEMI DI INSTALLAZIONE PER CAPPE

D88IAN2S0

Apparecchio in modalità di estrazione dell'aria

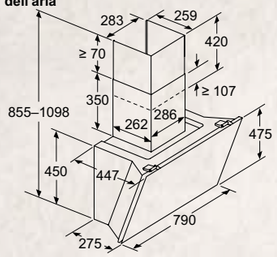

Apparecchio in modalità di ricircolo d'aria

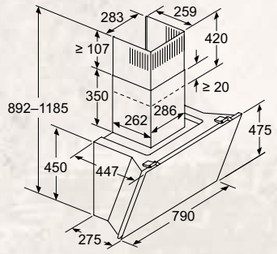

Apparecchio in modalità di ricircolo d'aria senza tubo

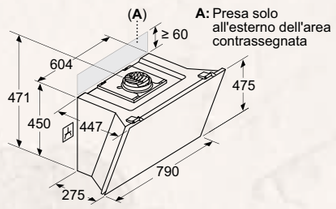

A: Presa solo all'esterno dell'area contrassegnata

La presa può essere applicata lateralmente o sulla parte superiore dell'apparecchio

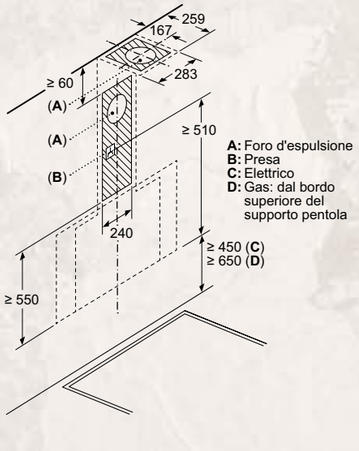

A: Foro d'espulsione
B: Presa
C: Elettrico
D: Gas: dal bordo superiore del supporto pentola

Installazione a parete con camino

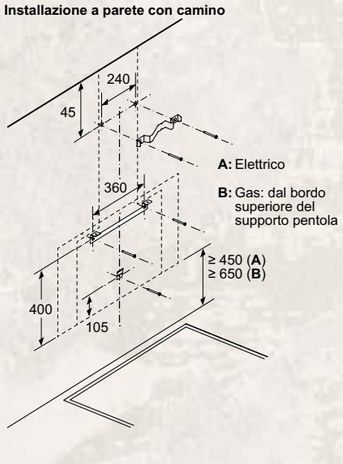

A: Elettrico

B: Gas: dal bordo superiore del supporto pentola

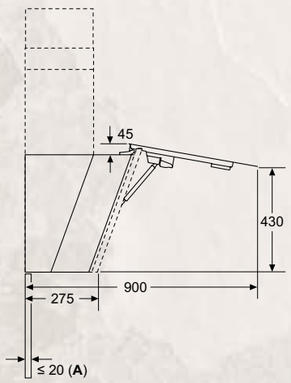

A: Spessore max. della parete posteriore

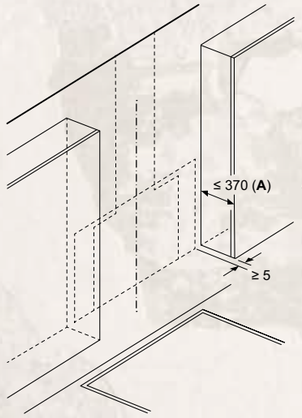

A: Profondità max. dei mobili a pensile laterali (incl. sportello) dovuta al montaggio del piano in vetro

Installare l'apparecchio davanti ai mobili a pensile, se questi sono più profondi di 370 mm

Dimensioni in mm

SCHEMI DI INSTALLAZIONE PER CAPPE

D85IFN1S0

Apparecchio in modalità di estrazione dell'aria

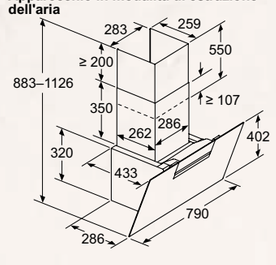

Apparecchio in modalità di ricircolo d'aria

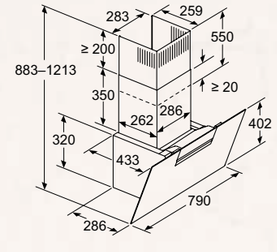

Apparecchio in modalità di ricircolo d'aria senza tubo

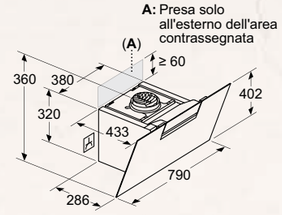

La presa pu essere applicata lateralmente o sulla parte superiore dell'apparecchio

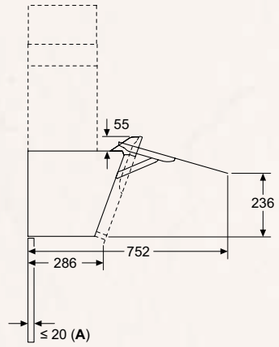

A: Spessore max. della parete posteriore

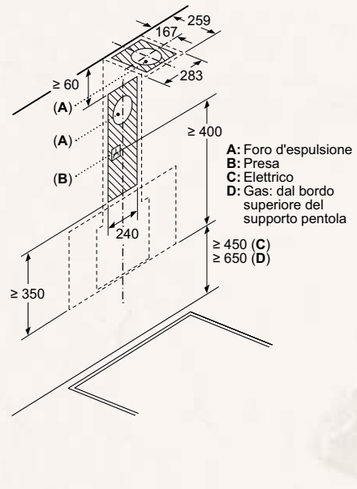

A: Foro d'espulsione
B: Presa
C: Elettrico
D: Gas: dal bordo superiore del supporto pentola

Installazione a parete con camino

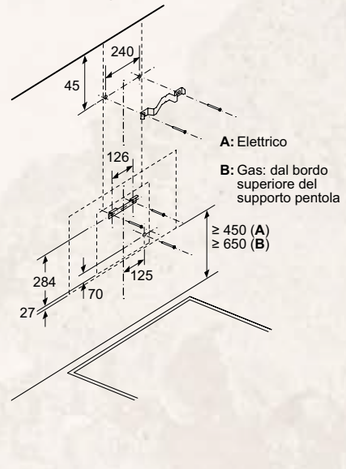

A: Elettrico

B: Gas: dal bordo superiore del supporto pentola

D65IFN1S0

Apparecchio in modalità di estrazione dell'aria

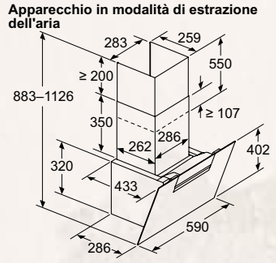

Apparecchio in modalità di ricircolo d'aria

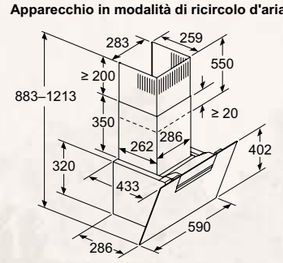

Apparecchio in modalità di ricircolo d'aria senza tubo

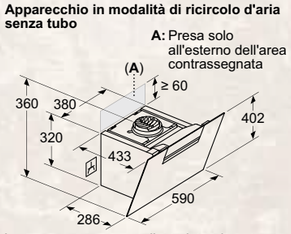

La presa pu essere applicata lateralmente o sulla parte superiore dell'apparecchio

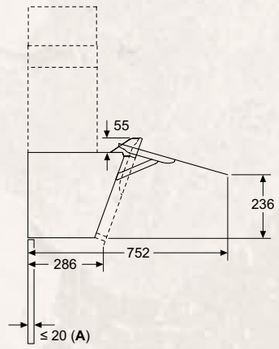

A: Spessore max. della parete posteriore

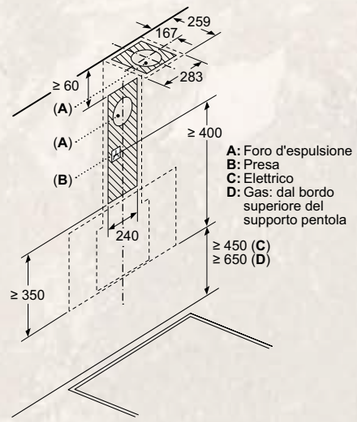

A: Foro d'espulsione
B: Presa
C: Elettrico
D: Gas: dal bordo superiore del supporto pentola

Installazione a parete con camino

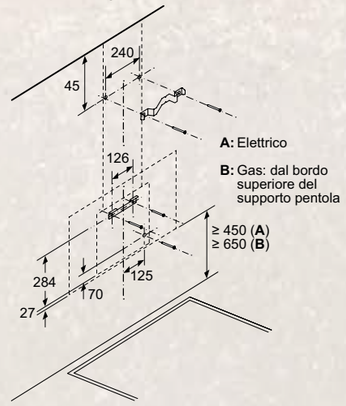

A: Elettrico

B: Gas: dal bordo superiore del supporto pentola

Dimensioni in mm

SCHEMI DI INSTALLAZIONE PER CAPPE

D95BMP5N0

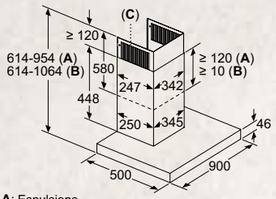

A: Espulsione
B: Ricircolo
C: Uscita dell'aria - Le fessure dell'espulsione devono essere montate rivolte verso il basso

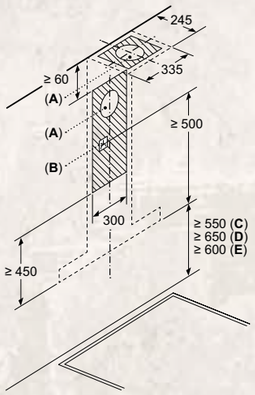

A: Foro d'espulsione
B: Presa
C: Elettrico
D: Gas: dal bordo superiore del supporto pentola
E: Elettrico: per Australia e Nuova Zelanda

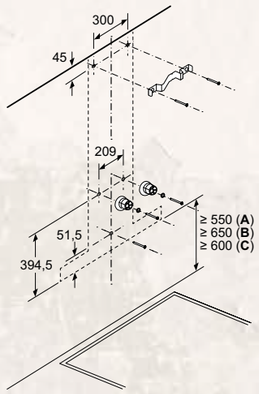

A: Elettrico

B: Gas: dal bordo superiore del supporto pentola
C: Elettrico: per Australia e Nuova Zelanda

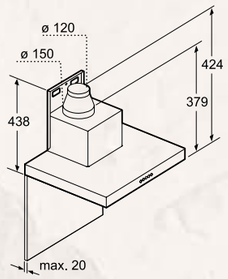

D64BBC0N0

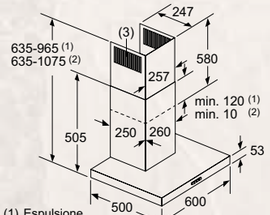

(1) Espulsione
(2) Ricircolo
(3) Uscita dell'aria - Le fessure dell'espulsione devono essere montate rivolte verso il basso

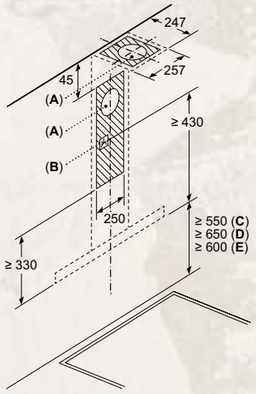

A: Foro d'espulsione
B: Presa
C: Elettrico
D: Gas: dal bordo superiore del supporto pentola
E: Elettrico: per Australia e Nuova Zelanda

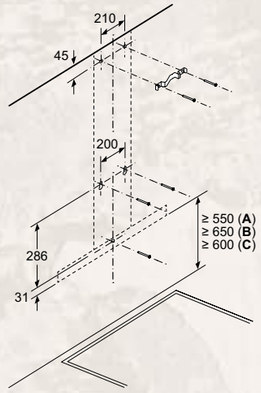

A: Elettrico

B: Gas: dal bordo superiore del supporto pentola
C: Elettrico: per Australia e Nuova Zelanda

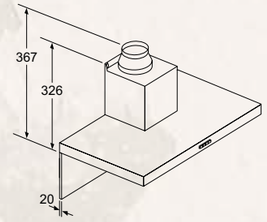

In caso di utilizzo di una parete posteriore bisogna tenere in considerazione il design dell'apparecchio.

SCHEMI DI INSTALLAZIONE PER CAPPE

D95XAM2S0

Esempio di montaggio

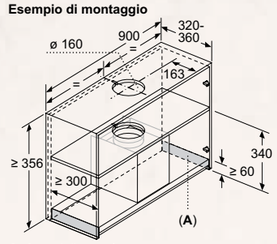

A: Area delle cerniere

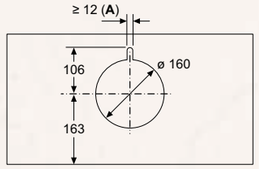

A: Passaggio del cavo

Vista frontale

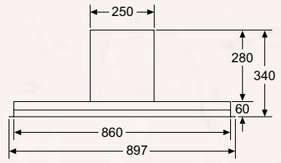

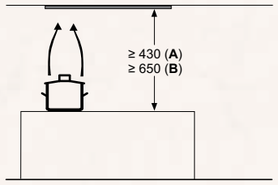

Dal bordo superiore del supporto pentole
A: Min. 430 elettr.
B: Min. 650 gas

Vista laterale

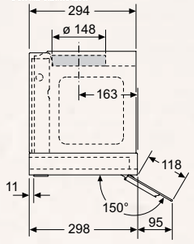

D65XAM2S0

Esempio di montaggio

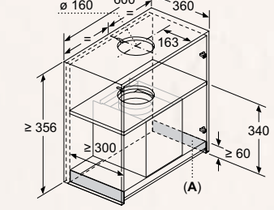

A: Area delle cerniere

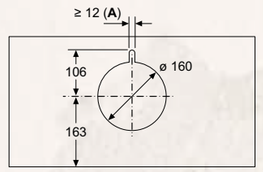

A: Passaggio del cavo

Vista frontale

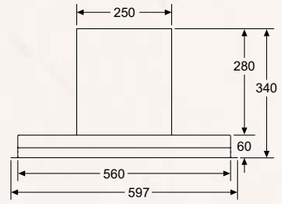

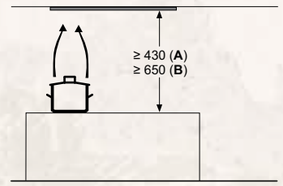

Dal bordo superiore del supporto pentole
A: Min. 430 elettr.
B: Min. 650 gas

Vista laterale

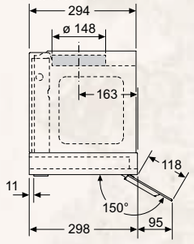

D51NAA1C0

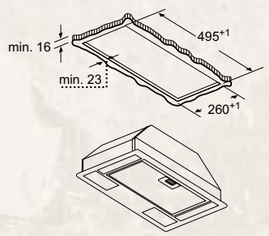

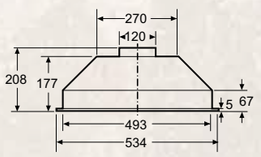

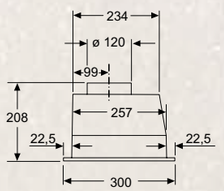

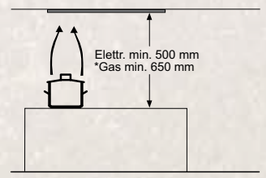

* Dal bordo superiore del supporto pentole

GLI ACCESSORI SPECIALI PER CAPPE

	Modello	Descrizione
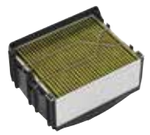	**Z51DXI1X6** EAN 4242004244806	KIT DI PRIMA INSTALLAZIONE PER MONTAGGIO A RICIRCOLO CLEAN AIR PLUS Abbinabile alla cappa: D64BBC0N0
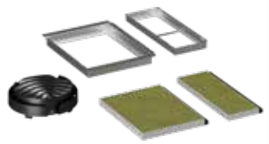	**Z51KIV1X6** EAN 4242004274049	KIT DI PRIMA INSTALLAZIONE PER MONTAGGIO A RICIRCOLO CLEAN AIR PLUS Abbinabile alle cappe: D65IFN1S0, D85IFN1S0
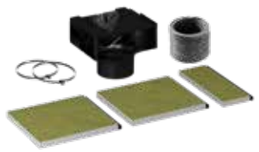	**Z51BII1X6** EAN 4242004272090	KIT DI PRIMA INSTALLAZIONE PER MONTAGGIO A RICIRCOLO CLEAN AIR PLUS Abbinabile alla cappa: D88IAN2S0
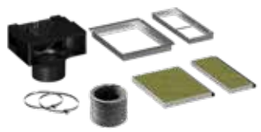	**Z51KII1X6** EAN 4242004274032	KIT DI PRIMA INSTALLAZIONE PER MONTAGGIO A RICIRCOLO CLEAN AIR PLUS (SENZA CAMINO) Abbinabile alle cappe: D65IFN1S0, D85IFN1S0
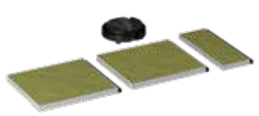	**Z51BIV1X6** EAN 4242004272618	KIT DI PRIMA INSTALLAZIONE PER MONTAGGIO A RICIRCOLO CLEANAIR PLUS (SENZA CAMINO) Abbinabile alla cappa: D88IAN2S0
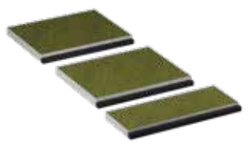	**Z51BIB1X6** EAN 4242004272632	FILTRO ANTI ODORE DI RICAMBIO CLEAN AIR PLUS Abbinabile alla cappa: D88IAN2S0
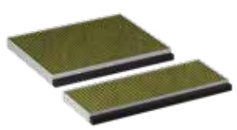	**Z51KIB1X6** EAN 4242004274025	FILTRO ANTIODORE A CARBONI ATTIVI DI RICAMBIO CLEAN AIR PLUS Abbinabile alle cappe: D65IFN1S0, D85IFN1S0
	**Z5860N0** EAN 4242004043591	PANNELLO POSTERIORE IN ACCIAIO SPAZZOLATO 62 X 77 CM Abbinabile alla cappa: D64BBC0N0

GLI ACCESSORI SPECIALI PER CAPPE

	Modello	Descrizione
	**Z51BXK0S1** EAN 4242004272656	CAMINO ESTENSIBILE 1000 MM PER CAPPE A MURO Abbinabile alle cappe: D65IFN1S0, D85IFN1S0, D88IAN2S0
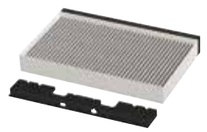	**Z53CBB2X4** EAN 4242004259824	FILTRO ANTIODORE DI RICAMBIO CLEAN AIR Abbinabile alle cappe: D95BMP5N0, I96BMP5N0
	**Z51CBI2X4** EAN 4242004259732	KIT DI PRIMA INSTALLAZIONE PER MONTAGGIO A RICIRCOLO CLEAN AIR Abbinabile alla cappa: D95BMP5N0
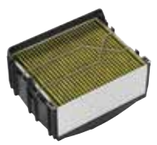	**Z51CXI1X6** EAN 4242004244790	KIT DI PRIMA INSTALLAZIONE PER MONTAGGIO A RICIRCOLO CLEAN AIR PLUS Abbinabile alla cappa: D95BMP5N0
	**Z51DXB1X4** EAN 4242004259749	FILTRO ANTI ODORE DI RICAMBIO CLEAN AIR Abbinabile alla cappa: D64BBC0N0
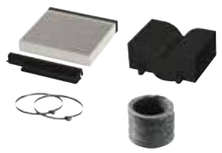	**Z51DXI1X4** EAN 4242004259756	KIT DI PRIMA INSTALLAZIONE PER MONTAGGIO A RICIRCOLO CLEAN AIR Abbinabile alla cappa: D64BBC0N0
	**Z51INT0X0** EAN 4242004236443	KIT DI PRIMA INSTALLAZIONE PER MONTAGGIO A RICIRCOLO Abbinabile alla cappa: D51NAA1C0
	**Z51ITD1X1** EAN 4242004249832	KIT DI PRIMA INSTALLAZIONE PER MONTAGGIO A RICIRCOLO ESTERNO CON FILTRO RIGENERABILE IN FORNO Abbinabile alle cappe: D65XAM2S0, D95XAM2S0

CAPPE

GLI ACCESSORI SPECIALI PER CAPPE

	Modello	Descrizione
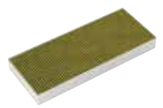	**Z51IXB1X6** EAN 4242004245025	FILTRO ANTI ODORE DI RICAMBIO CLEAN AIR PLUS Abbinabile alle cappe: D65XAM2S0, D95XAM2S0
	**Z51IXC1X6** EAN 4242004244912	KIT DI PRIMA INSTALLAZIONE PER MONTAGGIO A RICIRCOLO ESTERNO CLEAN AIR PLUS Abbinabile alle cappe: D65XAM2S0, D95XAM2S0
	**Z51IBI6X4** EAN 4242004260554	KIT DI PRIMA INSTALLAZIONE PER MONTAGGIO A RICIRCOLO CLEAN AIR Abbinabile alle cappe: D65XAM2S0, D95XAM2S0

INFORMAZIONI TECNICHE PER CAPPE

Modello	I95CAQ6N0	I96BMP5N0	D88IAN2S0	D85IFN1S0	D65IFN1S0
Tipologia	a soffitto	a isola	a parete	a parete	a parete
Colore	acciaio inox	acciaio inox	nero	nero	nero
Serie	N 50	N 70	N 70	N 50	N 50
Dimensioni					
Altezza del prodotto (mm)	300-300/300-300	744-924/744-1044	855-1098/892-1185	883-1126/883-1213	883-1126/883-1213
Larghezza del prodotto (mm)	900	898	790	790	590
Profondità del prodotto (mm)	500	600	447	433	433
Altezza del camino (mm)		698-878/698-998	420-663/457-750	550-793/550-880	550-793/550-880
Altezza del prodotto senza camino (mm)		46	450	320	320
Dimensioni del vano per l'installazione (hxlxp) in mm	299 x 888 x 487				
Diametro dello sbocco d'uscita dell'aria (mm)	150	120 / 150	150	150	150
Volume aria espulsa					
Massima potenza espulsione aria (m^3/h)	459	445	432	431	431
Massima potenza espulsione aria con stadio intesivo (m^3/h)	798	867	914	768	768
Massima potenza ricircolo aria (m^3/h)	422	371	433	429	429
Massima potenza ricirrcolo aria con con stadio intesivo (m^3/h)	565	513	896	724	724
Numero di motori	1	1	1	1	1
Informazioni etichetta energetica					
Consumo di energia totale annuo (Kwh)	34	31,9	35,5	31,7	31,7
Classe di efficienza energetica (2010/30/EC)*	A	A+	A+	A+	A+
Classe di efficienza illuminazione (2010/30/CE)	A	A	A	A	A
Classe di efficienza filtro grassi (2010/30/CE)	E	B	C	C	C
Indice di efficienza energetica (2010/30/CE)	48,4	42,0	37,3	41,5	41,5
Potenza sonora alla velocità max. (2010/30/CE)	41/56	44/54	35/51	39/56	39/56
Collegamenti elettrici					
Tensione (V)	220-240	220-240	220-240	220-240	220-240
Dati nominali collegamento elettrico (W)	174	166	200	140	140
Potenza totale delle lampadine (W)	12,2	7,7	7,2	7,1	7,1
Numero di luci	4	4	2	2	2
Tipo di lampadine utilizzate	LED	LED	LED	LED	LED
Tipo di spina	Schuko	Schuko	Schuko	Schuko	Schuko

Modello	D95BMP5N0	D64BBC0N0	D95XAM2S0	D65XAM2S0	D51NAA1C0
Tipologia	a parete	a parete	a scomparsa	a scomparsa	a scomparsa
Colore	acciaio inox	acciaio inox	nero	nero	acciaio inox
Serie	N70	N30	N70	N70	N30
Dimensioni					
Altezza del prodotto (mm)	614-954/614-1064	635-965/635-1075	340-340	340-340	208-208
Larghezza del prodotto (mm)	898	600	897	597	534
Profondità del prodotto (mm)	500	500	298	298	300
Altezza del camino (mm)	582-908/568-1018	583-912/583-1022			
Altezza del prodotto senza camino (mm)	46	53	60	60	
Dimensioni del vano per l'installazione (hxlxp) in mm			340 x 860 x 300	340 x 560 x 300	208 x 493 x 257
Diametro dello sbocco d'uscita dell'aria (mm)	120/150	120/150	120 / 150	120 / 150	120
Volume aria espulsa					
Massima potenza espulsione aria (m^3/h)	427	594	460	460	
Massima potenza espulsione aria con stadio intesivo (m^3/h)	702		749	749	
Massima potenza ricircolo aria (m^3/h)	373	367	396	396	300
Massima potenza ricirrcolo aria con con stadio intesivo (m^3/h)	522		496	496	
Numero di motori	1	1	1	1	1
Informazioni etichetta energetica					
Consumo di energia totale annuo (Kwh)	33,8	46,5	64,7	62,7	67,7
Classe di efficienza energetica (2010/30/EC)*	A	B	B	B	D
Classe di efficienza illuminazione (2010/30/CE)	A	A	A	A	D
Classe di efficienza filtro grassi (2010/30/CE)	B	B	B	B	D
Indice di efficienza energetica (2010/30/CE)	49,9	55,2	60,0	59,0	90,6
Potenza sonora alla velocità max. (2010/30/CE)	45/55	48/69	50/63	50/63	46/62
Collegamenti elettrici					
Tensione (V)	220-240	220-240	220-240	220-240	220-240
Dati nominali collegamento elettrico (W)	145	220	259	256	121
Potenza totale delle lampadine (W)	6,3	2,8	9	6,3	6
Numero di luci	3	2	3	2	2
Tipo di lampadine utilizzate	LED	LED	LED	LED	LED
Tipo di spina	Schuko	Schuko	Schuko	Schuko	Schuko

* In una scala di classi di efficienza energetica da A+++ a D

CAPPE

I Frigoriferi NEFF

Super *CAPIENTI*
e super *FLESSIBILI*

I frigoriferi NEFF sono un concentrato di soluzioni flessibili ed intelligenti che li rendono ancora più efficienti e comodi da usare, studiati appositamente intorno alle esigenze degli appassionati di cucina. E, da oggi, sono ancora più spaziosi!



FRIGORIFERI XL E XXL

La gamma dei frigoriferi NEFF Collection si arricchisce dei nuovi modelli XL che, con un'altezza di 193,5 cm e 290 litri, offrono fino all'11% in più di capacità rispetto al modello standard KI7866DD0. I frigoriferi XXL, larghi 70,8 cm e alti 193,5 cm, garantiscono fino al 45% in più di capacità rispetto al modello da 60 cm KI7866DD0.

FRIGORIFERO XXL

Più spazio, più flessibilità, più divertimento in cucina

Ogni cuoco che si rispetti sa che anche pochi centimetri possono fare la differenza nel modo in cui si conservano gli alimenti. Il frigorifero combinato XXL di NEFF da 381 litri offre tanto spazio in più per posizionare cibi ingombranti come l'anguria, ma anche pentole e contenitori di grandi dimensioni, senza dover spostare continuamente il contenuto del frigorifero.
La porta del frigorifero è rimasta aperta? Nessun problema: un alert dedicato segnalerà della necessità di chiuderla, per un approccio più sostenibile. E grazie ad Home Connect, verrai avvisato anche tramite una notifica sulla app.





FRESHSAFE

Cibi freschi, più a lungo

FreshSafe protegge il sapore, la croccantezza e i nutrienti dei tuoi ingredienti. Nel cassetto frutta e verdura è possibile regolare l'umidità mentre nel cassetto per carne e pesce sono presenti temperature più basse.

CERNIERA PIATTA CON CHIUSURA SOFT CLOSE

Il frigorifero XXL prevede il sistema di montaggio a cerniere piatte con Soft Close: oltre a far chiudere automaticamente la porta quando questa raggiunge un angolo di 20°, garantendo così il massimo comfort, la cerniera piatta evita anche un'inutile dispersione termica. Ciò consente di raggiungere la classe di efficienza energetica D, facendo lavorare meno il compressore e allungando la vita del frigorifero stesso.



Flex Cooling

Il sistema Flex Cooling dei frigoriferi NEFF Collection N 90 e N 70 consiste in una pratica combinazione di guide che aiuta a far emergere la tua creatività in cucina. Comprende dei box portaoggetti in due dimensioni e un coperchio che ti permettono di confezionare, conservare e servire i tuoi condimenti preferiti e ingredienti freschi in tanti modi diversi.

La tua CREATIVITÀ *al centro*







La PRATICITÀ *al tuo servizio!*

I frigoriferi NEFF sono perfetti per conservare i tuoi ingredienti preferiti.



BOTTLE FLEX SHELF

Il ripiano perfetto per qualunque bottiglia. Diventa anche un semplice ma praticissimo ripiano in assenza di bottiglie.



VARIO SHELF

Ripiano divisibile e scorrevole, ideale per ottenere più spazio per conservare bibite, caraffe o torte che richiedono maggiore spazio.



EASY ACCESS SHELF

Puoi estrarre i ripiani fino a 15 cm, per raggiungere anche i cibi posizionati in fondo.



BIG BOX

Il maxi cassetto dei congelatori NEFF ha 30 litri di capacità. Per utilizzare cassetti o ripiani e adattare lo spazio in base alle necessità.

FRIGORIFERI E CONGELATORI

FRIGORIFERI DA INCASSO.

Come leggere la tabella?

1. Scegli le caratteristiche principali che stai cercando per il tuo nuovo elettrodomestico NEFF, nella colonna di sinistra
2. Individua i vantaggi di ogni Serie per affinare la selezione
3. Utilizza queste informazioni per approfondire le dotazioni dei modelli che possono interessarti

			N 90	N 70	N 50	
	Larghezza	Altezza	Classe di efficienza energetica*			
			E	D	D	E
Combinati	71 cm	194 cm		KB7966DD0 		
Combinati	56 cm	194 cm			KI7966FD0 NUOVO 	
Combinati	54/56 cm	177 cm	KI8865DE0 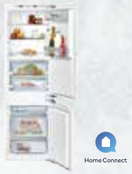	KI7866DD0 		KI7862FE0 
Monoporta	56 cm	177 cm		KI1816DD0 NUOVO 		
Monoporta	56 cm	102 cm		KI2326DD1 		

* in una scala di classi di efficienza energetica da A a G

N 70
FRIGORIFERO COMBINATO INTEGRABILE NO FROST CERNIERE PIATTE CHIUSURA "SOFTCLOSE"



Altezza (cm) 193.5 · Larghezza (cm) 70 · No Frost · LED · Soft Close · Fresh Safe 0°C · Flex Cooling

KB7966DD0

EAN 4242004271574

Caratteristiche principali
- Classe di efficienza energetica: D *
- Comandi LED per la regolazione elettronica e separata della temperatura dei due vani
- Home Connect: Controllo da remoto tramite app per dispositivi mobili
- Segnale ottico e acustico porta aperta
- 2 circuiti di raffreddamento separati
- Illuminazione LED ad intensità crescente
- Dimensioni in cm (hxlxp) 193.5 x 70.8 x 54.8
- Porta con cerniera piatta
- Cerniere a destra, Cerniere reversibili
- Volume Netto totale: 381 l

Vano Frigorifero
- 1 cassetto FreshSafe con controllo umidità per mantenere la freschezza dei cibi più a lungo
- 1 cassetto FreshSafe 1 ◄0°C►
- 4 ripiani in vetro infrangibile di cui 3 regolabili in altezza
- Sistema Flex Cooling - controporta personalizzabile grazie a balconcini flessibili
- Portabottiglie
- Funzione Super Cooling con disattivazione automatica
- Volume Netto Frigorifero: 284 l

Vano Congelatore**
- No Frost
- Funzione automatica Super Freeze
- Freezer Light: illuminazione LED nel congelatore
- 3 cassetti trasparenti
- Volume Netto Congelatore: 98 l

Accessori
- 3 Portauova
- 1 Vaschetta cubetti ghiaccio

* in una scala di classi di efficienza energetica da A a G

N 50
FRIGORIFERO COMBINATO INTEGRABILE NO FROST CERNIERE PIATTE CHIUSURA "SOFTCLOSE"



Altezza (cm) 193.5 · No Frost · LED · Bottle Flex Shelf · Soft Close · Fresh Safe 0°C · Flex Cooling

KI7966FD0

EAN 4242004271901

Caratteristiche principali
- Classe di efficienza energetica: D *
- Comandi LED per la regolazione elettronica e separata della temperatura dei due vani
- Eco Air Flow - circolazione omogenea dell'aria per una temperatura costante e un raffreddamento veloce
- Segnale ottico e acustico porta aperta
- 2 circuiti di raffreddamento separati
- Illuminazione interna a LED
- Dimensioni in cm (hxlxp) 193.5 x 55.8 x 54.8
- Porta con cerniera piatta
- Cerniere a destra, Cerniere reversibili
- Volume Netto totale: 290 l

Vano Frigorifero
- 1 cassetto FreshSafe con controllo umidità per mantenere la freschezza dei cibi più a lungo
- 1 cassetto FreshSafe 1 ◄0°C►
- 3 ripiani in vetro infrangibile di cui 2 regolabili in altezza
- Sistema Flex Cooling - controporta personalizzabile grazie a balconcini flessibili
- Ripiano bottiglie BottleFlex
- Funzione Super Cooling per un raffreddamento intensivo
- Volume Netto Frigorifero: 215 l

Vano Congelatore**
- No Frost
- Funzione Super Freeze
- 3 cassetti trasparenti
- Volume Netto Congelatore: 75 l

Accessori
- 1 Portauova
- 1 Vaschetta cubetti ghiaccio

* in una scala di classi di efficienza energetica da A a G

FRIGORIFERI E CONGELATORI

N 90
FRIGORIFERO COMBINATO INTEGRABILE NO FROST CERNIERE PIATTE CHIUSURA “SOFTCLOSE”



Disponibile fino al 01/10/2024

Altezza (cm) 177 | No Frost | LED | Bottle Flex Shelf | Soft Close

KI8865DE0

EAN 4242004247937

Caratteristiche principali
- Classe di efficienza energetica: E *
- Regolazione elettronica tramite display digitale
- VitaControl - temperatura costante grazie ad un sistema intelligente di sensori
- Home Connect: Controllo da remoto tramite app per dispositivi mobili
- Segnale acustico porta aperta
- Allarme con funzione memoryAlert
- Illuminazione LED ad intensità crescente
- Dimensioni in cm (hxlxp) 177.2 x 55.8 x 54.5
- Porta con cerniera piatta
- Cerniere a destra, Cerniere reversibili
- Volume Netto totale: 223 l

Vano Frigorifero
- 1 cassetto FreshSafe 3 con controllo umidità per mantenere frutta e verdura fresche più a lungo
- 1 cassetto FreshSafe 3 0°C per una freschezza ottimale; i cibi rimangono freschi più a lungo
- 2 ripiani in vetro infrangibile, di cui 1 regolabile
- Ripiano bottiglie BottleFlex
- Funzione Super Cooling con disattivazione automatica
- Volume Netto Frigorifero: 156 l

Vano Congelatore**
- No Frost
- Funzione automatica Super Freeze
- Cassetti trasparenti di cui 1 BigBox
- Volume Netto Congelatore: 67 l

Accessori
- 2 Portauova
- 1 Vaschetta cubetti ghiaccio

* in una scala di classi di efficienza energetica da A a G

N 70
FRIGORIFERO COMBINATO INTEGRABILE NO FROST CERNIERE PIATTE CHIUSURA “SOFTCLOSE”



Altezza (cm) 177 | No Frost | LED | Bottle Flex Shelf | Soft Close | Fresh Safe 0°C | Flex Cooling

KI7866DD0

EAN 4242004268925

Caratteristiche principali
- Classe di efficienza energetica: D *
- Comandi LED per la regolazione elettronica e separata della temperatura dei due vani
- Eco Air Flow - circolazione omogenea dell'aria per una temperatura costante e un raffreddamento veloce
- Segnale ottico e acustico porta aperta
- 2 circuiti di raffreddamento separati
- Illuminazione interna a LED
- Dimensioni in cm (hxlxp) 177.2 x 55.8 x 54.8
- Porta con cerniera piatta
- Cerniere a destra, Cerniere reversibili
- Volume Netto totale: 260 l

Vano Frigorifero
- 1 cassetto FreshSafe con controllo umidità per mantenere la freschezza dei cibi più a lungo
- 1 cassetto FreshSafe 1 ◄0°C►
- 3 ripiani in vetro infrangibile di cui 1 regolabile in altezza
- Sistema Flex Cooling - controporta personalizzabile grazie a balconcini flessibili
- Ripiano bottiglie BottleFlex
- Funzione Super Cooling con disattivazione automatica
- Volume Netto Frigorifero: 184 l

Vano Congelatore**
- No Frost
- Funzione Super Freeze
- Freezer Light: illuminazione LED nel congelatore
- 3 cassetti trasparenti
- Volume Netto Congelatore: 76 l

Accessori
- 3 Portauova
- 1 Vaschetta cubetti ghiaccio

* in una scala di classi di efficienza energetica da A a G

N 50
FRIGORIFERO COMBINATO INTEGRABILE NO FROST CERNIERE PIATTE



Altezza (cm) 177 | No Frost | LED | Fresh Safe 0°C

KI7862FE0

EAN 4242004255444

Caratteristiche principali
- Classe di efficienza energetica: E *
- Comandi LED per la regolazione elettronica della temperatura
- Eco Air Flow - circolazione omogenea dell'aria per una temperatura costante e un raffreddamento veloce
- Segnale ottico e acustico porta aperta
- Illuminazione interna a LED
- Dimensioni in cm (hxlxp) 177.2 x 54.1 x 54.8
- Porta con cerniera piatta
- Cerniere a destra, Cerniere reversibili
- Volume Netto totale: 260 l

Vano Frigorifero
- 1 cassetto FreshSafe con controllo umidità per mantenere la freschezza dei cibi più a lungo
- 1 cassetto FreshSafe 1 ◄0°C►
- 3 ripiani in vetro infrangibile di cui 2 regolabili in altezza
- 3 balconcini, di cui 1 chiuso
- Volume Netto Frigorifero: 184 l

Vano Congelatore**
- No Frost
- Funzione Super Freeze
- 3 cassetti trasparenti
- Volume Netto Congelatore: 76 l

Accessori
- 3 Portauova
- 1 Vaschetta cubetti ghiaccio

* in una scala di classi di efficienza energetica da A a G

N 70
FRIGORIFERO MONOPORTA INTEGRABILE CERNIERE PIATTE CHIUSURA “SOFTCLOSE”



Altezza (cm) 177 | LED | Bottle Flex Shelf | Soft Close | Fresh Safe 0°C | Flex Cooling

KI1816DD0

EAN 4242004271963

Caratteristiche principali
- Classe di efficienza energetica: D *
- Controllo elettronico della temperatura tramite display
- VitaControl - temperatura costante grazie ad un sistema intelligente di sensori
- Segnale ottico e acustico porta aperta
- Illuminazione interna a LED
- Dimensioni in cm (hxlxp) 177.2 x 55.8 x 54.5
- Porta con cerniera piatta
- Cerniere a destra, Cerniere reversibili
- Volume Netto totale: 310 l

Vano Frigorifero
- 1 cassetto FreshSafe con controllo umidità per mantenere la freschezza dei cibi più a lungo
- 1 cassetto FreshSafe 1 ◄0°C►
- 1 cassetto FreshSafe per frutta e verdura
- 4 ripiani in vetro infrangibile di cui 3 regolabili in altezza
- 8 balconcini
- Sistema Flex Cooling - controporta personalizzabile grazie a balconcini flessibili
- Ripiano bottiglie BottleFlex
- Funzione Super Cooling per un raffreddamento intensivo
- Volume Netto Frigorifero: 310 l

Accessori
- 1 Portauova

* in una scala di classi di efficienza energetica da A a G

N 70
FRIGORIFERO MONOPORTA INTEGRABILE
CERNIERE PIATTE CHIUSURA “SOFTCLOSE”







KI2326DD1

EAN 4242004270546

Caratteristiche principali
- Classe di efficienza energetica: D *
- Comandi LED per la regolazione elettronica della temperatura
- Eco Air Flow - circolazione omogenea dell'aria per una temperatura costante e un raffreddamento veloce
- Segnale ottico e acustico porta aperta
- Illuminazione interna a LED
- Dimensioni in cm (hxlxp) 102.1 x 55.8 x 54.5
- Porta con cerniera piatta
- Cerniere a destra, Cerniere reversibili
- Volume Netto totale: 147 l

Vano Frigorifero
- 1 cassetto FreshSafe con controllo umidità per mantenere la freschezza dei cibi più a lungo
- 2 ripiani in vetro infrangibile di cui 1 regolabili in altezza
- Sistema Flex Cooling - controporta personalizzabile grazie a balconcini flessibili
- Ripiano bottiglie BottleFlex
- Funzione Super Cooling con disattivazione automatica
- Volume Netto Frigorifero: 132 l

Vano Congelatore****
- Compartimento freezer con 1 cerniera
- Volume Netto Congelatore: 15 l

Accessori
- 3 Portauova
- 1 Vaschetta per cubetti di ghiaccio

* in una scala di classi di efficienza energetica da A a G

SCHEMI DI INSTALLAZIONE PER FRIGORIFERI

KB7966DD0

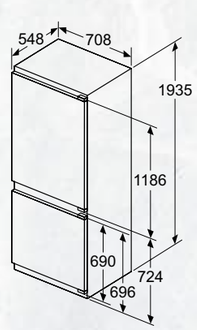

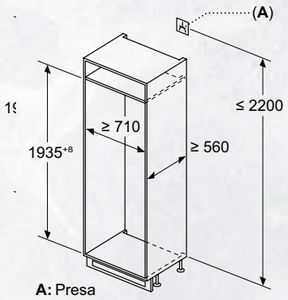

A: Presa

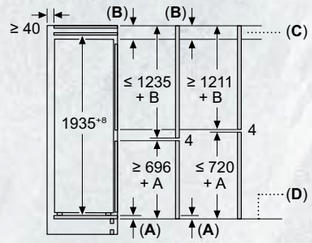

C: Sporgenza del pannello frontale

D: Bordo inferiore del pannello frontale

Consiglio per la distanza per cerniera piatta

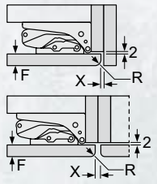

F	R	X
16-19	0-3	2,5
20	0-1	3
	2-3	2,5
21	0-1	3
	2-3	2,5
22	0	4
	1	3,5
	2-3	3

Le distanze consigliate nella tabella vanno mantenute per garantire un'apertura senza collisioni delle porte degli apparecchi ed evitare danni al mobile della cucina.

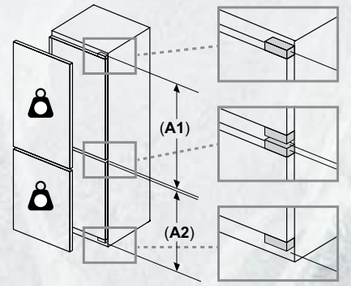

Peso massimo consentito dei frontali dell'unità

I frontali montati dell'unità che superano il peso consentito possono causare danni e compromettere il funzionamento delle cerniere

Peso

A1	20 kg
A2	19 kg

KI7966FD0

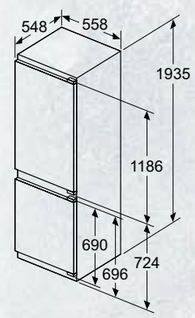

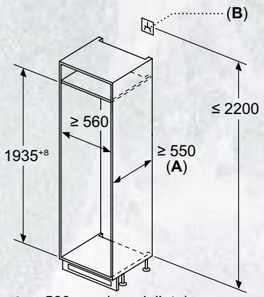

A: ≥ 560 mm (consigliato)
B: Presa

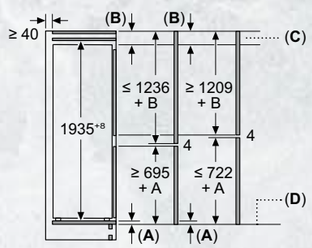

C: Sporgenza del pannello frontale

D: Bordo inferiore del pannello frontale

Consiglio per la distanza per cerniera piatta

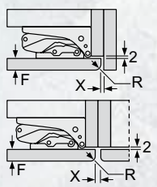

F	R	X
16-19	0-3	2,5
20	0-1	3
	2-3	2,5
21	0-1	3
	2-3	2,5
22	0	4
	1	3,5
	2-3	3

Le distanze consigliate nella tabella vanno mantenute per garantire un'apertura senza collisioni delle porte degli apparecchi ed evitare danni al mobile della cucina.

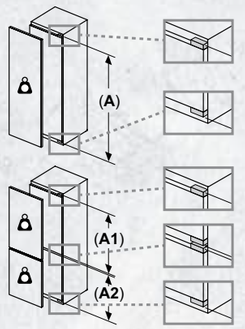

Peso massimo consentito dei frontali dell'unità

I frontali montati dell'unità che superano il peso consentito possono causare danni e compromettere il funzionamento delle cerniere

Peso
A: Altezza sportello apparecchio incluse cerniere in mm
B: Cerniera non ammortizzata, frontale unità in kg

C: Cerniera ammortizzata, frontale unità in kg

D: Carico aggiuntivo possibile in kg con kit per carichi pesanti

A	B	C	D
1500-1750	22	22	B+5 / C+5
720-1400	19	19	
A1	15	19	
A2	15	19	

Dimensioni in mm

SCHEMI DI INSTALLAZIONE PER FRIGORIFERI

KI7866DD0, KI8865DE0

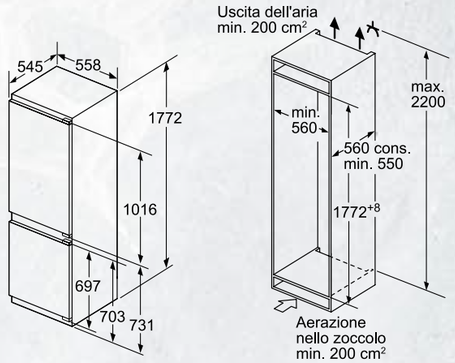

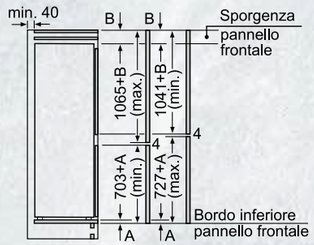

Le dimensioni delle ante del mobile indicate sono valide con uno spazio tra le ante pari a 4 mm.

Consiglio per la distanza per cerniera piatta

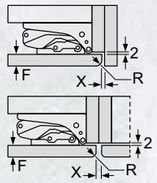

F	R	X
16-19	0-3	2,5
20	0-1	3
	2-3	2,5
21	0-1	3
	2-3	2,5
22	0	4
	1	3,5
	2-3	3

Le distanze consigliate nella tabella vanno mantenute per garantire un'apertura senza collisioni delle porte degli apparecchi ed evitare danni al mobile della cucina.

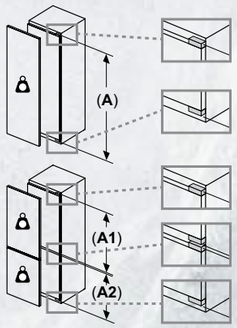

Peso massimo consentito dei frontali dell'unità

I frontali montati dell'unità che superano il peso consentito possono causare danni e compromettere il funzionamento delle cerniere

Peso

A: Altezza sportello apparecchio incluse cerniere in mm

B: Cerniera non ammortizzata, frontale unità in kg

C: Cerniera ammortizzata, frontale unità in kg

D: Carico aggiuntivo possibile in kg con kit per carichi pesanti

A	B	C	D
1500-1750	22	22	B+5 / C+5
720-1400	19	19	
A1	15	19	
A2	15	19	

KI7862FE0

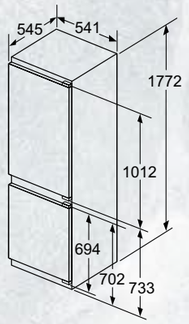

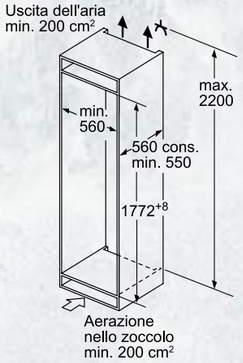

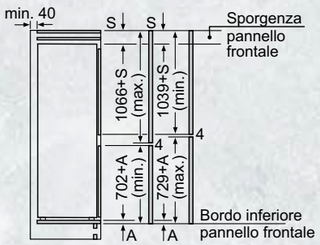

Consiglio per la distanza per cerniera piatta

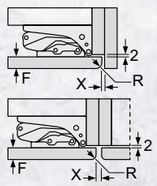

F	R	X
16-19	0-3	2,5
20	0-1	3
	2-3	2,5
21	0-1	3
	2-3	2,5
22	0	4
	1	3,5
	2-3	3

Le distanze consigliate nella tabella vanno mantenute per garantire un'apertura senza collisioni delle porte degli apparecchi ed evitare danni al mobile della cucina.

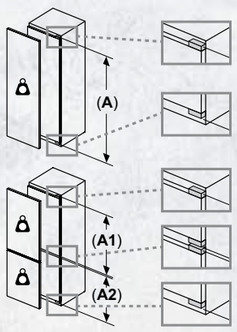

Peso massimo consentito dei frontali dell'unità

I frontali montati dell'unità che superano il peso consentito possono causare danni e compromettere il funzionamento delle cerniere

Peso

A: Altezza sportello apparecchio incluse cerniere in mm

B: Cerniera non ammortizzata, frontale unità in kg

C: Cerniera ammortizzata, frontale unità in kg

D: Carico aggiuntivo possibile in kg con kit per carichi pesanti

A	B	C	D
1500-1750	22	22	B+5 / C+5
720-1400	19	19	
A1	15	19	
A2	15	19	

Dimensioni in mm

SCHEMI DI INSTALLAZIONE PER FRIGORIFERI

KI1816DD0

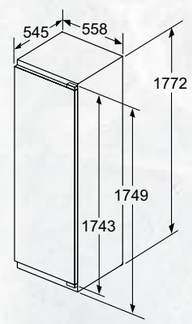

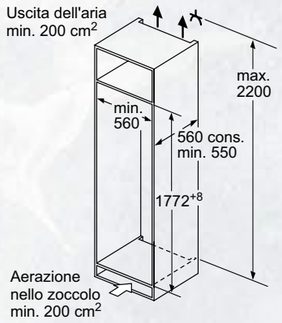

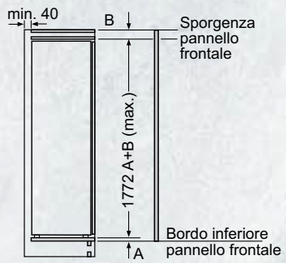

Peso massimo consentito dei frontali del mobile

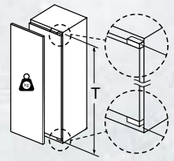

Le ante del mobile montate che superano il peso consentito possono causare danni e anomalie di funzionamento alla cerniera.

T: altezza anta del mobile inclusa cerniera in mm:	cerniera non ammortizzata, anta in kg:	cerniera ammortizzata, anta in kg:
1500-1750	22	22

Consiglio per la distanza per cerniera piatta

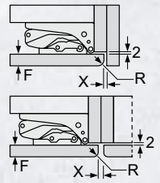

F	R	X
16-19	0-3	2,5
20	0-1	3
	2-3	2,5
21	0-1	3
	2-3	2,5
22	0	4
	1	3,5
	2-3	3

Le distanze consigliate nella tabella vanno mantenute per garantire un'apertura senza collisioni delle porte degli apparecchi ed evitare danni al mobile della cucina.

KI2326DD1

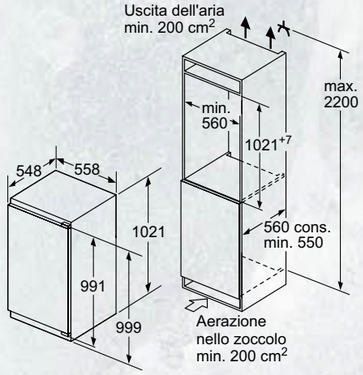

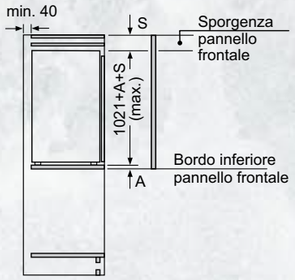

Consiglio per la distanza per cerniera piatta

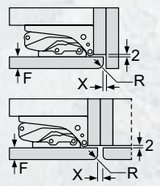

F	R	X
16-19	0-3	2,5
20	0-1	3
	2-3	2,5
21	0-1	3
	2-3	2,5
22	0	4
	1	3,5
	2-3	3

Le distanze consigliate nella tabella vanno mantenute per garantire un'apertura senza collisioni delle porte degli apparecchi ed evitare danni al mobile della cucina.

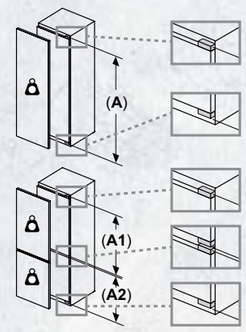

Peso massimo consentito dei frontali dell'unità

I frontali montati dell'unità che superano il peso consentito possono causare danni e compromettere il funzionamento delle cerniere

Peso

A: Altezza sportello apparecchio incluse cerniere in mm

B: Cerniera non ammortizzata, frontale unità in kg

C: Cerniera ammortizzata, frontale unità in kg

D: Carico aggiuntivo possibile in kg con kit per carichi pesanti

A	B	C	D
1500-1750	22	22	B+5 / C+5
720-1400	19	19	
A1	15	19	
A2	15	19	

Dimensioni in mm

FRIGORIFERI E CONGELATORI

INFORMAZIONI TECNICHE PER FRIGORIFERI

Modello	KB7966DD0	KI7966FD0	KI7866DD0	KI7862FE0
Codice EAN	4242004271574	4242004271901	4242004268925	4242004255444
Serie	N 70	N 50	N 70	N 50
Linea prodotto	Frigorifero combinato	Frigorifero combinato	Frigorifero combinato	Frigorifero combinato
Tipologia	incasso, integrabile	incasso, integrabile	incasso, integrabile	incasso, integrabile
Tipologia prodotto	2 porte	2 porte	2 porte	2 porte
Tipologia costruttiva del prodotto	Da incasso	Da incasso	Da incasso	Da incasso
Colore principale	-	-	-	-
Informazioni etichetta energetica secondo il "REGOLAMENTO (UE) 2017/1369"				
Classe di efficienza energetica[1]	D	D	D	E
Emissioni di rumore aereo (dB(A) re 1 pW)	34	34	35	35
Classe di emissioni di rumore aereo	B	B	B	B
Consumo medio annuale di energia in chilowattora per anno (kWh/a)[2]	204	184	186	234
Volume totale del prodotto (l)	381	290	260	260
Somma del volume degli scomparti congelatore (l)	98	75	76	76
Somma del volume degli scomparti frigorifero (l)	284	215	184	184
Informazioni generali				
Altezza del prodotto (mm)	1935	1935	1772	1772
Larghezza del prodotto (mm)	708	558	558	541
Profondità del prodotto (mm)	548	548	548	548
Profondità con porta aperta a 90 gradi (mm)	-	1140	1140	1140
Altezza minima della nicchia (mm)	1940	1940	1775	1775
Altezza massima della nicchia (mm)	1940	1940	1775	1775
Larghezza minima della nicchia (mm)	710	560	560	560
Larghezza massima della nicchia (mm)	710	560	560	560
Profondità della nicchia (mm)	560	550	550	550
Capacità di congelamento (Sezione 4-Stelle) (kg/24h)	10,0	8,0	8,0	4,0
Autonomia di conservazione senza energia elettrica (h)	13	11	11	10
Funzione congelamento rapido	si	si	si	si
Classe climatica[3]	SN-ST	SN-ST	SN-ST	SN-ST
Sistema No Frost	Congelatore	Congelatore	Congelatore	Congelatore
Funzione raffreddamento veloce	si	si	si	no
Ventilatore interno comparto frigorifero	si	no	no	no
Cerniera porta	Reversibile a destra	Reversibile a destra	Reversibile a destra	Reversibile a destra
Porta/e reversibile/i	si	si	si	si
Tipo di cerniera	cerniera piatta	cerniera piatta	cerniera piatta	cerniera piatta
Allarme porta aperta	si	si	si	si
Home Connect	si	no	no	no
Numero di sistemi indipendenti di raffreddamento	2	2	2	1
Numero di compressori	1	1	1	1
Collegamenti elettrici				
Dati nominali collegamento elettrico (W)	-	-	-	-
Corrente (A)	-	10	-	10
Tensione (V)	220-240	220-240	220-240	220-240
Frequenza (Hz)	50	50	50	50

[1] In una scala di classi di efficienza energetica da A a G.
[2] Consumo di energia espresso in kWh/anno basato sui risultati di prove standard per 24 ore.
Il consumo effettivo dipende dalla modalità di utilizzo dell'apparecchio e dal luogo in cui è installato.
[3] Classi climatiche: questa classe indica l'intervallo di temperatura ambiente in cui il prodotto è destinato ad operare
- la temperata estesa (SN) corrisponde all'intervallo di temperatura compreso tra 10 °C e 32 °C;
- la temperata (N) corrisponde all'intervallo di temperatura compreso tra 16 °C e 32 °C;
- la subtropicale (ST) corrisponde all'intervallo di temperatura compreso tra 16 °C e 38 °C; e
- la tropicale (T) corrisponde all'intervallo di temperatura compreso tra 16 °C e 43 °C.

INFORMAZIONI TECNICHE PER FRIGORIFERI

Modello	KI8865DE0	KI1816DD0	KI2326DD1
Codice EAN	4242004247937	4242004271963	4242004270546
Serie	N 90	N 70	N 70
Linea prodotto	Frigorifero combinato	Frigorifero	Frigorifero
Tipologia	incasso, integrabile	incasso, integrabile	integrabile
Tipologia prodotto	2 porte	1 porta	1 porta
Tipologia costruttiva del prodotto	Da incasso	Da incasso	Da incasso
Colore principale	-	-	-
Informazioni etichetta energetica secondo il "REGOLAMENTO (UE) 2017/1369"			
Classe di efficienza energetica[1]	E	D	D
Emissioni di rumore aereo (dB(A) re 1 pW)	36	34	35
Classe di emissioni di rumore aereo	C	B	B
Consumo medio annuale di energia in chilowattora per anno (kWh/a)[2]	252	91	116
Volume totale del prodotto (l)	223	310	147
Somma del volume degli scomparti congelatore (l)	67	0	15
Somma del volume degli scomparti frigorifero (l)	156	310	132
Informazioni generali			
Altezza del prodotto (mm)	1772	1772	1021
Larghezza del prodotto (mm)	558	558	558
Profondità del prodotto (mm)	545	548	548
Profondità con porta aperta a 90 gradi (mm)	1140	1140	1140
Altezza minima della nicchia (mm)	1775	1775	1025
Altezza massima della nicchia (mm)	1775	1775	1025
Larghezza minima della nicchia (mm)	560	560	560
Larghezza massima della nicchia (mm)	560	560	560
Profondità della nicchia (mm)	550	550	550
Capacità di congelamento (Sezione 4-Stelle) (kg/24h)	7,0	-	3,0
Autonomia di conservazione senza energia elettrica (h)	8	-	11
Funzione congelamento rapido	si	no	no
Classe climatica[3]	SN-ST	SN-ST	SN-ST
Sistema No Frost	Congelatore	no	no
Funzione raffreddamento veloce	si	si	si
Ventilatore interno comparto frigorifero	no	si	no
Cerniera porta	Reversibile a destra	Reversibile a destra	Reversibile a destra
Porta/e reversibile/i	si	si	si
Tipo di cerniera	cerniera piatta	cerniera piatta	cerniera piatta
Allarme porta aperta	si	si	si
Home Connect	si	no	no
Numero di sistemi indipendenti di raffreddamento	2	1	1
Numero di compressori	1	1	1
Collegamenti elettrici			
Dati nominali collegamento elettrico (W)	90	-	-
Corrente (A)	10	10	-
Tensione (V)	220-240	220-240	220-240
Frequenza (Hz)	50	50	50

[1] In una scala di classi di efficienza energetica da A a G.
[2] Consumo di energia espresso in kWh/anno basato sui risultati di prove standard per 24 ore.
Il consumo effettivo dipende dalla modalità di utilizzo dell'apparecchio e dal luogo in cui è installato.
[3] Classi climatiche: questa classe indica l'intervallo di temperatura ambiente in cui il prodotto è destinato ad operare
- la temperata estesa (SN) corrisponde all'intervallo di temperatura compreso tra 10 °C e 32 °C;
- la temperata (N) corrisponde all'intervallo di temperatura compreso tra 16 °C e 32 °C;
- la subtropicale (ST) corrisponde all'intervallo di temperatura compreso tra 16 °C e 38 °C; e
- la tropicale (T) corrisponde all'intervallo di temperatura compreso tra 16 °C e 43 °C.

FRIGORIFERI E CONGELATORI

FRIGORIFERI E CONGELATORI DA INCASSO GAMMA LINE.

Come leggere la tabella?

1. Scegli le caratteristiche principali che stai cercando per il tuo nuovo elettrodomestico NEFF, nella colonna di sinistra
2. Individua i vantaggi di ogni Serie per affinare la selezione
3. Utilizza queste informazioni per approfondire le dotazioni dei modelli che possono interessarti

			N 70		N 50		N 30
	Larghezza	Altezza	Classe di efficienza energetica*		Classe di efficienza energetica*		
			D	E	D	E	E
Combinati	71 cm	194 cm				KB7962FE0  Home Connect KB7962SE0 NUOVO  Home Connect	
	54/56 cm	194 cm			KI7962FD0 NUOVO 		KI7961SE0 NUOVO 
	54/56 cm	177 cm		KI6863FE0 		KI7862SE0  KI5862SE0S 	KI7861SE0 NUOVO  KI5861SE0 NUOVO 
Monoporta	54/56 cm	177 cm	KI1813DD0 NUOVO 	GI7813CE0 NUOVO 		KI2822FE0 NUOVO  KI1812FE0 NUOVO 	KI2821SE0 NUOVO  KI1811SE0 NUOVO 
	56 cm	122 cm				KI2422FE0 	
	60 cm	82 cm		GU7213DE0 NUOVO  Home Connect	KU2222FD0 NUOVO  Home Connect	KU1212FE0 NUOVO  Home Connect	
	56 cm	71 cm				GI1113FE0 	

* in una scala di classi di efficienza energetica da A a G

FRIGORIFERI E CONGELATORI DA LIBERO POSIZIONAMENTO. VINO CANTINE SOTTO PIANO GAMMA LINE.

Come leggere la tabella?

1. Scegli le caratteristiche principali che stai cercando per il tuo nuovo elettrodomestico NEFF, nella colonna di sinistra
2. Individua i vantaggi di ogni Serie per affinare la selezione
3. Utilizza queste informazioni per approfondire le dotazioni dei modelli che possono interessarti

N 70

	Larghezza	Altezza	Classe di efficienza energetica*		
			E	F	G
Side By Side	91 cm	179 cm	KA3923IE0 		
Vino Cantina	60/30 cm	82 cm		KU9202HF0 	KU9213HG0 

* in una scala di classi di efficienza energetica da A a G

N 50

FRIGORIFERO COMBINATO INTEGRABILE NO FROST CERNIERE PIATTE



Home Connect

Altezza (cm) 193.5 | Larghezza (cm) 70 | No Frost | Fresh Safe 0°C | Fresh Safe | LED

KB7962FE0

EAN 4242004271550

Caratteristiche principali
- Classe di efficienza energetica: E *
- Comandi elettronici a LED per la regolazione separata della temperatura dei due vani
- Home Connect: Programmazione e controllo da remoto tramite app per dispositivi mobili
- Eco Air Flow - circolazione omogenea dell'aria per una temperatura costante e un raffreddamento veloce
- Segnale ottico e acustico porta aperta
- 2 circuiti di raffreddamento separati
- Illuminazione LED ad intensità crescente
- Dimensioni in cm (hxlxp) 193.5 x 70.8 x 54.8
- Porta con cerniera piatta
- Cerniere a destra, Cerniere reversibili
- Volume Netto totale: 381 l

Vano Frigorifero
- 1 cassetto FreshSafe con controllo umidità per mantenere la freschezza dei cibi più a lungo
- 1 cassetto FreshSafe 1 ◄0°C►
- 4 ripiani in vetro infrangibile di cui 3 regolabili in altezza
- Portabottiglie
- Funzione Super Cooling per un raffreddamento intensivo
- Volume Netto Frigorifero: 284 l

Vano Congelatore**
- No Frost
- Funzione Super Freeze
- 3 cassetti trasparenti
- Volume Netto Congelatore: 98 l

Accessori
- 3 portauova
- 1 vaschetta cubetti ghiaccio

* in una scala di classi di efficienza energetica da A a G

N 50

FRIGORIFERO COMBINATO INTEGRABILE NO FROST PORTA A TRAINO



Home Connect

Altezza (cm) 193.5 | Larghezza (cm) 70 | No Frost | Fresh Safe 0°C | Fresh Safe | LED

KB7962SE0

EAN 4242004274018

Caratteristiche principali
- Classe di efficienza energetica: E *
- Comandi elettronici a LED per la regolazione separata della temperatura dei due vani
- Home Connect: Programmazione e controllo da remoto tramite app per dispositivi mobili
- Eco Air Flow - circolazione omogenea dell'aria per una temperatura costante e un raffreddamento veloce
- Segnale ottico e acustico porta aperta
- 2 circuiti di raffreddamento separati
- Illuminazione LED ad intensità crescente
- Dimensioni in cm (hxlxp) 193.5 x 69.1 x 54.8
- Porta a traino
- Cerniere a destra, Cerniere reversibili
- Volume Netto totale: 383 l

Vano Frigorifero
- 1 cassetto FreshSafe con controllo umidità per mantenere la freschezza dei cibi più a lungo
- 1 cassetto FreshSafe 1 ◄0°C►per conservare carne e pesce freschi più a lungo
- 4 ripiani in vetro infrangibile di cui 3 regolabili in altezza
- Portabottiglie
- Funzione Super Cooling per un raffreddamento intensivo
- Volume Netto Frigorifero: 285 l

Vano Congelatore**
- No Frost
- Funzione Super Freeze
- 3 cassetti trasparenti
- Volume Netto Congelatore: 98 l

Accessori
- 1 portauova
- 1 vaschetta cubetti ghiaccio

* in una scala di classi di efficienza energetica da A a G

N 50
FRIGORIFERO COMBINATO INTEGRABILE
NO FROST CERNIERE PIATTE







KI7962FD0

EAN 4242004271895

Caratteristiche principali
- Classe di efficienza energetica: D *
- Comandi elettronici a LED per la regolazione separata della temperatura dei due vani
- Eco Air Flow - circolazione omogenea dell'aria per una temperatura costante e un raffreddamento veloce
- Segnale ottico e acustico porta aperta
- 2 circuiti di raffreddamento separati
- Illuminazione interna a LED
- Dimensioni in cm (hxlxp) 193.5 x 55.8 x 54.8
- Porta con cerniera piatta
- Cerniere a destra, Cerniere reversibili
- Volume Netto totale: 290 l

Vano Frigorifero
- 1 cassetto FreshSafe con controllo umidità per mantenere la freschezza dei cibi più a lungo
- 1 cassetto FreshSafe 1 ◄0°C►per conservare carne e pesce freschi più a lungo
- 3 ripiani in vetro infrangibile di cui 2 regolabili in altezza
- Ripiano bottiglie BottleFlex
- Funzione Super Cooling per un raffreddamento intensivo
- Volume Netto Frigorifero: 215 l

Vano Congelatore****
- No Frost
- Funzione Super Freeze
- 3 cassetti trasparenti
- Volume Netto Congelatore: 75 l

Accessori
- 1 portauova
- 1 vaschetta cubetti ghiaccio

* in una scala di classi di efficienza energetica da A a G

N 30
FRIGORIFERO COMBINATO INTEGRABILE
NO FROST PORTA A TRAINO







KI7961SE0

EAN 4242004271888

Caratteristiche principali
- Classe di efficienza energetica: E *
- Comandi elettronici a LED per la regolazione separata della temperatura dei due vani
- Eco Air Flow - circolazione omogenea dell'aria per una temperatura costante e un raffreddamento veloce
- Segnale ottico e acustico porta aperta
- 2 circuiti di raffreddamento separati
- Illuminazione interna a LED
- Dimensioni in cm (hxlxp) 193.5 x 54.1 x 54.8
- Porta a traino
- Cerniere a destra, Cerniere reversibili
- Volume Netto totale: 290 l

Vano Frigorifero
- 1 cassetto FreshSafe per frutta e verdura
- 5 ripiani in vetro infrangibile di cui 4 regolabili in altezza
- Funzione Super Cooling per un raffreddamento intensivo
- Volume Netto Frigorifero: 215 l

Vano Congelatore****
- No Frost
- Funzione Super Freeze
- 3 cassetti trasparenti
- Volume Netto Congelatore: 75 l

Accessori
- 1 portauova
- 1 vaschetta cubetti ghiaccio

* in una scala di classi di efficienza energetica da A a G

N 50
FRIGORIFERO COMBINATO INTEGRABILE
NO FROST PORTA A TRAINO







KI7862SE0

EAN 4242004257813

Caratteristiche principali
- Classe di efficienza energetica: E *
- Comandi LED per la regolazione elettronica della temperatura
- Eco Air Flow - circolazione omogenea dell'aria per una temperatura costante e un raffreddamento veloce
- Segnale ottico per porta aperta
- Illuminazione interna a LED
- Dimensioni in cm (hxlxp) 177.2 x 54.1 x 54.8
- Porta a traino
- Cerniere a destra, Cerniere reversibili
- Volume Netto totale: 260 l

Vano Frigorifero
- 1 cassetto FreshSafe con controllo umidità per mantenere la freschezza dei cibi più a lungo
- 1 cassetto FreshSafe 1 ◄0°C►
- 2 ripiani in vetro infrangibile di cui 1 regolabile in altezza
- 3 balconcini
- Ripiano bottiglie BottleFlex
- Volume Netto Frigorifero: 184 l

Vano Congelatore****
- No Frost
- Funzione Super Freeze
- 3 cassetti trasparenti
- Volume Netto Congelatore: 76 l

Accessori
- 3 portauova
- 1 vaschetta cubetti ghiaccio

* in una scala di classi di efficienza energetica da A a G

N 30
FRIGORIFERO COMBINATO INTEGRABILE
NO FROST PORTA A TRAINO







KI7861SE0

EAN 4242004275848

Caratteristiche principali
- Classe di efficienza energetica: E *
- Comandi LED per la regolazione elettronica della temperatura
- Eco Air Flow - circolazione omogenea dell'aria per una temperatura costante e un raffreddamento veloce
- Segnale acustico per porta aperta
- Illuminazione interna a LED
- Dimensioni in cm (hxlxp) 177.2 x 54.1 x 54.8
- Porta a traino
- Cerniere a destra, Cerniere reversibili
- Volume Netto totale: 260 l

Vano Frigorifero
- 1 cassetto FreshSafe per frutta e verdura
- 4 ripiani in vetro infrangibile di cui 3 regolabili in altezza
- 3 balconcini
- Volume Netto Frigorifero: 184 l

Vano Congelatore****
- No Frost
- Funzione Super Freeze
- 3 cassetti trasparenti
- Volume Netto Congelatore: 76 l

Accessori
- 1 portauova
- 1 vaschetta cubetti ghiaccio

* in una scala di classi di efficienza energetica da A a G

FRIGORIFERI E CONGELATORI

N 70
FRIGORIFERO COMBINATO INTEGRABILE
CERNIERE PIATTE



Altezza (cm) 177 · Low Frost · Fresh Safe · LED · Bottle Flex Shelf · Easy Access Shelf

KI6863FE0

EAN 4242004246275

Caratteristiche principali
- Classe di efficienza energetica: E *
- Regolazione elettronica tramite display digitale
- VitaControl - temperatura costante grazie ad un sistema intelligente di sensori
- Segnale acustico porta aperta
- Allarme ottico ed acustico con Funzione memoryAlert
- Illuminazione interna a LED
- Dimensioni in cm (hxlxp) 177.2 x 55.8 x 54.5
- Porta con cerniera piatta
- Cerniere a destra, Cerniere reversibili
- Volume Netto totale: 266 l

Vano Frigorifero
- 1 cassetto FreshSafe 2, mantiene frutta e verdura fresche più a lungo
- 3 ripiani in vetro infrangibile (2 regolabili in altezza), di cui 1 scorrevole EasyAccessShelf
- 5 balconcini, di cui 1 chiuso
- Ripiano bottiglie BottleFlex
- Funzione Super Cooling per un raffreddamento intensivo
- Volume Netto Frigorifero: 192 l

Vano Congelatore**
- Freezer con sistema Low Frost
- Funzione Super Freeze
- Cassetti trasparenti di cui 1 BigBox
- Volume Netto Congelatore: 74 l

Accessori
- 2 portauova
- 1 vaschetta cubetti ghiaccio

* in una scala di classi di efficienza energetica da A a G

N 50
FRIGORIFERO COMBINATO INTEGRABILE
PORTA A TRAINO



Altezza (cm) 177 · Low Frost · Fresh Safe · LED · Bottle Flex Shelf

KI5862SE0S

EAN 4242004251934

Caratteristiche principali
- Classe di efficienza energetica: E *
- Comandi LED per la regolazione elettronica della temperatura
- Eco Air Flow - circolazione omogenea dell'aria per una temperatura costante e un raffreddamento veloce
- Segnale acustico porta aperta
- Illuminazione interna a LED
- Dimensioni in cm (hxlxp) 177.2 x 54.1 x 54.8
- Porta a traino
- Cerniere a destra, Cerniere reversibili
- Volume Netto totale: 267 l

Vano Frigorifero
- 1 cassetto FreshSafe per frutta e verdura
- 3 ripiani in vetro infrangibile di cui 2 regolabili in altezza
- 3 balconcini
- Ripiano bottiglie BottleFlex
- Volume Netto Frigorifero: 183 l

Vano Congelatore**
- Freezer con sistema Low Frost
- Funzione Super Freeze
- 3 cassetti trasparenti
- Volume Netto Congelatore: 84 l

Accessori
- 3 portauova
- 1 vaschetta cubetti ghiaccio

* in una scala di classi di efficienza energetica da A a G

N 30
FRIGORIFERO COMBINATO INTEGRABILE
PORTA A TRAINO



Altezza (cm) 177 · Low Frost · Fresh Safe · LED

KI5861SE0

EAN 4242004276388

Caratteristiche principali
- Classe di efficienza energetica: E *
- Comandi LED per la regolazione elettronica della temperatura
- Eco Air Flow - circolazione omogenea dell'aria per una temperatura costante e un raffreddamento veloce
- Segnale acustico porta aperta
- Illuminazione interna a LED
- Dimensioni in cm (hxlxp) 177.2 x 54.1 x 54.8
- Porta a traino
- Cerniere a destra, Cerniere reversibili
- Volume Netto totale: 267 l

Vano Frigorifero
- 1 cassetto FreshSafe per frutta e verdura
- 4 ripiani in vetro infrangibile di cui 3 regolabili in altezza
- 3 balconcini
- Volume Netto Frigorifero: 183 l

Vano Congelatore**
- Freezer con sistema Low Frost
- Funzione Super Freeze
- 3 cassetti trasparenti
- Volume Netto Congelatore: 84 l

Accessori
- 1 portauova
- 1 vaschetta cubetti ghiaccio

* in una scala di classi di efficienza energetica da A a G

N 70
FRIGORIFERO MONOPORTA INTEGRABILE
CERNIERE PIATTE "SOFTCLOSE"



Altezza (cm) 177 · Fresh Safe 0°C · Fresh Safe · LED · Bottle Flex Shelf · Soft Close

KI1813DD0

EAN 44242004271956

Caratteristiche principali
- Classe di efficienza energetica: D *
- Comandi LED per la regolazione elettronica della temperatura
- Segnale ottico e acustico porta aperta
- Illuminazione interna a LED
- Dimensioni in cm (hxlxp) 177.2 x 55.8 x 54.8
- Porta con cerniera piatta
- Cerniere a destra, Cerniere reversibili
- Volume Netto totale: 310 l

Vano Frigorifero
- 1 cassetto FreshSafe con controllo umidità per mantenere la freschezza dei cibi più a lungo
- 1 cassetto FreshSafe per frutta e verdura
- 4 ripiani in vetro infrangibile di cui 3 regolabili in altezza
- Ripiano bottiglie BottleFlex
- Funzione Super Cooling per un raffreddamento intensivo

Accessori
- 1 portauova

* in una scala di classi di efficienza energetica da A a G

FRIGORIFERI E CONGELATORI

N 50
FRIGORIFERO MONOPORTA INTEGRABILE
CERNIERE PIATTE





KI2822FE0

EAN 4242004272007

Caratteristiche principali
- Classe di efficienza energetica: E *
- Comandi LED per la regolazione elettronica della temperatura
- Segnale ottico e acustico porta aperta
- Illuminazione interna a LED
- Dimensioni in cm (hxlxp) 177.2 x 54.1 x 54.8
- Porta con cerniera piatta
- Cerniere a destra, Cerniere reversibili
- Volume Netto totale: 280 l

Vano Frigorifero
- 2 cassetti FreshSafe - per frutta e verdura
- 4 ripiani in vetro infrangibile di cui 3 regolabili in altezza
- Ripiano bottiglie BottleFlex
- Funzione Super Cooling per un raffreddamento intensivo
- Volume Netto Frigorifero: 246 l

Vano Congelatore**
- Compartimento freezer con 1 cerniera
- Volume Netto Congelatore: 34 l

Accessori
- 1 portauova
- 1 vaschetta per cubetti di ghiaccio

* in una scala di classi di efficienza energetica da A a G

N 50
FRIGORIFERO MONOPORTA INTEGRABILE
CERNIERE PIATTE





KI1812FE0

EAN 4242004271932

Caratteristiche principali
- Classe di efficienza energetica: E *
- Comandi LED per la regolazione elettronica della temperatura
- Segnale ottico e acustico porta aperta
- Illuminazione interna a LED
- Dimensioni in cm (hxlxp) 177.2 x 54.1 x 54.8
- Porta con cerniera piatta
- Cerniere a destra, Cerniere reversibili
- Volume Netto totale: 310 l

Vano Frigorifero
- 2 cassetti FreshSafe - per frutta e verdura
- 5 ripiani in vetro infrangibile di cui 4 regolabili in altezza
- 5 balconcini
- Ripiano bottiglie BottleFlex
- Funzione Super Cooling per un raffreddamento intensivo

Accessori
- 1 portauova

* in una scala di classi di efficienza energetica da A a G

N 30
FRIGORIFERO MONOPORTA INTEGRABILE
PORTA A TRAINO





KI2821SE0

EAN 4242004271987

Caratteristiche principali
- Classe di efficienza energetica: E*
- Comandi LED per la regolazione elettronica della temperatura
- Illuminazione interna a LED
- Dimensioni in cm (hxlxp) 177.2 x 54.1 x 54.8
- Porta a traino
- Volume Netto totale: 280 l

Vano Frigorifero
- 2 cassetti FreshSafe - per frutta e verdura
- 5 ripiani in vetro infrangibile di cui 4 regolabili in altezza
- Funzione Super Cooling per un raffreddamento intensivo
- Volume Netto Frigorifero: 246 l

Vano Congelatore**
- Compartimento freezer con 1 cerniera
- Volume Netto Congelatore: 34 l

Accessori
- 1 portauova
- 1 vaschetta per cubetti di ghiaccio

* in una scala di classi di efficienza energetica da A a G

N 30
FRIGORIFERO MONOPORTA INTEGRABILE
PORTA A TRAINO





KI1811SE0

EAN 4242004271918

Caratteristiche principali
- Classe di efficienza energetica: E *
- Comandi LED per la regolazione elettronica della temperatura
- Segnale ottico e acustico porta aperta
- Illuminazione interna a LED
- Dimensioni in cm (hxlxp) 177.2 x 54.1 x 54.8
- Porta a traino
- Cerniere a destra, Cerniere reversibili
- Volume Netto totale: 310 l

Vano Frigorifero
- 2 cassetti FreshSafe - per frutta e verdura
- 6 ripiani in vetro infrangibile di cui 5 regolabili in altezza
- 5 balconcini
- Funzione Super Cooling per un raffreddamento intensivo

Accessori
- 1 portauova

* in una scala di classi di efficienza energetica da A a G

FRIGORIFERI E CONGELATORI

N 50
FRIGORIFERO MONOPORTA INTEGRABILE CERNIERE PIATTE



Altezza (cm) 122.5 | Fresh Safe | LED | Bottle Flex Shelf

KI2422FE0

EAN 4242004264927

Caratteristiche principali
- Classe di efficienza energetica: E *
- Comandi LED per la regolazione elettronica della temperatura
- Eco Air Flow - circolazione omogenea dell'aria per una temperatura costante e un raffreddamento veloce
- Segnale acustico porta aperta
- Illuminazione interna a LED
- Dimensioni in cm (hxlxp) 122.1 x 54.1 x 54.8
- Porta con cerniera piatta
- Cerniere a destra, Cerniere reversibili
- Volume Netto totale: 187 l

Vano Frigorifero
- 1 cassetto FreshSafe per frutta e verdura
- 3 ripiani in vetro infrangibile di cui 2 regolabili in altezza
- 4 balconcini
- Ripiano bottiglie BottleFlex
- Funzione Super Cooling per un raffreddamento intensivo
- Volume Netto Frigorifero: 172 l

Vano Congelatore**
- Compartimento freezer con 1 cerniera
- Volume Netto Congelatore: 15 l

Accessori
- 3 portauova
- 1vaschetta per cubetti di ghiaccio

* in una scala di classi di efficienza energetica da A a G

N 50
FRIGORIFERO SOTTOPIANO CERNIERE PIATTE



Home Connect

Altezza (cm) 82

KU2222FD0

EAN 4242004272212

Caratteristiche principali
- Classe di efficienza energetica: D *
- Comandi LED per la regolazione elettronica della temperatura
- Home Connect: Programmazione e controllo da remoto tramite app per dispositivi mobili
- Segnale ottico e acustico porta aperta
- Illuminazione LED ad intensità crescente
- Dimensioni in cm (hxlxp) 82 x 59.8 x 54.8
- Porta con cerniera piatta
- Cerniere a destra, Cerniere reversibili
- Aerazione nella zona dello zoccolo
- Volume Netto totale: 110 l

Vano Frigorifero
- 2 ripiani in vetro
- Scomparto sul fondo del frigorifero: spazio separato per conservare ad esempio bottiglie
- 2 balconcini
- Balconcino con ferma-bottiglie
- Funzione Super Cooling per un raffreddamento intensivo
- Volume Netto Frigorifero: 93 l

Vano Congelatore**
- Compartimento freezer con 1 cerniera
- Volume Netto Congelatore: 17 l

Accessori
- 1 portauova
- 1 vaschetta cubetti ghiaccio

* in una scala di classi di efficienza energetica da A a G

N 50
FRIGORIFERO SOTTOPIANO CERNIERE PIATTE



Home Connect

Altezza (cm) 82

KU1212FE0

EAN 4242004272311

Caratteristiche principali
- Classe di efficienza energetica: E *
- Comandi LED per la regolazione elettronica della temperatura
- Home Connect: Programmazione e controllo da remoto tramite app per dispositivi mobili
- Segnale ottico e acustico porta aperta
- Funzione Vacanza: per risparmio energetico
- Illuminazione LED ad intensità crescente
- Dimensioni in cm (hxlxp) 82 x 59.8 x 54.8
- Porta con cerniera piatta
- Cerniere a destra, Cerniere reversibili
- Aerazione nella zona dello zoccolo
- Volume Netto totale: 134 l

Vano Frigorifero
- 3 ripiani in vetro
- Scomparto sul fondo del frigorifero: spazio separato per conservare ad esempio bottiglie
- 2 balconcini
- Balconcino con ferma-bottiglie
- Funzione Super Cooling per un raffreddamento intensivo

Accessori
- 1 portauova

* in una scala di classi di efficienza energetica da A a G

N 70
CONGELATORE MONOPORTA INTEGRABILE NO FROST CERNIERE PIATTE CHIUSURA “SOFTCLOSE”



Altezza (cm) 177 | No Frost | Soft Close

GI7813CE0

EAN 4242004274735

Caratteristiche principali
- Classe di efficienza energetica: E *
- Controllo elettronico della temperatura tramite display elettronico digitale
- VitaControl - temperatura costante grazie ad un sistema intelligente di sensori
- Segnale di allarme ottico e acustico per aumento della temperatura
- Dimensioni in cm (hxlxp) 177.2 x 55.8 x 54.5
- Porta con cerniera piatta
- Cerniera a sinistra, Cerniere reversibili
- Volume Netto totale: 212 l

Vano Congelatore**
- No Frost
- 5 cassetti trasparenti
- 2 scomparti a ribalta
- Ripiani in vetro per creare massimo spazio e nuove dimensioni
- Funzione automatica Super Freeze
- Volume Netto Congelatore: 212 l

Accessori
- 1 vaschetta cubetti ghiaccio

* in una scala di classi di efficienza energetica da A a G

FRIGORIFERI E CONGELATORI

N 70
CONGELATORE SOTTOPIANO NO FROST
CERNIERE PIATTE CHIUSURA “SOFTCLOSE”



Home Connect

Altezza (cm) 82 | No Frost | Soft Close

GU7213DE0

EAN 4242004272069

Caratteristiche principali
- Classe di efficienza energetica: E *
- Comandi LED per la regolazione elettronica della temperatura
- Home Connect: Programmazione e controllo da remoto tramite app per dispositivi mobili
- Segnale di allarme ottico e acustico per aumento temperatura
- Dimensioni in cm (hxlxp) 82 x 59.8 x 54.8
- Porta con cerniera piatta
- Cerniere a destra, Cerniere reversibili
- Aereazione nella zona dello zoccolo
- Volume Netto totale: 85 l

Vano Congelatore**
- No Frost
- 3 cassetti trasparenti
- Funzione automatica Super Freeze
- Volume Netto Congelatore: 85 l

Accessori
- 1 vaschetta cubetti ghiaccio

* in una scala di classi di efficienza energetica da A a G

N 50
CONGELATORE MONOPORTA INTEGRABILE
CERNIERE PIATTE



Altezza (cm) 72 | Low Frost

GI1113FE0

EAN 4242004239628

Caratteristiche principali
- Classe di efficienza energetica: E *
- Comandi LED per la regolazione elettronica della temperatura
- Segnale di allarme ottico e acustico per aumento della temperatura
- Dimensioni in cm (hxlxp) 71.2 x 55.8 x 54.5
- Porta con cerniera piatta
- Cerniere a destra, Cerniere reversibili
- Volume Netto totale: 72 l

Vano Congelatore**
- Low Frost - riduce la formazione di brina
- Funzione congelamento rapido
- 3 cassetti trasparenti
- Volume Netto Congelatore: 72 l

Accessori
- 1 vaschetta cubetti ghiaccio

* in una scala di classi di efficienza energetica da A a G

N 70
FRIGORIFERO SIDE BY SIDE
PORTA IN ACCIAIO INOX
DISPENSER GHIACCIO E ACQUA



Altezza (cm) 179 | Larghezza (cm) 91 | No Frost | Fresh Safe | LED

KA3923IE0

EAN 4242004246671

Caratteristiche principali
- Classe di efficienza energetica: E *
- Display LED digitale integrato nella porta per la regolazione separata della temperatura dei due vani
- Dispenser illuminato per acqua fredda, cubetti ghiaccio e ghiaccio tritato
- Illuminazione interna a LED
- Dimensioni in cm (hxlxp) 178.7 x 90.8 x 70.7
- Apparecchio su 4 rotelle, piedini regolabili
- Volume Netto totale: 562 l

Vano Frigorifero
- Sistema Multi-Air-Flow
- 2 cassetti FreshSafe con guide, per conservare frutta e verdura
- 5 ripiani in vetro infrangibile
- 3 balconcini di ampie dimensioni
- Funzione Super Cooling per un raffreddamento intensivo
- Volume Netto Frigorifero: 371 l

Vano Congelatore**
- No Frost
- Funzione Super Freeze
- 2 cassetti trasparenti
- 3 balconcini
- Volume Netto Congelatore: 191 l

Accessori
- 1 tubo di raccordo
- 1 portauova

* in una scala di classi di efficienza energetica da A a G

FRIGORIFERI E CONGELATORI

N 70
VINO CANTINA SOTTOPIANO CON PORTA IN VETRO







KU9213HG0

EAN 4242004249153

Caratteristiche principali
- Classe di efficienza energetica: G *
- Capacità: 44 bottiglie da 0,75 l
- Porta in vetro trasparente a tre strati
- Filtro anti UV

Cantina vino
- 2 zone a temperatura regolabile separatamente
- 5 ripiani di cui 3 in legno
- Ventola nel vano cantina
- Segnale acustico porta aperta
- Illuminazione LED ad intensità crescente
- Illuminazione con modalità esposizione
- Ventilazione posizionata sullo zoccolo
- Cerniere a destra, Cerniere reversibili
- Dimensioni in cm (hxlxp) 81.8 x 59.8 x 58.1

Altre caratteristiche
- Apertura della porta a 115°, bloccabile a 90°
- Regolazione dello zoccolo da 10,2 a 18,1cm
- Classe climatica: SN-ST

* in una scala di classi di efficienza energetica da A a G

N 70
VINO CANTINA SOTTOPIANO CON PORTA IN VETRO







KU9202HF0

EAN 4242004255482

Caratteristiche principali
- Classe di efficienza energetica: F *
- Capacità: 21 bottiglie da 0,75 l
- Porta in vetro trasparente a tre strati
- Filtro anti UV

Cantina vino
- 4 ripiani di cui 3 in legno
- Ventola nel vano cantina
- Segnale acustico porta aperta
- Illuminazione LED ad intensità crescente
- Illuminazione con modalità esposizione
- Ventilazione posizionata sullo zoccolo
- Ventilazione posizionata sullo zoccolo
- Cerniere a destra, Cerniere reversibili
- Dimensioni in cm (hxlxp) 81.8 x 29.8 x 56.7

Altre caratteristiche
- Apertura della porta a 115°, bloccabile a 90°
- Regolazione dello zoccolo da 10,2 a 18,1cm
- Classe climatica: SN-ST

* in una scala di classi di efficienza energetica da A a G

SCHEMI DI INSTALLAZIONE PER FRIGORIFERI E CONGELATORI

KB7962FE0

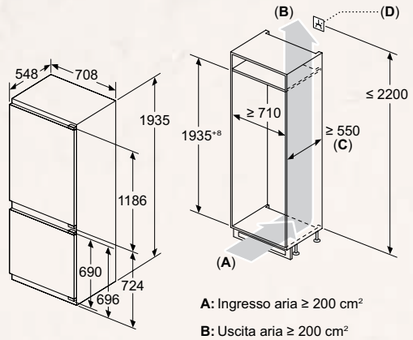

A: Ingresso aria ≥ 200 cm²

B: Uscita aria ≥ 200 cm²

C: ≥ 560 mm (consigliato)

D: Presa

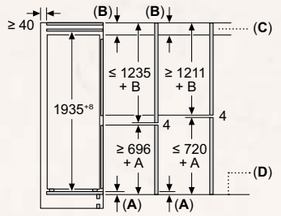

C: Sporgenza del pannello frontale

D: Bordo inferiore del pannello frontale

Consiglio per la distanza per cerniera piatta

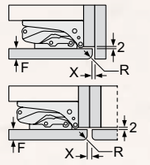

F	R	X
16-19	0-3	2,5
20	0-1	3
	2-3	2,5
21	0-1	3
	2-3	2,5
22	0	4
	1	3,5
	2-3	3

Le distanze consigliate nella tabella vanno mantenute per garantire un'apertura senza collisioni delle porte degli apparecchi ed evitare danni al mobile della cucina.

KB7962SE0

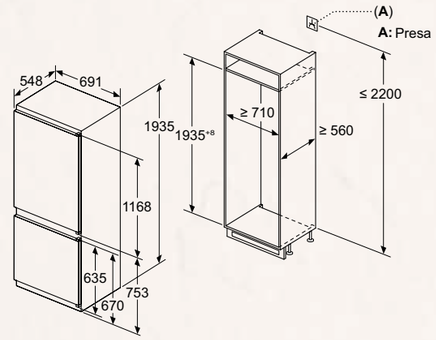

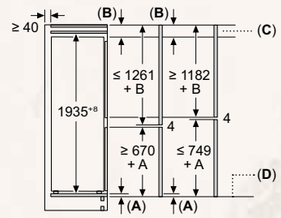

C: Sporgenza del pannello frontale

D: Bordo inferiore del pannello frontale

Consiglio per la distanza per cerniera piatta

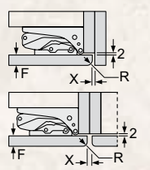

F	R	X
16-19	0-3	2,5
20	0-1	3
	2-3	2,5
21	0-1	3
	2-3	2,5
22	0	4
	1	3,5
	2-3	3

Le distanze consigliate nella tabella vanno mantenute per garantire un'apertura senza collisioni delle porte degli apparecchi ed evitare danni al mobile della cucina.

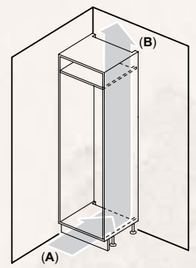

A: Ingresso aria ≥ 200 cm²; opzioni di ventilazione
B: Uscita aria ≥ 200 cm²; opzioni di ventilazione

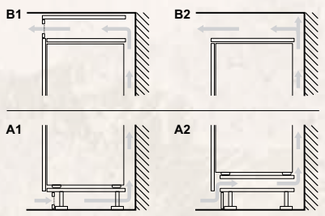

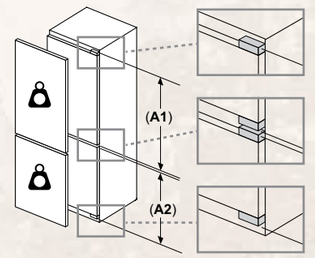

Peso massimo consentito dei frontali dell'unità

I frontali montati dell'unità che superano il peso consentito possono causare danni e compromettere il funzionamento delle cerniere

Peso

A1	20 kg
A2	19 kg

Dimensioni in mm

FRIGORIFERI E CONGELATORI

SCHEMI DI INSTALLAZIONE PER FRIGORIFERI E CONGELATORI

KI7962FD0

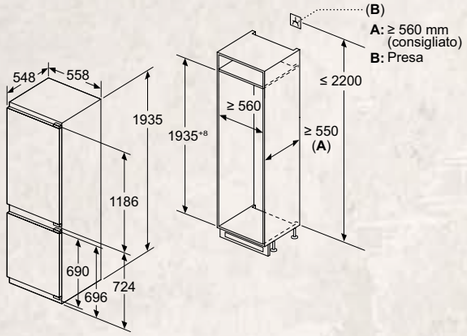

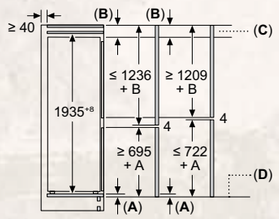

C: Sporgenza del pannello frontale

D: Bordo inferiore del pannello frontale

Consiglio per la distanza per cerniera piatta

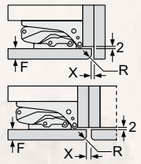

F	R	X
16-19	0-3	2,5
20	0-1	3
	2-3	2,5
21	0-1	3
	2-3	2,5
22	0	4
	1	3,5
	2-3	3

Le distanze consigliate nella tabella vanno mantenute per garantire un'apertura senza collisioni delle porte degli apparecchi ed evitare danni al mobile della cucina.

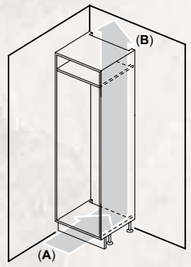

A: Ingresso aria ≥ 200 cm²; opzioni di ventilazione
B: Uscita aria ≥ 200 cm²; opzioni di ventilazione

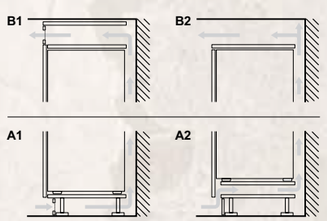

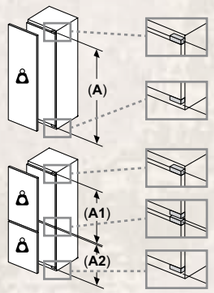

Peso massimo consentito dei frontali dell'unità

I frontali montati dell'unità che superano il peso consentito possono causare danni e compromettere il funzionamento delle cerniere

Peso

A: Altezza sportello apparecchio incluse cerniere in mm

B: Cerniera non ammortizzata, frontale unità in kg

C: Cerniera ammortizzata, frontale unità in kg

D: Carico aggiuntivo possibile in kg con kit per carichi pesanti

A	B	C	D
1500-1750	22	22	B+5 / C+5
720-1400	19	19	
A1	15	19	
A2	15	19	

KI7961SE0

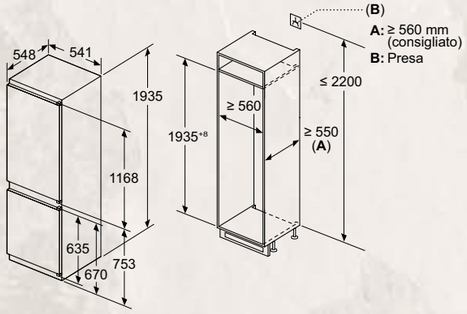

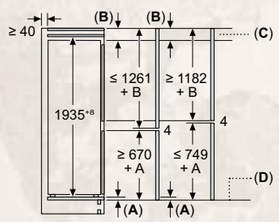

C: Sporgenza del pannello frontale

D: Bordo inferiore del pannello frontale

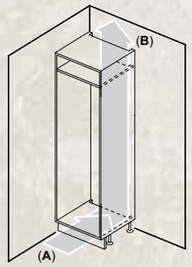

A: Ingresso aria ≥ 200 cm²; opzioni di ventilazione
B: Uscita aria ≥ 200 cm²; opzioni di ventilazione

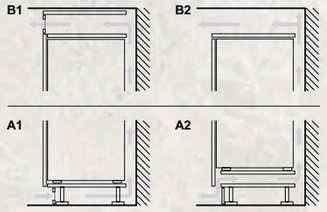

SCHEMI DI INSTALLAZIONE PER FRIGORIFERI E CONGELATORI

KI7862SE0
KI7861SE0
KI5862SE0S
KI5861SE0

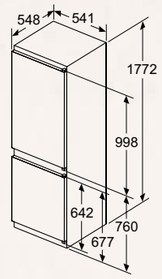

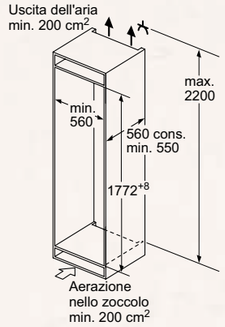

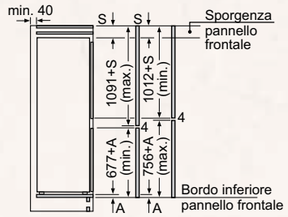

Le dimensioni delle ante del mobile indicate valgono per uno spazio tra le ante di 4 mm.

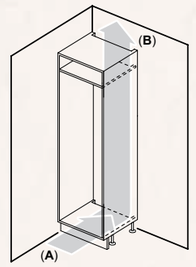

A: Ingresso aria ≥ 200 cm²; opzioni di ventilazione
B: Uscita aria ≥ 200 cm²; opzioni di ventilazione

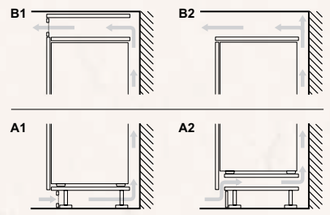

KI6863FE0

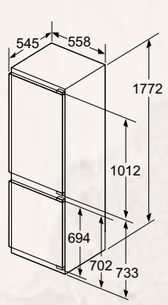

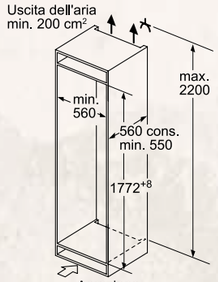

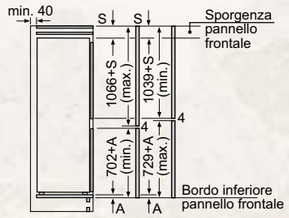

Le dimensioni delle ante del mobile indicate sono valide per uno spazio tra le ante pari a 4 mm.

FRIGORIFERI E CONGELATORI

SCHEMI DI INSTALLAZIONE PER FRIGORIFERI E CONGELATORI

KI1813DD0 KI1812FE0 KI1811SE0
KI2822FE0 KI2821SE0

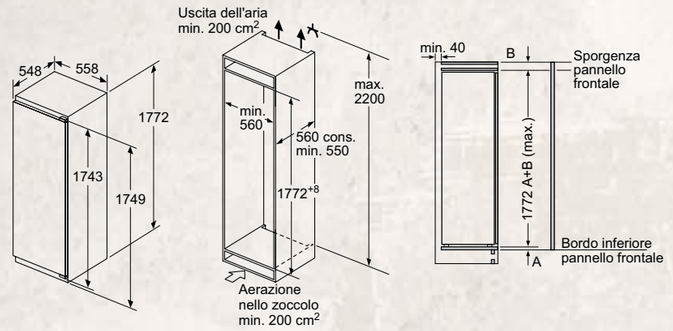

Consiglio per la distanza per cerniera piatta

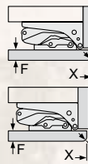

F	R	X
16-19	0-3	2,5
20	0-1	3
	2-3	2,5
21	0-1	3
	2-3	2,5
22	0	4
	1	3,5
	2-3	3

Le distanze consigliate nella tabella vanno mantenute per garantire un'apertura senza collisioni delle porte degli apparecchi ed evitare danni al mobile della cucina.

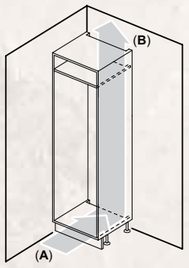

A: Ingresso aria ≥ 200 cm²; opzioni di ventilazione
B: Uscita aria ≥ 200 cm²; opzioni di ventilazione

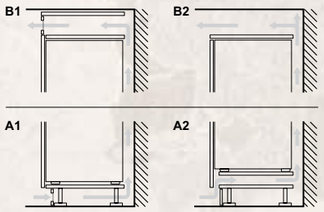

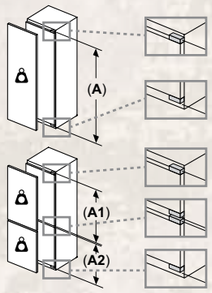

Peso massimo consentito dei frontali dell'unità

I frontali montati dell'unità che superano il peso consentito possono causare danni e compromettere il funzionamento delle cerniere
Peso
A: Altezza sportello apparecchio incluse cerniere in mm
B: Cerniera non ammortizzata, frontale unità in kg

C: Cerniera ammortizzata, frontale unità in kg

D: Carico aggiuntivo possibile in kg con kit per carichi pesanti

A	B	C	D
1500-1750	22	22	B+5 / C+5
720-1400	19	19	
A1	15	19	
A2	15	19	

KI2422FE0

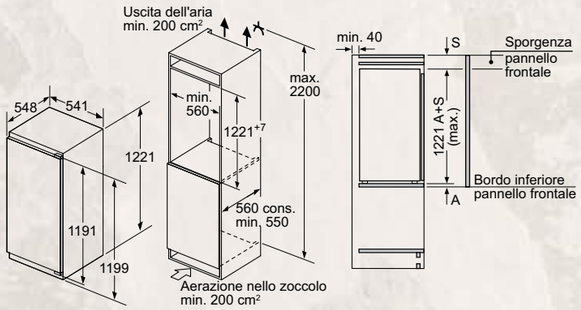

Consiglio per la distanza per cerniera piatta

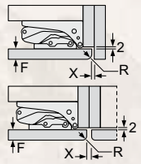

F	R	X
16-19	0-3	2,5
20	0-1	3
	2-3	2,5
21	0-1	3
	2-3	2,5
22	0	4
	1	3,5
	2-3	3

Le distanze consigliate nella tabella vanno mantenute per garantire un'apertura senza collisioni delle porte degli apparecchi ed evitare danni al mobile della cucina.

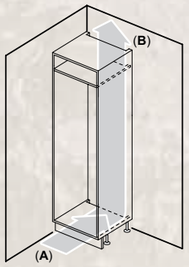

A: Ingresso aria ≥ 200 cm²; opzioni di ventilazione
B: Uscita aria ≥ 200 cm²; opzioni di ventilazione

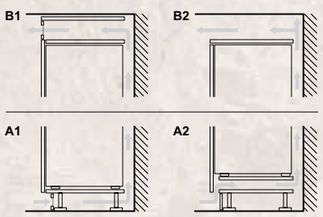

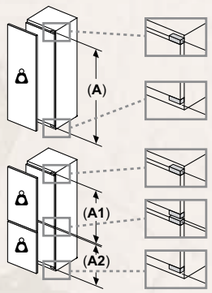

Peso massimo consentito dei frontali dell'unità

I frontali montati dell'unità che superano il peso consentito possono causare danni e compromettere il funzionamento delle cerniere
Peso
A: Altezza sportello apparecchio incluse cerniere in mm
B: Cerniera non ammortizzata, frontale unità in kg

C: Cerniera ammortizzata, frontale unità in kg

D: Carico aggiuntivo possibile in kg con kit per carichi pesanti

A	B	C	D
1500-1750	22	22	B+5 / C+5
720-1400	19	19	
A1	15	19	
A2	15	19	

Dimensioni in mm

SCHEMI DI INSTALLAZIONE PER FRIGORIFERI E CONGELATORI

GI7813CE0

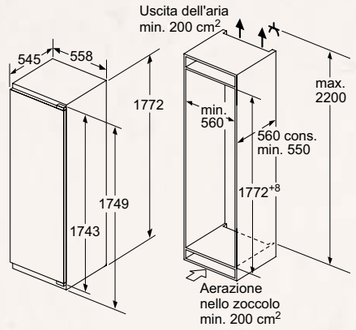

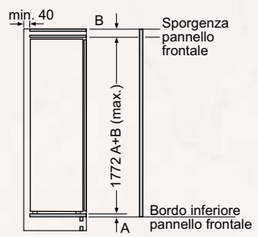

Consiglio per la distanza per cerniera piatta

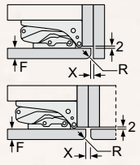

F	R	X
16-19	0-3	2,5
20	0-1	3
	2-3	2,5
21	0-1	3
	2-3	2,5
22	0	4
	1	3,5
	2-3	3

Le distanze consigliate nella tabella vanno mantenute per garantire un'apertura senza collisioni delle porte degli apparecchi ed evitare danni al mobile della cucina.

Peso massimo consentito dei frontali del mobile

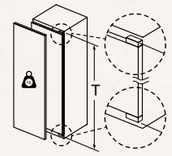

Le ante del mobile montate che superano il peso consentito possono causare danni e anomalie di funzionamento alla cerniera.

T: altezza anta del mobile inclusa cerniera in mm:	cerniera non ammortizzata, anta in kg:	cerniera ammortizzata, anta in kg:
1500-1750	22	22

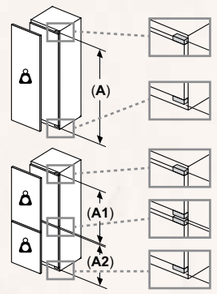

Peso massimo consentito dei frontali dell'unità

I frontali montati dell'unità che superano il peso consentito possono causare danni e compromettere il funzionamento delle cerniere
Peso
A: Altezza sportello apparecchio incluse cerniere in mm
B: Cerniera non ammortizzata, frontale unità in kg

C: Cerniera ammortizzata, frontale unità in kg

D: Carico aggiuntivo possibile in kg con kit per carichi pesanti

A	B	C	D
1500-1750	22	22	B+5 / C+5
720-1400	19	19	
A1	15	19	
A2	15	19	

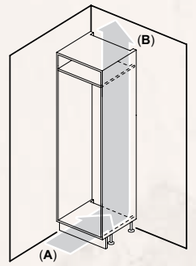

A: Ingresso aria ≥ 200 cm²; opzioni di ventilazione
B: Uscita aria ≥ 200 cm²; opzioni di ventilazione

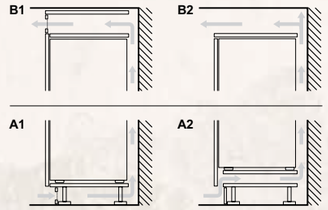

Dimensioni in mm

FRIGORIFERI E CONGELATORI

SCHEMI DI INSTALLAZIONE PER FRIGORIFERI E CONGELATORI

KU2222FD0 GU7213DE0
KU1212FE0

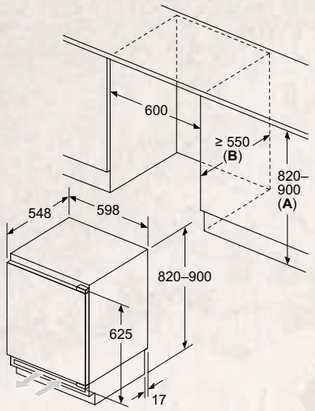

A: Altezza sottostruttura

B: ≥ 560 mm (consigliato)

Spazio per collegamento elettrico accanto all'apparecchio sul lato destro o sinistro

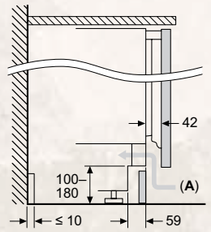

A: Ingresso aria ≥ 200 cm²

Consiglio per la distanza per cerniera piatta

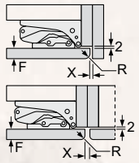

F	R	X
16-19	0-3	2,5
20	0-1	3
	2-3	2,5
21	0-1	3
	2-3	2,5
22	0	4
	1	3,5
	2-3	3

Le distanze consigliate nella tabella vanno mantenute per garantire un'apertura senza collisioni delle porte degli apparecchi ed evitare danni al mobile della cucina.

Peso massimo consentito dei frontali dell'unità

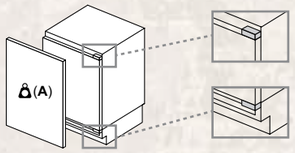

I frontali montati dell'unità che superano il peso consentito possono causare danni e compromettere il funzionamento delle cerniere

A: Peso ≤ 12 kg

GI1113FE0

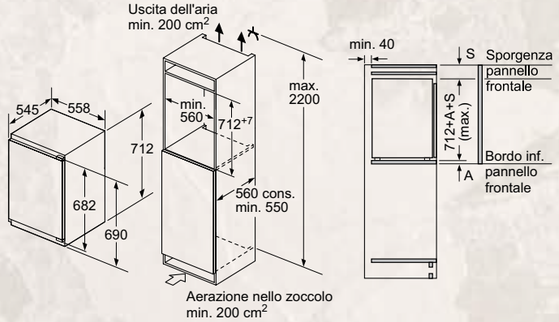

Consiglio per la distanza per cerniera piatta

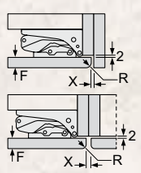

F	R	X
16-19	0-3	2,5
20	0-1	3
	2-3	2,5
21	0-1	3
	2-3	2,5
22	0	4
	1	3,5
	2-3	3

Le distanze consigliate nella tabella vanno mantenute per garantire un'apertura senza collisioni delle porte degli apparecchi ed evitare danni al mobile della cucina.

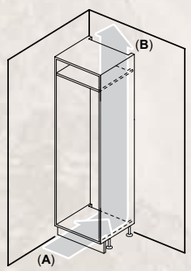

A: Ingresso aria ≥ 200 cm²; opzioni di ventilazione
B: Uscita aria ≥ 200 cm²; opzioni di ventilazione

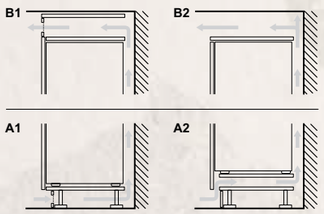

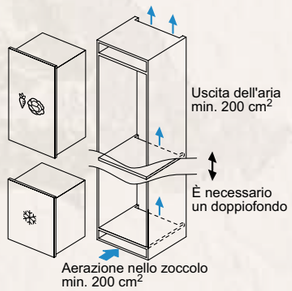

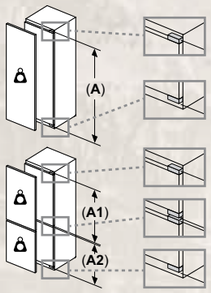

Peso massimo consentito dei frontali dell'unità

I frontali montati dell'unità che superano il peso consentito possono causare danni e compromettere il funzionamento delle cerniere

Peso
A: Altezza sportello apparecchio incluse cerniere in mm
B: Cerniera non ammortizzata, frontale unità in kg

C: Cerniera ammortizzata, frontale unità in kg

D: Carico aggiuntivo possibile in kg con kit per carichi pesanti

A	B	C	D
1500-1750	22	22	B+5 / C+5
720-1400	19	19	
A1	15	19	
A2	15	19	

Dimensioni in mm

SCHEMI DI INSTALLAZIONE PER FRIGORIFERI E VINO CANTINE

KA3923IE0

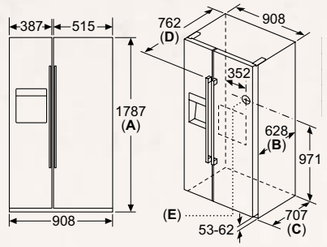

	Specifiche
A	Il lato frontale è regolabile da 1783 a 1792
B	Profondità mobile
C	Profondità inclusa anta, senza maniglia
D	Profondità inclusa anta, con maniglia
E	Allacciamento dell'acqua all'apparecchio

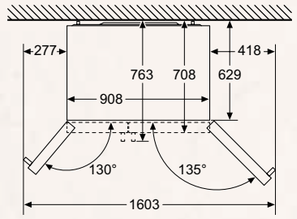

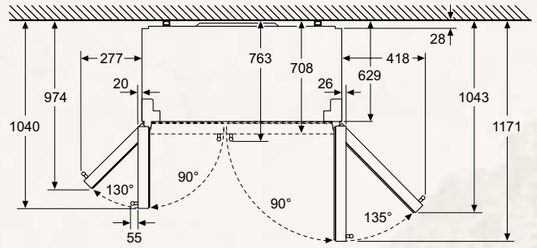

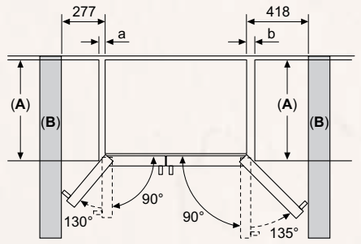

A	a	b
≤ 600	50	50
600 < A ≤ 650	50	50
650 < A ≤ 700	53	96
> 700	277	418

A: Profondità del piano del mobile o del piano di lavoro

B: Parete
È possibile estrarre i cassetti con lo sportello aperto a 90°

È possibile estrarre i cassetti con lo sportello completamente aperto

KU9213HG0

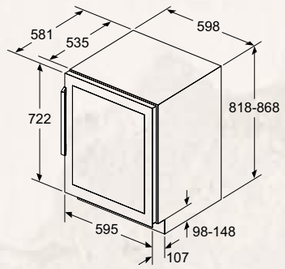

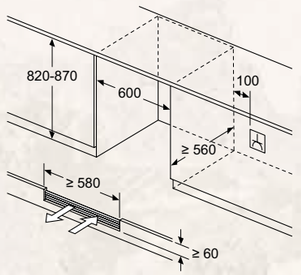

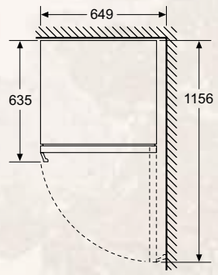

KU9202HF0

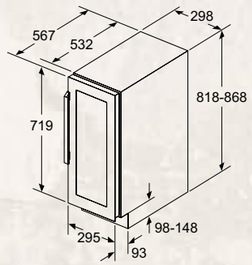

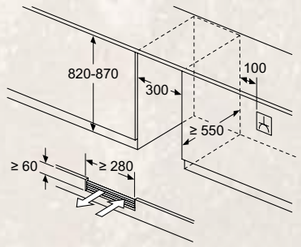

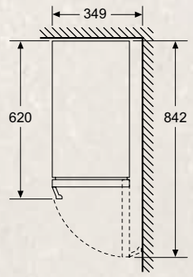

Dimensioni in mm

FRIGORIFERI E CONGELATORI

GLI ACCESSORI SPECIALI PER I FRIGORIFERI

	Modello	Descrizione
	**KS9E0FZ0** EAN 4242004263609	FLEX COOLING Abbinabile a KI5861SE0, KI5862SE0S, KI6863FE0, KI7861SE0, KI7862SE0

INFORMAZIONI TECNICHE PER FRIGORIFERI COMBINATI

Modello	KB7962FE0	KB7962SE0	KI7962FD0	KI7961SE0	KI7862SE0
Codice EAN	4242004271550	4242004274018	4242004271895	4242004271888	4242004257813
Serie	N 50	N 50	N 50	N 30	N 50
Linea prodotto	Frigorifero combinato	Frigorifero combinato	Frigorifero combinato	Frigorifero combinato	Frigorifero combinato
Tipologia	incasso, integrabile	incasso, integrabile	incasso, integrabile	incasso, integrabile	incasso, integrabile
Tipologia prodotto	2 porte	2 porte	2 porte	2 porte	2 porte
Tipologia costruttiva del prodotto	Da incasso	Da incasso	Da incasso	Da incasso	Da incasso
Colore principale	-	-	-	-	-
Informazioni etichetta energetica secondo il "REGOLAMENTO (UE) 2017/1369"					
Classe di efficienza energetica[1]	E	E	D	E	E
Emissioni di rumore aereo (dB(A) re 1 pW)	34	34	34	34	35
Classe di emissioni di rumore aereo	B	B	B	B	B
Consumo medio annuale di energia in chilowattora per anno (kWh/a)[2]	256	256	184	231	234
Volume totale del prodotto (l)	381	383	290	290	260
Somma del volume degli scomparti congelatore (l)	98	98	75	75	76
Somma del volume degli scomparti frigorifero (l)	284	285	215	215	184
Informazioni generali					
Altezza del prodotto (mm)	1935	1935	1935	1935	1772
Larghezza del prodotto (mm)	708	691	558	541	541
Profondità del prodotto (mm)	548	548	548	548	548
Profondità con porta aperta a 90 gradi (mm)	-	-	1140	1140	1140
Altezza minima della nicchia (mm)	1940	1940	1940	1940	1775
Altezza massima della nicchia (mm)	1940	1940	1940	1940	1775
Larghezza minima della nicchia (mm)	710	710	560	560	560
Larghezza massima della nicchia (mm)	710	710	560	560	560
Profondità della nicchia (mm)	560	560	550	550	550
Capacità di congelamento (Sezione 4-Stelle) (kg/24h)	9,5	9,5	8,0	7,5	4,0
Autonomia di conservazione senza energia elettrica (h)	13	12	11	10	10
Funzione congelamento rapido	sì	sì	sì	sì	sì
Classe climatica[3]	SN-ST	SN-ST	SN-ST	SN-ST	SN-ST
Sistema No Frost	Congelatore	Congelatore	Congelatore	Congelatore	Congelatore
Funzione raffreddamento veloce	sì	sì	sì	sì	no
Ventilatore interno comparto frigorifero	no	no	no	no	no
Cerniera porta	Reversibile a destra	Reversibile a destra	Reversibile a destra	Reversibile a destra	Reversibile a destra
Porta/e reversibile/i	sì	sì	sì	sì	sì
Tipo di cerniera	cerniera piatta	porta a traino	cerniera piatta	porta a traino	porta a traino
Allarme porta aperta	sì	sì	sì	sì	sì
Home Connect	sì	sì	no	no	no
Numero di sistemi indipendenti di raffreddamento	2	2	2	2	1
Numero di compressori	1	1	1	1	1
Collegamenti elettrici					
Corrente (A)		10	10	10	10
Tensione (V)	220-240	220-240	220-240	220-240	220-240
Frequenza (Hz)	50	50	50	50	50

[1] In una scala di classi di efficienza energetica da A a G.
[2] Consumo di energia espresso in kWh/anno basato sui risultati di prove standard per 24 ore.
Il consumo effettivo dipende dalla modalità di utilizzo dell'apparecchio e dal luogo in cui è installato.
[3] Classi climatiche: questa classe indica l'intervallo di temperatura ambiente in cui il prodotto è destinato ad operare
- la temperata estesa (SN) corrisponde all'intervallo di temperatura compreso tra 10 °C e 32 °C;
- la temperata (N) corrisponde all'intervallo di temperatura compreso tra 16 °C e 32 °C;
- la subtropicale (ST) corrisponde all'intervallo di temperatura compreso tra 16 °C e 38 °C; e
- la tropicale (T) corrisponde all'intervallo di temperatura compreso tra 16 °C e 43 °C.

FRIGORIFERI E CONGELATORI

INFORMAZIONI TECNICHE PER FRIGORIFERI COMBINATI

Modello	KI7861SE0	KI6863FE0	KI5862SE0S	KI5861SE0
Codice EAN	4242004275848	4242004246275	4242004251934	4242004276388
Serie	N 30	N 70	N 50	N 30
Linea prodotto	Frigorifero combinato	Frigorifero combinato	Frigorifero combinato	Frigorifero combinato
Tipologia	incasso, integrabile	incasso, integrabile	incasso, integrabile	incasso, integrabile
Tipologia prodotto	2 porte	2 porte	2 porte	2 porte
Tipologia costruttiva del prodotto	Da incasso	Da incasso	Da incasso	Da incasso
Colore principale	-	-	-	-
Informazioni etichetta energetica secondo il "REGOLAMENTO (UE) 2017/1369"				
Classe di efficienza energetica[1]	E	E	E	E
Emissioni di rumore aereo (dB(A) re 1 pW)	35	36	35	35
Classe di emissioni di rumore aereo	B	C	B	B
Consumo medio annuale di energia in chilowattora per anno (kWh/a)[2]	234	219	229	229
Volume totale del prodotto (l)	260	266	267	267
Somma del volume degli scomparti congelatore (l)	76	74	84	84
Somma del volume degli scomparti frigorifero (l)	184	192	183	183
Informazioni generali				
Altezza del prodotto (mm)	1772	1772	1772	1772
Larghezza del prodotto (mm)	541	558	541	541
Profondità del prodotto (mm)	548	545	548	548
Profondità con porta aperta a 90 gradi (mm)	-	1140	1140	_
Altezza minima della nicchia (mm)	1775	1775	1775	1775
Altezza massima della nicchia (mm)	1775	1775	1775	1775
Larghezza minima della nicchia (mm)	560	560	560	560
Larghezza massima della nicchia (mm)	560	560	560	560
Profondità della nicchia (mm)	550	550	550	550
Capacità di congelamento (Sezione 4-Stelle) (kg/24h)	4,0	7,0	4,2	4,2
Autonomia di conservazione senza energia elettrica (h)	10	9	9	9
Funzione congelamento rapido	sì	sì	sì	sì
Classe climatica[3]	SN-ST	SN-ST	SN-ST	SN-ST
Sistema No Frost	Congelatore	no	no	no
Funzione raffreddamento veloce	sì	sì	no	sì
Ventilatore interno comparto frigorifero	no	no	no	no
Cerniera porta	Reversibile a destra	Reversibile a destra	Reversibile a destra	Reversibile a destra
Porta/e reversibile/i	sì	sì	sì	sì
Tipo di cerniera	porta a traino	cerniera piatta	porta a traino	porta a traino
Allarme porta aperta	sì	sì	no	sì
Home Connect	no	no	no	no
Numero di sistemi indipendenti di raffreddamento	1	2	1	1
Numero di compressori	1	1	1	1
Collegamenti elettrici				
Corrente (A)	10	10	10	10
Tensione (V)	220-240	220-240	220-240	220-240
Frequenza (Hz)	50	50	50	50

[1] In una scala di classi di efficienza energetica da A a G.
[2] Consumo di energia espresso in kWh/anno basato sui risultati di prove standard per 24 ore.
Il consumo effettivo dipende dalla modalità di utilizzo dell'apparecchio e dal luogo in cui è installato.
[3] Classi climatiche: questa classe indica l'intervallo di temperatura ambiente in cui il prodotto è destinato ad operare
- la temperata estesa (SN) corrisponde all'intervallo di temperatura compreso tra 10 °C e 32 °C;
- la temperata (N) corrisponde all'intervallo di temperatura compreso tra 16 °C e 32 °C;
- la subtropicale (ST) corrisponde all'intervallo di temperatura compreso tra 16 °C e 38 °C; e
- la tropicale (T) corrisponde all'intervallo di temperatura compreso tra 16 °C e 43 °C.

INFORMAZIONI TECNICHE PER FRIGORIFERI MONOPORTA

Modello	KI1813DD0	KI2822FE0	KI1812FE0	KI2821SE0
Codice EAN	4242004271956	4242004272007	4242004271932	4242004271987
Serie	N 70	N 50	N 50	N 30
Linea prodotto	Frigorifero	Frigorifero	Frigorifero	Frigorifero
Tipologia	incasso, integrabile	incasso, integrabile	incasso, integrabile	incasso, integrabile
Tipologia prodotto	1 porta	1 porta	1 porta	1 porta
Tipologia costruttiva del prodotto	Da incasso	Da incasso	Da incasso	Da incasso
Colore principale	-	-	-	-
Informazioni etichetta energetica secondo il "REGOLAMENTO (UE) 2017/1369"				
Classe di efficienza energetica[1]	D	E	E	E
Emissioni di rumore aereo (dB(A) re 1 pW)	34	39	35	39
Classe di emissioni di rumore aereo	B	C	B	C
Consumo medio annuale di energia in chilowattora per anno (kWh/a)[2]	91	177	114	177
Volume totale del prodotto (l)	310	280	310	280
Somma del volume degli scomparti congelatore (l)	0	34	0	34
Somma del volume degli scomparti frigorifero (l)	310	246	310	246
Informazioni generali				
Altezza del prodotto (mm)	1772	1772	1772	1772
Larghezza del prodotto (mm)	558	541	541	541
Profondità del prodotto (mm)	548	548	548	548
Profondità con porta aperta a 90 gradi (mm)	1140	1140	1140	1140
Altezza minima della nicchia (mm)	1775	1775	1775	1775
Altezza massima della nicchia (mm)	1775	1775	1775	1775
Larghezza minima della nicchia (mm)	560	560	560	560
Larghezza massima della nicchia (mm)	560	560	560	560
Profondità della nicchia (mm)	550	550	550	550
Capacità di congelamento (Sezione 4-Stelle) (kg/24h)	-	2,5	-	2,5
Autonomia di conservazione senza energia elettrica (h)	-	18	-	18
Funzione congelamento rapido	no	sì	no	sì
Classe climatica[3]	SN-ST	SN-ST	SN-ST	SN-ST
Sistema No Frost	no	no	no	no
Funzione raffreddamento veloce	no	sì	no	sì
Ventilatore interno comparto frigorifero	sì	sì	sì	sì
Cerniera porta	Reversibile a destra	Reversibile a destra	Reversibile a destra	Reversibile a destra
Porta/e reversibile/i	sì	sì	sì	sì
Tipo di cerniera	cerniera piatta	cerniera piatta	cerniera piatta	porta a traino
Allarme porta aperta	sì	sì	sì	sì
Home Connect	no	no	no	no
Numero di sistemi indipendenti di raffreddamento	1	1	1	1
Numero di compressori	1	1	1	1
Collegamenti elettrici				
Corrente (A)	10	10	10	10
Tensione (V)	220-240	220-240	220-240	220-240
Frequenza (Hz)	50	50	50	50

[1] In una scala di classi di efficienza energetica da A a G.
[2] Consumo di energia espresso in kWh/anno basato sui risultati di prove standard per 24 ore.
Il consumo effettivo dipende dalla modalità di utilizzo dell'apparecchio e dal luogo in cui è installato.
[3] Classi climatiche: questa classe indica l'intervallo di temperatura ambiente in cui il prodotto è destinato ad operare
- la temperata estesa (SN) corrisponde all'intervallo di temperatura compreso tra 10 °C e 32 °C;
- la temperata (N) corrisponde all'intervallo di temperatura compreso tra 16 °C e 32 °C;
- la subtropicale (ST) corrisponde all'intervallo di temperatura compreso tra 16 °C e 38 °C; e
- la tropicale (T) corrisponde all'intervallo di temperatura compreso tra 16 °C e 43 °C.

FRIGORIFERI E CONGELATORI

INFORMAZIONI TECNICHE PER FRIGORIFERI MONOPORTA

Modello	KI1811SE0	KI2422FE0	KU2222FD0	KU1212FE0
Codice EAN	4242004271918	4242004264927	4242004272212	4242004272311
Serie	N 30	N 50	N 50	N 50
Linea prodotto	Frigorifero	Frigorifero	Frigorifero	Frigorifero
Tipologia	incasso, integrabile	integrabile	incasso, sottopiano	incasso,sottopiano
Tipologia prodotto	1 porta	1 porta	1 porta	1 porta
Tipologia costruttiva del prodotto	Da incasso	Da incasso	Da incasso	Da incasso
Colore principale	-	-	-	-
Informazioni etichetta energetica secondo il "REGOLAMENTO (UE) 2017/1369"				
Classe di efficienza energetica[1]	E	E	D	E
Emissioni di rumore aereo (dB(A) re 1 pW)	35	35	35	35
Classe di emissioni di rumore aereo	B	B	B	B
Consumo medio annuale di energia in chilowattora per anno (kWh/a)[2]	114	147	119	93
Volume totale del prodotto (l)	310	187	110	134
Somma del volume degli scomparti congelatore (l)	0	15	17	-
Somma del volume degli scomparti frigorifero (l)	310	172	93	134
Informazioni generali				
Altezza del prodotto (mm)	1772	1221	820	820
Larghezza del prodotto (mm)	541	541	598	598
Profondità del prodotto (mm)	548	548	548	548
Profondità con porta aperta a 90 gradi (mm)	1140	1140	-	-
Altezza minima della nicchia (mm)	1775	1225	820	820
Altezza massima della nicchia (mm)	1775	1225	820	820
Larghezza minima della nicchia (mm)	560	560	600	600
Larghezza massima della nicchia (mm)	560	560	600	600
Profondità della nicchia (mm)	550	550	550	550
Capacità di congelamento (Sezione 4-Stelle) (kg/24h)	-	3,0	3,0	-
Autonomia di conservazione senza energia elettrica (h)	-	10	9	-
Funzione congelamento rapido	no		sì	no
Classe climatica[3]	SN-ST	SN-ST	SN-T	SN-T
Sistema No Frost	no		no	no
Funzione raffreddamento veloce	no	sì	sì	no
Ventilatore interno comparto frigorifero	sì	no	no	no
Cerniera porta	Reversibile a destra	Reversibile a destra	Reversibile a destra	Reversibile a destra
Porta/e reversibile/i	sì	sì	sì	sì
Tipo di cerniera	porta a traino	cerniera piatta	cerniera piatta	cerniera piatta
Allarme porta aperta	sì	sì	sì	sì
Home Connect	no	no	sì	sì
Numero di sistemi indipendenti di raffreddamento	1	1	1	1
Numero di compressori	1	1	1	1
Collegamenti elettrici				
Corrente (A)	10	10	10	10
Tensione (V)	220-240	220-240	220-240	220-240
Frequenza (Hz)	50	50	50	50

[1] In una scala di classi di efficienza energetica da A a G.
[2] Consumo di energia espresso in kWh/anno basato sui risultati di prove standard per 24 ore.
Il consumo effettivo dipende dalla modalità di utilizzo dell'apparecchio e dal luogo in cui è installato.
[3] Classi climatiche: questa classe indica l'intervallo di temperatura ambiente in cui il prodotto è destinato ad operare
- la temperata estesa (SN) corrisponde all'intervallo di temperatura compreso tra 10 °C e 32 °C;
- la temperata (N) corrisponde all'intervallo di temperatura compreso tra 16 °C e 32 °C;
- la subtropicale (ST) corrisponde all'intervallo di temperatura compreso tra 16 °C e 38 °C; e
- la tropicale (T) corrisponde all'intervallo di temperatura compreso tra 16 °C e 43 °C.

INFORMAZIONI TECNICHE PER CONGELATORI MONOPORTA

Modello	GI7813CE0	GU7213DE0	GI1113FE0
Codice EAN	4242004274735	4242004272069	4242004239628
Serie	N 70	N 70	N50
Linea prodotto	Congelatore	Congelatore	Congelatore
Tipologia	integrabile	sottopiano	integrabile
Tipologia prodotto	1 porta	1 porta	1 porta
Tipologia costruttiva del prodotto	Da incasso	Da incasso	Da incasso
Colore principale	-	-	-
Informazioni etichetta energetica secondo il "REGOLAMENTO (UE) 2017/1369"			
Classe di efficienza energetica[1]	E	E	E
Emissioni di rumore aereo (dB(A) re 1 pW)	35	35	36
Classe di emissioni di rumore aereo	B	B	C
Consumo medio annuale di energia in chilowattora per anno (kWh/a)[2]	235	189	167
Volume totale del prodotto (l)	212	85	72
Somma del volume degli scomparti congelatore (l)	212	85	72
Somma del volume degli scomparti frigorifero (l)	212	85	0
Informazioni generali			
Altezza del prodotto (mm)	1772	820	712
Larghezza del prodotto (mm)	558	598	558
Profondità del prodotto (mm)	545	548	545
Profondità con porta aperta a 90 gradi (mm)	1140	-	1140
Altezza minima della nicchia (mm)	1775	820	720
Altezza massima della nicchia (mm)	1775	820	720
Larghezza minima della nicchia (mm)	560	600	560
Larghezza massima della nicchia (mm)	560	600	560
Profondità della nicchia (mm)	550	550	550
Capacità di congelamento (Sezione 4-Stelle) (kg/24h)	13,8	8,0	4,4
Autonomia di conservazione senza energia elettrica (h)	8	9	13
Funzione congelamento rapido	sì	sì	sì
Classe climatica[3]	SN-T	SN-T	SN-T
Sistema No Frost	sì	sì	No
Funzione raffreddamento veloce	a sinistra, reversibili	Reversibile a destra	no
Ventilatore interno comparto frigorifero	sì	sì	
Cerniera porta	cerniera piatta	cerniera piatta	no
Porta/e reversibile/i	sì	no	Reversibile a destra
Tipo di cerniera	no	sì	sì
Allarme porta aperta	1	1	cerniera piatta
Home Connect	1	1	no
Numero di sistemi indipendenti di raffreddamento	2	1	1
Numero di compressori	1	1	1
Collegamenti elettrici			
Corrente (A)	10	10	10
Tensione (V)	220-240	220-240	220-240
Frequenza (Hz)	50	50	50

[1] In una scala di classi di efficienza energetica da A a G.
[2] Consumo di energia espresso in kWh/anno basato sui risultati di prove standard per 24 ore.
Il consumo effettivo dipende dalla modalità di utilizzo dell'apparecchio e dal luogo in cui è installato.
[3] Classi climatiche: questa classe indica l'intervallo di temperatura ambiente in cui il prodotto è destinato ad operare
- la temperata estesa (SN) corrisponde all'intervallo di temperatura compreso tra 10 °C e 32 °C;
- la temperata (N) corrisponde all'intervallo di temperatura compreso tra 16 °C e 32 °C;
- la subtropicale (ST) corrisponde all'intervallo di temperatura compreso tra 16 °C e 38 °C; e
- la tropicale (T) corrisponde all'intervallo di temperatura compreso tra 16 °C e 43 °C.

FRIGORIFERI E CONGELATORI

INFORMAZIONI TECNICHE PER FRIGORIFERO SIDE BY SIDE

Modello	KA3923IE0
Codice EAN	4242004246671
Serie	N 70
Linea prodotto	Side by side
Tipologia	libero posizionamento
Tipologia prodotto	2 porte
Tipologia costruttiva del prodotto	A libera installazione
Colore principale	Inox-easyclean
Informazioni etichetta energetica secondo il "REGOLAMENTO (UE) 2017/1369"	
Classe di efficienza energetica[1]	E
Emissioni di rumore aereo (dB(A) re 1 pW)	42
Classe di emissioni di rumore aereo	D
Consumo medio annuale di energia in chilowattora per anno (kWh/a)[2]	323
Volume totale del prodotto (l)	562
Somma del volume degli scomparti congelatore (l)	191
Somma del volume degli scomparti frigorifero (l)	371
Informazioni generali	
Altezza del prodotto (mm)	1787
Larghezza del prodotto (mm)	908
Profondità del prodotto (mm)	707
Profondità con porta aperta a 90 gradi (mm)	1171
Capacità di congelamento (Sezione 4-Stelle) (kg/24h)	12,0
Autonomia di conservazione senza energia elettrica (h)	3
Funzione congelamento rapido	si
Classe climatica[3]	SN-T
Funzione raffreddamento veloce	si
Indicatore porta aperta del congelatore	no
Ventilatore interno comparto frigorifero	no
Cerniera porta	Destra e sinistra
Porta/e reversibile/i	no
Allarme porta aperta	si
Home Connect	no
Numero di sistemi indipendenti di raffreddamento	1
Numero di compressori	1
Collegamenti elettrici	
Corrente (A)	10
Tensione (V)	220-240
Frequenza (Hz)	50

[1] In una scala di classi di efficienza energetica da A a G.
[2] Consumo di energia espresso in kWh/anno basato sui risultati di prove standard per 24 ore.
Il consumo effettivo dipende dalla modalità di utilizzo dell'apparecchio e dal luogo in cui è installato.
[3] Classi climatiche: questa classe indica l'intervallo di temperatura ambiente in cui il prodotto è destinato ad operare
- la temperata estesa (SN) corrisponde all'intervallo di temperatura compreso tra 10 °C e 32 °C;
- la temperata (N) corrisponde all'intervallo di temperatura compreso tra 16 °C e 32 °C;
- la subtropicale (ST) corrisponde all'intervallo di temperatura compreso tra 16 °C e 38 °C; e
- la tropicale (T) corrisponde all'intervallo di temperatura compreso tra 16 °C e 43 °C.

INFORMAZIONI TECNICHE PER VINO CANTINE

Modello	KU9213HG0	KU9202HF0
Codice EAN	4242004249153	4242004255482
Serie	N 70	N 70
Linea prodotto	Frigorifero cantina per vini	Frigorifero cantina per vini
Tipologia costruttiva del prodotto	Da incasso, sottopiano	Da incasso,sottopiano
Colore principale	Nero	Nero
Informazioni etichetta energetica secondo il "REGOLAMENTO (UE) 2017/1369"		
Classe di efficienza energetica[1]	G	F
Emissioni di rumore aereo (dB(A) re 1 pW)	38	38
Classe di emissioni di rumore aereo	C	C
Consumo medio annuale di energia in chilowattora per anno (kWh/a)[2]	130	100
Capacità in 0.75L (Bottiglia bordeaux) (No.)	44	21
Volume totale del prodotto (l)	120	58
Somma del volume degli scomparti congelatore (l)	0	0
Somma del volume degli scomparti frigorifero (l)	120	58
Informazioni generali		
Altezza del prodotto (mm)	818	818
Larghezza del prodotto (mm)	598	298
Profondità del prodotto (mm)	581	567
Profondità con porta aperta a 90 gradi (mm)	1156	842
Altezza minima della nicchia (mm)	820	820
Altezza massima della nicchia (mm)	820	820
Larghezza minima della nicchia (mm)	600	300
Larghezza massima della nicchia (mm)	600	300
Profondità della nicchia (mm)	560	550
Funzione congelamento rapido	no	no
Classe climatica[3]	SN-ST	SN-ST
Ventilatore interno comparto frigorifero	si	si
Cerniera porta	Reversibile a destra	Reversibile a destra
Porta/e reversibile/i	si	si
Home Connect	no	no
Numero di sistemi indipendenti di raffreddamento	2	1
Numero di compressori	1	1
Collegamenti elettrici		
Corrente (A)	6	6
Tensione (V)	220-240	220-240
Frequenza (Hz)	50 - 60	50 - 60

[1] In una scala di classi di efficienza energetica da A a G.
[2] Consumo di energia espresso in kWh/anno basato sui risultati di prove standard per 24 ore.
Il consumo effettivo dipende dalla modalità di utilizzo dell'apparecchio e dal luogo in cui è installato.
[3] Classi climatiche: questa classe indica l'intervallo di temperatura ambiente in cui il prodotto è destinato ad operare
- la temperata estesa (SN) corrisponde all'intervallo di temperatura compreso tra 10 °C e 32 °C;
- la temperata (N) corrisponde all'intervallo di temperatura compreso tra 16 °C e 32 °C;
- la subtropicale (ST) corrisponde all'intervallo di temperatura compreso tra 16 °C e 38 °C; e
- la tropicale (T) corrisponde all'intervallo di temperatura compreso tra 16 °C e 43 °C.

FRIGORIFERI E CONGELATORI

Le Lavastoviglie
NEFF Connesse ed estremamente *VERSATILI*

Cucinare per la propria famiglia e gli amici non sarebbe così divertente se poi si dovessero lavare a mano tutte le pentole e stoviglie... per fortuna, a questo pensano le lavastoviglie NEFF!
Studiate intorno alle esigenze dei food lover, sarà facile trovare il giusto spazio per ogni piatto, bicchiere e stoviglia. Nessuna padella incrostata, teglia da forno macchiata o cristallo delicato sarà più un ostacolo. E non è tutto: le lavastoviglie NEFF sono tutte connesse e possono essere gestite ovunque tu sia tramite l'app Home Connect.

ASCIUGATURA CON ZEOLITE

L'ingrediente segreto della tua lavastoviglie NEFF

La Zeolite è un minerale che assorbe l'umidità e la trasforma in calore. I vantaggi sono molteplici:

- Durante la fase di asciugatura l'aria calda viene distribuita in modo uniforme sulle stoviglie.
- Ottimi risultati di asciugatura per le stoviglie in plastica. Mettila alla prova anche con il programma Chef70°C!
- In combinazione con l'opzione Extra Shine, i tuoi bicchieri risulteranno ancora più brillanti.





HOME CONNECT

Infinite possibilità

Collega la lavastoviglie a Home Connect in pochi e semplici gesti e divertiti a scoprire le tante funzionalità, gestendola da remoto tramite l'app. Hai dimenticato di far partire il programma di lavaggio e sei già in relax sul divano? Nessun problema! Puoi avviarla direttamente dal tuo cellulare, regalandoti più tempo per te.

TASTO FAVOURITE

Il tuo programma del cuore

Grazie al tasto Favourite puoi salvare le tue impostazioni di lavaggio e altre opzioni preferite e averle così sempre a portata di mano. Basta connettersi all'app Home Connect o usare direttamente il tasto Favourite dedicato che trovi nel pannello comandi della tua lavastoviglie.



CONNECTED BY Home Connect

INTELLIGENT PROGRAMME

Impostazioni flessibili per un lavaggio e un'asciugatura personalizzati

Riesci ad immaginare una lavastoviglie che si adatta alle tue esigenze? Grazie a Intelligent Programme, è possibile valutare la durata del programma e i risultati di pulizia e asciugatura. Basterà fornire un feedback sull'app di Home Connect per conoscere il programma con le soluzioni di lavaggio e asciugatura più adatte a te. Inoltre potrai accedere a maggiori dettagli sul consumo di acqua ed energia del programma.

Step 1
Come configurare un ciclo di lavaggio intelligente

All'apertura dell'app Home Connect compare una breve guida che spiega come funziona Intelligent Programme.





Step 2
Come dare un primo feedback

È molto semplice: basta avviare Intelligent Programme. Al termine, si potrà dare il proprio feedback. Intelligent Programme utilizza le informazioni ricevute per ottimizzare lavaggio e asciugatura. Inoltre, la app fornisce informazioni sull'utilizzo di acqua ed energia.

Step 3
Come dare ulteriori feedback ed ottimizzare il funzionamento

È sempre possibile fornire il proprio feedback, tramite la app, al termine di ciascun ciclo, per migliorare ulteriormente le prestazioni della lavastoviglie.





Step 4
Il programma perfetto

Ripetuti feedback consentono di creare il programma di lavaggio e asciugatura perfetto, a misura delle proprie esigenze.

Una qualità *garantita 10 anni*

NEFF sviluppa e produce le sue lavastoviglie utilizzando i migliori materiali e la tecnologia più innovativa. La vasca di tutte le lavastoviglie NEFF viene assemblata con le più avanzate tecnologie e rifinita con un particolare trattamento. Per questo, NEFF è in grado di offrire una GARANZIA COMPLETA, della durata di 10 ANNI, contro i danni da corrosione passante sulle vasche di tutte le lavastoviglie in gamma, attivabile direttamente dal sito internet www.neff-home.com/it.



AQUASTOP®

Sistema di protezione antiallagamento con garanzia NEFF in caso di danni causati dall'acqua – per tutta la vita dell'apparecchio*.

*Verificare i termini di garanzia al link https://www.neff-home.com/it/assistenza/garanzie/garanzie-componenti

MASSIMA FLESSIBILITÀ

Il cestello superiore è dotato di un nuovo rivestimento in silicone, che fornisce a bicchieri e calici un punto di appoggio stabile e sicuro.



Il cestello inferiore è dotato di spazio porta-calici e presenta pareti laterali più alte, per offrire massima stabilità a piatti e pentole.
Inoltre, le ruote presentano uno speciale sistema di stop, per evitare che possano verificarsi deragliamenti quando si estrae il cestello.





ILLUMINAZIONE LATERALE

Una luce bianca, elegante, discreta ma ben visibile, che illumina lo spazio tra l'anta della tua nuova lavastoviglie e il mobile per tutta la durata del lavaggio.
Un indicatore di funzionamento dell'elettrodomestico che dona alla cucina un tocco di luce e di personalità.



TIME LIGHT

Durante la fase di lavaggio, Time Light proietta direttamente sul pavimento le informazioni relative alla fase del programma di lavaggio selezionato ed al tempo residuo.



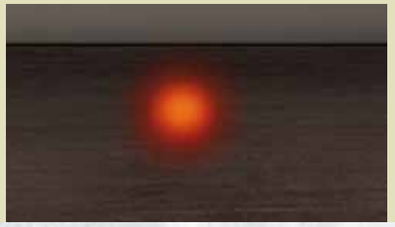

INFO LIGHT

Durante la fase di lavaggio viene proiettato un punto luminoso sul pavimento per segnalarne il funzionamento. A ciclo ultimato la luce si spegne e un segnale acustico avvisa che il lavaggio è concluso.

Efficienza energetica



Le lavastoviglie della gamma NEFF Collection sono in classe A, B e C. L'elevata efficienza energetica si combina al top delle performance grazie al sistema di asciugatura con Zeolite, il programma di lavaggio Eco ed un'elettronica intelligente.



LA PRIMA DELLA CLASSE

La lavastoviglie da incasso a scomparsa totale S187TC800E offre il massimo comfort di utilizzo ed elevate prestazioni di lavaggio e asciugatura in classe di efficienza energetica A.



LAVASTOVIGLIE A SCOMPARSA TOTALE.

Come leggere la tabella?

1. Scegli le caratteristiche principali che stai cercando per il tuo nuovo elettrodomestico NEFF, nella colonna di sinistra
2. Individua i vantaggi di ogni Serie per affinare la selezione
3. Utilizza queste informazioni per approfondire le dotazioni dei modelli che possono interessarti

			N 90 > Display TFT > Asciugatura con Zeolite > Home Connect	N 70 > Asciugatura con Zeolite > Home Connect	
	Tipo	Coperti	Classe di efficienza energetica*		
			B	A	C
60 cm	3 Cestelli	14		S187TC800E  Home Connect Zeolite	
		13	NUOVO S199ZB802E  Home Connect Zeolite Sliding		
45 cm	3 Cestelli	10			NUOVO S897ZM801E  Home Connect Zeolite Sliding

* in una scala di classi di efficienza energetica da A a G

N 90

LAVASTOVIGLIE 60 CM A SCOMPARSA TOTALE CON CERNIERA SCORREVOLE “SLIDING” E SISTEMA PUSH-TO-OPEN





S199ZB802E

EAN 4242004275992

Caratteristiche principali

- Cerniera sliding Vario Hinge
- Home Connect: Programmazione e controllo dell’apparecchio a distanza tramite app
- Sistema di asciugatura con Zeolite
- Sistema Push-to-Open
- Illuminazione interna EmotionLight Pro
- Motore senza spazzole EfficientSilentDrive

Sistema di Controllo

- Display TFT
- 8 Programmi: Eco 50 °C, Auto 45-65 °C, Intelligent, Chef 70 °C, Classic 60 °C, Glass 40 °C, Silence 50 °C, Preferito
- 5 funzioni speciali: Remote Start, Extra Shine, Power Zone, Extra Hygiene, Extra Speed
- Programma Preferito impostato inizialmente su Prelavaggio
- Programma manutenzione Easy Clean
- Silence on demand (via app Home Connect)
- Partenza ritardata 1-24 ore

Dotazioni interne

- Terzo cestello opzionale (non incluso)
- Cestelli Flex 3 con touchpoint colorati
- Cestello superiore regolabile su 3 livelli
- DosageAssist
- Sistema di scorrimento Easy Slide su tutti i livelli
- Cestello inferiore con arresto fine corsa
- Cestello portaposate nel cestello inferiore
- Gap illumination
- Materiale della vasca: acciaio inox

Altre Caratteristiche

- Scambiatore di calore
- Livello sonoro nel programma Silence: 39 dB(A) re 1 pW
- Sistema di filtri a tre livelli
- Dimensioni del prodotto (HxLxP): 81.5 x 59.8 x 55 cm
- Listelli decorativi in acciaio inclusi
- Piastra di protezione anti-vapore

Sicurezza

- AquaStop: sistema di protezione totale antiallagamento
- Sicurezza bambini (doppio tocco per aprire la porta)

N 70
LAVASTOVIGLIE 60 CM A SCOMPARSA TOTALE





S187TC800E

EAN 4242004262237

Caratteristiche principali
- Sistema di risparmio energetico ad alta efficienza
- Home Connect: Programmazione e controllo dell'apparecchio a distanza tramite app
- Sistema di asciugatura con Zeolite
- Sistema Push-to-Open
- Illuminazione interna Emotion Light
- Motore senza spazzole EfficientSilentDrive

Sistema di Controllo
- 6 Programmi: Eco 50 °C, Auto 45-65 °C, Chef 70 °C, Classic 60 °C, Glass 40 °C, Preferito
- 4 funzioni speciali: Remote Start, Extra Dry, Power Zone, Extra Speed
- Programma Preferito impostato inizialmente su Prelavaggio
- Programma manutenzione Easy Clean
- Silence on demand (via app)
- Partenza ritardata 1-24 ore

Dotazioni interne
- Terzo cestello Flex
- Cestelli Flex 3 con touchpoint colorati
- Cestello superiore regolabile su 3 livelli
- DosageAssist
- Sistema di scorrimento Easy Slide su tutti i livelli
- Cestello inferiore con arresto fine corsa
- TimeLight
- Materiale della vasca: acciaio inox

Altre Caratteristiche
- Scambiatore di calore e Open Dry
- Sistema di filtri a tre livelli
- Dimensioni del prodotto (HxLxP): 81.5 x 59.8 x 55 cm
- Listelli decorativi in acciaio inclusi
- Piastra di protezione anti-vapore

Sicurezza
- AquaStop: sistema di protezione totale antiallagamento
- Sicurezza bambini (doppio tocco per aprire la porta)

N 70
LAVASTOVIGLIE 45 CM A SCOMPARSA TOTALE
CON CERNIERA SCORREVOLE "SLIDING"





S897ZM801E

EAN 4242004275664

Caratteristiche principali
- Cerniera sliding Vario Hinge
- Home Connect: Programmazione e controllo dell'apparecchio a distanza tramite app
- Sistema di asciugatura con Zeolite
- Sistema Push-to-Open
- Illuminazione interna Emotion Light
- Motore senza spazzole EfficientSilentDrive

Sistema di Controllo
- 6 Programmi: Eco 50 °C, Auto 45-65 °C, Chef 70 °C, Classic 60 °C, Glass 40 °C, Preferito
- 4 funzioni speciali: Remote Start, Extra Shine, Power Zone, Extra Speed
- Programma Preferito impostato inizialmente su Prelavaggio
- Programma manutenzione Easy Clean
- Silence on demand, HygienePlus (via app Home Connect)
- Partenza ritardata 1-24 ore

Dotazioni interne
- Terzo cestello Flex
- Cestelli Flex III con touchpoint colorati
- Cestello superiore regolabile su 3 livelli
- DosageAssist
- Cestello inferiore con arresto fine corsa
- Info Light: il punto rosso luminoso proiettato sul pavimento indica quando la lavastoviglie è in funzione
- Materiale della vasca: acciaio inox

Altre Caratteristiche
- Scambiatore di calore
- Sistema di filtri a tre livelli
- Dimensioni del prodotto (HxLxP): 81.5 x 44.8 x 55 cm
- Listelli decorativi in acciaio inclusi
- Piastra di protezione anti-vapore

Sicurezza
- AquaStop: sistema di protezione totale antiallagamento
- Sicurezza bambini (doppio tocco per aprire la porta)

SCHEMI DI INSTALLAZIONE PER LAVASTOVIGLIE A SCOMPARSA TOTALE

S199ZB802E

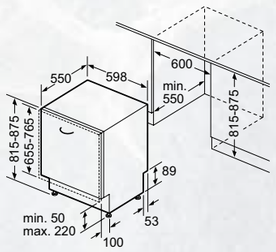

S187TC800E

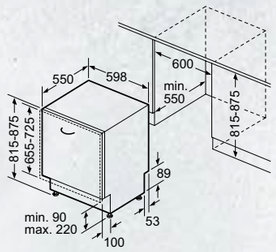

S897ZM801E

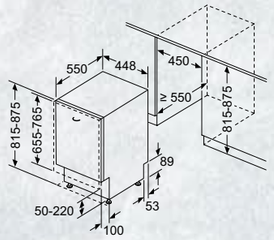

ALLACCIAMENTO E LUNGHEZZA CAVI PER LAVASTOVIGLIE

Lavastoviglie larghezza 60 cm

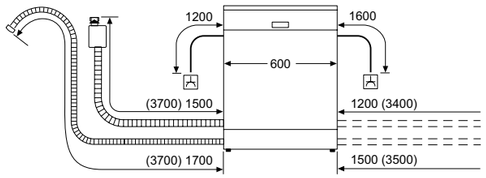

Presa di corrente
( ) Valori con prolunga

Lavastoviglie larghezza 45 cm

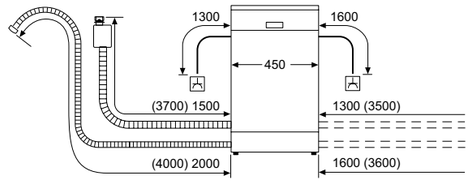

Presa di corrente
( ) Valori con prolunga

I valori tra parentesi si riferiscono all'utilizzo della prolunga AquaStop® Z7710X0.
La garanzia AquaStop® include anche l'installazione con la prolunga AquaStop®.

Dimensioni in mm

GLI ACCESSORI SPECIALI PER LAVASTOVIGLIE

	Modello	Descrizione
	**Z7865X6** EAN 4242004244363	PORTA IN ACCIAIO INOX ALTEZZA 71,9 CM Abbinabile a tutte le lavastoviglie a scomparsa totale da h. 81,5 cm
	**Z7870X0** EAN 4242004115960	SET SPAZIO 51 Set composto da testa per spruzzo ad ampio raggio, supporto per bottiglie, 3 clip di fissaggio per piccoli oggetti, cestello posate supplementare
	**Z786DB04** EAN 4242004249139	TERZO CESTELLO PER POSATE PER LAVASTOVIGLIE CON CESTELLI FLEX 3
	**Z786RB04** EAN 4242004249115	TERZO CESTELLO PER PICCOLI OGGETTI PER LAVASTOVIGLIE CON CESTELLI FLEX 3
	**Z7863X0** EAN 4242004115984	CESTELLO PORTAPOSATE
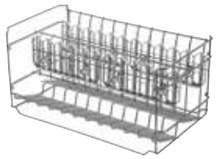	**Z7863X1** EAN 4242004120599	CESTELLO PER BICCHIERI A STELO LUNGO Abbinabile a tutte le lavastoviglie da 60 cm
	**Z7863X8** EAN 4242004186137	GLASS TRAY
	**Z7880X0** EAN 4242004115991	CERNIERA PER DIVISIONE ANTA

GLI ACCESSORI SPECIALI PER LAVASTOVIGLIE

	Modello	Descrizione
	**Z7710X0** EAN 4242004044260	SET PROLUNGA AQUASTOP Abbinabile a tutta la gamma delle lavastoviglie
	**Z7865X1EU** EAN 4242004231615	CAVO ELETTRICO DA 5 M

INFORMAZIONI TECNICHE PER LAVASTOVIGLIE 60 CM E 45 CM A SCOMPARSA TOTALE

Modello	S199ZB802E	S187TC800E	S897ZM801E
Linea prodotto	Lavastoviglie	Lavastoviglie	Lavastoviglie
Tipologia	Da incasso	Da incasso	Da incasso
Tipo di installazione	Da incasso a scomparsa totale	Da incasso a scomparsa totale	Da incasso a scomparsa totale
Serie	N 90	N 70	N 70
Informazioni etichetta energetica secondo il "REGOLAMENTO (UE) 2017/1369"			
Classe di efficienza energetica[1]	B	A	C
Consumo energetico per 100 cicli di funzionamento (kWh)[2]	64	54	59
Numero massimo di coperti[2]	13	14	10
Consumo di acqua del programma eco per ciclo (litri)[3]	9,0	9,5	8,9
Durata del programma (h:min)[2]	3:35	4:55	3:15
Emissioni di rumore aereo (dB(A) re 1 pW)[2]	40	43	42
Classe di emissione di rumore aereo[2]	B	B	B
Informazioni aggiuntive			
Materiale vasca	Acciaio	Acciaio	Acciaio
Massima temperatura immissione acqua	60	60	60
Lunghezza tubo entrata (cm)	165	165	165
Lunghezza tubo uscita (cm)	190	190	205
Lunghezza del cavo di alimentazione elettrica (cm)	175,0	175,0	175,0
Tipo di spina	Schuko	Schuko	Schuko
Altezza del prodotto (mm)	815	815	815
Larghezza del prodotto (mm)	598	598	448
Profondità del prodotto (mm)	550	550	550
Profondità con porta aperta a 90 gradi (mm)	1150	1150	1150
Peso min / max anta (Kg)	4.5 - 11	2.5 - 8.5	2.5 - 7.5
Collegamenti elettrici			
Dati nominali collegamento elettrico (W)	2400	2400	2400
Corrente (A)	10	10	10
Tensione (V)	220-240	220-240	220-240
Frequenza (Hz)	50; 60	50; 60	50; 60

SOLUZIONI SPECIALI PER LAVASTOVIGLIE DA INCASSO NEFF

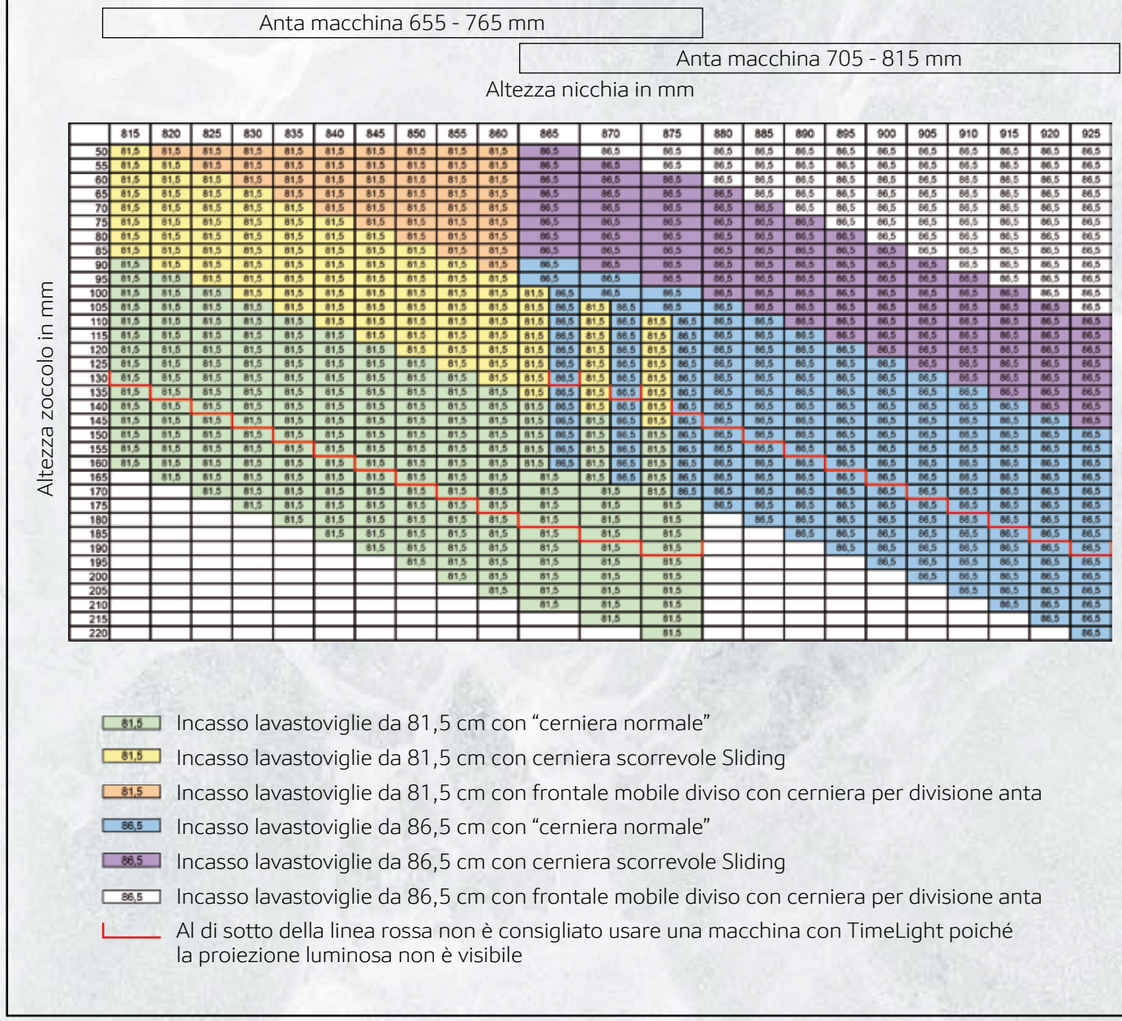

LAVASTOVIGLIE 60 CM A SCOMPARSA TOTALE GAMMA LINE.

Come leggere la tabella?

1. Scegli le caratteristiche principali che stai cercando per il tuo nuovo elettrodomestico NEFF, nella colonna di sinistra
2. Individua i vantaggi di ogni Serie per affinare la selezione
3. Utilizza queste informazioni per approfondire le dotazioni dei modelli che possono interessarti

			N 70 > Asciugatura con Zeolite > Home Connect		N 50 > Pulsanti retroilluminati > Home Connect		
	Tipo	Coperti	Classe di efficienza energetica*		Classe di efficienza energetica*		
			A	B	B	C	D
60 cm	3 Cestelli	14	NUOVO **S177YCX03E**  Sliding	NUOVO **S177ZCX01E**  Sliding	NUOVO **S275ECX13E**  Sliding - h. 86,5 NUOVO **S175ECX13E**  Sliding	NUOVO **S155ECX06E** 	NUOVO **S175HCX00E**  Sliding NUOVO **S175HVX00E**  Sliding
	2 Cestelli	13					NUOVO **S155HTX01E** 

* in una scala di classi di efficienza energetica da A a G

LAVASTOVIGLIE 45 CM A SCOMPARSA TOTALE GAMMA LINE.

Come leggere la tabella?

1. Scegli le caratteristiche principali che stai cercando per il tuo nuovo elettrodomestico NEFF, nella colonna di sinistra
2. Individua i vantaggi di ogni Serie per affinare la selezione
3. Utilizza queste informazioni per approfondire le dotazioni dei modelli che possono interessarti

			N 50 > Pulsanti retroilluminati > Home Connect	N 30 > Pulsanti retroilluminati > Home Connect
	Tipo	Coperti	Classe di efficienza energetica*	
			C	E
45 cm	3 Cestelli	10	NUOVO **S875EMX05E**  Home Connect Sliding	
	2 Cestelli	10		NUOVO **S853HKX14E**  Home Connect

* in una scala di classi di efficienza energetica da A a G

LAVASTOVIGLIE 60 CM INTEGRABILI GAMMA LINE.

Come leggere la tabella?

1. Scegli le caratteristiche principali che stai cercando per il tuo nuovo elettrodomestico NEFF, nella colonna di sinistra
2. Individua i vantaggi di ogni Serie per affinare la selezione
3. Utilizza queste informazioni per approfondire le dotazioni dei modelli che possono interessarti

			N 70 > Asciugatura con Zeolite > Home Connect	N 50 > Pulsanti retroilluminati > Home Connect
	Tipo	Coperti	Classe di efficienza energetica*	
			B	B
60 cm	3 Cestelli	14	NUOVO **S147ZCS01E**  Home Connect Zeolite	
	2 Cestelli	13		NUOVO **S145EAS04E**  Home Connect

* in una scala di classi di efficienza energetica da A a G

N 70

LAVASTOVIGLIE 60 CM A SCOMPARSA TOTALE CON CERNIERA SCORREVOLE “SLIDING”



Home Connect

A↑G A

Altezza (cm) 81.5

Vario Hinge | Noise Level 44 dB | Zeolite | Efficient Silent Drive | Open Dry | Illuminazione Laterale | Favourite

S177YCX03E

EAN 4242004279624

Caratteristiche principali
- Cerniera sliding Vario Hinge
- Home Connect: Programmazione e controllo dell’apparecchio a distanza tramite app
- Sistema di asciugatura con Zeolite
- Motore senza spazzole EfficientSilentDrive

Sistema di Controllo
- 6 Programmi: Eco 50 °C, Auto 45-65 °C, Chef 70 °C, Classic 60 °C, Glass 40 °C, Preferito
- 4 funzioni speciali: Remote Start, Extra Shine, Power Zone, Extra Speed
- Programma Preferito impostato inizialmente su Prelavaggio
- Programma manutenzione Easy Clean
- Silence on demand, HygienePlus (via app Home Connect)
- Partenza ritardata 1-24 ore

Dotazioni interne
- Terzo Cestello Flex
- Cestelli Flex 1
- Cestello superiore regolabile su 3 livelli
- DosageAssist
- Cestello inferiore con arresto fine corsa
- Gap illumination
- Materiale della vasca: acciaio inox

Altre Caratteristiche
- Scambiatore di calore e Open Dry
- Sistema di filtri a tre livelli
- Dimensioni del prodotto (HxLxP): 81.5 x 59.8 x 55 cm
- Piastra di protezione anti-vapore

Sicurezza
- AquaStop: sistema di protezione totale antiallagamento*

* Verificare i termini di garanzia al link https://www.neff-home.com/it/assistenza/garanzie/garanzie-componenti

Per un’installazione a regola d’arte si consiglia l’utilizzo dell’accessorio opzionale, acquistabile separatamente, Z780BI01.

N 70

LAVASTOVIGLIE 60 CM A SCOMPARSA TOTALE CON CERNIERA SCORREVOLE “SLIDING”



Home Connect

A↑G B

Altezza (cm) 81.5

Vario Hinge | Noise Level 40 dB | Zeolite | Efficient Silent Drive | Illuminazione Laterale | Favourite

S177ZCX01E

EAN 4242004279532

Caratteristiche principali
- Cerniera sliding Vario Hinge
- Home Connect: Programmazione e controllo dell’apparecchio a distanza tramite app
- Sistema di asciugatura con Zeolite
- Illuminazione interna Emotion Light
- Motore senza spazzole EfficientSilentDrive

Sistema di Controllo
- Pannello comandi Touch Control
- 8 Programmi: Eco 50 °C, Auto 45-65 °C, Intelligent, Chef 70 °C, Classic 60 °C, Glass 40 °C, Silence 50 °C, Preferito
- 4 funzioni speciali: Remote Start, Extra Shine, Power Zone, Extra Speed
- Programma Preferito impostato inizialmente su Prelavaggio
- Programma manutenzione Easy Clean
- Silence on demand, HygienePlus (via app Home Connect)
- Partenza ritardata 1-24 ore

Dotazioni interne
- Terzo Cestello Flex
- Cestelli Flex 1
- Cestello superiore regolabile su 3 livelli
- DosageAssist
- Cestello inferiore con arresto fine corsa
- Gap illumination
- Materiale della vasca: acciaio inox

Altre Caratteristiche
- Scambiatore di calore
- Livello sonoro nel programma Silence: 39 dB(A) re 1 pW
- Sistema di filtri a tre livelli
- Dimensioni del prodotto (HxLxP): 81.5 x 59.8 x 55 cm
- Piastra di protezione anti-vapore

Sicurezza
- AquaStop: sistema di protezione totale antiallagamento*

* Verificare i termini di garanzia al link https://www.neff-home.com/it/assistenza/garanzie/garanzie-componenti

Per un’installazione a regola d’arte si consiglia l’utilizzo dell’accessorio opzionale, acquistabile separatamente, Z780BI01.

N 50

LAVASTOVIGLIE 60 CM A SCOMPARSA TOTALE CON CERNIERA SCORREVOLE “SLIDING”



Home Connect

A↑G B

Altezza (cm) 86.5

Vario Hinge | Noise Level 42 dB | Efficient Silent Drive | Open Dry | Illuminazione Laterale | Favourite

S275ECX13E

EAN 4242004278047

Caratteristiche principali
- Cerniera sliding Vario Hinge
- Home Connect: Programmazione e controllo dell’apparecchio a distanza tramite app
- Motore senza spazzole EfficientSilentDrive

Sistema di Controllo
- 6 Programmi: Eco 50 °C, Auto 45-65 °C, Chef 70 °C, Classic 60 °C, Glass 40 °C, Preferito
- 4 funzioni speciali: Remote Start, Extra Dry, Power Zone, Extra Speed
- Programma Preferito impostato inizialmente su Prelavaggio
- Programma manutenzione Easy Clean
- Silence on demand, HygienePlus (via app Home Connect)
- Partenza ritardata 1-24 ore

Dotazioni interne
- Terzo Cestello Flex
- Cestelli Flex 2 con touchpoint colorati
- Cestello superiore regolabile su 3 livelli
- DosageAssist
- Sistema di scorrimento Easy Slide nel cestello superiore
- Cestello inferiore con arresto fine corsa
- Gap illumination
- Materiale della vasca: acciaio inox

Altre Caratteristiche
- Scambiatore di calore e Open Dry
- Sistema di filtri a tre livelli
- Dimensioni del prodotto (HxLxP): 86.5 x 59.8 x 55 cm
- Piastra di protezione anti-vapore

Sicurezza
- AquaStop: sistema di protezione totale antiallagamento*

* Verificare i termini di garanzia al link https://www.neff-home.com/it/assistenza/garanzie/garanzie-componenti

Per un’installazione a regola d’arte si consiglia l’utilizzo dell’accessorio opzionale, acquistabile separatamente, Z780BI01.

N 50

LAVASTOVIGLIE 60 CM A SCOMPARSA TOTALE CON CERNIERA SCORREVOLE “SLIDING”



Home Connect

A↑G B

Altezza (cm) 81.5

Vario Hinge | Noise Level 42 dB | Efficient Silent Drive | Open Dry | Illuminazione Laterale | Favourite

S175ECX13E

EAN 4242004278306

Caratteristiche principali
- Cerniera sliding Vario Hinge
- Home Connect: Programmazione e controllo dell’apparecchio a distanza tramite app
- Motore senza spazzole EfficientSilentDrive

Sistema di Controllo
- 6 Programmi: Eco 50 °C, Auto 45-65 °C, Chef 70 °C, Classic 60 °C, Glass 40 °C, Preferito
- 4 funzioni speciali: Remote Start, Extra Dry, Power Zone, Extra Speed
- Programma Preferito impostato inizialmente su Prelavaggio
- Programma manutenzione Easy Clean
- Silence on demand, HygienePlus (via app Home Connect)
- Partenza ritardata 1-24 ore

Dotazioni interne
- Terzo Cestello Flex
- Cestelli Flex 2 con touchpoint colorati
- Cestello superiore regolabile su 3 livelli
- DosageAssist
- Sistema di scorrimento Easy Slide nel cestello superiore
- Cestello inferiore con arresto fine corsa
- Gap illumination
- Materiale della vasca: acciaio inox

Altre Caratteristiche
- Scambiatore di calore e Open Dry
- Sistema di filtri a tre livelli
- Dimensioni del prodotto (HxLxP): 81.5 x 59.8 x 55 cm
- Piastra di protezione anti-vapore

Sicurezza
- AquaStop: sistema di protezione totale antiallagamento*

* Verificare i termini di garanzia al link https://www.neff-home.com/it/assistenza/garanzie/garanzie-componenti

Per un’installazione a regola d’arte si consiglia l’utilizzo dell’accessorio opzionale, acquistabile separatamente, Z780BI01.

N 50
LAVASTOVIGLIE 60 CM A SCOMPARSA TOTALE



Noise Level 40 dB | Efficient Silent Drive | Open Dry | Time Light 01:14 | Favourite

S155ECX06E

EAN 4242004278528

Caratteristiche principali
- Home Connect: Programmazione e controllo dell'apparecchio a distanza tramite app
- Motore senza spazzole EfficientSilentDrive

Sistema di Controllo
- 6 Programmi: Eco 50 °C, Auto 45-65 °C, Chef 70 °C, Classic 60 °C, Glass 40 °C, Preferito
- 4 funzioni speciali: Remote Start, Extra Dry, Power Zone, Extra Speed
- Programma Preferito impostato inizialmente su Prelavaggio
- Programma manutenzione Easy Clean
- Silence on demand, HygienePlus (via app Home Connect)
- Partenza ritardata 1-24 ore

Dotazioni interne
- Terzo Cestello Flex
- Cestelli Flex 1
- Cestello superiore regolabile su 3 livelli
- DosageAssist
- Cestello inferiore con arresto fine corsa
- TimeLight
- Materiale della vasca: acciaio inox

Altre Caratteristiche
- Scambiatore di calore e Open Dry
- Sistema di filtri a tre livelli
- Dimensioni del prodotto (HxLxP): 81.5 x 59.8 x 55 cm
- Piastra di protezione anti-vapore

Sicurezza
- AquaStop: sistema di protezione totale antiallagamento*

* Verificare i termini di garanzia al link https://www.neff-home.com/it/assistenza/garanzie/garanzie-componenti

Per un'installazione a regola d'arte si consiglia l'utilizzo dell'accessorio opzionale, acquistabile separatamente, Z780BI01.

N 50
LAVASTOVIGLIE 60 CM A SCOMPARSA TOTALE CON CERNIERA SCORREVOLE "SLIDING"



Vario Hinge | Noise Level 42 dB | Efficient Silent Drive | Illuminazione Laterale | Favourite

S175HCX00E

EAN 4242004279556

Caratteristiche principali
- Cerniera sliding Vario Hinge
- Home Connect: Programmazione e controllo dell'apparecchio a distanza tramite app
- Motore senza spazzole EfficientSilentDrive

Sistema di Controllo
- 6 Programmi: Eco 50 °C, Auto 45-65 °C, Chef 70 °C, Classic 60 °C, Glass 40 °C, Preferito
- 4 funzioni speciali: Remote Start, Extra Dry, Power Zone, Extra Speed
- Programma Preferito impostato inizialmente su Prelavaggio
- Programma manutenzione Easy Clean
- Silence on demand, HygienePlus (via app Home Connect)
- Partenza ritardata 1-24 ore

Dotazioni interne
- Terzo Cestello Flex
- Cestelli Flex 1
- Cestello superiore regolabile su 3 livelli
- DosageAssist
- Cestello inferiore con arresto fine corsa
- Gap illumination
- Materiale della vasca: acciaio inox

Altre Caratteristiche
- Scambiatore di calore
- Sistema di filtri a tre livelli
- Dimensioni del prodotto (HxLxP): 81.5 x 59.8 x 55 cm
- Piastra di protezione anti-vapore

Sicurezza
- AquaStop: sistema di protezione totale antiallagamento*

* Verificare i termini di garanzia al link https://www.neff-home.com/it/assistenza/garanzie/garanzie-componenti

Per un'installazione a regola d'arte si consiglia l'utilizzo dell'accessorio opzionale, acquistabile separatamente, Z780BI01.

N 50
LAVASTOVIGLIE 60 CM A SCOMPARSA TOTALE CON CERNIERA SCORREVOLE "SLIDING"



Vario Hinge | Noise Level 46 dB | Efficient Silent Drive | Info Light | Favourite

S175HVX00E

EAN 4242004279563

Caratteristiche principali
- Cerniera sliding Vario Hinge
- Home Connect: Programmazione e controllo dell'apparecchio a distanza tramite app
- Motore senza spazzole EfficientSilentDrive

Sistema di Controllo
- 6 Programmi: Eco 50 °C, Auto 45-65 °C, Chef 70 °C, Classic 60 °C, Glass 40 °C, Preferito
- 4 funzioni speciali: Remote Start, Extra Dry, Power Zone, Extra Speed
- Programma Preferito impostato inizialmente su Prelavaggio
- Programma manutenzione Easy Clean
- Silence on demand, HygienePlus (via app Home Connect)
- Partenza ritardata 1-24 ore

Dotazioni interne
- Terzo Cestello Flex
- Cestello superiore regolabile su 3 livelli
- DosageAssist
- Cestello inferiore con arresto fine corsa
- Info Light: il punto rosso luminoso proiettato sul pavimento indica quando la lavastoviglie è in funzione
- Materiale della vasca: base in Polinox, laterali e top in acciaio inox

Altre Caratteristiche
- Scambiatore di calore
- Sistema di filtri a tre livelli
- Dimensioni del prodotto (HxLxP): 81.5 x 59.8 x 55 cm
- Piastra di protezione anti-vapore

Sicurezza
- AquaStop: sistema di protezione totale antiallagamento*

* Verificare i termini di garanzia al link https://www.neff-home.com/it/assistenza/garanzie/garanzie-componenti

Per un'installazione a regola d'arte si consiglia l'utilizzo dell'accessorio opzionale, acquistabile separatamente, Z780BI02.

N 50
LAVASTOVIGLIE 60 CM A SCOMPARSA TOTALE



Noise Level 46 dB | Efficient Silent Drive | Info Light | Favourite

S155HTX01E

EAN 4242004279259

Caratteristiche principali
- Home Connect: Programmazione e controllo dell'apparecchio a distanza tramite app
- Motore senza spazzole EfficientSilentDrive

Sistema di Controllo
- 6 Programmi: Eco 50 °C, Auto 45-65 °C, Chef 70 °C, 1 hour 65 °C, Glass 40 °C, Preferito
- 4 funzioni speciali: Remote Start, Extra Dry, Power Zone, Extra Speed
- Programma Preferito impostato inizialmente su Prelavaggio
- Programma manutenzione Easy Clean
- Silence on demand, HygienePlus (via app Home Connect)
- Partenza ritardata 1-24 ore

Dotazioni interne
- Cestello superiore regolabile in altezza
- DosageAssist
- Cestello inferiore con arresto fine corsa
- Cestello per posate nel cestello inferiore
- Info Light: il punto rosso luminoso proiettato sul pavimento indica quando la lavastoviglie è in funzione
- Materiale della vasca: base in Polinox, laterali e top in acciaio inox

Altre Caratteristiche
- Scambiatore di calore
- Sistema di filtri a tre livelli
- Dimensioni del prodotto (HxLxP): 81.5 x 59.8 x 55 cm
- Piastra di protezione anti-vapore

Sicurezza
- AquaStop: sistema di protezione totale antiallagamento*

* Verificare i termini di garanzia al link https://www.neff-home.com/it/assistenza/garanzie/garanzie-componenti

Per un'installazione a regola d'arte si consiglia l'utilizzo dell'accessorio opzionale, acquistabile separatamente, Z780BI02.

LAVAGGIO

N 50
LAVASTOVIGLIE 45 CM A SCOMPARSA TOTALE CON CERNIERA SCORREVOLE “SLIDING”



Home Connect

A↑G C

Altezza (cm) 81.5

Vario Hinge | Noise Level 44 dB | Efficient Silent Drive | Open Dry | Favourite

S875EMX05E

EAN 4242004275411

Caratteristiche principali
- Cerniera sliding Vario Hinge
- Home Connect: Programmazione e controllo dell’apparecchio a distanza tramite app
- Motore senza spazzole EfficientSilentDrive

Sistema di Controllo
- 6 Programmi: Eco 50 °C, Auto 45-65 °C, Chef 70 °C, Classic 60 °C, Glass 40 °C, Preferito
- 4 funzioni speciali: Remote Start, Extra Dry, Power Zone, Extra Speed
- Programma Preferito impostato inizialmente su Prelavaggio
- Programma manutenzione Easy Clean
- Silence on demand, HygienePlus (via app Home Connect)
- Partenza ritardata 1-24 ore

Dotazioni interne
- Terzo Cestello posate
- Cestelli Flex I
- Cestello superiore regolabile su 3 livelli
- DosageAssist
- Cestello inferiore con arresto fine corsa
- Info Light: il punto rosso luminoso proiettato sul pavimento indica quando la lavastoviglie è in funzione
- Materiale della vasca: acciaio inox

Altre Caratteristiche
- Scambiatore di calore e Open Dry
- Sistema di filtri a tre livelli
- Dimensioni del prodotto (HxLxP): 81.5 x 44.8 x 55 cm
- Piastra di protezione anti-vapore

Sicurezza
- AquaStop: sistema di protezione totale antiallagamento*

* Verificare i termini di garanzia al link https://www.neff-home.com/it/assistenza/garanzie/garanzie-componenti

Per un’installazione a regola d’arte si consiglia l’utilizzo dell’accessorio opzionale, acquistabile separatamente, Z780BI02.

N 30
LAVASTOVIGLIE 45 CM A SCOMPARSA TOTALE



Home Connect

A↑G E

Altezza (cm) 81.5

Noise Level 46 dB | Efficient Silent Drive | Info Light | Favourite

S853HKX14E

EAN 4242004275923

Caratteristiche principali
- Home Connect: Programmazione e controllo dell’apparecchio a distanza tramite app
- Motore senza spazzole EfficientSilentDrive

Sistema di Controllo
- 4 funzioni speciali: Remote Start, Extra Dry, Power Zone, Extra Speed
- Programma Preferito impostato inizialmente su Prelavaggio
- Programma manutenzione Easy Clean
- Silence on demand, HygienePlus (via app Home Connect)
- Partenza ritardata 3, 6 o 9 h

Dotazioni interne
- Cestello superiore regolabile in altezza
- DosageAssist
- Cestello inferiore con arresto fine corsa
- Cestello posate nel cestello inferiore
- Info Light: il punto rosso luminoso proiettato sul pavimento indica quando la lavastoviglie è in funzione
- Materiale della vasca: acciaio inox

Altre Caratteristiche
- Scambiatore di calore
- Sistema di filtri a tre livelli
- Dimensioni del prodotto (HxLxP): 81.5 x 44.8 x 55 cm
- Piastra di protezione anti-vapore

Sicurezza
- AquaStop: sistema di protezione totale antiallagamento*

* Verificare i termini di garanzia al link https://www.neff-home.com/it/assistenza/garanzie/garanzie-componenti

Per un’installazione a regola d’arte si consiglia l’utilizzo dell’accessorio opzionale, acquistabile separatamente, Z780BI02.

N 70
LAVASTOVIGLIE 60 CM INTEGRABILE



Home Connect

A↑G B

Altezza (cm) 81.5

Noise Level 40 dB | Zeolite | Efficient Silent Drive | Info Light | Favourite

S147ZCS01E

EAN 4242004278054

Caratteristiche principali
- Home Connect: Programmazione e controllo dell’apparecchio a distanza tramite app
- Sistema di asciugatura con Zeolite
- Illuminazione interna Emotion Light
- Motore senza spazzole EfficientSilentDrive

Sistema di Controllo
- Pannello comandi Touch Control
- 8 Programmi: Eco 50 °C, Auto 45-65 °C, Chef 70 °C, Classic 60 °C, Express 45 °C, Glass 40 °C, Silence 50 °C, Preferito
- 4 funzioni speciali: Remote Start, Extra Shine, Power Zone, Extra Speed
- Programma Preferito impostato inizialmente su Prelavaggio
- Programma manutenzione Easy Clean
- Silence on demand, HygienePlus (via app Home Connect)
- Partenza ritardata 1-24 ore

Dotazioni interne
- Terzo Cestello Flex
- Cestelli Flex 2 con touchpoint colorati
- Cestello superiore regolabile su 3 livelli
- DosageAssist
- Sistema di scorrimento Easy Slide nel cestello superiore
- Cestello inferiore con arresto fine corsa
- Materiale della vasca: acciaio inox

Altre Caratteristiche
- Scambiatore di calore
- Livello sonoro nel programma Silence: 39 dB(A) re 1 pW
- Sistema di filtri a tre livelli
- Dimensioni del prodotto (HxLxP): 81.5 x 59.8 x 57.3 cm
- Piastra di protezione anti-vapore

Sicurezza
- AquaStop: sistema di protezione totale antiallagamento*
- Sicurezza bambini

* Verificare i termini di garanzia al link https://www.neff-home.com/it/assistenza/garanzie/garanzie-componenti

Per un’installazione a regola d’arte si consiglia l’utilizzo dell’accessorio opzionale, acquistabile separatamente, Z780BI01.

N 50
LAVASTOVIGLIE 60 CM INTEGRABILE



Home Connect

A↑G B

Altezza (cm) 81.5

Noise Level 42 dB | Efficient Silent Drive | Open Dry | Favourite

S145EAS04E

EAN 4242004279174

Caratteristiche principali
- Home Connect: Programmazione e controllo dell’apparecchio a distanza tramite app
- Motore senza spazzole EfficientSilentDrive

Sistema di Controllo
- 6 Programmi: Eco 50 °C, Auto 45-65 °C, Chef 70 °C, Classic 60 °C, Glass 40 °C, Preferito
- 4 funzioni speciali: Remote Start, Extra Dry, Power Zone, Extra Speed
- Programma Preferito impostato inizialmente su Prelavaggio
- Programma manutenzione Easy Clean
- Silence on demand (via app Home Connect)
- Partenza ritardata 1-24 ore

Dotazioni interne
- Cestelli Flex 1
- Cestello superiore regolabile su 3 livelli
- DosageAssist
- Cestello inferiore con arresto fine corsa
- Cestello portaposate nel cestello inferiore
- Materiale della vasca: acciaio inox

Altre Caratteristiche
- Scambiatore di calore e Open Dry
- Sistema di filtri a tre livelli
- Dimensioni del prodotto (HxLxP): 81.5 x 59.8 x 57.3 cm
- Piastra di protezione anti-vapore

Sicurezza
- AquaStop: sistema di protezione totale antiallagamento*
- Sicurezza bambini

* Verificare i termini di garanzia al link https://www.neff-home.com/it/assistenza/garanzie/garanzie-componenti

Per un’installazione a regola d’arte si consiglia l’utilizzo dell’accessorio opzionale, acquistabile separatamente, Z780BI02.

SCHEMI DI INSTALLAZIONE PER LAVASTOVIGLIE A SCOMPARSA TOTALE E INTEGRABILI

S155ECX06E, S155HTX01E

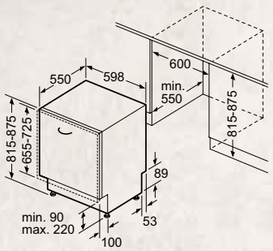

S275ECX13E

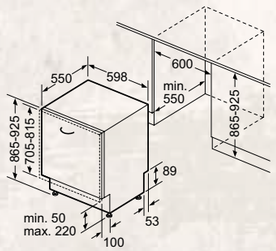

S177YCX03E, S177ZCX01E, S175ECX13E, S175HCX00E, S175HVX00E

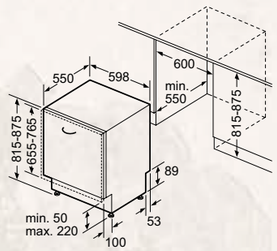

S853HKX14E

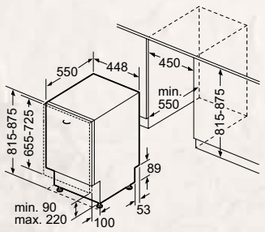

S875EMX05E

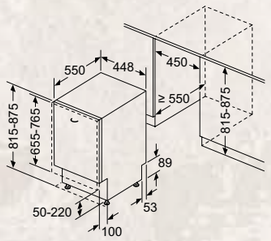

S147ZCS01E, S145EAS04E

ALLACCIAMENTO E LUNGHEZZA CAVI PER LAVASTOVIGLIE

Lavastoviglie larghezza 60 cm

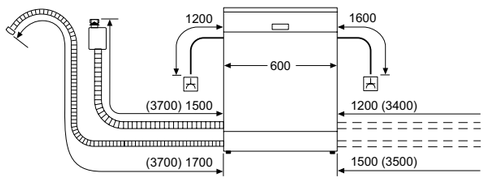

Presa di corrente
( ) Valori con prolunga

Lavastoviglie larghezza 45 cm

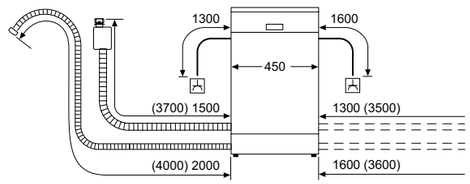

Presa di corrente
( ) Valori con prolunga

I valori tra parentesi si riferiscono all'utilizzo della prolunga AquaStop® Z7710X0.
La garanzia AquaStop® include anche l'installazione con la prolunga AquaStop®.

Dimensioni in mm

GLI ACCESSORI SPECIALI PER LAVASTOVIGLIE

	Modello	Descrizione
	**Z7865X6** EAN 4242004244363	PORTA IN ACCIAIO INOX ALTEZZA 71,9 CM Abbinabile a tutte le lavastoviglie a scomparsa totale da h. 81,5 cm
	**Z7710X0** EAN 4242004044260	SET PROLUNGA AQUASTOP Abbinabile a tutta la gamma delle lavastoviglie
	**Z780BI01** EAN 4242004272786	SET DI PROFILI LATERALI PER LAVASTOVIGLIE CON VASCA IN INOX H 81,5
	**Z780BI11** EAN 4242004272793	SET DI PROFILI LATERALI PER LAVASTOVIGLIE CON VASCA IN INOX H 86,5
	**Z780BI02** EAN 4242004272809	SET DI PROFILI LATERALI PER LAVASTOVIGLIE CON VASCA IN POLINOX H 81,5 E LAVASTOVIGLIE DA 45 CM
	**Z780BI22** EAN 4242004161288	SET DI PROFILI LATERALI PER LAVASTOVIGLIE CON VASCA IN POLINOX H 86,5
	**Z7880X0** EAN 4242004115991	CERNIERA PER DIVISIONE ANTA
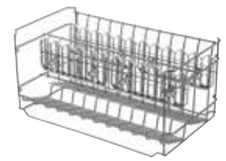	**Z7863X1** EAN 4242004120599	CESTELLO PER BICCHIERI A STELO LUNGO Abbinabile a tutte le lavastoviglie da 60 cm

GLI ACCESSORI SPECIALI PER LAVASTOVIGLIE

	Modello	Descrizione
	**Z7863X8** EAN 4242004186137	GLASS TRAY
	**Z7870X0** EAN 4242004115960	SET SPAZIO 51 Set composto da testa per spruzzo ad ampio raggio, supporto per bottiglie, 3 clip di fissaggio per piccoli oggetti, cestello posate supplementare
	**Z7863X0** EAN 4242004115984	CESTELLO PORTAPOSATE
	**Z7865X1EU** EAN 4242004231615	CAVO ELETTRICO DA 5 M

INFORMAZIONI TECNICHE PER LAVASTOVIGLIE 60 CM A SCOMPARSA TOTALE

Modello	S177YCX03E	S177ZCX01E	S275ECX13E	S175ECX13E
Linea prodotto	Lavastoviglie	Lavastoviglie	Lavastoviglie	Lavastoviglie
Tipologia	Da incasso	Da incasso	Da incasso	Da incasso
Tipo di installazione	Da incasso a scomparsa totale	Da incasso a scomparsa totale	Da incasso a scomparsa totale	Da incasso a scomparsa totale
Serie	N 70	N 70	N 50	N 50
Informazioni etichetta energetica secondo il "REGOLAMENTO (UE) 2017/1369"				
Classe di efficienza energetica[1]	A	B	B	B
Consumo energetico per 100 cicli di funzionamento (kWh)[2]	54	65	65	65
Numero massimo di coperti[2]	14	14	14	14
Consumo di acqua del programma eco per ciclo (litri)[3]	9,5	9,0	9,0	9,0
Durata del programma (h:min)[2]	4:55	3:35	3:35	3:35
Emissioni di rumore aereo (dB(A) re 1 pW)[2]	44	40	42	42
Classe di emissione di rumore aereo[2]	B	B	B	B
Informazioni aggiuntive				
Materiale vasca	Acciaio	Acciaio	Acciaio	Acciaio
Massima temperatura immissione acqua	60	60	60	60
Lunghezza tubo entrata (cm)	165	165	165	165
Lunghezza tubo uscita (cm)	190	190	190	190
Lunghezza del cavo di alimentazione elettrica (cm)	175,0	175,0	175,0	175,0
Tipo di spina	Schuko	Schuko	Schuko	Schuko
Altezza del prodotto (mm)	815	815	865	815
Larghezza del prodotto (mm)	598	598	598	598
Profondità del prodotto (mm)	550	550	550	550
Profondità con porta aperta a 90 gradi (mm)	1150	1150	1200	1150
Peso min / max anta (Kg)	4.5 - 11	4.5 - 11	4.5 - 11	4.5 - 11
Collegamenti elettrici				
Dati nominali collegamento elettrico (W)	2400	2400	2400	2400
Corrente (A)	10	10	10	10
Tensione (V)	220-240	220-240	220-240	220-240
Frequenza (Hz)	50; 60	50; 60	50; 60	50; 60

Modello	S155ECX06E	S175HCX00E	S175HVX00E	S155HTX01E
Linea prodotto	Lavastoviglie	Lavastoviglie	Lavastoviglie	Lavastoviglie
Tipologia	Da incasso	Da incasso	Da incasso	Da incasso
Tipo di installazione	Da incasso a scomparsa totale	Da incasso a scomparsa totale	Da incasso a scomparsa totale	Da incasso a scomparsa totale
Serie	N 50	N 50	N 50	N 50
Informazioni etichetta energetica secondo il "REGOLAMENTO (UE) 2017/1369"				
Classe di efficienza energetica[1]	C	D	D	D
Consumo energetico per 100 cicli di funzionamento (kWh)[2]	75	85	85	84
Numero massimo di coperti[2]	14	14	14	13
Consumo di acqua del programma eco per ciclo (litri)[3]	9,0	9,0	9,0	9,0
Durata del programma (h:min)[2]	3:20	4:30	4:30	4:30
Emissioni di rumore aereo (dB(A) re 1 pW)[2]	40	42	46	46
Classe di emissione di rumore aereo[2]	B	B	C	C
Informazioni aggiuntive				
Materiale vasca	Acciaio	Acciaio	Plastica	Plastica
Massima temperatura immissione acqua	60	60	60	60
Lunghezza tubo entrata (cm)	165	165	165	165
Lunghezza tubo uscita (cm)	190	190	190	190
Lunghezza del cavo di alimentazione elettrica (cm)	175,0	175,0	175,0	175,0
Tipo di spina	Schuko	Schuko	Schuko	Schuko
Altezza del prodotto (mm)	815	815	815	815
Larghezza del prodotto (mm)	598	598	598	598
Profondità del prodotto (mm)	550	550	550	550
Profondità con porta aperta a 90 gradi (mm)	1150	1150	1150	1150
Peso min / max anta (Kg)	2.5 - 8.5	4.5 - 11	4.5 - 11	2.5 - 8.5
Collegamenti elettrici				
Dati nominali collegamento elettrico (W)	2400	2400	2400	2400
Corrente (A)	10	10	10	10
Tensione (V)	220-240	220-240	220-240	220-240
Frequenza (Hz)	50; 60	50; 60	50; 60	50; 60

[1] In una scala di classi di efficienza energetica da A a G
[2] Per il programma eco
[3] Consumo di acqua in litri [per ciclo] con il programma eco.
Il consumo effettivo di acqua dipende dalle modalità d'uso dell'apparecchio e dalla durezza dell'acqua

INFORMAZIONI TECNICHE PER LAVASTOVIGLIE 45 CM A SCOMPARSA TOTALE E LAVASTOVIGLIE 60 CM INTEGRABILI

Modello	S875EMX05E	S853HKX14E
Linea prodotto	Lavastoviglie	Lavastoviglie
Tipologia	Da incasso	Da incasso
Tipo di installazione	Da incasso a scomparsa totale	Da incasso a scomparsa totale
Serie	N 50	N 30
Informazioni etichetta energetica secondo il "REGOLAMENTO (UE) 2017/1369"		
Classe di efficienza energetica[1]	C	E
Consumo energetico per 100 cicli di funzionamento (kWh)[2]	59	76
Numero massimo di coperti[2]	10	10
Consumo di acqua del programma eco per ciclo (litri)[3]	8,9	8,9
Durata del programma (h:min)[2]	3:15	3:40
Emissioni di rumore aereo (dB(A) re 1 pW)[2]	44	46
Classe di emissione di rumore aereo[2]	B	C
Informazioni aggiuntive		
Materiale vasca	Acciaio	Acciaio
Massima temperatura immissione acqua	60	60
Lunghezza tubo entrata (cm)	165	165
Lunghezza tubo uscita (cm)	205	205
Lunghezza del cavo di alimentazione elettrica (cm)	175,0	175,0
Tipo di spina	Schuko	Schuko
Altezza del prodotto (mm)	815	815
Larghezza del prodotto (mm)	448	448
Profondità del prodotto (mm)	550	550
Profondità con porta aperta a 90 gradi (mm)	1150	1150
Peso min / max anta (Kg)	2.5 - 7.5	2.5 - 7.5
Collegamenti elettrici		
Dati nominali collegamento elettrico (W)	2400	2400
Corrente (A)	10	10
Tensione (V)	220-240	220-240
Frequenza (Hz)	50; 60	50; 60

Modello	S147ZCS01E	S145EAS04E
Linea prodotto	Lavastoviglie	Lavastoviglie
Tipologia	Da incasso	Da incasso
Tipo di installazione	Da incasso con frontalino	Da incasso con frontalino
Serie	N 70	N 50
Informazioni etichetta energetica secondo il "REGOLAMENTO (UE) 2017/1369"		
Classe di efficienza energetica[1]	B	B
Consumo energetico per 100 cicli di funzionamento (kWh)[2]	65	64
Numero massimo di coperti[2]	14	13
Consumo di acqua del programma eco per ciclo (litri)[3]	9,0	9,0
Durata del programma (h:min)[2]	3:35	3:35
Emissioni di rumore aereo (dB(A) re 1 pW)[2]	40	42
Classe di emissione di rumore aereo[2]	B	B
Informazioni aggiuntive		
Materiale vasca	Acciaio	Acciaio
Massima temperatura immissione acqua	60	60
Lunghezza tubo entrata (cm)	165	165
Lunghezza tubo uscita (cm)	190	190
Lunghezza del cavo di alimentazione elettrica (cm)	175,0	175,0
Tipo di spina	Schuko	Schuko
Altezza del prodotto (mm)	815	815
Larghezza del prodotto (mm)	598	598
Profondità del prodotto (mm)	573	573
Profondità con porta aperta a 90 gradi (mm)	1150	1150
Peso min / max anta (Kg)	2.5 - 8.5	2.5 - 8.5
Collegamenti elettrici		
Dati nominali collegamento elettrico (W)	2400	2400
Corrente (A)	10	10
Tensione (V)	220-240	220-240
Frequenza (Hz)	50; 60	50; 60

[1] In una scala di classi di efficienza energetica da A a G
[2] Per il programma eco
[3] Consumo di acqua in litri (per ciclo) con il programma eco.
Il consumo effettivo di acqua dipende dalle modalità d'uso dell'apparecchio e dalla durezza dell'acqua

SOLUZIONI SPECIALI PER LAVASTOVIGLIE DA INCASSO NEFF

Anta macchina 655 - 765 mm

Anta macchina 705 - 815 mm

Altezza nicchia in mm

Altezza zoccolo in mm

	815	820	825	830	835	840	845	850	855	860	865	870	875	880	885	890	895	900	905	910	915	920	925
50	81,5	81,5	81,5	81,5	81,5	81,5	81,5	81,5	81,5	81,5	86,5	86,5	86,5	86,5	86,5	86,5	86,5	86,5	86,5	86,5	86,5	86,5	86,5
55	81,5	81,5	81,5	81,5	81,5	81,5	81,5	81,5	81,5	81,5	86,5	86,5	86,5	86,5	86,5	86,5	86,5	86,5	86,5	86,5	86,5	86,5	86,5
60	81,5	81,5	81,5	81,5	81,5	81,5	81,5	81,5	81,5	81,5	86,5	86,5	86,5	86,5	86,5	86,5	86,5	86,5	86,5	86,5	86,5	86,5	86,5
65	81,5	81,5	81,5	81,5	81,5	81,5	81,5	81,5	81,5	81,5	86,5	86,5	86,5	86,5	86,5	86,5	86,5	86,5	86,5	86,5	86,5	86,5	86,5
70	81,5	81,5	81,5	81,5	81,5	81,5	81,5	81,5	81,5	81,5	86,5	86,5	86,5	86,5	86,5	86,5	86,5	86,5	86,5	86,5	86,5	86,5	86,5
75	81,5	81,5	81,5	81,5	81,5	81,5	81,5	81,5	81,5	81,5	86,5	86,5	86,5	86,5	86,5	86,5	86,5	86,5	86,5	86,5	86,5	86,5	86,5
80	81,5	81,5	81,5	81,5	81,5	81,5	81,5	81,5	81,5	81,5	86,5	86,5	86,5	86,5	86,5	86,5	86,5	86,5	86,5	86,5	86,5	86,5	86,5
85	81,5	81,5	81,5	81,5	81,5	81,5	81,5	81,5	81,5	81,5	86,5	86,5	86,5	86,5	86,5	86,5	86,5	86,5	86,5	86,5	86,5	86,5	86,5
90	81,5	81,5	81,5	81,5	81,5	81,5	81,5	81,5	81,5	81,5	86,5	86,5	86,5	86,5	86,5	86,5	86,5	86,5	86,5	86,5	86,5	86,5	86,5
95	81,5	81,5	81,5	81,5	81,5	81,5	81,5	81,5	81,5	81,5	86,5	86,5	86,5	86,5	86,5	86,5	86,5	86,5	86,5	86,5	86,5	86,5	86,5
100	81,5	81,5	81,5	81,5	81,5	81,5	81,5	81,5	81,5	81,5	81,5	86,5	86,5	86,5	86,5	86,5	86,5	86,5	86,5	86,5	86,5	86,5	86,5
105	81,5	81,5	81,5	81,5	81,5	81,5	81,5	81,5	81,5	81,5	81,5	86,5	81,5	86,5	86,5	86,5	86,5	86,5	86,5	86,5	86,5	86,5	86,5
110	81,5	81,5	81,5	81,5	81,5	81,5	81,5	81,5	81,5	81,5	81,5	86,5	81,5	86,5	81,5	86,5	86,5	86,5	86,5	86,5	86,5	86,5	86,5
115	81,5	81,5	81,5	81,5	81,5	81,5	81,5	81,5	81,5	81,5	81,5	86,5	81,5	86,5	81,5	86,5	86,5	86,5	86,5	86,5	86,5	86,5	86,5
120	81,5	81,5	81,5	81,5	81,5	81,5	81,5	81,5	81,5	81,5	81,5	86,5	81,5	86,5	81,5	86,5	86,5	86,5	86,5	86,5	86,5	86,5	86,5
125	81,5	81,5	81,5	81,5	81,5	81,5	81,5	81,5	81,5	81,5	81,5	86,5	81,5	86,5	81,5	86,5	86,5	86,5	86,5	86,5	86,5	86,5	86,5
130	81,5	81,5	81,5	81,5	81,5	81,5	81,5	81,5	81,5	81,5	81,5	86,5	81,5	86,5	81,5	86,5	86,5	86,5	86,5	86,5	86,5	86,5	86,5
135	81,5	81,5	81,5	81,5	81,5	81,5	81,5	81,5	81,5	81,5	81,5	86,5	81,5	86,5	81,5	86,5	86,5	86,5	86,5	86,5	86,5	86,5	86,5
140	81,5	81,5	81,5	81,5	81,5	81,5	81,5	81,5	81,5	81,5	81,5	86,5	81,5	86,5	81,5	86,5	86,5	86,5	86,5	86,5	86,5	86,5	86,5
145	81,5	81,5	81,5	81,5	81,5	81,5	81,5	81,5	81,5	81,5	81,5	86,5	81,5	86,5	81,5	86,5	86,5	86,5	86,5	86,5	86,5	86,5	86,5
150	81,5	81,5	81,5	81,5	81,5	81,5	81,5	81,5	81,5	81,5	81,5	86,5	81,5	86,5	81,5	86,5	86,5	86,5	86,5	86,5	86,5	86,5	86,5
155	81,5	81,5	81,5	81,5	81,5	81,5	81,5	81,5	81,5	81,5	81,5	86,5	81,5	86,5	81,5	86,5	86,5	86,5	86,5	86,5	86,5	86,5	86,5
160	81,5	81,5	81,5	81,5	81,5	81,5	81,5	81,5	81,5	81,5	81,5	86,5	81,5	86,5	81,5	86,5	86,5	86,5	86,5	86,5	86,5	86,5	86,5
165		81,5	81,5	81,5	81,5	81,5	81,5	81,5	81,5	81,5	81,5	81,5	81,5	86,5	86,5	86,5	86,5	86,5	86,5	86,5	86,5	86,5	86,5
170			81,5	81,5	81,5	81,5	81,5	81,5	81,5	81,5	81,5	81,5	81,5	86,5	86,5	86,5	86,5	86,5	86,5	86,5	86,5	86,5	86,5
175				81,5	81,5	81,5	81,5	81,5	81,5	81,5	81,5	81,5	81,5	86,5	86,5	86,5	86,5	86,5	86,5	86,5	86,5	86,5	86,5
180					81,5	81,5	81,5	81,5	81,5	81,5	81,5	81,5	81,5		86,5	86,5	86,5	86,5	86,5	86,5	86,5	86,5	86,5
185						81,5	81,5	81,5	81,5	81,5	81,5	81,5	81,5			86,5	86,5	86,5	86,5	86,5	86,5	86,5	86,5
190							81,5	81,5	81,5	81,5	81,5	81,5	81,5				86,5	86,5	86,5	86,5	86,5	86,5	86,5
195								81,5	81,5	81,5	81,5	81,5	81,5					86,5	86,5	86,5	86,5	86,5	86,5
200									81,5	81,5	81,5	81,5	81,5						86,5	86,5	86,5	86,5	86,5
205										81,5	81,5	81,5	81,5							86,5	86,5	86,5	86,5
210											81,5	81,5	81,5								86,5	86,5	86,5
215												81,5	81,5									86,5	86,5
220													81,5										86,5

81,5 Incasso lavastoviglie da 81,5 cm con "cerniera normale"

81,5 Incasso lavastoviglie da 81,5 cm con cerniera scorrevole Sliding

81,5 Incasso lavastoviglie da 81,5 cm con frontale mobile diviso con cerniera per divisione anta

86,5 Incasso lavastoviglie da 86,5 cm con "cerniera normale"

86,5 Incasso lavastoviglie da 86,5 cm con cerniera scorrevole Sliding

86,5 Incasso lavastoviglie da 86,5 cm con frontale mobile diviso con cerniera per divisione anta

Al di sotto della linea rossa non è consigliato usare una macchina con TimeLight poiché la proiezione luminosa non è visibile

LAVATRICE A CARICA FRONTALE, DA INCASSO A SCOMPARSA TOTALE





W6441X1

EAN 4242004268864

Caratteristiche principali
- Capacità di carico: 1 - 8 kg
- Velocità di centrifuga: 400 - 1400 giri/min **
- Classe di efficienza energetica: C *
- EfficientSilent Drive: motore inverter efficiente e silenzioso
- Sistema di riconoscimento automatico del carico, per un corretto risparmio di acqua
- Cestello Wave: massimo rispetto per ogni tipo di tessuto
- Illuminazione interna del cestello: LED
- Design Antivibrazioni: maggiore stabilità e silenziosità

Sistema di Controllo
- Programmi standard del lavaggio: Cotone, Sintetici, Delicati/Seta, Lana/Lavaggio a mano
- Programmi speciali: Pulizia cestello (con avviso), Macchie: burro/olio, Macchie: vino rosso, Macchie: pomodoro, Camicie, Silence, Scarico acqua/Centrifuga, Mix, Risciacquo, Rapido 15/30 min
- Funzione pulizia cestello con avviso
- Funzione Aggiungi bucato per aggiungere biancheria anche dopo la partenza del programma
- Tasti TouchControl: Prelavaggio, Fine fra, Selezione temperatura, SpeedPerfect, Avvio/Aggiungi bucato, Extra acqua e risciacquo, Selezione/Esclusione centrifuga finale
- Display LED multifunzioni
- TimeLight: il tempo rimanente a fine lavaggio è proiettato al suolo
- Segnale acustico a fine programma

Sicurezza
- Bilanciamento automatico del carico in centrifuga
- Riconoscimento presenza schiuma
- Sicurezza bambini
- AquaStop: sistema di protezione antiallagamento con garanzia Neff in caso di danni causati dall'acqua – per tutta la vita dell'apparecchio ***

Altre Caratteristiche
- Dimensioni (AxLxP): 81.8 x 59.6 x 54.4 cm
- Base regolabile in altezza / profondità: 15 / 6.5 cm
- Regolazione altezza piedini posteriori dal davanti
- Cerniere del mobile reversibili

* in una scala di classi di efficienza energetica da A a G
** i valori sono arrotondati
*** Verificare i termini di garanzia al link https://www.neff-home.com/it/assistenza/garanzie/garanzie-componenti

LAVATRICE A CARICA FRONTALE, LIBERO POSIZIONAMENTO





W744GX0EU

EAN 4242004261926

Caratteristiche principali
- Capacità di carico: 1 - 9 kg
- Velocità di centrifuga: 400 - 1400 giri/min **
- Classe di efficienza energetica: A *
- Doppio attacco per acqua fredda e calda (adatto per impianti solari termici)
- EfficientSilent Drive: motore inverter efficiente e silenzioso
- Sistema intelligente di gestione dell'acqua per un consumo ottimizzato durante il ciclo di lavaggio
- SpeedPerfect - risparmia fino al 65% del tempo con risultati impeccabili
- Cestello Wave: massimo rispetto per ogni tipo di tessuto
- Design Antivibrazioni: maggiore stabilità e silenziosità

Sistema di Controllo
- Programmi standard del lavaggio: Cotone, Sintetici, Delicati/Seta, Lana/Lavaggio a mano
- Programmi speciali: Hygiene Plus, Camicie, Pulizia cestello (con avviso), Jeans, Capi tecnici, Scarico acqua/centrifuga, Mix, Risciacquo, Rapido 15/30 min
- Funzione pulizia cestello con avviso
- Funzione Aggiungi bucato per aggiungere biancheria anche dopo la partenza del programma
- Sistema Anti macchia per l'efficace eliminazione di 4 tipi di macchie tra le più ostinate
- Tasti TouchControl: Stira meno, Impostazione fine programma, Selezione macchie, Avvio/Aggiungi bucato, Selezione temperatura, SpeedPerfect, Prelavaggio, Extra acqua, Selezione/Esclusione centrifuga finale
- Grande display LED multifunzioni
- Segnale acustico a fine programma

Sicurezza
- Bilanciamento automatico del carico in centrifuga
- Riconoscimento presenza schiuma
- Sicurezza bambini
- Protezione multipla antiallagamento

Altre Caratteristiche
- Dimensioni (AxL): 84.8 x 59.8 cm
- Profondità con oblò escluso: 59.0 cm
- Profondità con oblò incluso: 63.6 cm

* in una scala di classi di efficienza energetica da A a G
** i valori sono arrotondati

ASCIUGATRICE A POMPA DI CALORE, LIBERO POSIZIONAMENTO





R8680X0EU

EAN 4242004261032

Caratteristiche principali
- Capacità di carico: 1 - 9 kg
- Classe di efficienza energetica: A++ *
- Tecnologia a pompa di calore con gas ecologico R290, a impatto zero sull'ambiente
- Condensatore autopulente: massimo comfort ed efficienza per tutta la vita dell'asciugatrice
- AutoDry: sistema di asciugatura automatica controllata dai sensori
- Cestello SoftCare: asciuga i capi delicatamente ed uniformemente
- Illuminazione interna del cestello: LED
- Design Antivibrazioni: maggiore stabilità e silenziosità

Sistema di Controllo
- Programmi standard: Cotone, Sintetici
- Programmi speciali: Cotone, Camicie, Cotone Eco, Lingerie, Asciugamani, Cuscini, Mix, Capi tecnici, Rapido 40 min, Trapunte, Sintetici, Asciugatura lana con cestello, Programma a tempo caldo, Hygiene Plus
- Asciugatura lana con cestello
- Fase antipiega 60 min
- Opzione mezzo carico: ottimizza il ciclo di asciugatura per i carichi ridotti
- Tasti Touch control: Asciutto per stiratura, Asciutto, Extra asciutto, Mezzo carico, Antipiega, Delicato, Segnale acustico, Avvio/Aggiungi bucato, Impostazione fine asciugatura (1-24 h)
- Grande display LED multifunzioni
- Segnale acustico a fine programma

Sicurezza
- Sicurezza bambini

Altre Caratteristiche
- Dimensioni (AxL): 84.2 x 59.8 cm
- Profondità con oblò escluso: 61.3 cm
- Profondità con oblò incluso: 64.8 cm
- Set di drenaggio per svuotamento automatico del contenitore della condensa.

* in una scala di classi di efficienza energetica da A+++ a D

SCHEMI DI INSTALLAZIONE PER LAVATRICI

W6441X1

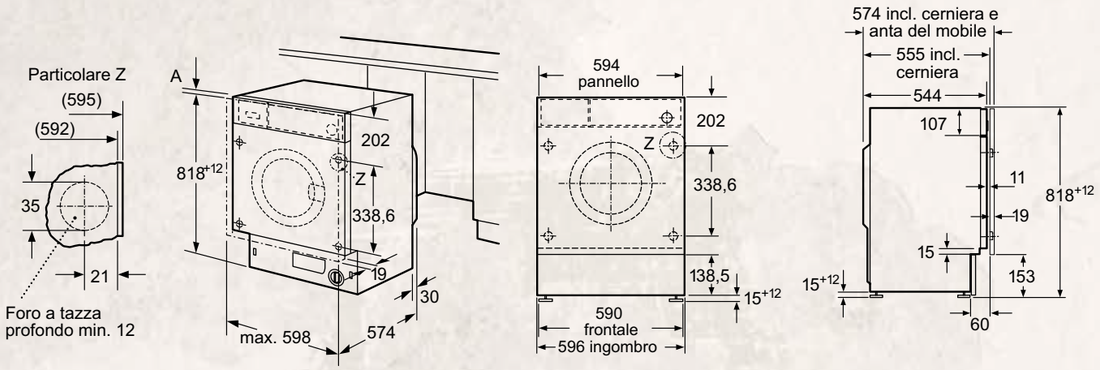

W744GX0EU

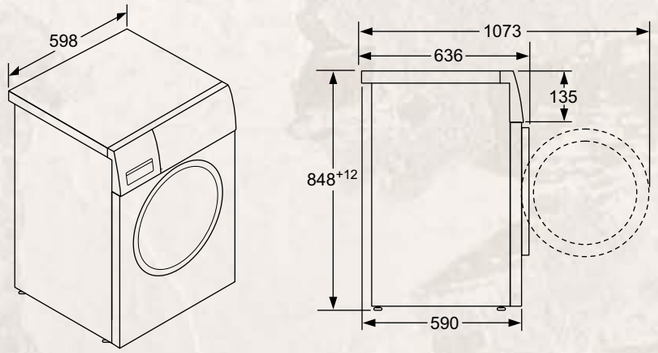

SCHEMI DI INSTALLAZIONE PER ASCIUGABIANCHERIA

R8680X0EU

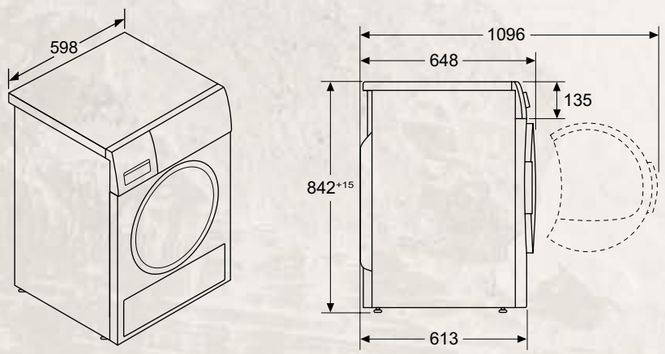

Dimensioni in mm

GLI ACCESSORI SPECIALI PER LAVATRICI E ASCIUGABIANCHERIA

	Modello	Descrizione
	**WZ27410** EAN 4242003773093	KIT DI CONGIUNZIONE PER INSTALLAZIONE COLONNA BUCATO CON ASCIUGATRICE R8680X0EU
	**WZ27400** EAN 4242003804469	KIT DI CONGIUNZIONE CON RIPIANO ESTRAIBILE PER INSTALLAZIONE COLONNA BUCATO CON ASCIUGATRICE R8680X0EU
	**WMZ2381** EAN 4242005190720	SET DI PROLUNGA PER TUBO DI CARICO DELLA LAVATRICE

INFORMAZIONI TECNICHE PER LAVATRICI

Modello	W6441X1	W744GX0EU
Tipologia	Lavatrice	Lavatrice
Tipo di installazione	Da incasso a scomparsa totale	Libera installazione
Dati etichetta energetica secondo il "REGOLAMENTO DELEGATO (UE)2019/2014 DELLA COMMISSIONE"		
Classe di efficienza energetica[1]	C	A
Consumo energia (kWh)[2]	62	46
Consumo acqua (litri)[3]	45	48
Capacità max. di carico (kg)	8,0	9,0
Durata del programma (h:min)[4]	3:26	3:48
Classe di efficienza della centrifuga	B	B
Velocità di centrifuga (giri/min.)[5]	1.400	1.400
Emissioni di rumore aereo (dB (A) re 1 pW)	66	71
Classe di emissione di rumore aereo	A	A
Informazioni generali		
Altezza del prodotto (mm)	818	848
Larghezza del prodotto (mm)	596	598
Profondità del prodotto (mm)	544	590
Peso netto (kg)	71,6	74,5
Collegamenti elettrici		
Dati nominali collegamento elettrico (W)	2.300	2.300
Corrente (A)	10	10
Tensione (V)	220-240	220-240
Frequenza (HZ)	50	50-60
Tipo di spina	Schuko	Schuko
Lunghezza del cavo di alimentazione (cm)	210	160

[1] In una scala di classi di efficienza energetica da A a G
[2] Consumo di energia in kWh per 100 cicli (nel programma Eco 40-60)
[3] Consumo ponderato di acqua in litri per ciclo (nel programma Eco 40-60)
[4] Durata del programma Eco 40-60
[5] I valori sono arrotondati

INFORMAZIONI TECNICHE PER ASCIUGATRICI

Modello	R8680X0EU
Tipologia	Asciugatrice
Tipo di installazione	Libera installazione
Scheda prodotto secondo il "REGOLAMENTO DELEGATO (UE) N. 392/2012 DELLA COMMISSIONE"	
Tipo asciugatrice	Pompa di calore a condensazione
Processo di asciugatura	automatico
Capacità di carico nominale (kg)	9,0
Classe di efficienza energetica[1]	A++
Ulteriore riduzione di consumo energetico rispetto alla classe di efficienza energetica dichiarata[2]	-
Consumo energetico ponderato annuo (Kwh/anno)[3]	258,0
Consumo energetico nel programma "cotone" standard a pieno carico (kWh)	2,05
Consumo energetico nel programma "cotone" standard a carico parziale (kWh)	1,25
Consumo di energia in modo spento (W)	0,15
Consumo di energia in modo lasciato acceso (W)	0,50
Programma standard di riferimento[4]	Cotone asciutto armadio
Durata ponderata del programma "cotone" standard (min.)	145
Durata del programma "cotone" standard a pieno carico (min.)	176
Durata del programma "cotone" standard a carico parziale (min.)	121
Durata della modalità lasciato acceso (min.)	-
Classe di efficienza della condensazione[5]	B
Valore ponderato di efficienza della condensazione (%)	86
Livello sonoro (db(A) re 1pW)	64
Informazioni generali	
Altezza del prodotto (mm)	842
Larghezza del prodotto (mm)	598
Profondità del prodotto (mm)	613
Peso netto (kg)	50,1
Contiene gas fluorurati	No
Circuito ermeticamente sigillato	Sì
Tipo di refrigerante	R290
Quantità di gas refrigerante (Kg)	0,149
Quantità espressa in equivalente di CO2 (t)	0,000
Collegamenti elettrici	
Dati nominali collegamento elettrico (W)	800
Corrente (A)	10
Tensione (V)	220-240
Frequenza (HZ)	50
Tipo di spina	Schuko
Lunghezza del cavo di alimentazione (cm)	145

[1] In una scala di classi di efficienza energetica da A+++ a D
[2] Consumo energetico ponderato annuo inferiore del xx% rispetto al valore standard di classe energetica A+++: 194 kWh/anno per 9 kg - 177 kWh/anno per 8 kg - 159 kWh/anno per 7 kg.
[3] Basato su 160 cicli di asciugatura con il programma Cotone asciutto (armadio) a pieno carico e a carico parziale.
[4] Programma standard di asciugatura al quale fanno riferimento i dati riportati sull'etichetta energetica e sulla scheda prodotto. È il programma più efficiente in termini di consumo di energia.
[5] Scala da G (efficienza minima) ad A (efficienza massima).

NEFF *è ispirazione in cucina*



L'APPETITO VIEN... MANGIANDO!

Esprimi lo chef che è in te accedendo alla sezione del sito NEFF "The Ingredient". Scopri le ricette, i consigli e le storie di cucina che abbiamo raccolto per gli appassionati di cucina come te.

NEFF COLLECTION SHOWROOM. DEDICATI AI VERI APPASSONATI DI CUCINA

I NEFF Collection Showroom di Milano, Roma e Firenze sono pensati per far vivere esperienze uniche ed accrescere la passione di chi ogni giorno si mette alla prova in cucina, ma non solo.
Vieni a trovarci! Tutti i dettagli sul sito NEFF.

NEFF SOUNDS GOOD

Chi non ama cucinare facendosi accompagnare dalla propria musica preferita? Scopri le nostre playlist accuratamente selezionate da Alessio Bertallot e ascoltale nei tuoi momenti di creatività in cucina oppure durante una serata speciale con gli amici.
Le trovi tutte su Spotify nel profilo di NEFF!



DULCIS IN FUNDO

A buon intenditore...
Possedere un elettrodomestico NEFF significa anche avere a disposizione, ogni giorno, una rete di professionisti preparati ed efficienti, sempre pronti a intervenire e consigliarti. I centri di assistenza NEFF in tutta Italia risponderanno in modo professionale e tempestivo ad ogni tua chiamata. Per conoscere il centro di assistenza autorizzato più vicino, sarà sufficiente collegarsi al nostro sito NEFF.

Ricambi originali
I nostri centri utilizzano esclusivamente ricambi originali reperibili fino a 15 anni dall'uscita di produzione dell'elettrodomestico: NEFF garantisce tutti i pezzi di ricambio per 24 mesi, con prezzi trasparenti e validi per tutto il territorio nazionale.

Accessori
Presso i nostri rivenditori e i centri assistenza autorizzati potrai scoprire anche tutti gli accessori per potenziare le funzionalità del tuo nuovo elettrodomestico NEFF, come quelli per i forni o per i piani a induzione.

Prodotti Cleaning & Care
Scopri anche i prodotti Cleaning & Care che NEFF ha selezionato per la cura e la pulizia dei tuoi elettrodomestici. Garantiscono il trattamento più adeguato per una pulizia efficace e sicura.
www.neff-home.com/it/assistenza/cura-protezione

NEFF CARE
NEFF CARE è il programma di assistenza supplementare che ti offre un'opportunità unica per copertura e vantaggi: un'estensione di 3 anni di tutti i servizi previsti dalla garanzia convenzionale, per 5 anni di totale tranquillità. Nessun costo per diritto di chiamata, manodopera, ricambi originali, trasporto e sostituzione sono solo alcuni dei vantaggi. Visita il sito NEFF per scoprire tutti i dettagli del programma. Anche i centri assistenza autorizzati saranno lieti di consigliarti o aiutarti a procedere con l'acquisto.
www.neff-home.com/it/assistenza/cura-protezione/neff-care

Check Up
La qualità dei nostri elettrodomestici dura nel tempo. Il programma Check Up ti aiuta a mantenere le performance del tuo elettrodomestico, garantendoti la più alta efficienza e risultati ottimali.
Visita il nostro sito www.neff-home.com/it/assistenza/servizi-tecnici/check-up per conoscere il centro assistenza autorizzato più vicino a cui richiedere il servizio Check Up.

Info Point
Scarica dal sito NEFF i libretti di istruzione con le informazioni sulle funzionalità dei nostri apparecchi. Troverai anche tante risposte alle domande più frequenti!





SEGUICI ANCHE SU FACEBOOK,
INSTAGRAM, PINTEREST E SPOTIFY

NEFF
cook. create. inspire.

NEFF
BSH Elettrodomestici S.p.A.

Via Marcantonio Colonna, 35
20149 Milano
info.it@neff-home.com
www.neff-home.com/it

Tutti i prodotti NEFF sono costruiti con le tecniche più avanzate e sono dotati del marchio VDE, severo organo di controllo della Germania.
I modelli sono soggetti a variazioni senza preavviso. BSH Elettrodomestici S.p.A si riserva di apportare, in qualsiasi momento, modifiche ritenute necessarie al miglioramento della produzione. I dati tecnici non sono impegnativi.
Le immagini sono solo rappresentative di alcuni prodotti e a causa della riproduzione il colore potrebbe differire leggermente da quello effettivo del prodotto.