NEFF
cook. create. inspire.

NEFF *COLLECTION*

DAS PROGRAMM 2024/2025

NEFF
Collection
PARTNER

FÜR DEN KÜCHEN- UND MÖBELFACHHANDEL

Erleben Sie die neue NEFF *COLLECTION*

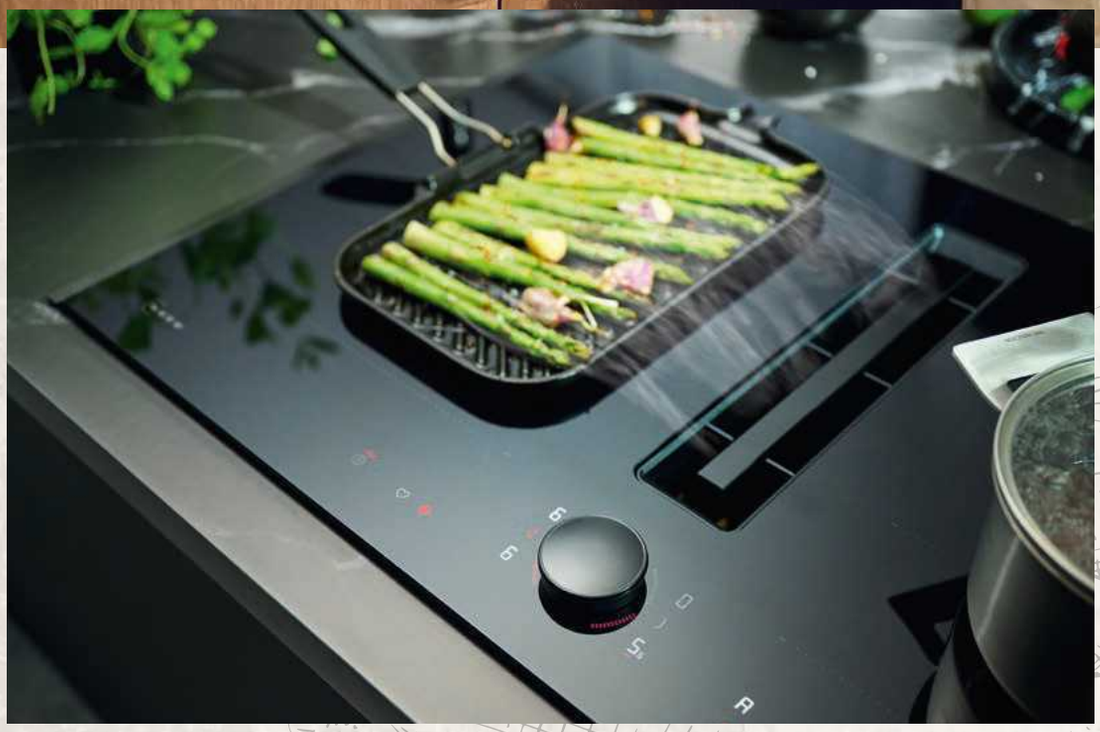

ENTDECKEN SIE HIER DEN NEUEN ENDGEBRAUCHERKATALOG 2024/2025:

Eine übersichtliche Darstellung der Highlights je Kategorie und klare Produktübersichten für fundierte Kaufentscheidungen machen diese Broschüre einzigartig!

Inhalt

Offen für INDIVIDUALITÄT	**002 – 007**
mit Flex Design, Flex Control, Twist Pad Flex® und Slide & Hide®	
Einbaubacköfen	**008 – 039**
Maßzeichnungen	040 – 043
Einbau-Kompaktgeräte	**044 – 061**
Maßzeichnungen	062 – 065
Seamless Combination®	**066 – 075**
Nahtlose Einbau-Kombinationen	
Autarke Kochfelder	**076 – 101**
Maßzeichnungen	102 – 107
Dunst- und Kochfeldabzüge	**108 – 113**
Integrierte Kochfeldabzüge	114 – 121
Maßzeichnungen	122 – 131
Ausfahrbare Dunstabzüge aus Glas	132 – 135
Maßzeichnungen	136 – 143
Dunstabzüge	144 – 153
Maßzeichnungen	154 – 157
Geschirrspüler	**158 – 173**
Maßzeichnungen	174 – 177
Kühl- und Gefriergeräte	**178 – 197**
Maßzeichnungen	198 – 203
Zubehör	**204 – 221**
NEFF Service	**222 – 224**

Hinweis:
Alle in diesem Verkaufshandbuch aufgeführten unverbindlichen Preisempfehlungen (UPE) des Herstellers inkl. gesetzlicher MwSt. in Euro sind gültig ab 01.01.2025.

LIEBE NEFF COLLECTION PARTNER,

freuen Sie sich auf eine Einbaugeräteserie, die das Kochen zu einem Erlebnis und das Genießen zu einer puren Freude macht. Freuen Sie sich auf eine ***Flexibilität***, die ihresgleichen sucht und dabei ganz neue Maßstäbe in der ***individuellen Gestaltung*** der Küche setzt.

Nehmen Sie sich Zeit, um unsere einzigartigen Einbaugeräte in allen ihren Facetten zu entdecken und genießen Sie das Besondere – mit unserer NEFF Collection.

Offen für INDIVIDUALITÄT

NEFF Collection – so *einzigartig* wie Sie

Wir bei NEFF sind davon überzeugt, dass Offenheit der Schlüssel zur Entfaltung von Ideen und Kreativität ist. Diese Lebensanschauung teilen wir seit jeher mit allen Hobbyköchen und Genießern auf der ganzen Welt. Menschen mit Lust auf Außergewöhnliches und der Suche nach unkonventionellen Lösungen – innerhalb und außerhalb der Küche. **Menschen, die Individualität vorziehen. Menschen wie Sie.**

Sie haben uns dazu inspiriert, Küche neu zu denken: **Ihre Küche – ein Ort, der Ihre Persönlichkeit widerspiegelt.**

Unsere NEFF Collection ist ein einzigartiges Einbaugeräte-Programm, das Ihnen die größtmögliche Flexibilität bietet, Ihre Küche nach **Ihrem** Geschmack zu gestalten und zu nutzen – und nicht anders.

Mehr Individualität durch mehr Flexibilität.
Das gibt es nur von NEFF

FLEX DESIGN

Machen Sie Ihre Küche zu Ihrer ganz eigenen.

Mit den neuen Designelementen, wie Griff und seitliche Lisenen in vier charakteristischen Farben, gestalten Sie Ihre Küche zu jeder Zeit ganz nach Ihrem individuellen Stil.

FLEX CONTROL

Die revolutionäre Art Ihre Geräte flexibel und ganz nach den eigenen Wünschen zu steuern.

Ihre Geräte sollten sich Ihrem Kochstil anpassen und nicht andersherum. Bedienen Sie Backofen und Kaffeevollautomat per Touch oder Twist, ganz wie Sie es persönlich bevorzugen. Das neue Premiumdisplay passt sich sofort Ihren individuellen Wünschen an.

TWIST PAD FLEX®

Genießen Sie intuitives Kochen mit dem magnetischen, abnehmbaren Twist Pad Flex®.

Präzise, einfache und schnelle Bedienung von Kochfeld, Backofen und Kaffeevollautomaten.

SLIDE & HIDE®

Seit über 20 Jahren sind wir davon überzeugt, dass ihrer Kreativität nichts im Weg stehen sollte – auch keine Ofentür.

Die einzige voll versenkbare Backofentür Slide & Hide® ermöglicht einen freien und ungehinderten Zugriff auf den Garraum. Eine Dämpfungsmechanik sorgt dafür, dass die Backofentür stufenlos und leichtgängig unter dem Garraum verschwindet.

Offen für INDIVIDUELLEN STIL

mit Flex Design

Verändern Sie den Stil Ihrer Küche – *ganz nach Ihrem Geschmack.* Zu jeder Zeit.

Mit individuellen Details machen Sie Ihre Einrichtung unverwechselbar und zu Ihrer persönlichen Wohlfühloase.
Mit **NEFF Flex Design** bieten wir Ihnen die Möglichkeit, auch den Look Ihrer Küche noch individueller zu gestalten. Wählen Sie für die austauschbaren Designelemente von Backofen, Kochfeld, Dunstabzug oder Kaffeevollautomat aus 4 Akzentfarben aus. Neben Griffen und Lisenen ist auch das **Twist Pad Flex®** in der Farbpalette Brushed Bronze, Deep Black, Metallic Silver und Anthracite Grey erhältlich. Und falls sich Ihr Geschmack einmal ändern sollte oder Sie einen neuen Stil bevorzugen: die Designelemente können jederzeit ganz einfach per simplem Click & Change Prinzip ausgetauscht werden.

Austauschbare Designelemente für Dunstabzug, Backofen...

... Kochfeld oder Kaffeevollautomat in 4 Akzentfarben.

Brushed Bronze

Anthracite Grey

Metallic Silver

Deep Black

Offen für einen persönlichen TOUCH – *oder* TWIST

mit Flex Control

Bedienung per Touchdisplay

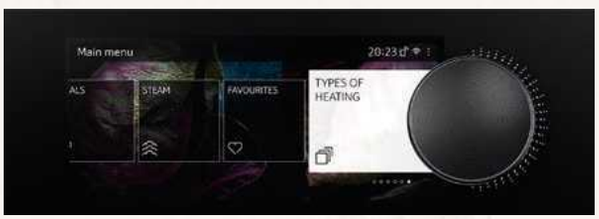

Bedienung mit einem Twist Pad Flex®

Abnehmbares Twist Pad Flex®

Bei der Bedienung mit 2 Twist Pad Flex® schaltet das Display in einen klassischen Bedienmodus mit vereinfachten und reduzierten Auswahlmöglichkeiten - für mehr Übersicht.

reddot winner 2023
interface design

Die revolutionäre Art Ihre Geräte *flexibel und ganz nach den eigenen Wünschen* zu steuern – per Touch oder Twist Pad Flex®

Ihre Geräte sollten zu Ihrem Kochstil passen – und nicht andersherum. Mit **Flex Control** passen sich Ihre Einbaugeräte Ihren ***individuellen Wünschen*** an.

Ob Sie das 6,8" **TFT Display** wischen und antippen oder Ihr **Twist Pad Flex®** da anbringen, wo Sie es benötigen, das hochauflösende Display reagiert sofort und stellt sich auf Ihre individuellen Wünsche ein.
Bringen Sie gleich 2 Twist Pad Flex® an Ihren Backofen an, wechselt die Displayeinstellung sofort in einen klassischen Bedienmodus, mit dem sie Temperatur und Heizart ganz ohne Touchfunktion schnell und übersichtlich einstellen können.

Ihr Vorteil: NEFF Einbaugeräte mit dem 6,8" TFT Display werden den unterschiedlichsten Bedürfnissen einzelner Personen in Ihrem Haushalt gerecht. Egal ob Sie Ihr Gerät lieber per Touch-Funktion bedienen möchten oder lieber per Drehknopf. Sind sie Links- oder Rechtshänder? Auch das spielt zukünftig keine Rolle mehr. Das **Twist Pad Flex®** ist für Backofen und Kaffeevollautomat separat als Zubehör bestellbar.

Offen wie kein ANDERER

Slide & Hide®

Der *einzige* Backofen mit *voll versenkbarer* Backofentür

Slide & Hide® ist wie gemacht für Individualisten, die leidenschaftlich gern kochen, ohne sich einschränken zu lassen.

Die Slide & Hide® Backöfen bieten buchstäblich mehr Raum zur Entfaltung Ihrer Kreativität. Ein spezielles Dämpfungssystem ermöglicht, dass die Tür geräuschlos und in einem Schwung in das Gehäuse des Backofens gleitet. Der mitdrehende Türgriff schwenkt beim Öffnen entgegen der Türbewegung mit und liegt stets in angenehmer Position in der Hand.

Der Garraum ist bei einem **Slide & Hide®** Backofen genauso groß wie bei einem Backofen mit gewöhnlicher Klapptür. Überaus angenehm ist das geräuschlose und sanfte Schließen der Backofentür.

3 MIO
Slide&Hide®
Made in Germany

Seit über zwanzig Jahren ist unsere voll versenkbare Backofentür **Slide & Hide®** ein Riesenerfolg. Bislang wurde sie schon über drei Millionen Mal gekauft – und jeden Tag werden es mehr! Made in Germany.

Offen für INTUITION

mit Twist Pad Flex®

Ein *genialer* Dreh für Ihre Küche

Kochen ist sinnlich. Und Kochen ist spannend – von der Beschaffenheit der Zutaten bis zur Kontrolle des Kochvorgangs. Ein Koch muss jederzeit ein gutes Gefühl haben. Und bestenfalls intuitiv und instinktiv mit dem in Verbindung stehen, was er gerade macht.
Wir haben einen Weg gefunden, dass in der Küche alles rund läuft. Und zwar nicht nur an einem Gerät, denn das magnetische **Twist Pad Flex®** bietet die präzise und einfache Bedienung des Kochfelds, des Backofens und des Kaffeevollautomaten. Einfach andocken und loslegen. Intuitiv und ganz im eigenen Flow. Mit dem **Twist Pad Flex®** aktivieren und regeln Sie die Kochzonen auf dem Kochfeld. Oder Sie brühen sich eine frische Tasse Kaffee am Kaffeevollautomaten oder backen einen Geburtstagskuchen im Backofen – ***in einem Dreh*** mit dem **Twist Pad Flex®**.

NEFF COLLECTION

Einbaubacköfen

Die besten Argumente für Einbaubacköfen der NEFF Collection
10 – 16

Einbaubacköfen im Überblick und Werteklassen
17

Geräte mit Full Steam, Vario Steam, Added Steam, Circo Therm®
18 – 27

Das NEFF Collection Quick Sortiment
28 – 33

Die neuen N50 und N30 Backöfen
34 – 37

VIB-Struktur Einbaubacköfen
38 – 39

Maßzeichnungen / Geräteinformationen
40 – 43

Unsere BACKÖFEN

Im Herzen der Küche

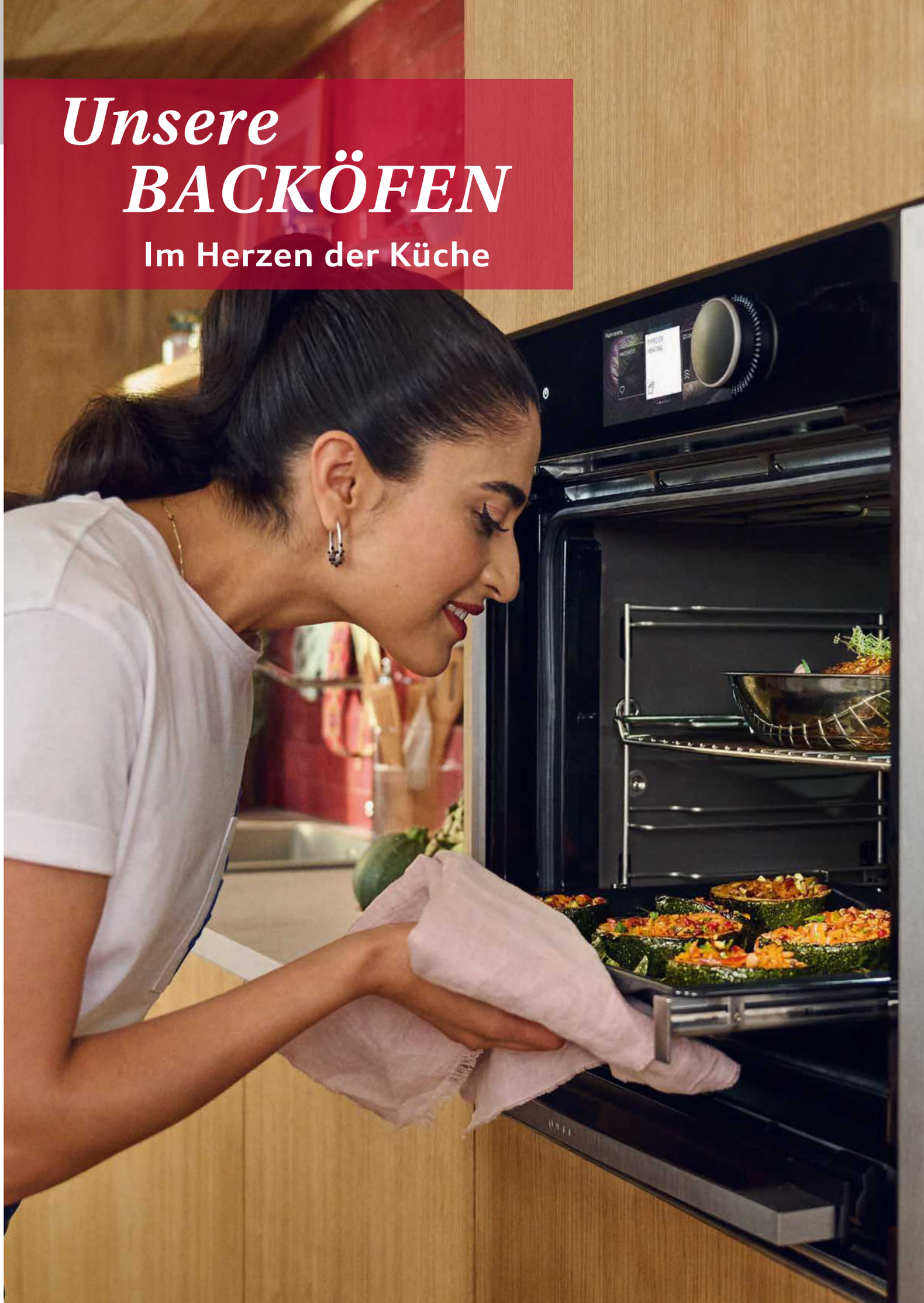

So *offen* wie kein anderer

Bei uns steht Kreativität nichts im Weg – auch keine Backofentür. Mit *Slide & Hide®* haben wir völlig neu gedacht und bieten bis heute den einzigen Backofen, der mehr Raum für Inspiration und Vielfalt schafft. Sie erleben buchstäblich mehr Freiheit beim Kochen, Braten und Backen. Genießen Sie auch das sanfte und stufenlose Gleiten der Tür dank einer speziellen Dämpfungsmechanik. Bislang wurde die einzigartige Technologie schon über 3 Millionen mal verkauft. Und die Fangemeinde des Slide & Hide® Backofens made in Germany wächst jeden Tag weiter an.

CIRCO THERM®

Gleichzeitiges Garen auf mehreren Ebenen

Circo Therm® Heißluftsystem: Spezielle Rundumhitze, die mit hoher Geschwindigkeit gezielt um die Speisen geführt wird. Mit vielfältigen Vorteilen: schnelles Schließen der Oberfläche bei Brat- und Backgut, kein Saftverlust, keine Geschmacksübertragung. Eine aromasichere Zubereitung – z.B. eines kompletten Menüs – ist auf bis zu 4 Ebenen gleichzeitig möglich. Sehr komfortabel: Mit der Funktion „Schnellaufheizen“ verkürzen Sie Ihre Wartezeit beim Aufheizen Ihres Backofens. Ab 200 °C aktiviert sich die Funktion ganz automatisch. Für ein gleichmäßiges Garergebnis geben Sie Ihre Speisen erst nach dem Aufheizen in den Garraum.

AIR FRY

Außen knusprig, innen zart – mit wenig Öl.

Mit der neuen Air Fry Funktion können Sie Ihre Lieblingsgerichte auf dem Air Fry Backblech gesünder zubereiten – mit weniger Öl und Kalorien. Ideal für alles Knusprige wie Pommes Frites, Hähnchenflügel, mariniertes oder paniertes Gemüse, Fischstäbchen, Kroketten, Rösti etc. Die Heizart Air Fry ist je nach Modell bereits ab Werk installiert oder über die Home Connect App verfügbar und kann als Favorit gespeichert werden.

Knusprig, saftig, lecker – mit DAMPF

DÄMPFEN BIS ZU 120 °C

Vollendeter Geschmack

Mit unseren Full Steam Backöfen können Sie Gerichte bis zu 120 °C dämpfen. Durch das schnellere Garen der Lebensmittel behalten sie ihr volles, natürliches Aroma sowie mehr Vitamine und Nährstoffe. So werden Ihre Gerichte noch geschmackvoller – für mehr Genuss.

SOUS-VIDE-GAREN

Bewahrt das Gute in den Zutaten

Mit der Garmethode Sous-Vide in NEFF Full Steam Backöfen schützen Sie die gesunden Inhaltsstoffe der Zutaten und können ganz neue Geschmacksrichtungen entdecken.
Wenn Sie Ihr Lieblingsfleisch, -obst, -fisch oder -gemüse vakuumieren und dann mit der Sous-Vide-Einstellung bei niedrigen Temperaturen zwischen 50° und 95 °C garen, behalten die Lebensmittel ihren natürlichen und intensiven Geschmack. Jedes Gericht wird zu einem wahren Genuss. Ihre Speisen können Sie bereits vakuumiert kaufen oder in der eigenen Vakuumierschublade von NEFF für den Garvorgang im Dampfbackofen selbst vorbereiten.

MANUELLE DAMPFZUGABE

Die Extraportion Dampf auf Knopfdruck

Sie backen gerade mit der Circo Therm® Heißluft oder mit Ober-/Unterhitze und möchten Ihrem Backwerk noch den richtigen Kick verpassen? Das können Sie mit der neuen Dampfzugabe-Funktion unserer Full Steam und Vario Steam Geräte ganz spontan. Einfach Dampfstoß aktivieren, der Dampf kommt sofort für eine definierte Zeit, kann aber auch manuell abgeschaltet werden.

Die Dampfarten im Überblick

Full Steam
Dampfbackofen N90

Dämpfen und Backen mit Dampfunterstützung

1 Backen mit Dampfunterstützung in 3 Intensitätsstufen

- Kontinuierliche Zugabe von Wasserdampf während des gesamten Backvorgangs
- Dampfunterstützung in **3** Intensitätsstufen
- Wahlweise mit integriertem Wassertank (1000 ml) in Bedienblende oder bei ausgewählten Modellen mit Festwasseranschluss
- Individuell steuerbar oder wählbar aus **38** Automatikprogrammen (inkl. Dampfgarer-Programme)
- Wassertank während des Backvorgangs nachfüllbar
- Manuelle Dampfzugabe bei Circo Therm® Heißluft und Ober-/Unterhitze jederzeit aktivierbar
- Weitere Funktionen mit Dampfunterstützung: Braten, Regenerieren, Warmhalten

2 Dämpfen bis zu 120 °C

- Schonende, vitaminreiche und geschmackvolle Zubereitung von Speisen wie Gemüse, Reis, Milchreis, Fisch oder Fleisch
- Gemüse bleibt besonders geschmackvoll, vitaminreich und knackig
- Dämpfen bei bis zu 120 °C – die Speisen sind schneller gar und damit noch vitaminreicher und geschmackvoller
- Zusatzfunktion Heizart Sous-Vide: Vakuumgaren bei niedrigen Temperaturen

Knackiges Gemüse mit geschmackvollem und saftigem Lamm

Vario Steam
Backofen mit Dampfunterstützung N90

Backen mit Dampfunterstützung in 3 Intensitätsstufen

1 Backen mit Dampfunterstützung in 3 Intensitätsstufen

- Kontinuierliche Zugabe von Wasserdampf während des gesamten Backvorgangs
- Dampfunterstützung in **3** Intensitätsstufen
- Integrierter Wassertank (1000 ml) in Bedienblende
- Individuell steuerbar oder wählbar aus **18** Automatikprogrammen
- Wassertank während des Backvorgangs nachfüllbar
- Manuelle Dampfzugabe bei Circo Therm® Heißluft und Ober-/Unterhitze jederzeit aktivierbar
- Weitere Funktionen mit Dampfunterstützung: Braten, Regenerieren, Warmhalten

Saftiges Geflügel mit leckerer Kruste

Added Steam
Backofen mit Dampfunterstützung N50

Backen mit Dampfunterstützung in bis zu 2 Intensitätsstufen

1 Backen mit Dampfunterstützung in bis zu 2 Intensitätsstufen

- Kontinuierliche Zugabe von Wasserdampf während des gesamten Backvorgangs
- Dampfunterstützung in **2** Intensitätsstufen
- Integrierter Wassertank (220 ml) in Bedienblende
- Individuell steuerbar oder wählbar aus **30** Automatikprogrammen, davon **15** mit Dampf
- Wassertank während des Backvorgangs nachfüllbar
- Weitere Funktionen mit Dampfunterstützung: Braten, Regenerieren

Knusprige, fluffige Croissants

FLEX RAIL

Flexibler Komplettauszug

Flex Rail ermöglicht ein komplettes Herausziehen des Backblechs – für eine einfache und sichere Entnahme. Die Auszüge können auf allen Backebenen flexibel im Backofen platziert werden. Egal ob pyrolysefähiger Backofen oder Dampfbackofen – für jedes Gerät gibt es den passenden Auszug.
Hinweis: Der flexible Komplettauszug ist je nach Modell separat zu erwerben.

PYROLYSE-SELBSTREINIGUNG

Nach Aktivierung der **Pyrolyse**-Funktion werden Back-, Brat- und Grillrückstände bei hohen Temperaturen zu Asche zersetzt. Nach dem Abkühlen des Backofens kann die Asche einfach mit einem Tuch herausgewischt werden. Chemische Reinigungsmittel sind bei der pyrolytischen Selbstreinigung überflüssig.
Alle Pyrolyse-Backöfen sind auch mit der energiesparenden **NEFF Reinigungshilfe Easy Clean** ausgestattet – für die schnelle und einfache Reinigung zwischendurch. Einfach 0,4 Liter Wasser mit einem Tropfen Spülmittel in die Bodenwanne des Backofens geben und Easy Clean einschalten.

Der pure GENUSS

MULTIPOINT BRATENTHERMOMETER

Auf den Punkt: der Klassiker für Fleischliebhaber

Gradgenaues Garen garantiert: Das Multipoint Bratenthermometer misst über drei Messpunkte die Kerntemperatur und ermittelt so die optimale Zubereitungsdauer. Die Temperatur wird automatisch reguliert und die Garzeit angepasst. Sobald die Zieltemperatur erreicht ist, schaltet sich der Backofen automatisch ab. So können Sie sicher sein: Ihr Fleisch ist immer auf den Punkt gegart.

KABELLOSES BRATENTHERMOMETER

Gradgenaues Garen von Fisch, Fleisch und Geflügel

Ein neues NEFF Zubehör, das in keiner Küche fehlen darf: das neue, kabellose Bratenthermometer. Super flexibel einsetzbar im Backofen, auf dem Grill oder auf dem Kochfeld – z. B. für leckere Steaks. Einfach das Bratenthermometer mit der Home Connect*-App verbinden und loslegen: Temperatur einstellen, fertig. Das kabellose Bratenthermometer misst über **vier Messpunkte** die gewählte Zieltemperatur. Sobald die Zieltemperatur erreicht ist, erhalten Sie den Hinweis, dass das Fleisch auf den Punkt gegart ist und der Backofen schaltet sich automatisch ab.

* Mehr Infos unter www.home-connect.com

CONNECTED BY Home Connect

NEFF begeistert *mit neuem Design!*

B5ACJ7AG3
Slide & Hide® mit Touch Control Bedienflächen und Air Fry

Modernes Design in Graphite Grey und Energieeffizienz A+.

Unsere neuen N50 & N30 Backöfen überzeugen rundherum: mit einem durchgängigen Design in Graphite Grey und Top-Leistung in Energieeffizienz-Klasse A+. Und Sie haben die Wahl: Ab jetzt sind die neuen N50 Slide & Hide® Backöfen sowohl mit runden, versenkbaren Bedienknebeln als auch mit Touch Control Bedienung erhältlich. Unser Highlight ist das **3 Mio Slide & Hide® Aktionsgerät B5ACJ7AG3** mit Touch Control Bedienung, Pyrolyse und der neuen Beheizungsart Air Fry inklusive Air Fry Backblech.

B5AVM7AG7
Slide & Hide® mit versenkbaren Bedienknebeln und Added Steam

ADDED STEAM

Backen mit Dampfunterstützung

Der neue N50 Backofen mit voll versenkbaren Bedienknebeln ist mit der **Added Steam Dampfunterstützung** erhältlich. Einfach den 220 ml Wassertank auffüllen und 1 von 2 möglichen **Intensitätsstufen** auswählen. Via Home Connect kann auf Wunsch die **Heizart Air Fry** in die Favouriten hinzugefügt werden. Für ein rundum gesundes Kocherlebnis.

Die neuen Bedienblenden im Überblick

N90 BACKÖFEN

6,8" Premium Full Touch TFT Display
Flex Control mit Twist Pad Flex® (optional)
Adaptives User Interface
Hochauflösendes TFT Farb-Grafik-Display

N90 BACKÖFEN

6,8" Premium Full Touch TFT Display
Flex Control ohne Twist Pad Flex® (optional)
Adaptives User Interface
Hochauflösendes TFT Farb-Grafik-Display

N90 BACKÖFEN

4,1" Full Touch TFT Display
Hochauflösendes TFT Farb-Grafik-Display

N70 BACKÖFEN

3,7" Full Touch TFT Display
Hochauflösendes TFT Farb-Grafik-Display

N50 BACKÖFEN

LCD Steuerung mit voll versenkbaren Bedienknebeln

N50 / N30 BACKÖFEN

LED Touch Control Display

NEFF Collection Backöfen im Überblick

Best.-Nr. VIB * NEU	Werte-klasse	Flex Design / Flex Control	Home Connect	Anzahl Be-triebs-arten	Fest-wasser-an-schluss	Full Steam	Vario Steam	Circo Therm®	Slide& Hide®	Pyrolyse	Eco Clean	Flex Rail	Braten-Thermo-meter	Backofen-assistent	Seite
			Wi-Fi			Full Steam	Vario Steam	Circo Therm®	Slide & Hide®	Pyrolyse	Eco Clean		Braten-thermometer	Back- und Bratassistent	
EINBAUBACKÖFEN - Full Steam															
B69FY5CX0	N90	✓ / ✓	✓	23	✓	✓	–	✓	✓	–	✓	✓	✓	✓	19
B69FY5CY0	N90	✓ / ✓	✓	23	–	✓	–	✓	✓	–	✓	✓	✓	✓	19
B69FS3CY0	N90	✓ / –	✓	23	–	✓	–	✓	✓	–	✓	✓	✓	✓	20
B59FS3AY0	N90	✓ / –	✓	23	–	✓	–	✓	✓	–	✓	✓	–	✓	20
EINBAUBACKÖFEN - Vario Steam															
B69VY7MY0	N90	✓ / ✓	✓	20	–	–	✓	✓	✓	✓	–	✓	✓	✓	21
B69VS7KY0	N90	✓ / –	✓	20	–	–	✓	✓	✓	✓	–	✓	–	✓	22
B69VS3AY0	N90	✓ / –	✓	20	–	–	✓	✓	✓	–	✓	✓	–	✓	22
EINBAUBACKÖFEN - Circo Therm®															
B69CY7MY0	N90	✓ / ✓	✓	14	–	–	–	✓	✓	✓	–	✓	✓	✓	23
B69CS7KY0	N90	✓ / –	✓	14	–	–	–	✓	✓	✓	–	✓	–	✓	24
B69CS3AY0	N90	✓ / –	✓	14	–	–	–	✓	✓	–	✓	✓	–	✓	24
B59CR7KY0	N70	✓ / –	✓	14	–	–	–	✓	✓	✓	–	✓	–	✓	25
B59CR3AY0	N70	✓ / –	✓	14	–	–	–	✓	✓	–	✓	✓	–	✓	25
B59CR71Y0	N70	✓ / –	✓	14	–	–	–	✓	✓	✓	–	–	–	✓	26
B59CR31Y0	N70	✓ / –	✓	14	–	–	–	✓	✓	–	✓	–	–	✓	26
B29CR7KY0	N70	✓ / –	✓	14	–	–	–	✓	–	✓	–	✓	–	✓	27
B29CR3AY0	N70	✓ / –	✓	14	–	–	–	✓	–	–	✓	✓	–	✓	27
EINBAUBACKÖFEN - Vario Steam / Circo Therm® Quick Sortiment															
B64VS71G0	N90	–	✓	20	–	–	✓	✓	✓	✓	–	–	–	✓	30
B54CR71G0	N70	–	✓	14	–	–	–	✓	✓	✓	–	–	–	✓	30
B54CR31G0	N70	–	✓	14	–	–	–	✓	✓	–	✓	–	–	✓	31
B24CR71G0	N70	–	✓	14	–	–	–	✓	–	✓	–	–	–	✓	31
B24CR31G0	N70	–	✓	14	–	–	–	✓	–	–	✓	–	–	✓	32
EINBAUBACKÖFEN - Circo Therm®															
B5ACJ7AG3*	N50	–	–	7	–	–	–	✓	✓	✓	–	–	–	–	34
B5AVM7AG7*	N50	–	–	11	–	–	–	✓	✓	✓	–	–	✓	–	34
B5ACH7AG3*	N50	–	–	8	–	–	–	✓	✓	✓	–	–	–	–	35
B4ACE4AG3*	N50	–	–	7	–	–	–	✓	–	–	✓	–	–	–	35
B2ACH7AG3*	N50	–	–	8	–	–	–	✓	–	✓	–	–	–	–	36
B1ACE4AG3*	N50	–	–	7	–	–	–	✓	–	–	✓	–	–	–	36
B2ACJ7AG3*	N30	–	–	7	–	–	–	✓	–	✓	–	–	–	–	37

NEFF Collection Backöfen – DIE WERTEKLASSEN

Schnellere Orientierung, hilfreich bei der Kaufentscheidung: unsere Werteklassen. Je mehr Ausstattung, desto höher die Werteklasse – sichtbar auf den nachfolgenden Geräteseiten. Hier eine vereinfachte Kurzübersicht der Ausstattungsunterschiede in den Werteklassen der NEFF Collection Backöfen.

N90	N70	N50 / N30
Full Touch (6,8" TFT) oder Full Touch (4,1" TFT)	*Full Touch (3,7" TFT)*	*LCD-Display (Bedienknebel)* *LED-Display (Touch-Control)*
Flex Design	**Flex Design**	—
Flex Control / Twist Pad Flex®	—	—
Seamless Combination®	**Seamless Combination®**	—
Full Steam	—	—
Vario Steam	—	**Added Steam (modellabhängig)**
Circo Therm®	**Circo Therm®**	**Circo Therm®**
Slide & Hide®	**Slide & Hide® / Klapptür (soft)**	**Slide & Hide® / Klapptür (soft)**
Pyrolyse / Easy Clean	**Pyrolyse / Easy Clean**	**Pyrolyse / Easy Clean**

Flex Design – so funktioniert es

Die Flex Design Farben für Lisenen/Griff und Twist Pad Flex® sind in folgender Auswahl erhältlich: Einfach die Wunschfarbe auswählen.

Brushed Bronze

Anthracite Grey

Metallic Silver

Deep Black

AM BEISPIEL EINER BACKOFEN-GRUNDTYPE:

Schritt 1
Grundtype auswählen.
Die VIB der Grundtype OHNE Lisene, Griff und Twist Pad Flex®.

Schritt 2
Farbe für Lisenen und Griff auswählen.

Schritt 3
Optional Twist Pad Flex® auswählen.

Schritt 4
Bestellung abschicken
Gerät ist fertig zur Bestellung.
Bei Geräte-Kombinationen siehe Seamless Combination®, Seite 66 – 75

N90 Backofen mit Premium-Display und optionalem Twist Pad Flex®

VIB Grundtype ohne Flex-Design (Backofen ohne Lisene, Griff und Twist Pad Flex®):
B69VY7MY0

VIB für Flex Design Lisenen und Griff: Z9060BY0
Die Auswahl von Lisene und Griff ist zwingend erforderlich.

VIB für Twist Pad Flex®:
Z9801TWBY0
Es können bis zu 2 Twist Pad Flex ® optional bestellt werden.

Vollständige VIB Auswahl für die Bestellung:
B69VY7MY0 + Z9060BY0 + Z9801TWBY0

N90 Backofen mit Full Touch (4,1" TFT) ohne Twist Pad Flex®
N70 Backofen mit Full Touch (3,7" TFT) ohne Twist Pad Flex®

VIB Grundtype ohne Flex-Design (Backofen ohne Lisene und Griff):
B69CS3AY0

VIB für Flex Design Lisenen und Griff: Z9060BY0
Die Lisenen sind erforderlich.

Vollständige VIB Auswahl für die Bestellung:
B69CS3AY0 + Z9060BY0

B69FY5CX0 N90

Full Steam, Sous-Vide, Home Connect, **6,8" Display**

Flex Design in 4 Farben, Flex Control mit Twist Pad Flex® [2])

Einbau-Backofen **€ 4.403***

B69FY5CY0 N90

Full Steam, Sous-Vide, Home Connect, **6,8" Display**

Flex Design in 4 Farben, Flex Control mit Twist Pad Flex® [2])

Einbau-Backofen **€ 4.319***

FLEX DESIGN –EINFACH WUNSCHFARBE AUSWÄHLEN

ERFORDERLICHES ZUBEHÖR: LISENEN/GRIFF SET

- BRUSHED BRONZE • Z9060BY0 € 77*
- ANTHRACITE GREY • Z9060AY0 € 77*
- METALLIC SILVER • Z9060MY0 € 77*
- DEEP BLACK • Z9060DY0 € 77*

NEFF Seamless Combination®: nahtloser Kombinationseinbau – mehr dazu auf den Seiten 66 – 75

KOMFORT:
- **Festwasseranschluss mit aqua stop**

UMWELT UND SICHERHEIT:
- Nutzbare Länge des Wasserschlauchs: 700 mm

KOMFORT:
- Leeranzeige Wassertank

ALLE GERÄTE HABEN FOLGENDE AUSSTATTUNGSMERKMALE GEMEINSAM:

A+++ ↑ D — A+++ | Flex Design | Twist Pad Flex® | Flex Control | Wi-Fi | Slide & Hide® | Circo Therm® | Full Steam | Sous-Vide | Easy Clean | Braten-thermometer | Made in Germany

reddot winner 2023 interface design

BACKOFENTYP UND HEIZART:
- Dampfbackofen mit 23 Beheizungsarten: Circo Therm®, Ober-/Unterhitze, Thermogrill, Großflächengrill, Kleinflächengrill, Pizzastufe, Brotbackstufe 180 °C - 220 °C, Unterhitze, Sanftgaren, Vorwärmen, Warmhalten, Circo Therm® sanft, Ober-/Unterhitze sanft, Dampfgarstufe, Regenerieren, Gären mit Dampf, Auftauen, Sous-vide-Garen, Umluftgrill + Dampf, Brotbackstufe, Wärmen + Dampf, Circo Therm® + Dampf, Ober-/Unterhitze + Dampf
- Zusätzliche Heizarten über die Home Connect App: Air Fry, Ruhen lassen, Vorwärmen
- Dämpfen bis 120 °C
- Elektronische Temperaturregelung von 40 °C - 250 °C
- Garraumvolumen: 71 l

ZUBEHÖRTRÄGER / AUSZUGSSYSTEM:
- Einschubebenen: 4
- Flex Rail, mit Stoppfunktion, Vollauszug

DESIGN:
- Flex Design
- TFT-Farb- und Grafikdisplay mit Full Touch Control Steuerung
- Garraum: Email anthrazit

REINIGUNG:
- Ecolyse-Seitenwände: Decke, Rückwand, Seitenwände
- Easy Clean Reinigungshilfe, Ecolyse
- Vollglas-Innentür

KOMFORT:
- Backofenassistent mit Sprachsteuerung (über Amazon Alexa)
- Premium 6,8" Full Touch TFT Display
- Flex Control
- Elektronik-Uhr
- Optische Aufheizkontrolle
- elektronische Einstellempfehlung
- Ist-Temperaturkontrolle
- Restlaufzeitprognose
- Hide®, die voll versenkbare Backofentür, Soft Close, Einzug gedämpft
- Slide®, der mitdrehende Türgriff
- Automatikprogramme
- Multipoint Bratenthermometer mit Endzeitprognose
- Schnellaufheizung
- Manuelle Dampfzugabe
- 3 unterschiedliche Dampfzugaben möglich: stark, mittel, gering
- Backofenbeleuchtung abschaltbar, LED-Innenbeleuchtung
- Lage des Dampfgenerators außerhalb des Garraumes
- Kühlgebläse
- Home Connect

ZUBEHÖR:
- 1 x Backblech emailliert, 1 x Dampfbehälter, gelocht, Größe M, 1 x Dampfbehälter, gelocht, Größe XL, 1 x Dampfbehälter, ungelocht, Größe M, 1 x Rost, 1 x Schwamm, 1 x Universalpfanne

UMWELT UND SICHERHEIT:
- Geringe Türtemperatur
- 3-fache Türverglasung
- Individuell einstellbare Kindersicherung
- Automatische Sicherheitsabschaltung
- Restwärmeanzeige
- Starttaste
- Türkontaktschalter

TECHNISCHE INFO:
- Länge des Anschlusskabels: 120 cm
- Nennspannung: 220 - 240 V
- Gesamtanschlusswert Elektro: 3.6 kW
- Energieeffizienzklasse (gem. EU Nr. 65/2014): A+ [1])
- Energieverbrauch pro Zyklus im konventionellen Modus: 0.87 kWh
- Energieverbrauch pro Zyklus im Umluft-Modus: 0.69 kWh

MASSE:
- Gerätemaße (HxBxT): 595 x 596 x 548 mm
- Nischenmaße (HxBxT): 595 mm x 560 mm x 550 mm
- Maße und Einbauhinweise zu diesem Gerät gemäß technischer Zeichnung beachten

OPTIONALES ZUBEHÖR: TWIST PAD FLEX® – PASSENDE WUNSCHFARBE AUSWÄHLEN

- BRUSHED BRONZE • Z9801TWBY0 Je Stück € 71*
- ANTHRACITE GREY • Z9801TWAY0 Je Stück € 71*
- METALLIC SILVER • Z9801TWMY0 Je Stück € 71*
- DEEP BLACK • Z9801TWDY0 Je Stück € 71*

[2]) Bei diesen Modellen sind gleichzeitig bis zu 2 Twist Pad Flex® einsetzbar

SONDERZUBEHÖR GEMEINSAM:

Z1608DX0	Flex Rail, Vollauszug, dampffähig	€ 170*
Z1650DU0	2 Dampfbehälter (gelocht/ungelocht) Größe M	€ 124*
Z11AB15A0	Backblech, Keramik antihaft	€ 76*
Z11AU15A0	Universalpfanne, Keramik antihaft	€ 76*
Z12CU10A0	Universalpfanne, emailliert, anthrazit	€ 56*
Z12CN10A0	Profi-Pfanne, emailliert, anthrazit	€ 82*
Z12CL10A0	Deckel für Profipfanne, emailliert, anthrazit	€ 82*
Z11GU20X0	Glaspfanne	€ 88*
Z12CM10A0	Auflaufpfanne, emailliert, anthrazit	€ 91*
Z12CB10A0	Backblech, emailliert, anthrazit	€ 49*
Z12CP10A0	Pizzaform, emailliert, anthrazit	€ 45*
Z11CG10X1	AirFry & Grill Set	€ 135*
Z1655CA0	Air Fry & Grillblech, anthrazit	€ 65*
Z11CR10X0	Back- und Bratrost (Standard)	€ 51*
Z11SZ00X1	Zwischenboden / Montageset	€ 109*
Z1365WX0	Kabelloses Speisenthermometer	€ 142*

* Unverbindliche Preisempfehlung des Herstellers inkl. gesetzlicher Mehrwertsteuer
[1]) Auf einer EEK-Skala von: A+++ bis D

Weiteres passendes Zubehör finden Sie auf Seite 206 – 209.
Technische Hinweise und Maße zu diesen Geräten finden Sie auf Seite 40 – 43.

B69FS3CY0 N90

Full Steam, Sous-Vide, Home Connect, **4,1" Display**

Flex Design in 4 Farben

Einbau-Backofen **€ 3.837***

B59FS3AY0 N90

Full Steam, Sous-Vide, Home Connect, **4,1" Display**

Flex Design in 4 Farben

Einbau-Backofen **€ 3.649***

FLEX DESIGN –EINFACH WUNSCHFARBE AUSWÄHLEN

ERFORDERLICHES ZUBEHÖR: LISENEN/GRIFF SET

BRUSHED BRONZE • Z9060BY0	€ 77*	
ANTHRACITE GREY • Z9060AY0	€ 77*	
METALLIC SILVER • Z9060MY0	€ 77*	
DEEP BLACK • Z9060DY0	€ 77*	

NEFF Seamless Combination®: nahtloser Kombinationseinbau – mehr dazu auf den Seiten 66 – 75

SET IN DEEP BLACK

Der Backofen **B69FS3CY0** ist auch als Set inkl. wechselbaren Lisenen und Griff in Deep Black bestellbar
- **Set-VIB: BFS63D** **Set-Preis € 3.917***

KOMFORT:
- Restlaufzeitprognose
- Multipoint Bratenthermometer mit Endzeitprognose

ZUBEHÖR:
- 1 x Dampfbehälter, gelocht, Größe M, 1 x Dampfbehälter, gelocht, Größe XL, 1 x Dampfbehälter, ungelocht, Größe M, 1 x Rost, 1 x Schwamm, 1 x Universalpfanne

SET IN DEEP BLACK

Der Backofen **B59FS3AY0** ist auch als Set inkl. wechselbaren Lisenen und Griff in Deep Black bestellbar
- **Set-VIB: BFS53D** **Set-Preis € 3.725***

ZUBEHÖR:
- 1 x Backblech emailliert, 1 x Dampfbehälter, gelocht, Größe M, 1 x Dampfbehälter, gelocht, Größe XL, 1 x Dampfbehälter, ungelocht, Größe M, 1 x Rost, 1 x Schwamm, 1 x Universalpfanne

ALLE GERÄTE HABEN FOLGENDE AUSSTATTUNGSMERKMALE GEMEINSAM:

A+++ ↑ D A+ | Flex Design | Wi-Fi | Slide & Hide® | Circo Therm® | Full Steam | Sous-Vide | Eco Clean | Easy Clean | Made in Germany

reddot winner 2023 interface design

BACKOFENTYP UND HEIZART:
- Dampfbackofen mit 23 Beheizungsarten: Circo Therm®, Ober-/Unterhitze, Thermogrill, Großflächengrill, Kleinflächengrill, Pizzastufe, Brotbackstufe 180 °C - 220 °C, Unterhitze, Sanftgaren, Vorwärmen, Warmhalten, Circo Therm® sanft, Ober-/Unterhitze sanft, Dampfgarstufe, Regenerieren, Gären mit Dampf, Auftauen, Sous-vide-Garen, Umluftgrill + Dampf, Brotbackstufe, Wärmen + Dampf, Circo Therm® + Dampf, Ober-/Unterhitze + Dampf
- Zusätzliche Heizarten über die Home Connect App: Air Fry, Ruhen lassen, Vorwärmen
- Elektronische Temperaturregelung von 40 °C - 250 °C
- Dämpfen bis 120 °C
- Garraumvolumen: 71 l

ZUBEHÖRTRÄGER / AUSZUGSSYSTEM:
- Einschubebenen: 4
- Flex Rail, dampffähig, mit Stoppfunktion, Vollauszug

DESIGN:
- Flex Design
- TFT-Farb- und Grafikdisplay mit Full Touch Control Steuerung
- Garraum: Email anthrazit

REINIGUNG:
- Eco Clean Ausstattung: Rückwand
- Easy Clean Reinigungshilfe
- Vollglas-Innentür

KOMFORT:
- Backofenassistent mit Sprachsteuerung (über Amazon Alexa)
- 4,1" Full Touch TFT Display
- Elektronik-Uhr
- Optische Aufheizkontrolle
- elektronische Einstellempfehlung
- Ist-Temperaturkontrolle
- Hide®, die voll versenkbare Backofentür, Soft Close, Einzug gedämpft
- Slide®, der mitdrehende Türgriff
- Automatikprogramme
- Schnellaufheizung
- Manuelle Dampfzugabe
- 3 unterschiedliche Dampfzugaben möglich: stark, mittel, gering
- Backofenbeleuchtung abschaltbar, LED-Innenbeleuchtung
- Leeranzeige Wassertank
- Lage des Dampfgenerators außerhalb des Garraumes
- Kühlgebläse
- Home Connect

UMWELT UND SICHERHEIT:
- Geringe Türtemperatur
- 3-fache Türverglasung
- Individuell einstellbare Kindersicherung
- Automatische Sicherheitsabschaltung
- Restwärmeanzeige
- Starttaste
- Türkontaktschalter

TECHNISCHE INFO:
- Länge des Anschlusskabels: 120 cm
- Nennspannung: 220 - 240 V
- Gesamtanschlusswert Elektro: 3.6 kW
- Energieeffizienzklasse (gem. EU Nr. 65/2014): A+ [1])
- Energieverbrauch pro Zyklus im konventionellen Modus: 0.87 kWh
- Energieverbrauch pro Zyklus im Umluft-Modus: 0.69 kWh

MASSE:
- Gerätemaße (HxBxT): 595 x 596 x 548 mm
- Nischenmaße (HxBxT): 595 mm x 560 mm x 550 mm
- Maße und Einbauhinweise zu diesem Gerät gemäß technischer Zeichnung beachten

SONDERZUBEHÖR GEMEINSAM:

Z1608DX0	Flex Rail, Vollauszug, dampffähig	€ 170*
Z1650DU0	2 Dampfbehälter (gelocht/ungelocht) Größe M	€ 124*
Z11AB15A0	Backblech, Keramik antihaft	€ 76*
Z11AU15A0	Universalpfanne, Keramik antihaft	€ 76*
Z12CU10A0	Universalpfanne, emailliert, anthrazit	€ 56*
Z12CN10A0	Profi-Pfanne, emailliert, anthrazit	€ 82*
Z12CL10A0	Deckel für Profipfanne, emailliert, anthrazit	€ 82*
Z11GU20X0	Glaspfanne	€ 88*
Z12CM10A0	Auflaufpfanne, emailliert, anthrazit	€ 91*
Z12CB10A0	Backblech, emailliert, anthrazit	€ 49*
Z12CP10A0	Pizzaform, emailliert, anthrazit	€ 45*
Z11CG10X1	AirFry & Grill Set	€ 135*
Z1655CA0	Air Fry & Grillblech, anthrazit	€ 65*
Z11CR10X0	Back- und Bratrost (Standard)	€ 51*
Z11SZ00X1	Zwischenboden / Montageset	€ 109*
Z1365WX0	Kabelloses Speisenthermometer	€ 142*

* Unverbindliche Preisempfehlung des Herstellers inkl. gesetzlicher Mehrwertsteuer
[1]) Auf einer EEK-Skala von: A+++ bis D

Weiteres passendes Zubehör finden Sie auf Seite 206 – 209.
Technische Hinweise und Maße zu diesen Geräten finden Sie auf Seite 40 – 43.

B69VY7MY0

N90

Vario Steam und Pyrolyse, Home Connect, **6,8" Display**

Flex Design in 4 Farben, Flex Control mit Twist Pad Flex® [2])

Einbau-Backofen **€ 4.136***

FLEX DESIGN –EINFACH WUNSCHFARBE AUSWÄHLEN

ERFORDERLICHES ZUBEHÖR: LISENEN/GRIFF SET

BRUSHED BRONZE • Z9060BY0 € 77*

ANTHRACITE GREY • Z9060AY0 € 77*

METALLIC SILVER • Z9060MY0 € 77*

DEEP BLACK • Z9060DY0 € 77*

NEFF Seamless Combination®: nahtloser Kombinationseinbau – mehr dazu auf den Seiten 66 – 75

AUSSTATTUNGSMERKMALE:

A+++ ↑ D — A

Flex Design | Twist Pad Flex® | Flex Control | Wi-Fi | Slide & Hide® | Circo Therm® | Vario Steam | Pyrolyse | Easy Clean | Braten-thermometer | Made in Germany

reddot winner 2023 interface design

BACKOFENTYP UND HEIZART:
- Backofen mit 20 Beheizungsarten: Circo Therm®, Ober-/Unterhitze, Thermogrill, Großflächengrill, Kleinflächengrill, Pizzastufe, Brotbackstufe 180 °C - 220 °C, Unterhitze, Sanftgaren, Vorwärmen, Warmhalten, Circo Therm® sanft, Ober-/Unterhitze sanft, Regenerieren, Gären mit Dampf, Umluftgrill + Dampf, Brotbackstufe, Wärmen + Dampf, Circo Therm® + Dampf, Ober-/Unterhitze + Dampf
- Zusätzliche Heizarten über die Home Connect App: Air Fry, Ruhen lassen, Vorwärmen
- Temperaturregelung von 40 °C - 275 °C
- Garraumvolumen: 71 l

ZUBEHÖRTRÄGER / AUSZUGSSYSTEM:
- Einschubebenen: 4
- Flex Rail, pyrolysefähig, mit Stoppfunktion, Vollauszug

DESIGN:
- Flex Design
- TFT-Farb- und Grafikdisplay mit Full Touch Control Steuerung
- Garraum: Email anthrazit

REINIGUNG:
- Pyrolytische Selbstreinigung
- Easy Clean Reinigungshilfe
- Vollglas-Innentür

KOMFORT:
- Backofenassistent mit Sprachsteuerung (über Amazon Alexa)
- Premium 6,8" Full Touch TFT Display
- Flex Control
- Elektronik-Uhr
- Optische Aufheizkontrolle
- elektronische Einstellempfehlung
- Ist-Temperaturkontrolle
- Restlaufzeitprognose
- Hide®, die voll versenkbare Backofentür, Soft Close, Einzug gedämpft
- Slide®, der mitdrehende Türgriff
- Automatikprogramme
- Multipoint Bratenthermometer mit Endzeitprognose
- Schnellaufheizung
- Manuelle Dampfzugabe
- 3 unterschiedliche Dampfzugaben möglich: stark, mittel, gering
- Backofenbeleuchtung abschaltbar, LED-Innenbeleuchtung
- Leeranzeige Wassertank
- Lage des Dampfgenerators außerhalb des Garraumes
- Kühlgebläse
- Home Connect

ZUBEHÖR:
- 1 x Backblech emailliert, 1 x Kombirost, 1 x Universalpfanne

UMWELT UND SICHERHEIT:
- Geringe Türtemperatur
- 4-fache Türverglasung
- Individuell einstellbare Kindersicherung
- Türverriegelung bei Pyrolysebetrieb
- Automatische Sicherheitsabschaltung
- Restwärmeanzeige
- Starttaste
- Türkontaktschalter

TECHNISCHE INFO:
- Länge des Anschlusskabels: 120 cm
- Nennspannung: 220 - 240 V
- Gesamtanschlusswert Elektro: 3.6 kW
- Energieeffizienzklasse (gem. EU Nr. 65/2014): A+ [1])
- Energieverbrauch pro Zyklus im konventionellen Modus: 0.87 kWh
- Energieverbrauch pro Zyklus im Umluft-Modus: 0.69 kWh

MASSE:
- Gerätemaße (HxBxT): 595 x 596 x 548 mm
- Nischenmaße (HxBxT): 595 mm x 560 mm x 550 mm
- Maße und Einbauhinweise zu diesem Gerät gemäß technischer Zeichnung beachten

OPTIONALES ZUBEHÖR: TWIST PAD FLEX® – PASSENDE WUNSCHFARBE AUSWÄHLEN

BRUSHED BRONZE • Z9801TWBY0 Je Stück € 71*

ANTHRACITE GREY • Z9801TWAY0 Je Stück € 71*

METALLIC SILVER • Z9801TWMY0 Je Stück € 71*

DEEP BLACK • Z9801TWDY0 Je Stück € 71*

[2]) Bei diesem Modell sind gleichzeitig bis zu 2 Twist Pad Flex® einsetzbar

SONDERZUBEHÖR:

Z1608CX0	Flex Rail, Vollauszug, pyrolysefähig	€ 213*
Z11AB15A0	Backblech, Keramik antihaft	€ 76*
Z11AU15A0	Universalpfanne, Keramik antihaft	€ 76*
Z12CU10A0	Universalpfanne, emailliert, anthrazit	€ 56*
Z12CN10A0	Profi-Pfanne, emailliert, anthrazit	€ 82*
Z12CL10A0	Deckel für Profipfanne, emailliert, anthrazit	€ 82*
Z12CM10A0	Auflaufpfanne, emailliert, anthrazit	€ 91*
Z12CB10A0	Backblech, emailliert, anthrazit	€ 49*
Z12CP10A0	Pizzaform, emailliert, anthrazit	€ 45*
Z11CG10X1	AirFry & Grill Set	€ 135*
Z1655CA0	Air Fry & Grillblech, anthrazit	€ 65*
Z11CR10X0	Back- und Bratrost (Standard)	€ 51*
Z11SZ00X1	Zwischenboden / Montageset	€ 109*
Z1365WX0	Kabelloses Speisenthermometer	€ 142*
Z1913X0	Backstein	€ 188*

* Unverbindliche Preisempfehlung des Herstellers inkl. gesetzlicher Mehrwertsteuer

[1]) Auf einer EEK-Skala von: A+++ bis D

Weiteres passendes Zubehör finden Sie auf Seite 206 – 209.
Technische Hinweise und Maße zu diesen Geräten finden Sie auf Seite 40 – 43.

B69VS7KY0 N90

Vario Steam und Pyrolyse, Home Connect, **4,1" Display**

Flex Design in 4 Farben

Pyrolyse

Einbau-Backofen **€ 3.622***

B69VS3AY0 N90

Vario Steam, Home Connect, **4,1" Display**

Flex Design in 4 Farben

Eco Clean

Einbau-Backofen **€ 3.112***

FLEX DESIGN –EINFACH WUNSCHFARBE AUSWÄHLEN

ERFORDERLICHES ZUBEHÖR: LISENEN/GRIFF SET

BRUSHED BRONZE • Z9060BY0	€ 77*	
ANTHRACITE GREY • Z9060AY0	€ 77*	
METALLIC SILVER • Z9060MY0	€ 77*	
DEEP BLACK • Z9060DY0	€ 77*	

NEFF Seamless Combination®: nahtloser Kombinationseinbau – mehr dazu auf den Seiten 66 – 75

SET IN DEEP BLACK

Der Backofen **B69VS7KY0** ist auch als Set inkl. wechselbaren Lisenen und Griff in Deep Black bestellbar
- **Set-VIB: BVS67D** **Set-Preis € 3.694***

ZUBEHÖRTRÄGER / AUSZUGSSYSTEM:
- Flex Rail, pyrolysefähig, mit Stoppfunktion, Vollauszug

REINIGUNG:
- Pyrolytische Selbstreinigung

UMWELT UND SICHERHEIT:
- 4-fache Türverglasung
- Türverriegelung bei Pyrolysebetrieb

SONDERZUBEHÖR:

Z1608CX0	Flex Rail, Vollauszug, pyrolysefähig	€ 213*

SET IN DEEP BLACK

Der Backofen **B69VS3AY0** ist auch als Set inkl. wechselbaren Lisenen und Griff in Deep Black bestellbar
- **Set-VIB: BVS63D** **Set-Preis € 3.187***

ZUBEHÖRTRÄGER / AUSZUGSSYSTEM:
- Flex Rail, mit Stoppfunktion, Vollauszug

REINIGUNG:
- Eco Clean Ausstattung: Rückwand

UMWELT UND SICHERHEIT:
- 3-fache Türverglasung

SONDERZUBEHÖR:

Z1608BX0	Flex Rail, Vollauszug	€ 127*
Z11TI15X0	Vario Clip Teilauszug	€ 84*

ALLE GERÄTE HABEN FOLGENDE AUSSTATTUNGSMERKMALE GEMEINSAM:

A+++ ↑ D — A+ — Flex Design — Wi-Fi — Slide & Hide® — Circo Therm® — Vario Steam — Easy Clean — Made in Germany

reddot winner 2023 interface design

BACKOFENTYP UND HEIZART:
- Backofen mit 20 Beheizungsarten: Circo Therm®, Ober-/Unterhitze, Thermogrill, Großflächengrill, Kleinflächengrill, Pizzastufe, Brotbackstufe 180 °C - 220 °C, Unterhitze, Sanftgaren, Vorwärmen, Warmhalten, Circo Therm® sanft, Ober-/Unterhitze sanft, Regenerieren, Gären mit Dampf, Umluftgrill + Dampf, Brotbackstufe, Wärmen + Dampf, Circo Therm® + Dampf, Ober-/Unterhitze + Dampf
- Zusätzliche Heizarten über die Home Connect App: Air Fry, Ruhen lassen, Vorwärmen
- Temperaturregelung von 40 °C - 275 °C
- Garraumvolumen: 71 l

ZUBEHÖRTRÄGER / AUSZUGSSYSTEM:
- Einschubebenen: 4

DESIGN:
- Flex Design
- TFT-Farb- und Grafikdisplay mit Full Touch Control Steuerung
- Garraum: Email anthrazit

REINIGUNG:
- Easy Clean Reinigungshilfe
- Vollglas-Innentür

KOMFORT:
- Backofenassistent mit Sprachsteuerung (über Amazon Alexa)
- 4,1" Full Touch TFT Display
- Elektronik-Uhr
- Optische Aufheizkontrolle
- elektronische Einstellempfehlung
- Ist-Temperaturkontrolle
- Hide®, die voll versenkbare Backofentür, Soft Close, Einzug gedämpft
- Slide®, der mitdrehende Türgriff
- Automatikprogramme
- Schnellaufheizung
- Manuelle Dampfzugabe
- 3 unterschiedliche Dampfzugaben möglich: stark, mittel, gering
- Backofenbeleuchtung abschaltbar, LED-Innenbeleuchtung
- Leeranzeige Wassertank
- Lage des Dampfgenerators außerhalb des Garraumes
- Kühlgebläse
- Home Connect

ZUBEHÖR:
- 1 x Backblech emailliert, 1 x Kombirost, 1 x Universalpfanne

UMWELT UND SICHERHEIT:
- Geringe Türtemperatur
- Individuell einstellbare Kindersicherung
- Automatische Sicherheitsabschaltung
- Restwärmeanzeige
- Starttaste
- Türkontaktschalter

TECHNISCHE INFO:
- Länge des Anschlusskabels: 120 cm
- Nennspannung: 220 - 240 V
- Gesamtanschlusswert Elektro: 3.6 kW
- Energieeffizienzklasse (gem. EU Nr. 65/2014): A+ [1])
- Energieverbrauch pro Zyklus im konventionellen Modus: 0.87 kWh
- Energieverbrauch pro Zyklus im Umluft-Modus: 0.69 kWh

MASSE:
- Gerätemaße (HxBxT): 595 x 596 x 548 mm
- Nischenmaße (HxBxT): 595 mm x 560 mm x 550 mm
- Maße und Einbauhinweise zu diesem Gerät gemäß technischer Zeichnung beachten

SONDERZUBEHÖR GEMEINSAM:

Z11AB15A0	Backblech, Keramik antihaft	€ 76*
Z11AU15A0	Universalpfanne, Keramik antihaft	€ 76*
Z12CU10A0	Universalpfanne, emailliert, anthrazit	€ 56*
Z12CN10A0	Profi-Pfanne, emailliert, anthrazit	€ 82*
Z12CL10A0	Deckel für Profipfanne, emailliert, anthrazit	€ 82*
Z12CM10A0	Auflaufpfanne, emailliert, anthrazit	€ 91*
Z12CB10A0	Backblech, emailliert, anthrazit	€ 49*
Z12CP10A0	Pizzaform, emailliert, anthrazit	€ 45*
Z11CG10X1	AirFry & Grill Set	€ 135*
Z1655CA0	Air Fry & Grillblech, anthrazit	€ 65*
Z11CR10X0	Back- und Bratrost (Standard)	€ 51*
Z11SZ00X1	Zwischenboden / Montageset	€ 109*
Z1365WX0	Kabelloses Speisenthermometer	€ 142*
Z1913X0	Backstein	€ 188*

* Unverbindliche Preisempfehlung des Herstellers inkl. gesetzlicher Mehrwertsteuer
[1]) Auf einer EEK-Skala von: A+++ bis D

Weiteres passendes Zubehör finden Sie auf Seite 206 – 209.
Technische Hinweise und Maße zu diesen Geräten finden Sie auf Seite 40 – 43.

B69CY7MY0

N90

Circo Therm®, Pyrolyse, Home Connect, **6,8" Display**

Flex Design in 4 Farben, Flex Control mit Twist Pad Flex® [2])

Einbau-Backofen **€ 3.610***

FLEX DESIGN –EINFACH WUNSCHFARBE AUSWÄHLEN

ERFORDERLICHES ZUBEHÖR: LISENEN/GRIFF SET

BRUSHED BRONZE	• Z9060BY0	€ 77*
ANTHRACITE GREY	• Z9060AY0	€ 77*
METALLIC SILVER	• Z9060MY0	€ 77*
DEEP BLACK	• Z9060DY0	€ 77*

NEFF Seamless Combination®: nahtloser Kombinationseinbau – mehr dazu auf den Seiten 66 – 75

AUSSTATTUNGSMERKMALE:

reddot winner 2023
interface design

BACKOFENTYP UND HEIZART:
- Backofen mit 14 Beheizungsarten: Circo Therm®, Ober-/Unterhitze, Thermogrill, Großflächengrill, Kleinflächengrill, Pizzastufe, Brotbackstufe 180 °C - 220 °C, Unterhitze, Sanftgaren, Gärstufe, Vorwärmen, Warmhalten, Circo Therm® sanft, Ober-/Unterhitze sanft
- Zusätzliche Heizarten über die Home Connect App: Air Fry, Ruhen lassen, Vorwärmen
- Temperaturregelung von 40 °C - 275 °C
- Garraumvolumen: 71 l

ZUBEHÖRTRÄGER / AUSZUGSSYSTEM:
- Einschubebenen: 4
- Flex Rail, pyrolysefähig, mit Stoppfunktion, Vollauszug

DESIGN:
- Flex Design
- TFT-Farb- und Grafikdisplay mit Full Touch Control Steuerung
- Garraum: Email anthrazit

REINIGUNG:
- Pyrolytische Selbstreinigung
- Easy Clean Reinigungshilfe
- Vollglas-Innentür

KOMFORT:
- Backofenassistent mit Sprachsteuerung (über Amazon Alexa)
- Flex Control
- Premium 6,8" Full Touch TFT Display
- Elektronik-Uhr
- Optische Aufheizkontrolle
- elektronische Einstellempfehlung
- Ist-Temperaturkontrolle
- Restlaufzeitprognose
- Hide®, die voll versenkbare Backofentür, Soft Close, Einzug gedämpft
- Slide®, der mitdrehende Türgriff
- Automatikprogramme
- Multipoint Bratenthermometer mit Endzeitprognose
- Schnellaufheizung
- Backofenbeleuchtung abschaltbar, LED-Innenbeleuchtung
- Kühlgebläse
- Home Connect

ZUBEHÖR:
- 1 x Backblech emailliert, 1 x Kombirost, 1 x Universalpfanne

UMWELT UND SICHERHEIT:
- Geringe Türtemperatur
- 4-fache Türverglasung
- Individuell einstellbare Kindersicherung
- Türverriegelung bei Pyrolysebetrieb
- Automatische Sicherheitsabschaltung
- Restwärmeanzeige
- Starttaste
- Türkontaktschalter

TECHNISCHE INFO:
- Länge des Anschlusskabels: 120 cm
- Nennspannung: 220 - 240 V
- Gesamtanschlusswert Elektro: 3.6 kW
- Energieeffizienzklasse (gem. EU Nr. 65/2014): A+ [1])
- Energieverbrauch pro Zyklus im konventionellen Modus: 0.87 kWh
- Energieverbrauch pro Zyklus im Umluft-Modus: 0.69 kWh

MASSE:
- Gerätemaße (HxBxT): 595 x 596 x 548 mm
- Nischenmaße (HxBxT): 595 mm x 560 mm x 550 mm
- Maße und Einbauhinweise zu diesem Gerät gemäß technischer Zeichnung beachten

OPTIONALES ZUBEHÖR: TWIST PAD FLEX® – PASSENDE WUNSCHFARBE AUSWÄHLEN

BRUSHED BRONZE	• Z9801TWBY0	Je Stück € 71*
ANTHRACITE GREY	• Z9801TWAY0	Je Stück € 71*
METALLIC SILVER	• Z9801TWMY0	Je Stück € 71*
DEEP BLACK	• Z9801TWDY0	Je Stück € 71*

[2]) Bei diesem Modell sind gleichzeitig bis zu 2 Twist Pad Flex® einsetzbar

SONDERZUBEHÖR:

Z1608CX0	Flex Rail, Vollauszug, pyrolysefähig	€ 213*
Z11AB15A0	Backblech, Keramik antihaft	€ 76*
Z11AU15A0	Universalpfanne, Keramik antihaft	€ 76*
Z12CU10A0	Universalpfanne, emailliert, anthrazit	€ 56*
Z12CN10A0	Profi-Pfanne, emailliert, anthrazit	€ 82*
Z12CL10A0	Deckel für Profipfanne, emailliert, anthrazit	€ 82*
Z12CM10A0	Auflaufpfanne, emailliert, anthrazit	€ 91*
Z12CB10A0	Backblech, emailliert, anthrazit	€ 49*
Z12CP10A0	Pizzaform, emailliert, anthrazit	€ 45*
Z11CG10X1	AirFry & Grill Set	€ 135*
Z1655CA0	Air Fry & Grillblech, anthrazit	€ 65*
Z11CR10X0	Back- und Bratrost (Standard)	€ 51*
Z11SZ00X1	Zwischenboden / Montageset	€ 109*
Z1365WX0	Kabelloses Speisenthermometer	€ 142*
Z1913X0	Backstein	€ 188*

* Unverbindliche Preisempfehlung des Herstellers inkl. gesetzlicher Mehrwertsteuer
[1]) Auf einer EEK-Skala von: A+++ bis D

Weiteres passendes Zubehör finden Sie auf Seite 206 – 209.
Technische Hinweise und Maße zu diesen Geräten finden Sie auf Seite 40 – 43.

B69CS7KY0 N90

Circo Therm®, Pyrolyse, Home Connect, **4,1" Display**

Flex Design in 4 Farben

Pyrolyse

Einbau-Backofen **€ 3.074***

B69CS3AY0 N90

Circo Therm®, Eco Clean, Home Connect, **4,1" Display**

Flex Design in 4 Farben

Eco Clean

Einbau-Backofen **€ 2.564***

FLEX DESIGN –EINFACH WUNSCHFARBE AUSWÄHLEN

ERFORDERLICHES ZUBEHÖR: LISENEN/GRIFF SET

BRUSHED BRONZE • Z9060BY0	€ 77*	
ANTHRACITE GREY • Z9060AY0	€ 77*	
METALLIC SILVER • Z9060MY0	€ 77*	
DEEP BLACK • Z9060DY0	€ 77*	

NEFF Seamless Combination®: nahtloser Kombinationseinbau – mehr dazu auf den Seiten 66 – 75

SET IN DEEP BLACK

Der Backofen **B69CS7KY0** ist auch als Set inkl. wechselbaren Lisenen und Griff in Deep Black bestellbar
- **Set-VIB: BCS67D** **Set-Preis € 3.146***

ZUBEHÖRTRÄGER / AUSZUGSSYSTEM:
- Flex Rail, pyrolysefähig, mit Stoppfunktion, Vollauszug

REINIGUNG:
- Pyrolytische Selbstreinigung

UMWELT UND SICHERHEIT:
- 4-fache Türverglasung
- Türverriegelung bei Pyrolysebetrieb

SONDERZUBEHÖR:

Z1608CX0	Flex Rail, Vollauszug, pyrolysefähig	€ 213*

SET IN DEEP BLACK

Der Backofen **B69CS3AY0** ist auch als Set inkl. wechselbaren Lisenen und Griff in Deep Black bestellbar
- **Set-VIB: BCS63D** **Set-Preis € 2.638***

ZUBEHÖRTRÄGER / AUSZUGSSYSTEM:
- Flex Rail, mit Stoppfunktion, Vollauszug

REINIGUNG:
- Eco Clean Ausstattung: Rückwand

UMWELT UND SICHERHEIT:
- 3-fache Türverglasung

SONDERZUBEHÖR:

Z1608BX0	Flex Rail, Vollauszug	€ 127*
Z11TI15X0	Vario Clip Teilauszug	€ 84*

ALLE GERÄTE HABEN FOLGENDE AUSSTATTUNGSMERKMALE GEMEINSAM:

A+++ ↑ D — A+ — Flex Design — Wi-Fi — Slide & Hide® — Circo Therm® — Easy Clean — Made in Germany

reddot winner 2023 interface design

BACKOFENTYP UND HEIZART:
- Backofen mit 14 Beheizungsarten: Circo Therm®, Ober-/Unterhitze, Thermogrill, Großflächengrill, Kleinflächengrill, Pizzastufe, Brotbackstufe 180 °C - 220 °C, Unterhitze, Sanftgaren, Gärstufe, Vorwärmen, Warmhalten, Circo Therm® sanft, Ober-/Unterhitze sanft
- Zusätzliche Heizarten über die Home Connect App: Air Fry, Ruhen lassen, Vorwärmen
- Temperaturregelung von 40 °C - 275 °C
- Garraumvolumen: 71 l

ZUBEHÖRTRÄGER / AUSZUGSSYSTEM:
- Einschubebenen: 4

- DESIGN:
- Flex Design
- TFT-Farb- und Grafikdisplay mit Full Touch Control Steuerung
- Garraum: Email anthrazit

REINIGUNG:
- Easy Clean Reinigungshilfe
- Vollglas-Innentür

KOMFORT:
- Backofenassistent mit Sprachsteuerung (über Amazon Alexa)
- 4,1" Full Touch TFT Display
- Elektronik-Uhr
- Optische Aufheizkontrolle
- elektronische Einstellempfehlung
- Ist-Temperaturkontrolle
- Hide®, die voll versenkbare Backofentür, Soft Close, Einzug gedämpft
- Slide®, der mitdrehende Türgriff
- Automatikprogramme
- Schnellaufheizung
- Backofenbeleuchtung abschaltbar, LED-Innenbeleuchtung
- Kühlgebläse
- Home Connect

ZUBEHÖR:
- 1 x Backblech emailliert, 1 x Kombirost, 1 x Universalpfanne

UMWELT UND SICHERHEIT:
- Geringe Türtemperatur
- Individuell einstellbare Kindersicherung
- Automatische Sicherheitsabschaltung
- Restwärmeanzeige
- Starttaste
- Türkontaktschalter

TECHNISCHE INFO:
- Länge des Anschlusskabels: 120 cm
- Nennspannung: 220 - 240 V
- Gesamtanschlusswert Elektro: 3.6 kW
- Energieeffizienzklasse (gem. EU Nr. 65/2014): A+ [1])
- Energieverbrauch pro Zyklus im konventionellen Modus: 0.87 kWh
- Energieverbrauch pro Zyklus im Umluft-Modus: 0.69 kWh

MASSE:
- Gerätemaße (HxBxT): 595 x 596 x 548 mm
- Nischenmaße (HxBxT): 595 mm x 560 mm x 550 mm
- Maße und Einbauhinweise zu diesem Gerät gemäß technischer Zeichnung beachten

SONDERZUBEHÖR GEMEINSAM:

Z11AB15A0	Backblech, Keramik antihaft	€ 76*
Z11AU15A0	Universalpfanne, Keramik antihaft	€ 76*
Z12CU10A0	Universalpfanne, emailliert, anthrazit	€ 56*
Z12CN10A0	Profi-Pfanne, emailliert, anthrazit	€ 82*
Z12CL10A0	Deckel für Profipfanne, emailliert, anthrazit	€ 82*
Z12CM10A0	Auflaufpfanne, emailliert, anthrazit	€ 91*
Z12CB10A0	Backblech, emailliert, anthrazit	€ 49*
Z12CP10A0	Pizzaform, emailliert, anthrazit	€ 45*
Z11CG10X1	AirFry & Grill Set	€ 135*
Z1655CA0	Air Fry & Grillblech, anthrazit	€ 65*
Z11CR10X0	Back- und Bratrost (Standard)	€ 51*
Z11SZ00X1	Zwischenboden / Montageset	€ 109*
Z1365WX0	Kabelloses Speisenthermometer	€ 142*
Z1913X0	Backstein	€ 188*

* Unverbindliche Preisempfehlung des Herstellers inkl. gesetzlicher Mehrwertsteuer
[1]) Auf einer EEK-Skala von: A+++ bis D

Weiteres passendes Zubehör finden Sie auf Seite 206 – 209.
Technische Hinweise und Maße zu diesen Geräten finden Sie auf Seite 40 – 43.

B59CR7KY0 N70

Circo Therm®, Pyrolyse, Home Connect, **3,7" Display**

Flex Design in 4 Farben

Pyrolyse

Einbau-Backofen **€ 2.819***

B59CR3AY0 N70

Circo Therm®, Eco Clean, Home Connect, **3,7" Display**

Flex Design in 4 Farben

Eco Clean

Einbau-Backofen **€ 2.310***

FLEX DESIGN –EINFACH WUNSCHFARBE AUSWÄHLEN

ERFORDERLICHES ZUBEHÖR: LISENEN/GRIFF SET

BRUSHED BRONZE
- Z9060BY0 € 77*

ANTHRACITE GREY
- Z9060AY0 € 77*

METALLIC SILVER
- Z9060MY0 € 77*

DEEP BLACK
- Z9060DY0 € 77*

NEFF Seamless Combination®: nahtloser Kombinationseinbau – mehr dazu auf den Seiten 66 – 75

SET IN DEEP BLACK

Der Backofen **B59CR7KY0** ist auch als Set inkl. wechselbaren Lisenen und Griff in Deep Black bestellbar
- **Set-VIB: BCR57D** **Set-Preis € 2.892***

ZUBEHÖRTRÄGER / AUSZUGSSYSTEM:
- Flex Rail, pyrolysefähig, mit Stoppfunktion, Vollauszug

REINIGUNG:
- Pyrolytische Selbstreinigung

UMWELT UND SICHERHEIT:
- 4-fache Türverglasung
- Türverriegelung bei Pyrolysebetrieb

SONDERZUBEHÖR:

Z1608CX0	Flex Rail, Vollauszug, pyrolysefähig	€ 213*

SET IN DEEP BLACK

Der Backofen **B59CR3AY0** ist auch als Set inkl. wechselbaren Lisenen und Griff in Deep Black bestellbar
- **Set-VIB: BCR53D** **Set-Preis € 2.385***

ZUBEHÖRTRÄGER / AUSZUGSSYSTEM:
- Flex Rail, mit Stoppfunktion, Vollauszug

REINIGUNG:
- Eco Clean Ausstattung: Rückwand

UMWELT UND SICHERHEIT:
- 3-fache Türverglasung

SONDERZUBEHÖR:

Z1608BX0	Flex Rail, Vollauszug	€ 127*
Z11TI15X0	Vario Clip Teilauszug	€ 84*

ALLE GERÄTE HABEN FOLGENDE AUSSTATTUNGSMERKMALE GEMEINSAM:

A+++ ↑ D — A+ — Flex Design — Wi-Fi — Slide & Hide® — Circo Therm® — Easy Clean — Made in Germany

reddot winner 2023 interface design

BACKOFENTYP UND HEIZART:
- Backofen mit 14 Beheizungsarten: Circo Therm®, Ober-/Unterhitze, Thermogrill, Großflächengrill, Kleinflächengrill, Pizzastufe, Brotbackstufe 180 °C - 220 °C, Unterhitze, Sanftgaren, Gärstufe, Vorwärmen, Warmhalten, Circo Therm® sanft, Ober-/Unterhitze sanft
- Zusätzliche Heizarten über die Home Connect App: Air Fry, Ruhen lassen, Vorwärmen
- Temperaturregelung von 40 °C - 275 °C
- Garraumvolumen: 71 l

ZUBEHÖRTRÄGER / AUSZUGSSYSTEM:
- Einschubebenen: 4

DESIGN:
- Flex Design
- TFT-Farb- und Grafikdisplay mit Full Touch Control Steuerung
- Garraum: Email anthrazit

REINIGUNG:
- Easy Clean Reinigungshilfe
- Vollglas-Innentür

KOMFORT:
- Backofenassistent mit Sprachsteuerung (über Amazon Alexa)
- 3,7" Full Touch TFT Display
- Elektronik-Uhr
- Optische Aufheizkontrolle
- elektronische Einstellempfehlung
- Ist-Temperaturkontrolle
- Hide®, die voll versenkbare Backofentür, Soft Close, Einzug gedämpft
- Slide®, der mitdrehende Türgriff
- Automatikprogramme
- Schnellaufheizung
- Backofenbeleuchtung abschaltbar, LED-Innenbeleuchtung
- Kühlgebläse
- Home Connect

ZUBEHÖR:
- 1 x Backblech emailliert, 1 x Kombirost, 1 x Universalpfanne

UMWELT UND SICHERHEIT:
- Geringe Türtemperatur
- Individuell einstellbare Kindersicherung
- Automatische Sicherheitsabschaltung
- Restwärmeanzeige
- Starttaste
- Türkontaktschalter

TECHNISCHE INFO:
- Länge des Anschlusskabels: 120 cm
- Nennspannung: 220 - 240 V
- Gesamtanschlusswert Elektro: 3.6 kW
- Energieeffizienzklasse (gem. EU Nr. 65/2014): A+ [1])
- Energieverbrauch pro Zyklus im konventionellen Modus: 0.87 kWh
- Energieverbrauch pro Zyklus im Umluft-Modus: 0.69 kWh

MASSE:
- Gerätemaße (HxBxT): 595 x 596 x 548 mm
- Nischenmaße (HxBxT): 595 mm x 560 mm x 550 mm
- Maße und Einbauhinweise zu diesem Gerät gemäß technischer Zeichnung beachten

SONDERZUBEHÖR GEMEINSAM:

Z11AB15A0	Backblech, Keramik antihaft	€ 76*
Z11AU15A0	Universalpfanne, Keramik antihaft	€ 76*
Z12CU10A0	Universalpfanne, emailliert, anthrazit	€ 56*
Z12CN10A0	Profi-Pfanne, emailliert, anthrazit	€ 82*
Z12CL10A0	Deckel für Profipfanne, emailliert, anthrazit	€ 82*
Z12CM10A0	Auflaufpfanne, emailliert, anthrazit	€ 91*
Z12CB10A0	Backblech, emailliert, anthrazit	€ 49*
Z12CP10A0	Pizzaform, emailliert, anthrazit	€ 45*
Z1655CA0	Air Fry & Grillblech, anthrazit	€ 65*
Z11CR10X0	Back- und Bratrost (Standard)	€ 51*
Z11SZ00X1	Zwischenboden / Montageset	€ 109*
Z1365WX0	Kabelloses Speisenthermometer	€ 142*
Z1913X0	Backstein	€ 188*

* Unverbindliche Preisempfehlung des Herstellers inkl. gesetzlicher Mehrwertsteuer
[1]) Auf einer EEK-Skala von: A+++ bis D

Weiteres passendes Zubehör finden Sie auf Seite 206 – 209.
Technische Hinweise und Maße zu diesen Geräten finden Sie auf Seite 40 – 43.

B59CR71Y0 N70

Circo Therm®, Pyrolyse, Home Connect, **3,7" Display**

Flex Design in 4 Farben

Pyrolyse

Einbau-Backofen **€ 2.599***

B59CR31Y0 N70

Circo Therm®, Home Connect, **3,7" Display**

Flex Design in 4 Farben

Eco Clean

Einbau-Backofen **€ 2.178***

FLEX DESIGN –EINFACH WUNSCHFARBE AUSWÄHLEN

ERFORDERLICHES ZUBEHÖR: LISENEN/GRIFF SET

BRUSHED BRONZE • Z9060BY0	€ 77*	
ANTHRACITE GREY • Z9060AY0	€ 77*	
METALLIC SILVER • Z9060MY0	€ 77*	
DEEP BLACK • Z9060DY0	€ 77*	

NEFF Seamless Combination®: nahtloser Kombinationseinbau – mehr dazu auf den Seiten 66 – 75

ZUBEHÖRTRÄGER / AUSZUGSSYSTEM:
- Auszug nachrüstbar, pyrolysefähig

REINIGUNG:
- Pyrolytische Selbstreinigung

UMWELT UND SICHERHEIT:
- 4-fache Türverglasung
- Türverriegelung bei Pyrolysebetrieb

SONDERZUBEHÖR:

Z1608CX0	Flex Rail, Vollauszug, pyrolysefähig	€ 213*

ZUBEHÖRTRÄGER / AUSZUGSSYSTEM:
- Auszug nachrüstbar

REINIGUNG:
- Eco Clean Ausstattung: Rückwand

UMWELT UND SICHERHEIT:
- 3-fache Türverglasung

SONDERZUBEHÖR:

Z1608BX0	Flex Rail, Vollauszug	€ 127*
Z11TI15X0	Vario Clip Teilauszug	€ 84*

ALLE GERÄTE HABEN FOLGENDE AUSSTATTUNGSMERKMALE GEMEINSAM:

A+++ ↑ D — A+ — Flex Design — Wi-Fi — Slide & Hide® — Circo Therm® — Easy Clean — Made in Germany

reddot winner 2023 interface design

BACKOFENTYP UND HEIZART:
- Backofen mit 14 Beheizungsarten: Circo Therm®, Ober-/Unterhitze, Thermogrill, Großflächengrill, Kleinflächengrill, Pizzastufe, Brotbackstufe 180 °C - 220 °C, Unterhitze, Sanftgaren, Gärstufe, Vorwärmen, Warmhalten, Circo Therm® sanft, Ober-/Unterhitze sanft
- Zusätzliche Heizarten über die Home Connect App: Air Fry, Ruhen lassen, Vorwärmen
- Temperaturregelung von 40 °C - 275 °C
- Garraumvolumen: 71 l

ZUBEHÖRTRÄGER / AUSZUGSSYSTEM:
- Einschubebenen: 4

DESIGN:
- Flex Design
- TFT-Farb- und Grafikdisplay mit Full Touch Control Steuerung
- Garraum: Email anthrazit

REINIGUNG:
- Easy Clean Reinigungshilfe
- Vollglas-Innentür

KOMFORT:
- Backofenassistent mit Sprachsteuerung (über Amazon Alexa)
- 3,7" Full Touch TFT Display
- Elektronik-Uhr
- Optische Aufheizkontrolle
- elektronische Einstellempfehlung
- Ist-Temperaturkontrolle
- Hide®, die voll versenkbare Backofentür, Soft Close, Einzug gedämpft
- Slide®, der mitdrehende Türgriff
- Automatikprogramme
- Schnellaufheizung
- Backofenbeleuchtung abschaltbar, LED-Innenbeleuchtung
- Kühlgebläse
- Home Connect

ZUBEHÖR:
- 1 x Backblech emailliert, 1 x Kombirost, 1 x Universalpfanne

UMWELT UND SICHERHEIT:
- Geringe Türtemperatur
- Individuell einstellbare Kindersicherung
- Automatische Sicherheitsabschaltung
- Restwärmeanzeige
- Starttaste
- Türkontaktschalter

TECHNISCHE INFO:
- Länge des Anschlusskabels: 120 cm
- Nennspannung: 220 - 240 V
- Gesamtanschlusswert Elektro: 3.6 kW
- Energieeffizienzklasse (gem. EU Nr. 65/2014): A+ [1])
- Energieverbrauch pro Zyklus im konventionellen Modus: 0.87 kWh
- Energieverbrauch pro Zyklus im Umluft-Modus: 0.69 kWh

MASSE:
- Gerätemaße (HxBxT): 595 x 596 x 548 mm
- Nischenmaße (HxBxT): 595 mm x 560 mm x 550 mm
- Maße und Einbauhinweise zu diesem Gerät gemäß technischer Zeichnung beachten

SONDERZUBEHÖR GEMEINSAM:

Z11AB15A0	Backblech, Keramik antihaft	€ 76*
Z11AU15A0	Universalpfanne, Keramik antihaft	€ 76*
Z12CU10A0	Universalpfanne, emailliert, anthrazit	€ 56*
Z12CN10A0	Profi-Pfanne, emailliert, anthrazit	€ 82*
Z12CL10A0	Deckel für Profipfanne, emailliert, anthrazit	€ 82*
Z12CM10A0	Auflaufpfanne, emailliert, anthrazit	€ 91*
Z12CB10A0	Backblech, emailliert, anthrazit	€ 49*
Z12CP10A0	Pizzaform, emailliert, anthrazit	€ 45*
Z1655CA0	Air Fry & Grillblech, anthrazit	€ 65*
Z11CR10X0	Back- und Bratrost (Standard)	€ 51*
Z11SZ00X1	Zwischenboden / Montageset	€ 109*
Z1365WX0	Kabelloses Speisenthermometer	€ 142*
Z1913X0	Backstein	€ 188*

* Unverbindliche Preisempfehlung des Herstellers inkl. gesetzlicher Mehrwertsteuer
[1]) Auf einer EEK-Skala von: A+++ bis D

Weiteres passendes Zubehör finden Sie auf Seite 206 – 209.
Technische Hinweise und Maße zu diesen Geräten finden Sie auf Seite 40 – 43.

B29CR7KY0 N70

Circo Therm®, Pyrolyse, Home Connect, **3,7" Display**

Flex Design in 4 Farben

Pyrolyse

Einbau-Backofen **€ 2.210***

B29CR3AY0 N70

Circo Therm®, Home Connect, **3,7" Display**

Flex Design in 4 Farben

Eco Clean

Einbau-Backofen **€ 1.701***

FLEX DESIGN –EINFACH WUNSCHFARBE AUSWÄHLEN

ERFORDERLICHES ZUBEHÖR: LISENEN/GRIFF SET

BRUSHED BRONZE • Z9060BY0	€ 77*	
ANTHRACITE GREY • Z9060AY0	€ 77*	
METALLIC SILVER • Z9060MY0	€ 77*	
DEEP BLACK • Z9060DY0	€ 77*	

NEFF Seamless Combination®: nahtloser Kombinationseinbau – mehr dazu auf den Seiten 66 – 75

SET IN DEEP BLACK

Der Backofen **B29CR7KY0** ist auch als Set inkl. wechselbaren Lisenen und Griff in Deep Black bestellbar
- **Set-VIB: BCR27D** **Set-Preis € 2.283***

ZUBEHÖRTRÄGER / AUSZUGSSYSTEM:
- Flex Rail, pyrolysefähig, mit Stoppfunktion, Vollauszug

REINIGUNG:
- Pyrolytische Selbstreinigung

UMWELT UND SICHERHEIT:
- Niedrige Türtemperatur während der pyrolytischen Reinigung
- 4-fache Türverglasung
- Türverriegelung bei Pyrolysebetrieb

SONDERZUBEHÖR:

Z1608CX0	Flex Rail, Vollauszug, pyrolysefähig	€ 213*

SET IN DEEP BLACK

Der Backofen **B29CR3AY0** ist auch als Set inkl. wechselbaren Lisenen und Griff in Deep Black bestellbar
- **Set-VIB: BCR23D** **Set-Preis € 1.776***

ZUBEHÖRTRÄGER / AUSZUGSSYSTEM:
- Flex Rail, mit Stoppfunktion, Vollauszug

REINIGUNG:
- Eco Clean-Ausstattung: Rückwand

UMWELT UND SICHERHEIT:
- 3-fache Türverglasung

SONDERZUBEHÖR:

Z1608BX0	Flex Rail, Vollauszug	€ 127*
Z11TI15X0	Vario Clip Teilauszug	€ 84*

ALLE GERÄTE HABEN FOLGENDE AUSSTATTUNGSMERKMALE GEMEINSAM:

A+++ ↑ D — A+ — Flex Design — Wi-Fi — Circo Therm® — Easy Clean — Made in Germany

reddot winner 2023 interface design

BACKOFENTYP UND HEIZART:
- Backofen mit 14 Beheizungsarten: Circo Therm®, Ober-/Unterhitze, Thermogrill, Großflächengrill, Kleinflächengrill, Pizzastufe, Brotbackstufe 180 °C - 220 °C, Unterhitze, Sanftgaren, Gärstufe, Vorwärmen, Warmhalten, Circo Therm® sanft, Ober-/Unterhitze sanft
- Zusätzliche Heizarten über die Home Connect App: Air Fry, Ruhen lassen, Vorwärmen
- Temperaturregelung von 40 °C - 275 °C
- Garraumvolumen: 71 l

ZUBEHÖRTRÄGER / AUSZUGSSYSTEM:
- Einschubebenen: 4

DESIGN:
- Flex Design
- TFT-Farb- und Grafikdisplay mit Full Touch Control Steuerung
- Garraum: Email anthrazit

REINIGUNG:
- Easy Clean Reinigungshilfe
- Vollglas-Innentür

KOMFORT:
- Backofenassistent mit Sprachsteuerung (über Amazon Alexa)
- 3,7" Full Touch TFT Display
- Elektronik-Uhr
- Optische Aufheizkontrolle
- elektronische Einstellempfehlung
- Ist-Temperaturkontrolle
- Klapptür, Soft Close, Soft Opening
- Automatikprogramme
- Schnellaufheizung
- Backofenbeleuchtung abschaltbar, LED-Innenbeleuchtung
- Kühlgebläse
- Home Connect

ZUBEHÖR:
- 1 x Backblech emailliert, 1 x Kombirost, 1 x Universalpfanne

UMWELT UND SICHERHEIT:
- Geringe Türtemperatur
- Individuell einstellbare Kindersicherung
- Automatische Sicherheitsabschaltung
- Restwärmeanzeige
- Starttaste
- Türkontaktschalter

TECHNISCHE INFO:
- Länge des Anschlusskabels: 120 cm
- Nennspannung: 220 - 240 V
- Gesamtanschlusswert Elektro: 3.6 kW
- Energieeffizienzklasse (gem. EU Nr. 65/2014): A+ [1])
- Energieverbrauch pro Zyklus im konventionellen Modus: 0.87 kWh
- Energieverbrauch pro Zyklus im Umluft-Modus: 0.69 kWh

MASSE:
- Gerätemaße (HxBxT): 595 x 596 x 548 mm
- Nischenmaße (HxBxT): 595 mm x 560 mm x 550 mm
- Maße und Einbauhinweise zu diesem Gerät gemäß technischer Zeichnung beachten

SONDERZUBEHÖR GEMEINSAM:

Z11AB15A0	Backblech, Keramik antihaft	€ 76*
Z11AU15A0	Universalpfanne, Keramik antihaft	€ 76*
Z12CU10A0	Universalpfanne, emailliert, anthrazit	€ 56*
Z12CN10A0	Profi-Pfanne, emailliert, anthrazit	€ 82*
Z12CL10A0	Deckel für Profipfanne, emailliert, anthrazit	€ 82*
Z12CM10A0	Auflaufpfanne, emailliert, anthrazit	€ 91*
Z12CB10A0	Backblech, emailliert, anthrazit	€ 49*
Z12CP10A0	Pizzaform, emailliert, anthrazit	€ 45*
Z1655CA0	Air Fry & Grillblech, anthrazit	€ 65*
Z11CR10X0	Back- und Bratrost (Standard)	€ 51*
Z11SZ00X1	Zwischenboden / Montageset	€ 109*
Z1365WX0	Kabelloses Speisenthermometer	€ 142*
Z1913X0	Backstein	€ 188*

* Unverbindliche Preisempfehlung des Herstellers inkl. gesetzlicher Mehrwertsteuer
[1]) Auf einer EEK-Skala von: A+++ bis D

Weiteres passendes Zubehör finden Sie auf Seite 206 – 209.
Technische Hinweise und Maße zu diesen Geräten finden Sie auf Seite 40 – 43.

NEFF Collection Quick-Sortiment Attraktive Geräte-Sets mit Backöfen in Graphite Grey

B64VS71G0
Graphite Grey Edition

Vario Steam und Pyrolyse, Home Connect

T69FUV4L0
Anthracite-Grey

Flex Induction, 90 cm
Facettenschliff
Twist Pad Flex® (Anthracite Grey)

Backofen-Set
BVS6790G

B64VS71G0 + T69FUV4L0

€ 6.726*

T68FUV4L0
Anthracite-Grey

Flex Induction, 80 cm
Facettenschliff
Twist Pad Flex® (Anthracite Grey)

Backofen-Set
BVS6780G

B64VS71G0 + T68FUV4L0

€ 6.238*

T56FUF1L0 1)
Anthracite-Grey

Induction, 60 cm
Facettenschliff
Twist Pad Flex® (Anthracite Grey)

Backofen-Set
BVS6760G

B64VS71G0 + T56FUF1L0

€ 5.546*

* Unverbindliche Preisempfehlung des Herstellers inkl. gesetzlicher Mehrwertsteuer
1) Auf einer EEK-Skala von: A+++ bis D

Weiteres passendes Zubehör finden Sie auf Seite 206 – 209.
Technische Hinweise und Maße zu diesen Geräten finden Sie auf Seite 40 – 43.

B54CR71G0
Graphite Grey Edition

Circo Therm® und Pyrolyse, Home Connect

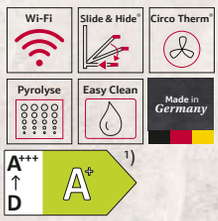

Backofen-Set
BCR5790G

B54CR71G0 + T69FUV4L0

€ 5.923*

Backofen-Set
BCR5780G

B54CR71G0 + T68FUV4L0

€ 5.435*

Backofen-Set
BCR5760G

B54CR71G0 + T56FUF1L0

€ 4.744*

B54CR31G0
Graphite Grey Edition

Circo Therm®, Home Connect

Backofen-Set
BCR5390G

B54CR31G0 + T69FUV4L0

€ 5.503*

Backofen-Set
BCR5380G

B54CR31G0 + T68FUV4L0

€ 5.015*

Backofen-Set
BCR5360G

B54CR31G0 + T56FUF1L0

€ 4.323*

B24CR71G0
Graphite Grey Edition

Circo Therm® und Pyrolyse, Home Connect

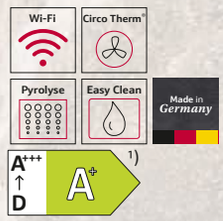

Backofen-Set
BCR2790G

B24CR71G0 + T69FUV4L0

€ 5.314*

Backofen-Set
BCR2780G

B24CR71G0 + T68FUV4L0

€ 4.826*

Backofen-Set
BCR2760G

B24CR71G0 + T56FUF1L0

€ 4.135*

B24CR31G0
Graphite Grey Edition

Circo Therm®, Home Connect

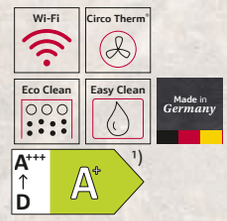

Backofen-Set
BCR2390G

B24CR31G0 + T69FUV4L0

€ 4.894*

Backofen-Set
BCR2380G

B24CR31G0 + T68FUV4L0

€ 4.406*

Backofen-Set
BCR2360G

B24CR31G0 + T56FUF1L0

€ 3.714*

* Unverbindliche Preisempfehlung des Herstellers inkl. gesetzlicher Mehrwertsteuer
¹) Auf einer EEK-Skala von: A+++ bis D

Weiteres passendes Zubehör finden Sie auf Seite 206 – 209.
Technische Hinweise und Maße zu diesen Geräten finden Sie auf Seite 40 – 43.

B64VS71G0 N90

Vario Steam, Pyrolyse, Home Connect, **4,1" Display**

Einbau-Backofen, Graphite Grey **€ 3.440***

AUSSTATTUNGSMERKMALE:

BACKOFENTYP UND HEIZART:
- Backofen mit 20 Beheizungsarten: Circo Therm®, Ober-/Unterhitze, Thermogrill, Großflächengrill, Kleinflächengrill, Pizzastufe, Brotbackstufe 180 °C - 220 °C, Unterhitze, Sanftgaren, Vorwärmen, Warmhalten, Circo Therm® sanft, Ober-/Unterhitze sanft, Regenerieren, Gären mit Dampf, Umluftgrill + Dampf, Brotbackstufe, Wärmen + Dampf, Circo Therm® + Dampf, Ober-/Unterhitze + Dampf

KOMFORT:
- 4,1" Full Touch TFT Display
- Manuelle Dampfzugabe
- 3 unterschiedliche Dampfzugaben möglich: stark, mittel, gering
- Leeranzeige Wassertank
- Lage des Dampfgenerators außerhalb des Garraumes

SONDERZUBEHÖR:
Z11CG10X1 AirFry & Grill Set € 135*

B54CR71G0 N70

Circo Therm®, Pyrolyse, Home Connect, **3,7" Display**

Einbau-Backofen, Graphite Grey **€ 2.637***

AUSSTATTUNGSMERKMALE:

BACKOFENTYP UND HEIZART:
- Backofen mit 14 Beheizungsarten: Circo Therm®, Ober-/Unterhitze, Thermogrill, Großflächengrill, Kleinflächengrill, Pizzastufe, Brotbackstufe 180 °C - 220 °C, Unterhitze, Sanftgaren, Gärstufe, Vorwärmen, Warmhalten, Circo Therm® sanft, Ober-/Unterhitze sanft

KOMFORT:
- 3,7" Full Touch TFT Display

ALLE GERÄTE HABEN FOLGENDE AUSSTATTUNGSMERKMALE GEMEINSAM:

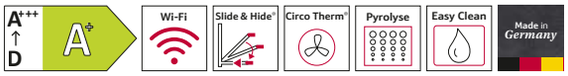

reddot winner 2023
interface design

BACKOFENTYP UND HEIZART:
- Temperaturregelung von 40 °C - 275 °C
- Zusätzliche Heizarten über die Home Connect App: Air Fry, Ruhen lassen, Vorwärmen
- Garraumvolumen: 71 l

ZUBEHÖRTRÄGER / AUSZUGSSYSTEM:
- Einschubebenen: 4
- Auszug nachrüstbar, pyrolysefähig

DESIGN:
- Graphite Grey Edition
- TFT-Farb- und Grafikdisplay mit Full Touch Control Steuerung
- Garraum: Email anthrazit

REINIGUNG:
- Pyrolytische Selbstreinigung
- Easy Clean Reinigungshilfe
- Vollglas-Innentür

KOMFORT:
- Backofenassistent mit Sprachsteuerung (über Amazon Alexa)
- Elektronik-Uhr
- Optische Aufheizkontrolle
- elektronische Einstellempfehlung
- Ist-Temperaturkontrolle
- Hide®, die voll versenkbare Backofentür, Soft Close, Einzug gedämpft
- Slide®, der mitdrehende Türgriff
- Automatikprogramme
- Schnellaufheizung
- Backofenbeleuchtung abschaltbar, LED-Innenbeleuchtung
- Kühlgebläse
- Home Connect

ZUBEHÖR:
- 1 x Kombirost, 1 x Universalpfanne

UMWELT UND SICHERHEIT:
- Geringe Türtemperatur
- 4-fache Türverglasung
- Individuell einstellbare Kindersicherung
- Türverriegelung bei Pyrolysebetrieb
- Automatische Sicherheitsabschaltung
- Restwärmeanzeige
- Starttaste
- Türkontaktschalter

TECHNISCHE INFO:
- Länge des Anschlusskabels: 120 cm
- Nennspannung: 220 - 240 V
- Gesamtanschlusswert Elektro: 3.6 kW
- Energieeffizienzklasse (gem. EU Nr. 65/2014): A+ [1])
- Energieverbrauch pro Zyklus im konventionellen Modus: 0.87 kWh
- Energieverbrauch pro Zyklus im Umluft-Modus: 0.69 kWh

MASSE:
- Gerätemaße (HxBxT): 595 x 596 x 548 mm
- Nischenmaße (HxBxT): 595 mm x 560 mm x 550 mm
- Maße und Einbauhinweise zu diesem Gerät gemäß technischer Zeichnung beachten

SONDERZUBEHÖR GEMEINSAM:

Z1608CX0	Flex Rail, Vollauszug, pyrolysefähig	€ 213*
Z11AB15A0	Backblech, Keramik antihaft	€ 76*
Z11AU15A0	Universalpfanne, Keramik antihaft	€ 76*
Z12CU10A0	Universalpfanne, emailliert, anthrazit	€ 56*
Z12CN10A0	Profi-Pfanne, emailliert, anthrazit	€ 82*
Z12CL10A0	Deckel für Profipfanne, emailliert, anthrazit	€ 82*
Z11GU20X0	Glaspfanne	€ 88*
Z12CM10A0	Auflaufpfanne, emailliert, anthrazit	€ 91*
Z12CB10A0	Backblech, emailliert, anthrazit	€ 49*
Z12CP10A0	Pizzaform, emailliert, anthrazit	€ 45*
Z1655CA0	Air Fry & Grillblech, anthrazit	€ 65*
Z11CR10X0	Back- und Bratrost (Standard)	€ 51*
Z1365WX0	Kabelloses Speisenthermometer	€ 142*
Z1913X0	Backstein	€ 188*

* Unverbindliche Preisempfehlung des Herstellers inkl. gesetzlicher Mehrwertsteuer
[1]) Auf einer EEK-Skala von: A+++ bis D

Weiteres passendes Zubehör finden Sie auf Seite 206 – 209.
Technische Hinweise und Maße zu diesen Geräten finden Sie auf Seite 40 – 43.

B54CR31G0

N70

Circo Therm®, Home Connect, **3,7" Display**

Einbau-Backofen, Graphite Grey **€ 2.217***

AUSSTATTUNGSMERKMALE:

ZUBEHÖRTRÄGER / AUSZUGSSYSTEM:
- Auszug nachrüstbar

REINIGUNG:
- Eco Clean Ausstattung: Rückwand

KOMFORT:
- Hide®, die voll versenkbare Backofentür, Soft Close, Einzug gedämpft
- Slide®, der mitdrehende Türgriff

UMWELT UND SICHERHEIT:
- 3-fache Türverglasung

SONDERZUBEHÖR:

Z1608BX0	Flex Rail, Vollauszug	€ 127*
Z11TI15X0	Vario Clip Teilauszug	€ 84*

B24CR71G0

N70

Circo Therm®, Pyrolyse, Home Connect, **3,7" Display**

Einbau-Backofen, Graphite Grey **€ 2.028***

AUSSTATTUNGSMERKMALE:

ZUBEHÖRTRÄGER / AUSZUGSSYSTEM:
- Auszug nachrüstbar, pyrolysefähig

REINIGUNG:
- Pyrolytische Selbstreinigung

KOMFORT:
- Klapptür, Soft Close, Soft Opening

UMWELT UND SICHERHEIT:
- Niedrige Türtemperatur während der pyrolytischen Reinigung
- 4-fache Türverglasung
- Türverriegelung bei Pyrolysebetrieb

SONDERZUBEHÖR:

Z1608CX0	Flex Rail, Vollauszug, pyrolysefähig	€ 213*

ALLE GERÄTE HABEN FOLGENDE AUSSTATTUNGSMERKMALE GEMEINSAM:

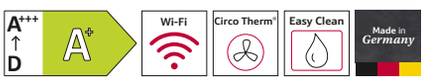

reddot winner 2023
interface design

BACKOFENTYP UND HEIZART:
- Backofen mit 14 Beheizungsarten: Circo Therm®, Ober-/Unterhitze, Thermogrill, Großflächengrill, Kleinflächengrill, Pizzastufe, Brotbackstufe 180 °C - 220 °C, Unterhitze, Sanftgaren, Gärstufe, Vorwärmen, Warmhalten, Circo Therm® sanft, Ober-/Unterhitze sanft
- Zusätzliche Heizarten über die Home Connect App: Air Fry, Ruhen lassen, Vorwärmen
- Temperaturregelung von 40 °C - 275 °C
- Garraumvolumen: 71 l

ZUBEHÖRTRÄGER / AUSZUGSSYSTEM:
- Einschubebenen: 4

DESIGN:
- Graphite Grey Edition
- TFT-Farb- und Grafikdisplay mit Full Touch Control Steuerung
- Garraum: Email anthrazit

REINIGUNG:
- Easy Clean Reinigungshilfe
- Vollglas-Innentür

KOMFORT:
- Backofenassistent mit Sprachsteuerung (über Amazon Alexa)
- 3,7" Full Touch TFT Display
- Elektronik-Uhr
- Optische Aufheizkontrolle
- elektronische Einstellempfehlung
- Ist-Temperaturkontrolle
- Automatikprogramme
- Schnellaufheizung
- Backofenbeleuchtung abschaltbar, LED-Innenbeleuchtung
- Kühlgebläse
- Home Connect

ZUBEHÖR:
- 1 x Kombirost, 1 x Universalpfanne

UMWELT UND SICHERHEIT:
- Geringe Türtemperatur
- Individuell einstellbare Kindersicherung
- Automatische Sicherheitsabschaltung
- Restwärmeanzeige
- Starttaste
- Türkontaktschalter

TECHNISCHE INFO:
- Länge des Anschlusskabels: 120 cm
- Nennspannung: 220 - 240 V
- Gesamtanschlusswert Elektro: 3.6 kW
- Energieeffizienzklasse (gem. EU Nr. 65/2014): A+ [1])
- Energieverbrauch pro Zyklus im konventionellen Modus: 0.87 kWh
- Energieverbrauch pro Zyklus im Umluft-Modus: 0.69 kWh

MASSE:
- Gerätemaße (HxBxT): 595 x 596 x 548 mm
- Nischenmaße (HxBxT): 595 mm x 560 mm x 550 mm
- Maße und Einbauhinweise zu diesem Gerät gemäß technischer Zeichnung beachten

SONDERZUBEHÖR GEMEINSAM:

Z11AB15A0	Backblech, Keramik antihaft	€ 76*
Z11AU15A0	Universalpfanne, Keramik antihaft	€ 76*
Z12CU10A0	Universalpfanne, emailliert, anthrazit	€ 56*
Z12CN10A0	Profi-Pfanne, emailliert, anthrazit	€ 82*
Z12CL10A0	Deckel für Profipfanne, emailliert, anthrazit	€ 82*
Z11GU20X0	Glaspfanne	€ 88*
Z12CM10A0	Auflaufpfanne, emailliert, anthrazit	€ 91*
Z12CB10A0	Backblech, emailliert, anthrazit	€ 49*
Z12CP10A0	Pizzaform, emailliert, anthrazit	€ 45*
Z1655CA0	Air Fry & Grillblech, anthrazit	€ 65*
Z11CR10X0	Back- und Bratrost (Standard)	€ 51*
Z1365WX0	Kabelloses Speisenthermometer	€ 142*
Z1913X0	Backstein	€ 188*

* Unverbindliche Preisempfehlung des Herstellers inkl. gesetzlicher Mehrwertsteuer
[1]) Auf einer EEK-Skala von: A+++ bis D

Weiteres passendes Zubehör finden Sie auf Seite 206 – 209.
Technische Hinweise und Maße zu diesen Geräten finden Sie auf Seite 40 – 43.

B24CR31G0 N70

Circo Therm®, Home Connect, **3,7" Display**

Einbau-Backofen, Graphite Grey **€ 1.608***

AUSSTATTUNGSMERKMALE:

A+++ ↑ D A+ | Wi-Fi | Circo Therm® | Eco Clean | Easy Clean | Made in Germany | reddot winner 2023 interface design

BACKOFENTYP UND HEIZART:
- Backofen mit 14 Beheizungsarten: Circo Therm®, Ober-/Unterhitze, Thermogrill, Großflächengrill, Kleinflächengrill, Pizzastufe, Brotbackstufe 180 °C - 220 °C, Unterhitze, Sanftgaren, Gärstufe, Vorwärmen, Warmhalten, Circo Therm® sanft, Ober-/Unterhitze sanft
- Zusätzliche Heizarten über die Home Connect App: Air Fry, Ruhen lassen, Vorwärmen
- Temperaturregelung von 40 °C - 275 °C
- Garraumvolumen: 71 l

ZUBEHÖRTRÄGER / AUSZUGSSYSTEM:
- Einschubebenen: 4
- Auszug nachrüstbar

DESIGN:
- Graphite Grey Edition
- TFT-Farb- und Grafikdisplay mit Full Touch Control Steuerung
- Garraum: Email grau

REINIGUNG:
- Eco Clean Ausstattung: Rückwand
- Easy Clean Reinigungshilfe
- Vollglas-Innentür

KOMFORT:
- Backofenassistent mit Sprachsteuerung (über Amazon Alexa)
- 3,7" Full Touch TFT Display
- Elektronik-Uhr
- Optische Aufheizkontrolle
- elektronische Einstellempfehlung
- Ist-Temperaturkontrolle
- Klapptür, Soft Close, Soft Opening
- Automatikprogramme
- Schnellaufheizung
- Backofenbeleuchtung abschaltbar, LED-Innenbeleuchtung
- Kühlgebläse
- Home Connect

ZUBEHÖR:
- 1 x Kombirost, 1 x Universalpfanne

UMWELT UND SICHERHEIT:
- Geringe Türtemperatur
- 3-fache Türverglasung
- Individuell einstellbare Kindersicherung
- Türverriegelung bei Pyrolysebetrieb
- Automatische Sicherheitsabschaltung
- Restwärmeanzeige
- Starttaste
- Türkontaktschalter

TECHNISCHE INFO:
- Länge des Anschlusskabels: 120 cm
- Nennspannung: 220 - 240 V
- Gesamtanschlusswert Elektro: 3.6 kW
- Energieeffizienzklasse (gem. EU Nr. 65/2014): A+ [1])
- Energieverbrauch pro Zyklus im konventionellen Modus: 0.87 kWh
- Energieverbrauch pro Zyklus im Umluft-Modus: 0.69 kWh

MASSE:
- Gerätemaße (HxBxT): 595 x 596 x 548 mm
- Nischenmaße (HxBxT): 595 mm x 560 mm x 550 mm
- Maße und Einbauhinweise zu diesem Gerät gemäß technischer Zeichnung beachten

SONDERZUBEHÖR:

Z1608BX0	Flex Rail, Vollauszug	€ 127*
Z11TI15X0	Vario Clip Teilauszug	€ 84*
Z11AB15A0	Backblech, Keramik antihaft	€ 76*
Z11AU15A0	Universalpfanne, Keramik antihaft	€ 76*
Z12CU10A0	Universalpfanne, emailliert, anthrazit	€ 56*
Z12CN10A0	Profi-Pfanne, emailliert, anthrazit	€ 82*
Z12CL10A0	Deckel für Profipfanne, emailliert, anthrazit	€ 82*
Z11GU20X0	Glaspfanne	€ 88*
Z12CM10A0	Auflaufpfanne, emailliert, anthrazit	€ 91*
Z12CB10A0	Backblech, emailliert, anthrazit	€ 49*
Z12CP10A0	Pizzaform, emailliert, anthrazit	€ 45*
Z1655CA0	Air Fry & Grillblech, anthrazit	€ 65*
Z11CR10X0	Back- und Bratrost (Standard)	€ 51*
Z1365WX0	Kabelloses Speisenthermometer	€ 142*
Z1913X0	Backstein	€ 188*

* Unverbindliche Preisempfehlung des Herstellers inkl. gesetzlicher Mehrwertsteuer
[1]) Auf einer EEK-Skala von: A+++ bis D

T69FUV4L0 N90

Flex Induction, Facette vorne, Home Connect, 90 cm Breite

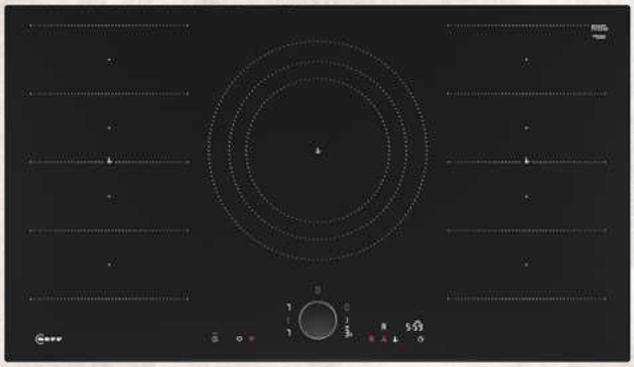

Facettenschliff
Twist Pad Flex® Anthracite Grey **€ 3.286***

AUSSTATTUNGSMERKMALE:

Twist Pad Flex® | Wi-Fi | Breite (cm) 90 | Flex Induction | Kochfeldbasierte Haubensteuerung | Favourite | Made in Europe

FLEXIBILITÄT DER KOCHZONEN:
- 90 cm: Platz für 5 Töpfe oder Pfannen
- 2 x Flexzone
- Dreikreis-Zone: Verwenden Sie in der erweiterbaren Kochzone normales bis zu extra großes Kochgeschirr (z. B. Paellapfannen)
- Kochzone vorne links: 200 mm, 230 mm, 2.2 kW (maximale Leistung 3.7 kW)
- Kochzone hinten links: 200 mm, 230 mm, 2.2 kW (maximale Leistung 3.7 kW)
- Kochzone hinten: 210 mm, 260 mm, 320 mm, 2.2 kW (max. Leistung 3.7 kW)
- Kochzone hinten rechts: 200 mm, 230 mm, 2.2 kW (maximale Leistung 3.7 kW)
- Kochzone vorne rechts: 200 mm, 230 mm, 2.2 kW (maximale Leistung 3.7 kW)

BENUTZERFREUNDLICHKEIT:
- Zweifarbiges Display (weiß/rot): leicht zu erkennen, welche Funktion aktiviert ist.
- Favoriten Taste
- 17 Leistungsstufen
- Switch Off Timer
- Alternativ: Ein Signal ertönt am Ende der eingestellten Zeit (z. B. beim Pastakochen).

ZEITERSPARNIS UND EFFIZIENZ:
- Powerstufe für Töpfe
- Power Transfer
- Intelligente Flex-Zone
- Quick Start Funktion
- Restart Funktion

KOCHUNTERSTÜTZUNG:
- 11 Bratbereiche
- Kochassistent

KONNEKTIVITÄT:
- Home Connect
- Kochfeldbasierte Haubensteuerung (mit passender Dunstabzugshaube)
- Sensorlose Automatik
- Externer Trigger per Favoriten Taste
- Aktualisierbares Gerät

DESIGN:
- Facette vorne

SICHERHEIT:
- 2-stufige Restwärmeanzeige je Kochzone
- Kindersicherung
- Hauptsensor mit Pause
- Hauptschalter
- Automatische Sicherheitsabschaltung

INSTALLATION:
- Abmessungen des Gerätes (HxBxT mm): 51 x 918 x 522
- Erforderliche Nischengröße (HxBxT mm: 51 x 880 x (490 - 500)
- Minimale Arbeitsplattenstärke: 16 mm
- Gesamtanschlusswert: 11100 W
- Powermanagement Funktion

ZUBEHÖR:
- Twist Pad beigelegt

SONDERZUBEHÖR:

Z9404FF0	Flex Pfannen-Set, 4-teilig	€ 710*
Z9403FF0	Flex Pfannen-Set, 3-teilig	€ 446*
Z9401FF0	Flex Pfanne, groß	€ 274*
Z9416X2	Grillplatte, 4/4 Vektorzonen	€ 362*
Z9401TY0	Teppan Yaki, groß, 4/4 Vektorzonen	€ 202*
Z9406SE0	6 teiliges Topfset	€ 441*
Z9404SE0	4 teiliges Topfset	€ 336*
Z943SE0	3 teiliges Topfset	€ 127*
Z9428FE0	Eisenpfanne	€ 187*
Z9428CF0	Bratpfanne, beschichtet, 28cm Ø	€ 131*
Z9424CF0	Bratpfanne, beschichtet, 24cm Ø	€ 111*

Weiteres passendes Zubehör finden Sie auf Seite 206 – 209.
Technische Hinweise und Maße zu diesen Geräten finden Sie auf Seite 40 – 43.

T68FUV4L0 N90

Flex Induction, Facette vorne, Home Connect, 80 cm Breite

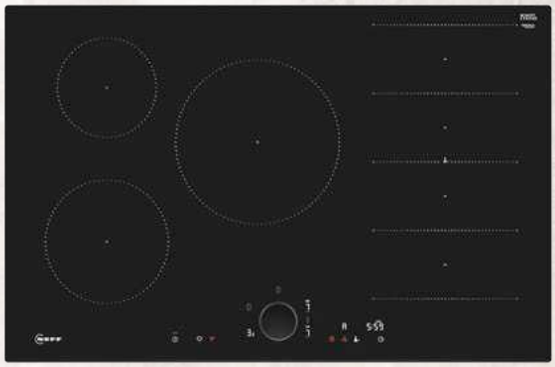

Facettenschliff
Twist Pad Flex® Anthracite Grey **€ 2.798***

AUSSTATTUNGSMERKMALE:

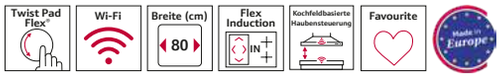

FLEXIBILITÄT DER KOCHZONEN:
- 80 cm: Platz für 5 Töpfe oder Pfannen.
- Flexzone
- Kochzone vorne links: 180 mm, 2 kW (maximale Leistung 3.1 kW)
- Kochzone hinten links: 145 mm, 1.6 kW (maximale Leistung 2.2 kW)
- Kochzone hinten: 240 mm, 2.5 kW (max. Leistung 3.7 kW)
- Kochzone hinten rechts: 200 mm, 210 mm, 2.2 kW (maximale Leistung 3.7 kW)
- Kochzone vorne rechts: 200 mm, 210 mm, 2.2 kW (maximale Leistung 3.7 kW)

BENUTZERFREUNDLICHKEIT:
- Zweifarbiges Display (weiß/rot): leicht zu erkennen, welche Funktion aktiviert ist.
- Favoriten Taste
- 17 Leistungsstufen
- Switch Off Timer
- Alternativ: Ein Signal ertönt am Ende der eingestellten Zeit (z. B. beim Pastakochen).

ZEITERSPARNIS UND EFFIZIENZ:
- Powerstufe für Töpfe
- Power Transfer
- Intelligente Flex-Zone
- Quick Start Funktion
- Restart Funktion

KOCHUNTERSTÜTZUNG:
- 11 Bratbereiche
- Kochassistent

KONNEKTIVITÄT:
- Home Connect
- Kochfeldbasierte Haubensteuerung (mit passender Dunstabzugshaube)
- Sensorlose Automatik
- Externer Trigger per Favoriten Taste
- Aktualisierbares Gerät

DESIGN:
- Facette Vorne

SICHERHEIT:
- 2-stufige Restwärmeanzeige je Kochzone
- Kindersicherung
- Hauptsensor mit Pause
- Hauptschalter
- Automatische Sicherheitsabschaltung

INSTALLATION:
- Abmessungen des Gerätes (HxBxT mm): 51 x 802 x 522
- Erforderliche Nischengröße (HxBxT mm: 51 x 750 x (490 - 500)
- Minimale Arbeitsplattenstärke: 16 mm
- Gesamtanschlusswert: 7400 W
- Powermanagement Funktion

ZUBEHÖR:
- Twist Pad beigelegt

SONDERZUBEHÖR:

Z9404FF0	Flex Pfannen-Set, 4-teilig	€ 710*
Z9403FF0	Flex Pfannen-Set, 3-teilig	€ 446*
Z9401FF0	Flex Pfanne, groß	€ 274*
Z9416X2	Grillplatte, 4/4 Vektorzonen	€ 362*
Z9401TY0	Teppan Yaki, groß, 4/4 Vektorzonen	€ 202*
Z9406SE0	6 teiliges Topfset	€ 441*
Z9404SE0	4 teiliges Topfset	€ 336*
Z943SE0	3 teiliges Topfset	€ 127*
Z9428FE0	Eisenpfanne	€ 187*
Z9428CF0	Bratpfanne, beschichtet, 28cm Ø	€ 131*
Z9424CF0	Bratpfanne, beschichtet, 24cm Ø	€ 111*

* Unverbindliche Preisempfehlung des Herstellers inkl. gesetzlicher Mehrwertsteuer

T56FUF1L0 N90

Induction, Facette vorne, Home Connect, 60 cm Breite

Facettenschliff
Twist Pad Flex® Anthracite Grey **€ 2.107***

AUSSTATTUNGSMERKMALE:

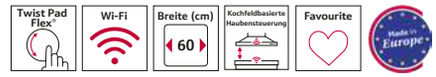

FLEXIBILITÄT DER KOCHZONEN:
- 60 cm: Platz für 4 Töpfe oder Pfannen
- Bräterzone: Extra zuschaltbare Kochzone für großes Bratgeschirr
- Kochzone vorne links: 180 mm, 2 kW (maximale Leistung 3.1 kW)
- Kochzone hinten links: 180 mm, 280 mm, 2 kW (maximale Leistung 3.1 kW)
- Kochzone hinten rechts: 145 mm, 1.6 kW (maximale Leistung 2.2 kW)
- Kochzone vorne rechts: 210 mm, 2.5 kW (maximale Leistung 3.7 kW)

KOMFORT:
- Twist Pad Flex®
- Zweifarbige Anzeige (weiß/rot)
- Favourite Taste
- 17 Leistungsstufen
- Switch Off Timer

ZEITERSPARNIS UND EFFIZIENZ:
- Powerstufe
- Quick Start und Restart Funktion

KONNEKTIVITÄT:
- Home Connect Funktion (WLAN)
- Kochfeldbasierte Haubensteuerung (mit passender Dunstabzugshaube): Aktiviert die Haube beim Kochen automatisch, dank der WiFi-Verbindung von Kochfeld und geeigneter Haube.
- Sensorlose Automatik
- Externer Trigger per Favourite Taste (Partnerservice erforderlich)
- Aktualisierbares Gerät

DESIGN:
- Facette vorne, aufliegend

SICHERHEIT:
- 2-stufige Restwärmeanzeige je Kochzone
- Kindersicherung
- Hauptsensor mit Pause
- Hauptschalter
- Automatische Sicherheitsabschaltung

INSTALLATION:
- Abmessungen des Gerätes (HxBxT mm): 51 x 592 x 522
- Erforderliche Nischengröße (HxBxT mm: 51 x 560 x (490 - 500)
- Minimale Arbeitsplattenstärke: 16 mm
- Gesamtanschlusswert: 7400 W
- Powermanagement Funktion

ZUBEHÖR:
- Twist Pad beigelegt

SONDERZUBEHÖR:

Z9404FF0	Flex Pfannen-Set, 4-teilig	€ 710*
Z9403FF0	Flex Pfannen-Set, 3-teilig	€ 446*
Z9401FF0	Flex Pfanne, groß	€ 274*
Z9416X2	Grillplatte, 4/4 Vektorzonen	€ 362*
Z9401TY0	Teppan Yaki, groß, 4/4 Vektorzonen	€ 202*
Z9406SE0	6 teiliges Topfset	€ 441*
Z9404SE0	4 teiliges Topfset	€ 336*
Z943SE0	3 teiliges Topfset	€ 127*
Z9428FE0	Eisenpfanne	€ 187*
Z9428CF0	Bratpfanne, beschichtet, 28cm Ø	€ 131*
Z9424CF0	Bratpfanne, beschichtet, 24cm Ø	€ 111*

Weiteres passendes Zubehör finden Sie auf Seite 206 – 209.
Technische Hinweise und Maße zu diesen Geräten finden Sie auf Seite 40 – 43.

B5ACJ7AG3

N50

Circo Therm® mit Pyrolyse

NEU

Einbau-Backofen, Graphite Grey **€ 2.028***

AUSSTATTUNGSMERKMALE:

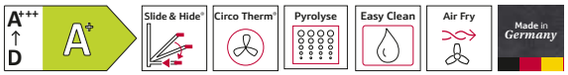

BACKOFENTYP UND HEIZART:
- Backofen mit 7 Beheizungsarten: Circo Therm®, Ober-/Unterhitze, Thermogrill, Großflächengrill, Pizzastufe, Circo Therm® sanft, Air Fry
- Temperaturregelung von 30 °C - 275 °C
- Garraumvolumen: 71 l

ZUBEHÖRTRÄGER / AUSZUGSSYSTEM:
- Einschubebenen: 4
- Auszug nachrüstbar

DESIGN:
- Graphite Grey Edition
- LED Touch Control Display
- Garraum: Email anthrazit

REINIGUNG:
- Pyrolytische Selbstreinigung
- Easy Clean Reinigungshilfe
- Vollglas-Innentür

KOMFORT:
- Elektronik-Uhr
- Optische Aufheizkontrolle
- Elektronische Einstellempfehlung
- Ist-Temperaturkontrolle
- 10 Automatikprogramme
- Hide®, die voll versenkbare Backofentür, Soft Close, Einzug gedämpft
- Slide®, der mitdrehende Türgriff
- Schnellaufheizung
- Backofenbeleuchtung abschaltbar, Halogenleuchte
- Kühlgebläse

ZUBEHÖR:
- 1 x Kombirost, 1 x Universalpfanne, 1 x Air Fry & Grillblech

UMWELT UND SICHERHEIT:
- Sehr geringe Fenstertemperatur
- 4-fache Türverglasung
- Türverriegelung mechanisch
- Individuell einstellbare Kindersicherung
- Türverriegelung bei Pyrolysebetrieb
- Automatische Sicherheitsabschaltung
- Starttaste

TECHNISCHE INFO:
- Länge des Anschlusskabels: 120 cm
- Nennspannung: 220 - 240 V
- Gesamtanschlusswert Elektro: 3.6 kW
- Energieeffizienzklasse (gem. EU Nr. 65/2014): A+ [1])
- Energieverbrauch pro Zyklus im konventionellen Modus: 0.94 kWh
- Energieverbrauch pro Zyklus im Umluft-Modus: 0.69 kWh

MASSE:
- Gerätemaße (HxBxT): 595 x 594 x 548 mm
- Nischenmaße (HxBxT): 595 mm x 560 mm x 550 mm
- Maße und Einbauhinweise zu diesem Gerät gemäß technischer Zeichnung beachten
- Um die technische und optische Kompatilität zu gewährleisten, empfehlen wir Ihnen, Komplementär-Produkte innerhalb der Produktserie N50 zu wählen, um die bestmögliche Einbausituation Ihrer Einbaugeräte zu gewährleisten.

B5AVM7AG7

N50

Circo Therm®, Added Steam, Home Connect

Added Steam NEU

Einbau-Backofen, Graphite Grey **€ 2.491***

AUSSTATTUNGSMERKMALE:

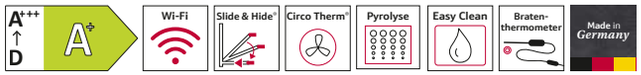

BACKOFENTYP UND HEIZART:
- Backofen mit 11 Beheizungsarten: Circo Therm®, Ober-/Unterhitze, Thermogrill, Großflächengrill, Pizzastufe, Brotbackstufe 180 °C - 220 °C, Circo Therm® sanft, Regenerieren, Added Steam
- Beheizungsarten kombinierbar mit Dampfstoß: Circo Therm®, Umluftgrill + Dampf, Ober-/Unterhitze + Dampf
- Zusätzliche Heizarten über die Home Connect App: Air Fry, Unterhitze, Ruhen lassen, Vorwärmen
- Temperaturregelung von 30 °C - 275 °C
- Garraumvolumen: 71 l

ZUBEHÖRTRÄGER / AUSZUGSSYSTEM:
- Einschubebenen: 4
- Auszug nachrüstbar

DESIGN:
- Graphite Grey Edition
- Drehwähler, rund, voll versenkbare Bedienknebel
- Garraum: Email anthrazit

REINIGUNG:
- Pyrolytische Selbstreinigung
- Easy Clean Reinigungshilfe
- Vollglas-Innentür

KOMFORT:
- LCD Display (weiß), elektronische Steuerung
- Elektronik-Uhr
- Optische Aufheizkontrolle
- Elektronische Einstellempfehlung
- Autostart
- Ist-Temperaturkontrolle
- Bratenthermometer
- 15 Automatikprogramme
- Automatisches Entkalkungsprogramm
- Hide®, die voll versenkbare Backofentür, Soft Close, Einzug gedämpft
- Slide®, der mitdrehende Türgriff
- Single Point Bratenthermometer
- Schnellaufheizung
- Backofenbeleuchtung abschaltbar, Halogenleuchte
- Dampfintensität: Dampfzugabe hoch
- Wassertank mit 220 ml Fassungsvermögen
- Leeranzeige Wassertank
- Lage des Dampfgenerators außerhalb des Garraumes
- Kühlgebläse
- Infotaste
- Home Connect

ZUBEHÖR:
- 1 x Kombirost, 1 x Universalpfanne, 1 x Backblech emailliert

UMWELT UND SICHERHEIT:
- Sehr geringe Fenstertemperatur
- 4-fache Türverglasung
- Individuell einstellbare Kindersicherung
- Türverriegelung bei Pyrolysebetrieb
- Automatische Sicherheitsabschaltung
- Restwärmeanzeige
- Türkontaktschalter

TECHNISCHE INFO:
- Länge des Anschlusskabels: 120 cm
- Nennspannung: 220 - 240 V
- Gesamtanschlusswert Elektro: 3.6 kW
- Energieeffizienzklasse (gem. EU Nr. 65/2014): A+ [1])
- Energieverbrauch pro Zyklus im konventionellen Modus: 0.94 kWh
- Energieverbrauch pro Zyklus im Umluft-Modus: 0.69 kWh

MASSE:
- Gerätemaße (HxBxT): 595 x 594 x 548 mm
- Nischenmaße (HxBxT): 595 mm x 560 mm x 550 mm
- Maße und Einbauhinweise zu diesem Gerät gemäß technischer Zeichnung beachten

SONDERZUBEHÖR GEMEINSAM:

Z1608BX0	Flex Rail, Vollauszug	€ 127*
Z11TI15X0	Vario Clip Teilauszug	€ 84*
Z11AB15A0	Backblech, Keramik antihaft	€ 76*
Z11AU15A0	Universalpfanne, Keramik antihaft	€ 76*
Z12CN10A0	Profi-Pfanne, emailliert, anthrazit	€ 82*
Z12CL10A0	Deckel für Profipfanne, emailliert, anthrazit	€ 82*
Z11GU20X0	Glaspfanne	€ 88*
Z11CR10X0	Back- und Bratrost (Standard)	€ 51*
Z1655CA0	Air Fry & Grillblech, anthrazit	€ 65*
Z1365WX0	Kabelloses Speisenthermometer	€ 142*
Z1913X0	Backstein	€ 188*

* Unverbindliche Preisempfehlung des Herstellers inkl. gesetzlicher Mehrwertsteuer
[1]) Auf einer EEK-Skala von: A+++ bis D

Weiteres passendes Zubehör finden Sie auf Seite 206 – 209.
Technische Hinweise und Maße zu diesen Geräten finden Sie auf Seite 40 – 43.

B5ACH7AG3

N50

Circo Therm® mit Pyrolyse

NEU

Einbau-Backofen, Graphite Grey **€ 2.055***

AUSSTATTUNGSMERKMALE:

BACKOFENTYP UND HEIZART:
- Backofen mit 8 Beheizungsarten: Circo Therm®, Ober-/Unterhitze, Thermogrill, Großflächengrill, Pizzastufe, Brotbackstufe 180 °C - 220 °C, Unterhitze, Circo Therm® sanft
- Temperaturregelung von 30 °C - 275 °C
- Garraumvolumen: 71 l

ZUBEHÖRTRÄGER / AUSZUGSSYSTEM:
- Einschubebenen: 4
- Auszug nachrüstbar

DESIGN:
- Graphite Grey Edition
- Drehwähler, rund, voll versenkbare Bedienknebel
- Garraum: Email anthrazit

REINIGUNG:
- Pyrolytische Selbstreinigung
- Easy Clean Reinigungshilfe
- Vollglas-Innentür

KOMFORT:
- LCD Display (weiß), elektronische Steuerung
- Elektronik-Uhr
- Optische Aufheizkontrolle
- Elektronische Einstellempfehlung
- Autostart
- Ist-Temperaturkontrolle
- Hide®, die voll versenkbare Backofentür, Soft Close, Einzug gedämpft
- Slide®, der mitdrehende Türgriff
- Schnellaufheizung
- Backofenbeleuchtung abschaltbar, Halogenleuchte
- Kühlgebläse
- Infotaste

ZUBEHÖR:
- 1 x Kombirost, 1 x Universalpfanne

UMWELT UND SICHERHEIT:
- Sehr geringe Fenstertemperatur
- 4-fache Türverglasung
- Individuell einstellbare Kindersicherung
- Türverriegelung bei Pyrolysebetrieb
- Automatische Sicherheitsabschaltung
- Restwärmeanzeige

TECHNISCHE INFO:
- Länge des Anschlusskabels: 120 cm
- Nennspannung: 220 - 240 V
- Gesamtanschlusswert Elektro: 3.6 kW
- Energieeffizienzklasse (gem. EU Nr. 65/2014): A+ [1])
- Energieverbrauch pro Zyklus im konventionellen Modus: 0.94 kWh
- Energieverbrauch pro Zyklus im Umluft-Modus: 0.69 kWh

MASSE:
- Gerätemaße (HxBxT): 595 x 594 x 548 mm
- Nischenmaße (HxBxT): 595 mm x 560 mm x 550 mm
- Maße und Einbauhinweise zu diesem Gerät gemäß technischer Zeichnung beachten

B4ACE4AG3

N50

Circo Therm®

NEU

Einbau-Backofen, Graphite Grey **€ 1.782***

AUSSTATTUNGSMERKMALE:

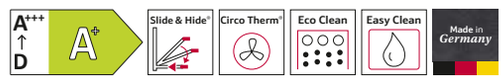

BACKOFENTYP UND HEIZART:
- Backofen mit 7 Beheizungsarten: Circo Therm®, Ober-/Unterhitze, Thermogrill, Großflächengrill, Pizzastufe, Unterhitze, Circo Therm® sanft
- Temperaturregelung von 50 °C - 275 °C
- Garraumvolumen: 71 l

ZUBEHÖRTRÄGER / AUSZUGSSYSTEM:
- Einschubebenen: 4
- Auszug nachrüstbar

DESIGN:
- Graphite Grey Edition
- Drehwähler,rund, voll versenkbare Bedienknebel
- Garraum: Email anthrazit

REINIGUNG:
- Eco Clean Ausstattung: Rückwand
- Easy Clean Reinigungshilfe
- Vollglas-Innentür

KOMFORT:
- LCD Display (weiß), mechanische Steuerung
- Elektronik-Uhr
- Optische Aufheizkontrolle
- Autostart
- Hide®, die voll versenkbare Backofentür, Soft Close, Einzug gedämpft
- Slide®, der mitdrehende Türgriff
- Schnellaufheizung
- Halogenleuchte
- Kühlgebläse

ZUBEHÖR:
- 1 x Kombirost, 1 x Universalpfanne, 1 x Backblech emailliert

UMWELT UND SICHERHEIT:
- Sehr geringe Fenstertemperatur
- 3-fache Türverglasung
- Individuell einstellbare Kindersicherung

TECHNISCHE INFO:
- Länge des Anschlusskabels: 120 cm
- Nennspannung: 220 - 240 V
- Gesamtanschlusswert Elektro: 3.4 kW
- Energieeffizienzklasse (gem. EU Nr. 65/2014): A+ [1])
- Energieverbrauch pro Zyklus im konventionellen Modus: 0.94 kWh
- Energieverbrauch pro Zyklus im Umluft-Modus: 0.69 kWh

MASSE:
- Gerätemaße (HxBxT): 595 x 594 x 548 mm
- Nischenmaße (HxBxT): 595 mm x 560 mm x 550 mm
- Maße und Einbauhinweise zu diesem Gerät gemäß technischer Zeichnung beachten

SONDERZUBEHÖR GEMEINSAM:

Z1608BX0	Flex Rail, Vollauszug	€ 127*
Z11TI15X0	Vario Clip Teilauszug	€ 84*
Z11AB15A0	Backblech, Keramik antihaft	€ 76*
Z11AU15A0	Universalpfanne, Keramik antihaft	€ 76*
Z12CN10A0	Profi-Pfanne, emailliert, anthrazit	€ 82*
Z12CL10A0	Deckel für Profipfanne, emailliert, anthrazit	€ 82*
Z11GU20X0	Glaspfanne	€ 88*
Z11CR10X0	Back- und Bratrost (Standard)	€ 51*
Z1655CA0	Air Fry & Grillblech, anthrazit	€ 65*
Z1365WX0	Kabelloses Speisenthermometer	€ 142*
Z1913X0	Backstein	€ 188*

* Unverbindliche Preisempfehlung des Herstellers inkl. gesetzlicher Mehrwertsteuer
[1]) Auf einer EEK-Skala von: A+++ bis D

Weiteres passendes Zubehör finden Sie auf Seite 206 – 209.
Technische Hinweise und Maße zu diesen Geräten finden Sie auf Seite 40 – 43.

B2ACH7AG3

N50

Circo Therm® mit Pyrolyse

NEU

Einbau-Backofen, Graphite Grey **€ 1.718***

AUSSTATTUNGSMERKMALE:

A+++ ↑ D A | Circo Therm® | Pyrolyse | Easy Clean | Made in Germany

BACKOFENTYP UND HEIZART:
- Backofen mit 8 Beheizungsarten: Circo Therm®, Ober-/Unterhitze, Thermogrill, Großflächengrill, Pizzastufe, Brotbackstufe 180 °C - 220 °C, Unterhitze, Circo Therm® sanft
- Temperaturregelung von 30 °C - 275 °C
- Garraumvolumen: 71 l

ZUBEHÖRTRÄGER / AUSZUGSSYSTEM:
- Einschubebenen: 4
- Auszug nachrüstbar

DESIGN:
- Graphite Grey Edition
- Drehwähler, rund, voll versenkbare Bedienknebel
- Garraum: Email anthrazit

REINIGUNG:
- Pyrolytische Selbstreinigung
- Easy Clean Reinigungshilfe
- Vollglas-Innentür

KOMFORT:
- LCD Display (weiß), elektronische Steuerung
- Elektronik-Uhr
- Optische Aufheizkontrolle
- Elektronische Einstellempfehlung
- Autostart
- Ist-Temperaturkontrolle
- Klapptür, Backofentür mit Soft Close, Soft Open
- Profilgriff
- Schnellaufheizung
- Backofenbeleuchtung abschaltbar, Halogenleuchte
- Kühlgebläse
- Infotaste

ZUBEHÖR:
- 1 x Kombirost, 1 x Universalpfanne, 1 x Backblech emailliert

UMWELT UND SICHERHEIT:
- Sehr geringe Fenstertemperatur
- Niedrige Türtemperatur während der pyrolytischen Reinigung
- 4-fache Türverglasung
- Individuell einstellbare Kindersicherung
- Türverriegelung bei Pyrolysebetrieb
- Automatische Sicherheitsabschaltung
- Restwärmeanzeige

TECHNISCHE INFO:
- Länge des Anschlusskabels: 120 cm
- Nennspannung: 220 - 240 V
- Gesamtanschlusswert Elektro: 3.6 kW
- Energieeffizienzklasse (gem. EU Nr. 65/2014): A+ [1])
- Energieverbrauch pro Zyklus im konventionellen Modus: 0.94 kWh
- Energieverbrauch pro Zyklus im Umluft-Modus: 0.69 kWh

MASSE:
- Gerätemaße (HxBxT): 595 x 594 x 548 mm
- Nischenmaße (HxBxT): 595 mm x 560 mm x 550 mm
- Maße und Einbauhinweise zu diesem Gerät gemäß technischer Zeichnung beachten

B1ACE4AG3

N50

Circo Therm®

NEU

Einbau-Backofen, Graphite Grey **€ 1.334***

AUSSTATTUNGSMERKMALE:

A+++ ↑ D A | Circo Therm® | Eco Clean | Easy Clean | Made in Germany

BACKOFENTYP UND HEIZART:
- Backofen mit 7 Beheizungsarten: Circo Therm®, Ober-/Unterhitze, Thermogrill, Großflächengrill, Pizzastufe, Unterhitze, Circo Therm® sanft
- Temperaturregelung von 50 °C - 275 °C
- Garraumvolumen: 71 l

ZUBEHÖRTRÄGER / AUSZUGSSYSTEM:
- Einschubebenen: 4
- Auszug nachrüstbar

DESIGN:
- Graphite Grey Edition
- Drehwähler, rund voll versenkbare Bedienknebel
- Garraum: Email anthrazit

REINIGUNG:
- Eco Clean Ausstattung: Rückwand
- Easy Clean Reinigungshilfe
- Vollglas-Innentür

KOMFORT:
- LCD Display (weiß), mechanische Steuerung
- Elektronik-Uhr
- Optische Aufheizkontrolle
- Autostart
- Klapptür, Backofentür mit Soft Close, Soft Open
- Profilgriff
- Schnellaufheizung
- Halogenleuchte
- Kühlgebläse

ZUBEHÖR:
- 1 x Kombirost, 1 x Universalpfanne, 1 x Backblech emailliert

UMWELT UND SICHERHEIT:
- Sehr geringe Fenstertemperatur
- 3-fache Türverglasung
- Individuell einstellbare Kindersicherung

TECHNISCHE INFO:
- Länge des Anschlusskabels: 120 cm
- Nennspannung: 220 - 240 V
- Gesamtanschlusswert Elektro: 3.4 kW
- Energieeffizienzklasse (gem. EU Nr. 65/2014): A+ [1])
- Energieverbrauch pro Zyklus im konventionellen Modus: 0.94 kWh
- Energieverbrauch pro Zyklus im Umluft-Modus: 0.69 kWh

MASSE:
- Gerätemaße (HxBxT): 595 x 594 x 548 mm
- Nischenmaße (HxBxT): 595 mm x 560 mm x 550 mm
- Maße und Einbauhinweise zu diesem Gerät gemäß technischer Zeichnung beachten

SONDERZUBEHÖR GEMEINSAM:

Z1608BX0	Flex Rail, Vollauszug	€ 127*
Z11TI15X0	Vario Clip Teilauszug	€ 84*
Z11AB15A0	Backblech, Keramik antihaft	€ 76*
Z11AU15A0	Universalpfanne, Keramik antihaft	€ 76*
Z12CN10A0	Profi-Pfanne, emailliert, anthrazit	€ 82*
Z12CL10A0	Deckel für Profipfanne, emailliert, anthrazit	€ 82*
Z11GU20X0	Glaspfanne	€ 88*
Z11CR10X0	Back- und Bratrost (Standard)	€ 51*
Z1655CA0	Air Fry & Grillblech, anthrazit	€ 65*
Z1365WX0	Kabelloses Speisenthermometer	€ 142*
Z1913X0	Backstein	€ 188*

* Unverbindliche Preisempfehlung des Herstellers inkl. gesetzlicher Mehrwertsteuer
[1]) Auf einer EEK-Skala von: A+++ bis D

Weiteres passendes Zubehör finden Sie auf Seite 206 – 209.
Technische Hinweise und Maße zu diesen Geräten finden Sie auf Seite 40 – 43.

B2ACJ7AG3

N30

Circo Therm®

NEU

Einbau-Backofen, Graphite Grey **€ 1.572***

AUSSTATTUNGSMERKMALE:

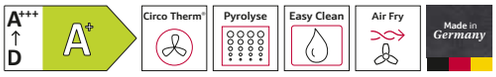

BACKOFENTYP UND HEIZART:
- Backofen mit 7 Beheizungsarten: Circo Therm®, Ober-/Unterhitze, Thermogrill, Großflächengrill, Pizzastufe, Circo Therm® sanft, Air Fry
- Temperaturregelung von 30 °C - 275 °C
- Garraumvolumen: 71 l

ZUBEHÖRTRÄGER / AUSZUGSSYSTEM:
- Einschubebenen: 4
- Auszug nachrüstbar

DESIGN:
- Graphite Grey Edition
- TFT-Farb- und Grafikdisplay mit Full Touch Control Steuerung
- Garraum: Email anthrazit

REINIGUNG:
- Pyrolytische Selbstreinigung
- Easy Clean Reinigungshilfe
- Vollglas-Innentür

KOMFORT:
- Elektronik-Uhr
- Optische Aufheizkontrolle
- Elektronische Einstellempfehlung
- Ist-Temperaturkontrolle
- 10 Automatikprogramme
- Profilgriff
- Schnellaufheizung
- Backofenbeleuchtung abschaltbar, Halogenleuchte
- Kühlgebläse

ZUBEHÖR:
- 1 x Kombirost, 1 x Universalpfanne, 1 x Air Fry & Grillblech

UMWELT UND SICHERHEIT:
- Sehr geringe Fenstertemperatur
- Niedrige Türtemperatur während der pyrolytischen Reinigung
- 4-fache Türverglasung
- Individuell einstellbare Kindersicherung
- Türverriegelung bei Pyrolysebetrieb
- Automatische Sicherheitsabschaltung
- Starttaste

TECHNISCHE INFO:
- Länge des Anschlusskabels: 120 cm
- Nennspannung: 220 - 240 V
- Gesamtanschlusswert Elektro: 3.6 kW
- Energieeffizienzklasse (gem. EU Nr. 65/2014): A+ [1])
- Energieverbrauch pro Zyklus im konventionellen Modus: 0.94 kWh
- Energieverbrauch pro Zyklus im Umluft-Modus: 0.69 kWh

MASSE:
- Gerätemaße (HxBxT): 595 x 594 x 548 mm
- Nischenmaße (HxBxT): 595 mm x 560 mm x 550 mm
- Maße und Einbauhinweise zu diesem Gerät gemäß technischer Zeichnung beachten
- Um die technische und optische Kompatilität zu gewährleisten, empfehlen wir Ihnen, Komplementär-Produkte innerhalb der Produktserie N30 zu wählen, um die bestmögliche Einbausituation Ihrer Einbaugeräte zu gewährleisten.

SONDERZUBEHÖR:

Z1608BX0	Flex Rail, Vollauszug	€ 127*
Z11TI15X0	Vario Clip Teilauszug	€ 84*
Z11AB15A0	Backblech, Keramik antihaft	€ 76*
Z11AU15A0	Universalpfanne, Keramik antihaft	€ 76*
Z12CN10A0	Profi-Pfanne, emailliert, anthrazit	€ 82*
Z12CL10A0	Deckel für Profipfanne, emailliert, anthrazit	€ 82*
Z11CR10X0	Back- und Bratrost (Standard)	€ 51*
Z1365WX0	Kabelloses Speisenthermometer	€ 142*
Z1913X0	Backstein	€ 188*

* Unverbindliche Preisempfehlung des Herstellers inkl. gesetzlicher Mehrwertsteuer
[1]) Auf einer EEK-Skala von: A+++ bis D

Weiteres passendes Zubehör finden Sie auf Seite 206 – 209.
Technische Hinweise und Maße zu diesen Geräten finden Sie auf Seite 40 – 43.

VIB-Struktur NEFF Backöfen, N70 und N90

B 6 9 C Y 7 M Y 0

(1. 2. 3. 4. 5. 6. 7. 8. 9.)

1. KATEGORIE:

- **B** Backofen 60 cm
- **C** Kompaktbackofen
- **N** Einbau 38 cm / Wärme- / Vakuumier-schublade

2. TÜRÖFFNUNG:

- **2** Klapptür gedämpft, 14 cm Schublade
- **3** 29 cm Schublade
- **4** Hide® Tür
- **5** Slide & Hide® Tür, Soft Opening
- **6** Slide & Hide® Tür, Soft Opening, Soft Close
- **L** Linker Türanschlag
- **R** Rechter Türanschlag

5. DESIGN:

- **A** Ohne Display
- **R** Full Touch (3,7" TFT)
- **S** Full Touch (4,1" TFT)
- **T** Full Touch Premium (6,8" TFT)
- **Y** Full Touch Premium (6,8" TFT) + 1 Twist Pad Flex®

6. REINIGUNG:

- **1** Ohne Reinigung
- **2** Easy Clean
- **3** Eco Clean Rückwand
- **5** Eco Clean direkt beschichtet
- **7** Pyrolyse

3. DESIGN:

- **4** Linie
- **9** NC

4. TYP / HEIZART:

- **C** Circo Therm®
- **D** Dampfgarer
- **F** Volldampfbackofen
- **G** Mikrowelle mit Grill
- **H** Wärmeschublade
- **M** Mikrowellenbackofen
- **V** Backofen mit Vario Steam
- **W** Mikrowelle
- **X** Vakuumierschublade
- **Z** Zubehörschublade

7. INNENRAUM:

- **1** Einhängegestell
- **3** Einhängestell + 3-Punkt Bratenthermometer (BT)
- **A** Flex Rail Vollauszug (FR)
- **C** FR + BT
- **K** FR + Pyrolyse (PY)
- **M** FR + PY + BT
- **X** Gerippte Einschubebenen

8. FARBE:

- **G** Graphite Grey
- **N** Edelstahl
- **X** Flex Design mit Festwasseran-schluß
- **Y** Flex Design

9. ZÄHLER:

- **0-9** aufsteigend

Diese Nomenklatur dient lediglich zur Orientierung - ohne Gewähr auf Richtigkeit / Vollständigkeit.

VIB-Struktur NEFF Backöfen, N30 und N50

B 6 C C H 7 A N 0

(1. 2. 3. 4. 5. 6. 7. 8. 9.)

1. KATEGORIE:
- **B** Einbaubackofen
- **E** Herde

2. TÜRÖFFNUNG:
- **1** Klapptür
- **2** Klapptür m. Pyrolyse
- **3** Hide®
- **4** Slide & Hide®
- **5** Slide & Hide® Pyrolyse
- **6** Hide® Pyrolyse

5. DESIGN:
- **A** Mechanisch/kein Display
- **C** Mechanisch/LED rot
- **E** Mechanisch/LCD weiß
- **F** Mechanisch/LCD weiß
- **G** Elektronisch/LED rot
- **H** Elektronisch/LCD weiß
- **M** Elektronisch/LCD weiß, Singlepoint Bratenthermometer
- **R** Elektronisch/kleines TFT
- **S** Elektronisch/mittleres TFT
- **T** Elektronisch/großes Full Touch TFT

6. REINIGUNG:
- **0** kein System
- **2** Easy Clean (ohne ecolytische Rückwand)
- **4** Easy Clean (mit ecolytischer Rückwand)
- **6** Pyrolyse
- **7** Pyrolyse mit Easy Clean

3. WERTEKLASSE:
- **A** N50
- **C** N30/N50
- **D** N30

4. TYP / HEIZART:
- **C** Circo Therm®
- **F** Full Steam
- **V** Added Steam/ Vario Steam

7. INNENRAUM:
- **A** Einhängegitter
- **H** Vario Clip
- **2** Einhängegitter
- **4** Comfort Flex®
- **6** Einhängegitter / Multipoint Braten-thermometer
- **8** Comfort Flex®/ Multipoint Braten-thermometer

8. FARBE:
- **G** Graphite Grey
- **H** Home Connect
- **N** Edelstahl
- **K** Schwarz

9. ZÄHLER:
- **0-9** aufsteigend

Diese Nomenklatur dient lediglich zur Orientierung - ohne Gewähr auf Richtigkeit / Vollständigkeit.

EINBAU-BACKÖFEN

Maße in mm

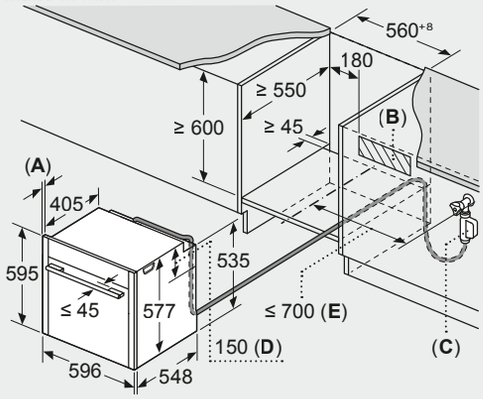

A: 22,6 mm

B: Platz für Geräteanschluss 320 x 115 mm

C: Wasseranschluss für Zulaufschlauch muss immer zugänglich sein

D: Wasseranschluss muss 150 mm tiefer als die Geräteoberkante liegen

E: Ab Gerätemitte gemessen

Maße in mm

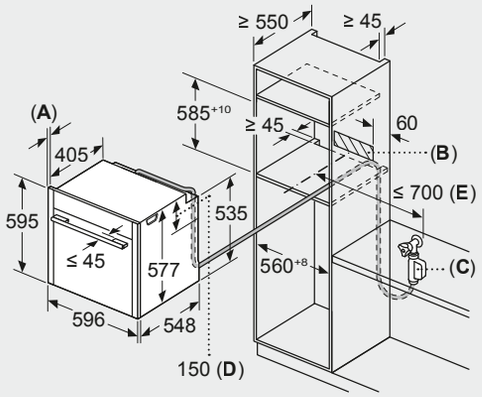

A: 22,6 mm

B: Platz für Geräteanschluss 320 x 115 mm

C: Wasseranschluss für Zulaufschlauch muss immer zugänglich sein

D: Wasseranschluss muss 150 mm tiefer als die Geräteoberkante liegen

E: Ab Gerätemitte gemessen

NEFF Collection:
B69FY5CX0

Maße in mm

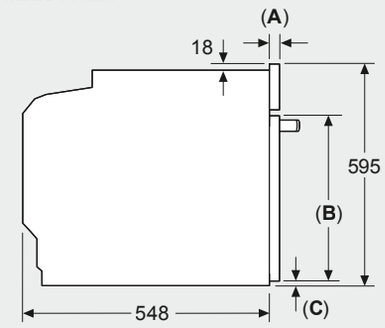

A: 22,6 mm
B: ≤ 487,5 mm
C: 7,5 mm

NEFF Collection:
B69FY5CX0, B69CY7MY0, B69CS7KY0, B69CS3AY0, B59CR7KY0, B59CR3AY0, B29CR7KY0, B59CR31Y0, B29CR3AY0, B59CR71Y0

Maße in mm

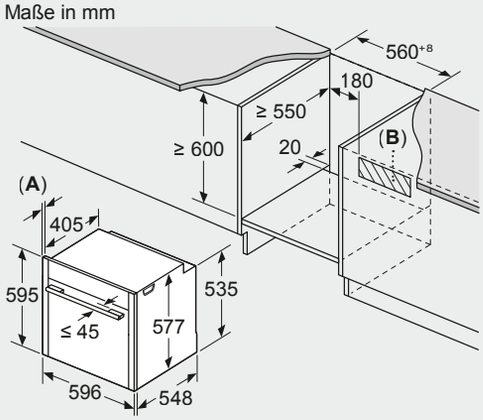

A: 22,6 mm

B: Platz für Geräteanschluss 320 x 115 mm

Maße in mm

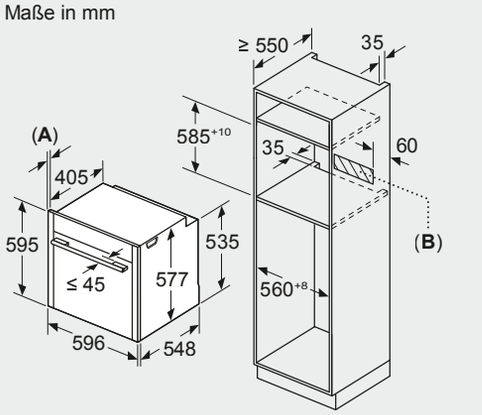

A: 22,6 mm

B: Platz für Geräteanschluss 320 x 115 mm

NEFF Collection:
B69FY5CY0, B69FS3CY0, B69VS7KY0, B69VS3AY0, B59FS3AY0, B69VY7MY0, B69CY7MY0, B69CS7KY0, B69CS3AY0, B59CR7KY0, B59CR3AY0, B29CR7KY0, B59CR31Y0, B29CR3AY0, B59CR71Y0

Maße in mm

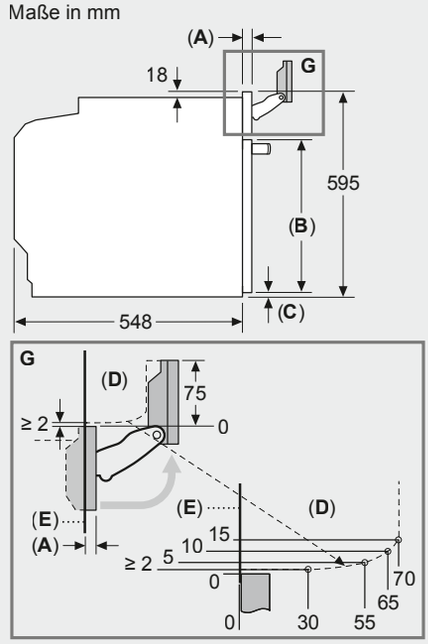

A: 22,6 mm
B: ≤ 487,5 mm
C: 7,5 mm
D: Bereich für Arbeitsplatte oder Möbeltür mit Griff
E: Möbelkorpus Vorderkante

Schwenkbereich Blende beachten

NEFF Collection:
B69FY5CY0, B69FS3CY0, B69VS7KY0, B69VS3AY0, B59FS3AY0, B69VY7MY0

EINBAU-BACKÖFEN

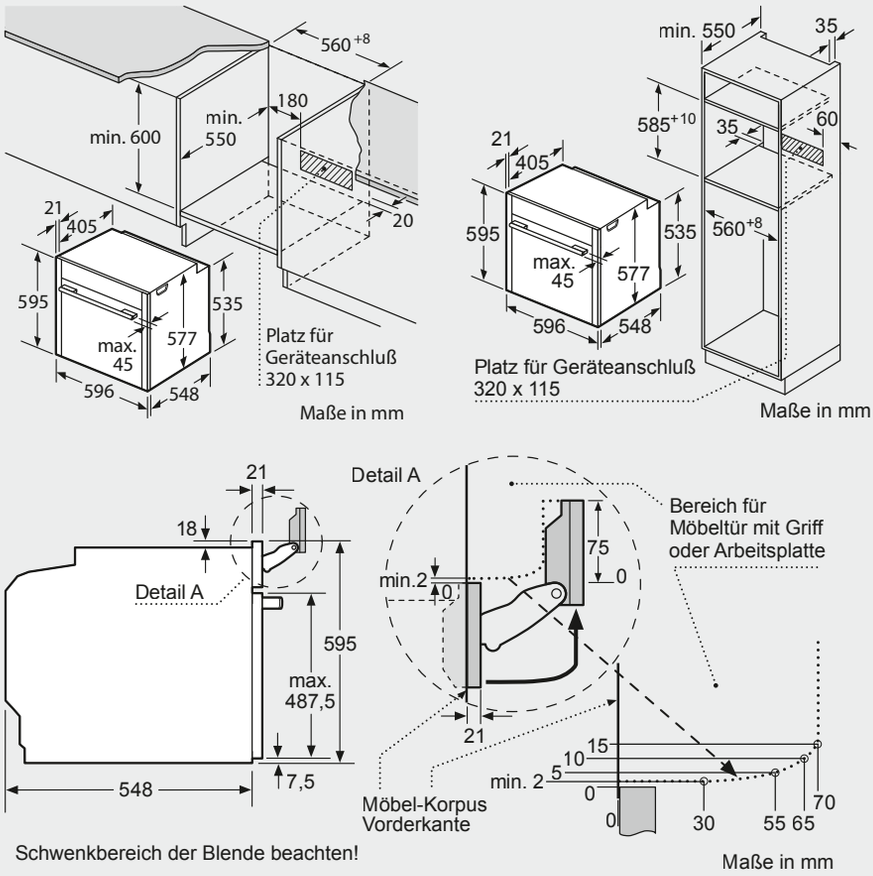

NEFF Collection:
B64VS71G0, B54CR31G0

Allgemeiner Hinweis:

Wird das Gerät unter einem Kochfeld eingebaut, muss folgende Arbeitsplattenstärke (ggf. inkl. Unterkonstruktion) beachtet werden.

Kochfeld-Typ	min. Arbeitsplattenstärke	
	aufgesetzt	flächenbündig
Induktionskochfeld	37 mm	38 mm
Vollflächen-Induktionskochfeld	47 mm	48 mm
Gaskochfeld	30 mm	38 mm
Elektrokochfeld	27 mm	30 mm

NEFF Collection:
B69FY5CX0, B69FY5CY0, B69FS3CY0, B69VS7KY0, B69VS3AY0, B59FS3AY0, B69VY7MY0, B69CY7MY0, B69CS7KY0, B69CS3AY0, B59CR7KY0, B59CR3AY0, B29CR7KY0, B59CR31Y0, B29CR3AY0, B59CR71Y0, B64VS71G0, B54CR71G0, B24CR71G0, B24CR31G0, B54CR31G0

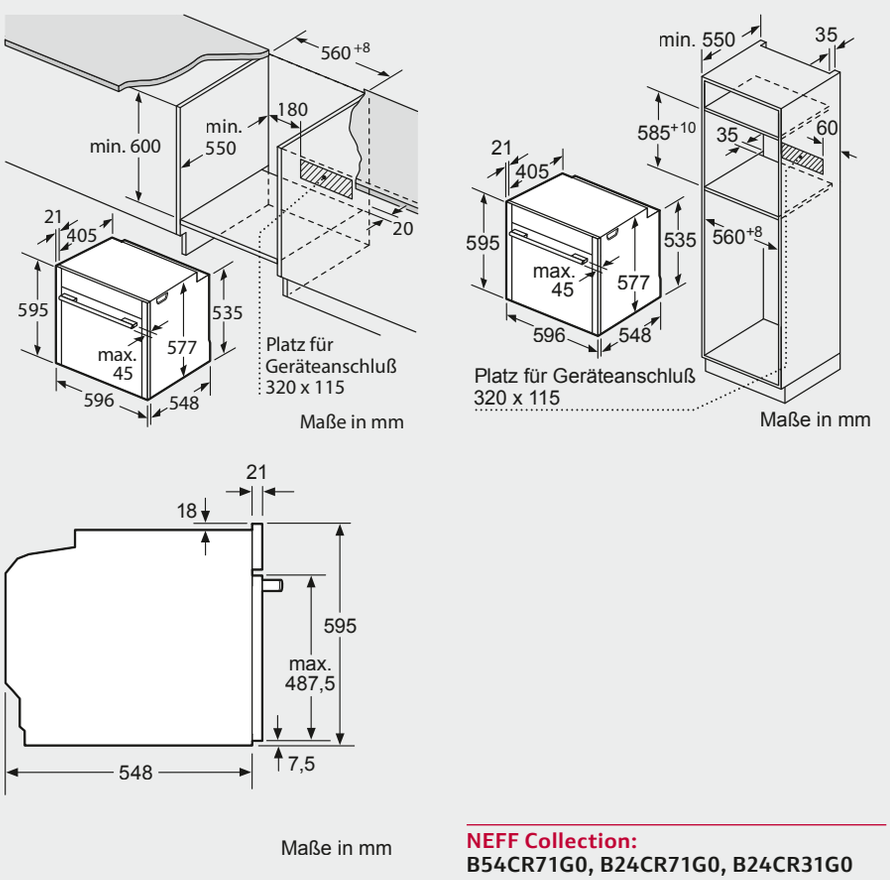

NEFF Collection:
B54CR71G0, B24CR71G0, B24CR31G0

Einbau von zwei Geräten übereinander

Luftaustausch

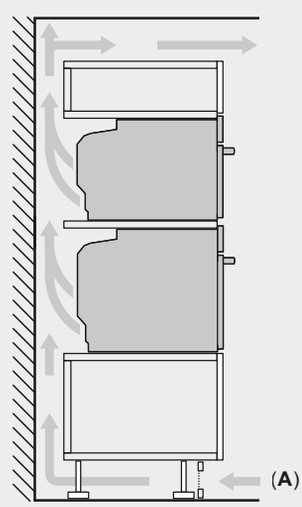

A: Lufteintritt ≥ 200 cm²

EINBAU-BACKÖFEN

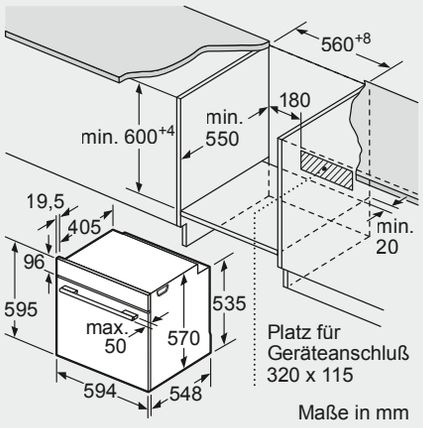

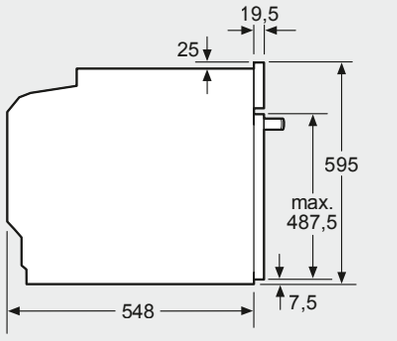

Maße in mm

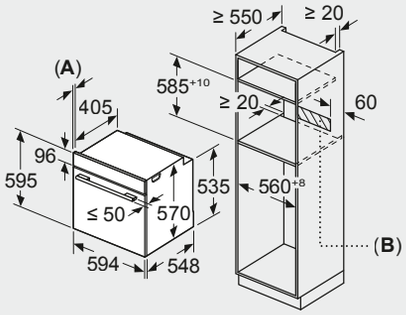

A: 19,5 mm
B: Platz für Geräteanschluss 320 x 115 mm

Einbau mit einem Kochfeld.

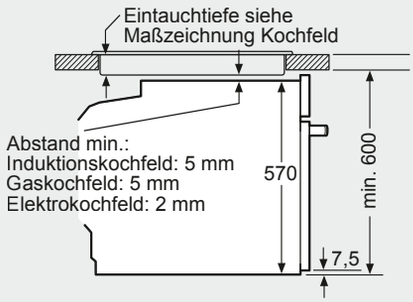

Maße in mm

NEFF Collection:
B5ACJ7AG3, B5AVM7AG7, B5ACH7AG3, B4ACE4AG3, B2ACH7AG3, B1ACE4AG3, B2ACJ7AG3

AUTARKE KOCHFELDER

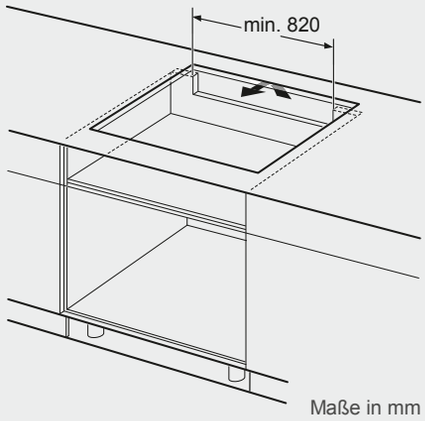

Maße in mm

NEFF Collection:
T69FUV4L0

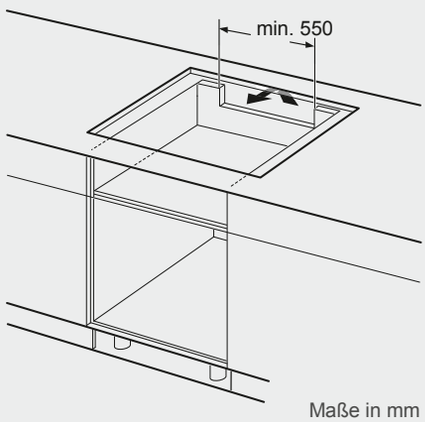

Maße in mm

NEFF Collection:
T68FUV4L0, T56FUF1L0

AUTARKE KOCHFELDER

Maße in mm

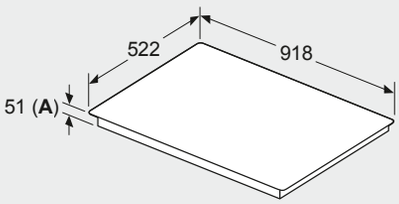

A: Eintauchtiefe

Maße in mm

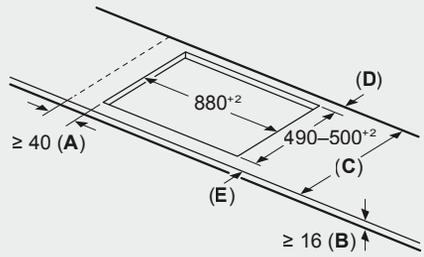

C	D	E
585–600	50	≥ 35
> 600	≥ 50	≥ 50

A: Min. Abstand vom Kochfeldausschnitt bis zur Wand

B: Der Abstand zwischen der Oberfläche der Arbeitsplatte und dem oberen Bereich der Backofenfront muss 30 mm betragen

Siehe Platzbedarf für den Backofen

Die Arbeitsplatte, in die das Kochfeld eingebaut wird, muss Belastungen von ca. 60 kg standhalten; gegebenenfalls müssen geeignete Unterkonstruktionen verwendet werden

NEFF Collection:
T69FUV4L0

Maße in mm

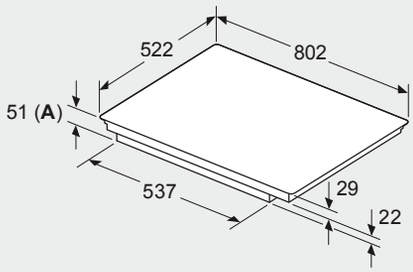

A: Eintauchtiefe

Maße in mm

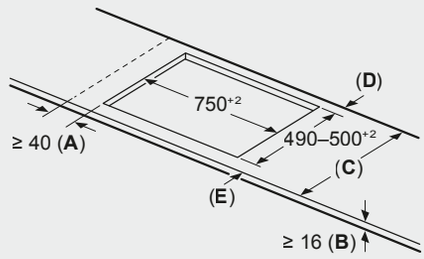

C	D	E
585–600	50	≥ 35
> 600	≥ 50	≥ 50

A: Min. Abstand vom Kochfeldausschnitt bis zur Wand

B: Der Abstand zwischen der Oberfläche der Arbeitsplatte und dem oberen Bereich der Backofenfront muss 30 mm betragen

Siehe Platzbedarf für den Backofen

Die Arbeitsplatte, in die das Kochfeld eingebaut wird, muss Belastungen von ca. 60 kg standhalten; gegebenenfalls müssen geeignete Unterkonstruktionen verwendet werden

NEFF Collection:
T68FUV4L0

Maße in mm

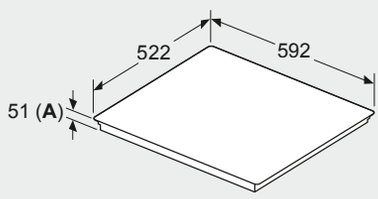

A: Eintauchtiefe

Maße in mm

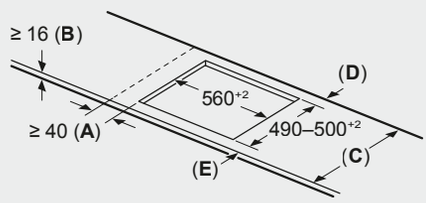

C	D	E
585–600	50	≥ 35
> 600	≥ 50	≥ 50

A: Min. Abstand vom Kochfeldausschnitt bis zur Wand

B: Der Abstand zwischen der Oberfläche der Arbeitsplatte und dem oberen Bereich der Backofenfront muss 30 mm betragen

Siehe Platzbedarf für den Backofen

Die Arbeitsplatte, in die das Kochfeld eingebaut wird, muss Belastungen von ca. 60 kg standhalten; gegebenenfalls müssen geeignete Unterkonstruktionen verwendet werden

NEFF Collection:
T56FUF1L0

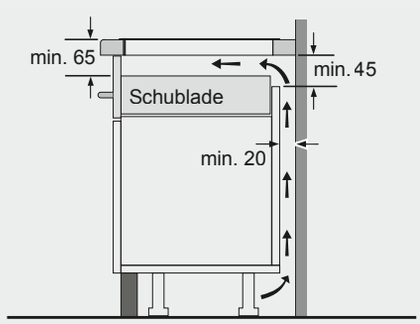

Maße in mm

NEFF Collection:
T69FUV4L0, T68FUV4L0, T56FUF1L0

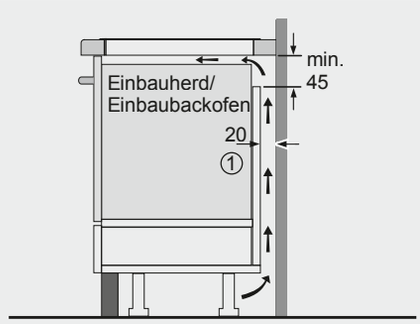

① Lüftungsspalt muss vorgesehen werden.

Maße in mm

NEFF Collection:
T69FUV4L0, T68FUV4L0, T56FUF1L0

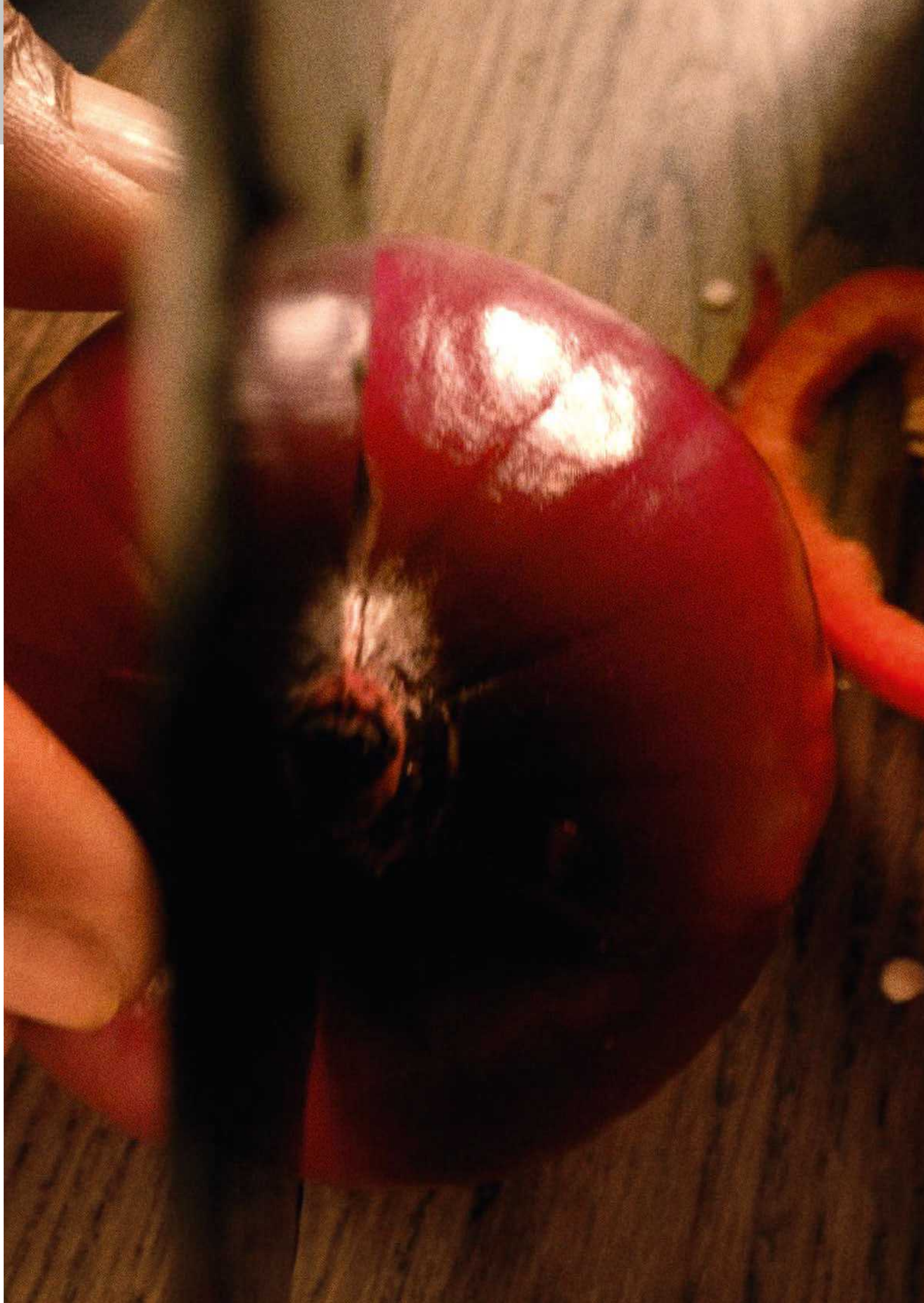

NEFF COLLECTION

Einbau-Kompaktgeräte

Die besten Argumente für Einbau-Kompaktgeräte der NEFF Collection
46 – 47

Einbau-Kompaktgeräte im Überblick und Werteklassen
48

Kaffeevollautomaten
49

Full Steam Backöfen
50 – 51

Dampfgarer
52

Kompaktbacköfen
53 – 55

Mikrowellengeräte / Schubladen
56 – 60

VIB-Struktur Kompaktgeräte
61

Maßzeichnungen / Geräteinformationen
62 – 65

Offen für KREATIVITÄT

Unsere Kompaktgeräte

CLEVER KOMBINIERT

Lassen Sie Ihrer Kreativität einfach freien Lauf: Unsere Kompaktgeräte lassen sich für die Realisierung individueller Wünsche hervorragend kombinieren. Zum Beispiel ein 45 cm Dampfgarer Kompaktgerät mit einem 60 cm Einbaubackofen in der Seamless Combination® mit nahtlos durchgehenden Lisenen. Jetzt neu erhältlich in vier verschiedenen Farben und je nach Geschmack zu jederzeit schnell und unkompliziert austauschbar.

Exklusiv in der NEFF Collection

Perfektes Zusammenspiel in der Küche

Wer nicht viel Raum hat, muss nicht auf Qualität und Leistung verzichten. Einbau-Kompaktgeräte der NEFF Collection eignen sich hervorragend zur Verwirklichung individueller Gestaltungswünsche in der Küche. Kreative Einbaulösungen mit fast grenzenlosen Möglichkeiten für die Zubereitung: Übereinander oder nebeneinander, vom Backofen über Dampfgarer und Wärmeschublade bis hin zur Mikrowelle oder Kaffeevollautomat.

VOLLDAMPF MIT FULL STEAM UND DÄMPFEN BIS ZU 120 °C

Kompakt-Dampfbackofen – der „kleine“ Alleskönner

Die Full Steam Kompakt-Backöfen der NEFF Collection vereinen Backofen und Dampfgarer in nur einem Gerät. 38 Programme regeln die perfekte Zubereitung der Gerichte – von der Vorspeise über den Hauptgang bis zur Nachspeise. Der Full Steam ist eines der vielen Highlights der Kompakt-Backofenserie und ein Backofen, der keine Wünsche offen lässt.

KAFFEEVOLLAUTOMAT

Tasse für Tasse ein Genuss

Der Kaffeevollautomat macht aus einer 45-cm-Nische eine vollwertige, hochästhetische Kaffeebar. Und die darf in einer NEFF Gerätekombination nicht fehlen. Feinste Kaffeespezialitäten aus der eigenen Küche – auf Tastendruck mit **komfortabler One-Touch-Zubereitung** oder per **sprachgesteuertem Assistenten** mit Home Connect*. Einfach genießen, ob Cappuccino, Ristretto, Espresso, Espresso Macchiato, Caffè Crema, Latte Macchiato oder Milchkaffee.

Ein optisches Highlight: Die Kombination **Kaffeevollautomat und Wärmeschublade gibt es jetzt *auch als Seamless Combination®* Variante.**

KOMPAKT-BACKOFEN MIT MIKROWELLE

Zwei in einem – mehr Möglichkeiten auf kleinstem Raum

Die NEFF Collection Backöfen mit integrierter Mikrowelle bieten mit **bis zu 13 Betriebsarten** alles, was die Leidenschaft beim Kochen beflügelt. Sehr komfortabel auch die Ausstattung mit **Pyrolyse**, die die Reinigung zum Kinderspiel macht.

* Möglicherweise müssen Sie Home Connect Partner-Apps installieren, um die hier beschriebene volle Funktionalität nutzen zu können. Mehr Infos unter www.home-connect.com

NEFF Collection Kompakt-Geräte im Überblick

Best.-Nr. VIB	Werte-klasse	Flex Design/ Flex Control	Home Connect	Anzahl Be-triebs-arten	Fest-wasser-an-schluss	Full Steam	Circo Therm®	Sous-Vide	Pyrolyse	Eco Clean	Easy Clean	Mikro-welle	Flex Rail	Braten-Thermo-meter	Backofen-assistent	Seite
			Wi-Fi			Full Steam	Circo Therm®	Sous-Vide	Pyrolyse	Eco Clean	Easy Clean			Braten-thermometer	Back- und Bratassistent	
Einbau-Kaffeevollautomat																
CL9TX11X0	N90	✓ / ✓	✓	–	✓	–	–	–	–	–	–	–	–	–	–	49
CL9TX11Y0	N90	✓ / ✓	✓	–	–	–	–	–	–	–	–	–	–	–	–	49
Einbau-Kompakt Full Steam																
C29FY5CX0	N90	✓ / ✓	✓	23	✓	✓	✓	✓	–	✓	✓	–	✓	✓	✓	50
C29FY5CY0	N90	✓ / ✓	✓	23	–	✓	✓	✓	–	✓	✓	–	✓	✓	✓	50
C29FS3AY0	N90	✓ / –	✓	23	–	✓	✓	✓	–	✓	✓	–	✓	–	✓	51
Einbau-Dampfgargeräte																
C29DR1XY0	N70	✓ / –	✓	5	–	–	–	✓	–	–	–	–	–	–	✓	52
Einbau-Kompakt mit Circo Therm®																
C29CR7KY0	N70	✓ / –	✓	12	–	–	✓	–	✓	–	✓	–	✓	–	✓	53
Einbau-Kompakt-Backöfen mit integrierter Mikrowelle																
C29MY7MY0	N90	✓ / ✓	✓	20	–	–	✓	–	✓	–	✓	✓	–	✓	✓	54
C29MS31Y0	N90	✓ / –	✓	20	–	–	✓	–	–	✓	✓	✓	–	–	✓	55
C29MR21Y0	N70	✓ / –	✓	16	–	–	✓	–	–	–	✓	✓	–	–	✓	55
Einbau-Mikrowellengerät																
C29GR3XY1	N70	✓ / –	–	5	–	–	–	–	–	–	✓	✓	–	–	–	56
NL9GR31Y1	N70	✓ / –	–	5	–	–	–	–	–	–	✓	✓	–	–	–	57
NR9GR31Y1	N70	✓ / –	–	5	–	–	–	–	–	–	✓	✓	–	–	–	57
NL9WR21Y1	N70	✓ / –	–	5	–	–	–	–	–	–	✓	✓	–	–	–	57
NR9WR21Y1	N70	✓ / –	–	5	–	–	–	–	–	–	✓	✓	–	–	–	57

NEFF Collection Kompakt-Geräte – DIE WERTEKLASSEN

Schnellere Orientierung, hilfreich bei der Kaufentscheidung: unsere Werteklassen. Je mehr Ausstattung, desto höher die Werteklasse – sichtbar auf den nachfolgenden Geräteseiten. Hier eine vereinfachte Kurzübersicht der Ausstattungsunterschiede in den Werteklassen der NEFF Collection Kompakt-Einbaugeräte.

N90

Full Touch (6,8" TFT)

Flex Design

Flex Control / Twist Pad Flex®

Seamless Combination®

Full Steam

Vario Steam

Circo Therm®

Ecolyse/Eco Clean/Easy Clean

Flex Rail

N90

Full Touch (4,1" TFT)

Flex Design

Seamless Combination®

Full Steam

Vario Steam

Circo Therm®

Ecolyse/Eco Clean/Easy Clean

Flex Rail

N70

Full Touch (3,7" TFT)

Flex Design

—

Seamless Combination®

—

—

Circo Therm®

Pyrolyse / Easy Clean

Flex Rail

CL9TX11X0 N90

Einbau Kaffeevollautomat, Home Connect, **6,8" Display**

Flex Design in 4 Farben, Flex Control mit Twist Pad Flex® [2])

Einbau Kaffeevollautomat **€ 5.115***

CL9TX11Y0 N90

Einbau Kaffeevollautomat, Home Connect, **6,8" Display**

Flex Design in 4 Farben, Flex Control mit Twist Pad Flex® [2])

Einbau Kaffeevollautomat **€ 4.770***

FLEX DESIGN – EINFACH WUNSCHFARBE AUSWÄHLEN

ERFORDERLICHES ZUBEHÖR: LISENEN

- BRUSHED BRONZE • ZC045BY0 € 40*
- ANTHRACITE GREY • ZC045AY0 € 40*
- METALLIC SILVER • ZC045MY0 € 40*
- DEEP BLACK • ZC045DY0 € 40*

NEFF Seamless Combination®: nahtloser Kombinationseinbau – mehr dazu auf den Seiten 66 – 75

KOMFORT:
- **Festwasseranschluss mit aqua stop**

ZUBEHÖR ACCESSORIES:
- Materialnummer Verlängerung Wasserzulauf: 00671612 (erhältlich über den Kundendienst)

KOMFORT:
- Leeranzeige Wassertank

ALLE GERÄTE HABEN FOLGENDE AUSSTATTUNGSMERKMALE GEMEINSAM:

reddot winner 2023 interface design

GESCHMACK:
- Bis zu 33 verschiedene Spezialitäten (inkl. Milch, Milchschaum und Heißwasser) im Gerät und der Home Connect App
- Bezug von warmer Milch, Milchschaum und heißem Wasser
- Aroma Select – 3 verschiedene Aroma-Profile (mild-ausgewogen-markant)
- Milchanteil für klassische Milchmischgetränke anpassbar
- Intelligente Aromaanpassung - Kaffeemanagement basierend auf Stärke und Getränkegröße
- Aroma Double Shot – reduzierter Bitterstoffgehalt in großen Getränken durch zwei Brühvorgänge

KOMFORT:
- Premium 6,8" Full Touch TFT Display
- Favoriten: speichere bis zu 30 personalisierte Getränke
- Milchwaage - nutzbar mit beigelegtem Milchbehälter, sowie 1 Liter Milchverpackungen oder auch mit jeglichem anderen Behälter.
- Kannenfunktion
- Kaffeeauslauf höhenverstellbar (bis zu 15 cm hohe Gläser)
- OneTouch DoubleCup - zwei Tassen mit einem Knopfdruck
- Entnehmbarer Wassertank (2,4 l)

LEISTUNG:
- Ceram Drive – geräuscharmes Premiummahlwerk aus verschleißfreier Keramik
- Wasserpumpe mit 19 bar Druck

HYGIENE:
- Auto Milk Clean – automatische Dampfreinigung nach jedem Getränk
- calc'nClean – automatisches Reinigungs- und Entkalkungsprogramm
- Entnehmbare Brüheinheit: einfaches und hygienisches Reinigen
- Tropfschale und Kaffeesatzbehälter entnehmbar und spülmaschinengeeignet
- Erinnert rechtzeitig an Reinigung, Entkalkung und Wasserfilterwechsel

HOME CONNECT:
- Fernzugriff
- coffeePlaylist
- zusätzliches Kaffee Know-how
- Software Update – immer der aktuelle Softwarestatus
- Online Support

SONSTIGES:
- Integrierter Milchbehälter 0,7 l
- 500 g Bohnenbehälter mit Aromaschutzdeckel
- Beleuchteter Kaffeeauslauf
- Mahlgrad mehrstufig einstellbar
- Kindersicherung

ZUBEHÖR:
- Separat erhältliches Zubehör: Reinigungstabletten (00311969), Entkalkungstabletten (00311974), BRITA Intenza Wasserfilter (17000705, 17000706), Pflegeset für Kaffeevollautomat (00312014)

OPTIONALES ZUBEHÖR: TWIST PAD FLEX® – PASSENDE WUNSCHFARBE AUSWÄHLEN

- BRUSHED BRONZE • Z9801TWBY0 Je Stück € 71*
- ANTHRACITE GREY • Z9801TWAY0 Je Stück € 71*
- METALLIC SILVER • Z9801TWMY0 Je Stück € 71*
- DEEP BLACK • Z9801TWDY0 Je Stück € 71*

[2]) Bei diesen Modellen ist maximal 1 Twist Pad Flex® verwendbar

* Unverbindliche Preisempfehlung des Herstellers inkl. gesetzlicher Mehrwertsteuer

Weiteres passendes Zubehör finden Sie auf Seite 206 – 208.
Technische Hinweise und Maße zu diesen Geräten finden Sie auf Seite 62 – 65.

C29FY5CX0 N90

Full Steam, Home Connect, **6,8" Display**

Flex Design in 4 Farben, Flex Control mit Twist Pad Flex® [2])

Kompakt-Dampfbackofen **€ 4.014***

C29FY5CY0 N90

Full Steam, Home Connect, **6,8" Display**

Flex Design in 4 Farben, Flex Control mit Twist Pad Flex® [2])

Kompakt-Dampfbackofen **€ 3.709***

FLEX DESIGN –EINFACH WUNSCHFARBE AUSWÄHLEN

ERFORDERLICHES ZUBEHÖR: LISENEN/GRIFF SET

- BRUSHED BRONZE • Z9045BY0 € 66*
- ANTHRACITE GREY • Z9045AY0 € 66*
- METALLIC SILVER • Z9045MY0 € 66*
- DEEP BLACK • Z9045DY0 € 66*

NEFF Seamless Combination®: nahtloser Kombinationseinbau – mehr dazu auf den Seiten 66 – 75

KOMFORT:
- **Festwasseranschluss mit aqua stop**

UMWELT UND SICHERHEIT:
- Nutzbare Länge des Wasserschlauchs: 700 mm

KOMFORT:
- Leeranzeige Wassertank

ALLE GERÄTE HABEN FOLGENDE AUSSTATTUNGSMERKMALE GEMEINSAM:

A+++ ↑ D — A+ | Flex Design | Flex Control | Twist Pad Flex® | Wi-Fi | Höhe (cm) 45 | Circo Therm® | Full Steam | Sous-Vide | Eco Clean | Easy Clean | Made in Germany

reddot winner 2023 interface design

BACKOFENTYP UND HEIZART:
- Kompaktdampfbackofen mit 23 Beheizungsarten: Circo Therm®, Ober-/Unterhitze, Thermogrill, Großflächengrill, Kleinflächengrill, Pizzastufe, Brotbackstufe 180 °C - 220 °C, Unterhitze, Sanftgaren, Vorwärmen, Warmhalten, Circo Therm® sanft, Ober-/Unterhitze sanft, Dampfgarstufe, Regenerieren, Gären mit Dampf, Auftauen, Sous-vide-Garen, Umluftgrill + Dampf, Brotbackstufe, Wärmen + Dampf, Circo Therm® + Dampf, Ober-/Unterhitze + Dampf
- Zusätzliche Heizarten über die Home Connect App: Air Fry, Ruhen lassen, Vorwärmen
- Elektronische Temperaturregelung von 40 °C - 250 °C
- Dämpfen bis 120 °C
- Garraumvolumen: 47 l

ZUBEHÖRTRÄGER / AUSZUGSSYSTEM:
- Einschubebenen: 3
- Flex Rail, mit Stoppfunktion, Vollauszug

DESIGN:
- Flex Design
- TFT-Farb- und Grafikdisplay mit Full Touch Control Steuerung
- Garraum: Email anthrazit

REINIGUNG:
- Ecolyse-Seitenwände: Decke, Rückwand, Seitenwände
- Easy Clean Reinigungshilfe, Ecolyse
- Vollglas-Innentür

KOMFORT:
- Backofenassistent mit Sprachsteuerung (über Amazon Alexa)
- Premium 6,8" Full Touch TFT Display
- Easy Clock
- Optische Aufheizkontrolle
- elektronische Einstellempfehlung
- Ist-Temperaturkontrolle
- Restlaufzeitprognose
- Klapptür, Soft Close, Soft Opening
- Automatikprogramme
- Multipoint Bratenthermometer mit Endzeitprognose
- Schnellaufheizung
- Manuelle Dampfzugabe
- 3 unterschiedliche Dampfzugaben möglich: stark, mittel, gering
- Backofenbeleuchtung abschaltbar, LED-Innenbeleuchtung
- Lage des Dampfgenerators außerhalb des Garraumes
- Kühlgebläse
- Edelstahl-Lüfterrad
- Home Connect

ZUBEHÖR:
- 1 x Dampfbehälter, gelocht, Größe M, 1 x Dampfbehälter, gelocht, Größe XL, 1 x Dampfbehälter, ungelocht, Größe M, 1 x Rost, 1 x Schwamm, 1 x Universalpfanne

UMWELT UND SICHERHEIT:
- Geringe Türtemperatur
- 3-fache Türverglasung
- Individuell einstellbare Kindersicherung
- Automatische Sicherheitsabschaltung
- Restwärmeanzeige
- Starttaste
- Türkontaktschalter

TECHNISCHE INFO:
- Länge des Anschlusskabels: 150 cm
- Nennspannung: 220 - 240 V
- Gesamtanschlusswert Elektro: 3.3 kW
- Energieeffizienzklasse (gem. EU Nr. 65/2014): A+ [1])
- Energieverbrauch pro Zyklus im konventionellen Modus: 0.73 kWh
- Energieverbrauch pro Zyklus im Umluft-Modus: 0.61 kWh

MASSE:
- Gerätemaße (HxBxT): 455 x 596 x 548 mm
- Nischenmaße (HxBxT): 455 mm x 560 mm x 550 mm
- Maße und Einbauhinweise zu diesem Gerät gemäß technischer Zeichnung beachten

OPTIONALES ZUBEHÖR: TWIST PAD FLEX® – PASSENDE WUNSCHFARBE AUSWÄHLEN

- BRUSHED BRONZE • Z9801TWBY0 Je Stück € 71*
- ANTHRACITE GREY • Z9801TWAY0 Je Stück € 71*
- METALLIC SILVER • Z9801TWMY0 Je Stück € 71*
- DEEP BLACK • Z9801TWDY0 Je Stück € 71*

[2]) Bei diesen Modellen sind gleichzeitig bis zu 2 Twist Pad Flex® einsetzbar

SONDERZUBEHÖR GEMEINSAM:

Z1608DX0	Flex Rail, Vollauszug, dampffähig	€ 170*
Z1650DU0	2 Dampfbehälter (gelocht/ungelocht) Größe M	€ 124*
Z12CU10A0	Universalpfanne, emailliert, anthrazit	€ 56*
Z11AU15A0	Universalpfanne, Keramik antihaft	€ 76*
Z1650BE0	2 Universalpfannen, schmales Format	€ 85*
Z11AB15A0	Backblech, Keramik antihaft	€ 76*
Z12CM10A0	Auflaufpfanne, emailliert, anthrazit	€ 91*
Z12CB10A0	Backblech, emailliert, anthrazit	€ 49*
Z12CP10A0	Pizzaform, emailliert, anthrazit	€ 45*
Z1655CA0	Air Fry & Grillblech, anthrazit	€ 65*
Z11CR10X0	Back- und Bratrost (Standard)	€ 51*
Z99RX70X0	Anschlusskabel 3m	€ 27*
Z1365WX0	Kabelloses Speisenthermometer	€ 142*
Z7710X0	AquaStop-Verlängerungsschlauch, 2m	€ 59*
Z11SZ00X1	Zwischenboden / Montageset	€ 109*

* Unverbindliche Preisempfehlung des Herstellers inkl. gesetzlicher Mehrwertsteuer
[1]) Auf einer EEK-Skala von: A+++ bis D

Weiteres passendes Zubehör finden Sie auf Seite 206 – 208.
Technische Hinweise und Maße zu diesen Geräten finden Sie auf Seite 62 – 65.

C29FS3AY0

N90

Full Steam, Home Connect, **4,1" Display**

Flex Design in 4 Farben

Kompakt-Dampfbackofen **€ 2.973***

FLEX DESIGN –EINFACH WUNSCHFARBE AUSWÄHLEN

ERFORDERLICHES ZUBEHÖR: LISENEN/GRIFF SET

BRUSHED BRONZE	• Z9045BY0	€ 66*
ANTHRACITE GREY	• Z9045AY0	€ 66*
METALLIC SILVER	• Z9045MY0	€ 66*
DEEP BLACK	• Z9045DY0	€ 66*

NEFF Seamless Combination®: nahtloser Kombinationseinbau – mehr dazu auf den Seiten 66 – 75

SET IN DEEP BLACK

Der Kompaktdampfbackofen **C29FS3AY0** ist auch als Set inkl. Lisenen und Griff in Deep Black bestellbar

• **Set-VIB: CFS23D** **Set-Preis € 3.034***

AUSSTATTUNGSMERKMALE:

A+++ ↑ D A+ | Flex Design | Wi-Fi | Höhe (cm) 45 | Circo Therm® | Full Steam | Sous-Vide | Eco Clean | Easy Clean | Made in Germany

reddot winner 2023 interface design

BACKOFENTYP UND HEIZART:
- Kompaktdampfbackofen mit 23 Beheizungsarten: Circo Therm®, Ober-/Unterhitze, Thermogrill, Großflächengrill, Kleinflächengrill, Pizzastufe, Brotbackstufe 180 °C - 220 °C, Unterhitze, Sanftgaren, Vorwärmen, Warmhalten, Circo Therm® sanft, Ober-/Unterhitze sanft, Dampfgarstufe, Regenerieren, Gären mit Dampf, Auftauen, Sous-vide-Garen, Umluftgrill + Dampf, Brotbackstufe, Wärmen + Dampf, Circo Therm® + Dampf, Ober-/Unterhitze + Dampf
- Zusätzliche Heizarten über die Home Connect App: Air Fry, Ruhen lassen, Vorwärmen
- Elektronische Temperaturregelung von 40 °C - 250 °C
- Garraumvolumen: 47 l

ZUBEHÖRTRÄGER / AUSZUGSSYSTEM:
- Einschubebenen: 3
- Flex Rail, mit Stoppfunktion, Vollauszug

DESIGN:
- Flex Design
- TFT-Farb- und Grafikdisplay mit Full Touch Control Steuerung
- Garraum: Email anthrazit

REINIGUNG:
- Eco Clean Ausstattung: Rückwand
- Easy Clean Reinigungshilfe
- Vollglas-Innentür

KOMFORT:
- Backofenassistent mit Sprachsteuerung (über Amazon Alexa)
- 4,1" Full Touch TFT Display
- Easy Clock
- Optische Aufheizkontrolle
- elektronische Einstellempfehlung
- Ist-Temperaturkontrolle
- Klapptür, Soft Close, Soft Opening
- Automatikprogramme
- Schnellaufheizung
- Manuelle Dampfzugabe
- 3 unterschiedliche Dampfzugaben möglich: stark, mittel, gering
- LED-Innenbeleuchtung, Backofenbeleuchtung abschaltbar
- Leeranzeige Wassertank
- Lage des Dampfgenerators außerhalb des Garraumes
- Kühlgebläse
- Edelstahl-Lüfterrad
- Home Connect

ZUBEHÖR:
- 1 x Dampfbehälter, gelocht, Größe M, 1 x Dampfbehälter, gelocht, Größe XL, 1 x Dampfbehälter, ungelocht, Größe M, 1 x Rost, 1 x Schwamm, 1 x Universalpfanne

UMWELT UND SICHERHEIT:
- Geringe Türtemperatur
- 3-fache Türverglasung
- Individuell einstellbare Kindersicherung
- Automatische Sicherheitsabschaltung
- Restwärmeanzeige
- Starttaste
- Türkontaktschalter

TECHNISCHE INFO:
- Länge des Anschlusskabels: 150 cm
- Nennspannung: 220 - 240 V
- Gesamtanschlusswert Elektro: 3.3 kW
- Energieeffizienzklasse (gem. EU Nr. 65/2014): A+ [1])
- Energieverbrauch pro Zyklus im konventionellen Modus: 0.73 kWh
- Energieverbrauch pro Zyklus im Umluft-Modus: 0.61 kWh

MASSE:
- Gerätemaße (HxBxT): 455 x 596 x 548 mm
- Nischenmaße (HxBxT): 455 mm x 560 mm x 550 mm
- Maße und Einbauhinweise zu diesem Gerät gemäß technischer Zeichnung beachten

SONDERZUBEHÖR:

Z1608DX0	Flex Rail, Vollauszug, dampffähig	€ 170*
Z1650DU0	2 Dampfbehälter (gelocht/ungelocht) Größe M	€ 124*
Z12CU10A0	Universalpfanne, emailliert, anthrazit	€ 56*
Z11AU15A0	Universalpfanne, Keramik antihaft	€ 76*
Z1650BE0	2 Universalpfannen, schmales Format	€ 85*
Z11AB15A0	Backblech, Keramik antihaft	€ 76*
Z12CM10A0	Auflaufpfanne, emailliert, anthrazit	€ 91*
Z12CB10A0	Backblech, emailliert, anthrazit	€ 49*
Z12CP10A0	Pizzaform, emailliert, anthrazit	€ 45*
Z1655CA0	Air Fry & Grillblech, anthrazit	€ 65*
Z11CR10X0	Back- und Bratrost (Standard)	€ 51*
Z99RX70X0	Anschlusskabel 3m	€ 27*
Z1365WX0	Kabelloses Speisenthermometer	€ 142*
Z11SZ00X1	Zwischenboden / Montageset	€ 109*

* Unverbindliche Preisempfehlung des Herstellers inkl. gesetzlicher Mehrwertsteuer
[1]) Auf einer EEK-Skala von: A+++ bis D

Weiteres passendes Zubehör finden Sie auf Seite 206 – 208.
Technische Hinweise und Maße zu diesen Geräten finden Sie auf Seite 62 – 65.

C29DR1XY0

N70

Dampfgarer, Home Connect, **3,7" Display**

Flex Design in 4 Farben

Dampfgarer **€ 2.427***

FLEX DESIGN –EINFACH WUNSCHFARBE AUSWÄHLEN

ERFORDERLICHES ZUBEHÖR: LISENEN/GRIFF SET

BRUSHED BRONZE	• Z9045BY0	€ 66*
ANTHRACITE GREY	• Z9045AY0	€ 66*
METALLIC SILVER	• Z9045MY0	€ 66*
DEEP BLACK	• Z9045DY0	€ 66*

NEFF Seamless Combination®: nahtloser Kombinationseinbau – mehr dazu auf den Seiten 66 – 75

SET IN DEEP BLACK

Der Kompaktdampfgarer **C29DR1XY0** ist auch als Set inkl. Lisenen und Griff in Deep Black bestellbar

- **Set-VIB: CDR21D** **Set-Preis € 2.496***

AUSSTATTUNGSMERKMALE:

Flex Design | Wi-Fi | Höhe (cm) 45 | Sous-Vide | Made in Europe

reddot winner 2023 interface design

BACKOFENTYP UND HEIZART:
- Kompaktdampfgarer mit 5 Beheizungsarten: Dampfgarstufe, Regenerieren, Gären, Auftauen, Sous-Vide-Garen
- Temperaturregelung von 30 °C - 100 °C
- Garraumvolumen: 38 l

ZUBEHÖRTRÄGER / AUSZUGSSYSTEM:
- Einschubebenen: 3

DESIGN:
- Flex Design
- TFT-Farb- und Grafikdisplay mit Full Touch Control Steuerung
- Garraum: Edelstahl

REINIGUNG:
- Vollglas-Innentür

KOMFORT:
- Backofenassistent mit Sprachsteuerung (über Amazon Alexa)
- 3,7" Full Touch TFT Display
- Easy Clock
- Optische Aufheizkontrolle
- elektronische Einstellempfehlung
- Ist-Temperaturkontrolle
- Klapptür, Soft Close, Soft Opening
- Automatikprogramme
- Backofenbeleuchtung abschaltbar, LED-Innenbeleuchtung
- Leeranzeige Wassertank
- Interne Dampferzeugung
- Kühlgebläse
- Home Connect

ZUBEHÖR:
- 1 x Dampfbehälter, gelocht, Größe L, 1 x Dampfbehälter, ungelocht, Größe L, 1 x Schwamm

UMWELT UND SICHERHEIT:
- Geringe Türtemperatur
- Individuell einstellbare Kindersicherung
- Automatische Sicherheitsabschaltung
- Starttaste
- Türkontaktschalter

TECHNISCHE INFO:
- Länge des Anschlusskabels: 150 cm
- Nennspannung: 220 - 240 V
- Gesamtanschlusswert Elektro: 1.75 kW

MASSE:
- Gerätemaße (HxBxT): 455 x 596 x 548 mm
- Nischenmaße (HxBxT): 455 mm x 560 mm x 550 mm
- Maße und Einbauhinweise zu diesem Gerät gemäß technischer Zeichnung beachten

SONDERZUBEHÖR:

Z1365WX0	Kabelloses Speisenthermometer	€ 142*
Z11SZ00X1	Zwischenboden / Montageset	€ 109*

* Unverbindliche Preisempfehlung des Herstellers inkl. gesetzlicher Mehrwertsteuer

Technische Hinweise und Maße zu diesen Geräten finden Sie auf Seite 62 – 65.

C29CR7KY0

N70

Circo Therm®, Home Connect, **3,7" Display**

Flex Design in 4 Farben

Kompaktbackofen **€ 2.110***

FLEX DESIGN –EINFACH WUNSCHFARBE AUSWÄHLEN

ERFORDERLICHES ZUBEHÖR: LISENEN/GRIFF SET

BRUSHED BRONZE	• Z9045BY0	€ 66*
ANTHRACITE GREY	• Z9045AY0	€ 66*
METALLIC SILVER	• Z9045MY0	€ 66*
DEEP BLACK	• Z9045DY0	€ 66*

NEFF Seamless Combination®: nahtloser Kombinationseinbau – mehr dazu auf den Seiten 66 – 75

SET IN DEEP BLACK

Der Kompaktbackofen **C29CR7KY0** ist auch als Set inkl. Lisenen und Griff in Deep Black bestellbar

• **Set-VIB: CCR27D** **Set-Preis € 2.172***

AUSSTATTUNGSMERKMALE:

A+++ ↑ D — A+ | Flex Design | Wi-Fi | Höhe (cm) 45 | Circo Therm® | Pyrolyse | Easy Clean | Made in Germany

reddot winner 2023 interface design

BACKOFENTYP UND HEIZART:
- Kompaktbackofen mit 12 Beheizungsarten: Ober-/Unterhitze, Thermogrill, Großflächengrill, Kleinflächengrill, Unterhitze, Sanftgaren, Gärstufe, Vorwärmen, Warmhalten, Circo Therm® sanft, Ober-/Unterhitze sanft, Umluft
- Zusätzliche Heizarten über die Home Connect App: Air Fry, Ruhen lassen, Vorwärmen
- Temperaturregelung von 40 °C - 275 °C
- Garraumvolumen: 47 l

ZUBEHÖRTRÄGER / AUSZUGSSYSTEM:
- Einschubebenen: 3
- Flex Rail, mit Stoppfunktion, Vollauszug, pyrolysefähig

DESIGN:
- Flex Design
- TFT-Farb- und Grafikdisplay mit Full Touch Control Steuerung
- Garraum: Email anthrazit

REINIGUNG:
- Pyrolytische Selbstreinigung
- Easy Clean Reinigungshilfe
- Vollglas-Innentür

KOMFORT:
- Backofenassistent mit Sprachsteuerung (über Amazon Alexa)
- 3,7" Full Touch TFT Display
- Easy Clock
- Optische Aufheizkontrolle
- elektronische Einstellempfehlung
- Ist-Temperaturkontrolle
- Klapptür, Soft Close, Soft Opening
- Automatikprogramme
- Schnellaufheizung
- Backofenbeleuchtung abschaltbar, Halogenleuchte
- Kühlgebläse
- Edelstahl-Lüfterrad
- Home Connect

ZUBEHÖR:
- 1 x Rost, 1 x Universalpfanne

UMWELT UND SICHERHEIT:
- Geringe Türtemperatur
- Niedrige Türtemperatur während der pyrolytischen Reinigung
- 4-fache Türverglasung
- Individuell einstellbare Kindersicherung
- Türverriegelung bei Pyrolysebetrieb
- Automatische Sicherheitsabschaltung
- Restwärmeanzeige
- Starttaste
- Türkontaktschalter

TECHNISCHE INFO:
- Länge des Anschlusskabels: 150 cm
- Nennspannung: 220 - 240 V
- Gesamtanschlusswert Elektro: 2.9 kW
- Energieeffizienzklasse (gem. EU Nr. 65/2014): A+ [1])
- Energieverbrauch pro Zyklus im konventionellen Modus: 0.73 kWh
- Energieverbrauch pro Zyklus im Umluft-Modus: 0.61 kWh

MASSE:
- Gerätemaße (HxBxT): 455 x 596 x 548 mm
- Nischenmaße (HxBxT): 455 mm x 560 mm x 550 mm
- Maße und Einbauhinweise zu diesem Gerät gemäß technischer Zeichnung beachten

SONDERZUBEHÖR:

Z1608CX0	Flex Rail, Vollauszug, pyrolysefähig	€ 213*
Z12CU10A0	Universalpfanne, emailliert, anthrazit	€ 56*
Z11AU15A0	Universalpfanne, Keramik antihaft	€ 76*
Z1650BE0	2 Universalpfannen, schmales Format	€ 85*
Z11AB15A0	Backblech, Keramik antihaft	€ 76*
Z12CM10A0	Auflaufpfanne, emailliert, anthrazit	€ 91*
Z12CB10A0	Backblech, emailliert, anthrazit	€ 49*
Z12CP10A0	Pizzaform, emailliert, anthrazit	€ 45*
Z1655CA0	Air Fry & Grillblech, anthrazit	€ 65*
Z11CR10X0	Back- und Bratrost (Standard)	€ 51*
Z99RX70X0	Anschlusskabel 3m	€ 27*
Z1365WX0	Kabelloses Speisenthermometer	€ 142*
Z1913X0	Backstein	€ 188*
Z11SZ00X1	Zwischenboden / Montageset	€ 109*

* Unverbindliche Preisempfehlung des Herstellers inkl. gesetzlicher Mehrwertsteuer
[1]) Auf einer EEK-Skala von: A+++ bis D

Weiteres passendes Zubehör finden Sie auf Seite 206 – 208.
Technische Hinweise und Maße zu diesen Geräten finden Sie auf Seite 62 – 65.

C29MY7MY0

N90

Circo Therm®, Home Connect, **6,8" Display**

Flex Design in 4 Farben, Flex Control mit Twist Pad Flex® [2])

Kompaktbackofen mit Mikrowelle **€ 3.685***

FLEX DESIGN –EINFACH WUNSCHFARBE AUSWÄHLEN

ERFORDERLICHES ZUBEHÖR: LISENEN/GRIFF SET

BRUSHED BRONZE	• Z9045BY0	€ 66*
ANTHRACITE GREY	• Z9045AY0	€ 66*
METALLIC SILVER	• Z9045MY0	€ 66*
DEEP BLACK	• Z9045DY0	€ 66*

NEFF Seamless Combination®: nahtloser Kombinationseinbau – mehr dazu auf den Seiten 66 – 75

AUSSTATTUNGSMERKMALE:

Flex Design | Flex Control | Twist Pad Flex® | Wi-Fi | Höhe (cm) 45 | Circo Therm® | Pyrolyse | Easy Clean | Made in Germany

reddot winner 2023 interface design

BACKOFENTYP UND HEIZART:
- Kompaktbackofen mit Mikrowelle mit 20 Beheizungsarten: Circo Therm®, Ober-/Unterhitze, Thermogrill, Großflächengrill, Kleinflächengrill, Pizzastufe, Brotbackstufe 180 °C - 220 °C, Unterhitze, Sanftgaren, Gärstufe, Vorwärmen, Warmhalten, Circo Therm® sanft, Ober-/Unterhitze sanft, Mikrowelle, Circo Therm® + Mikrowelle, Ober-/Unterhitze + Mikrowelle, Großflächengrill + Mikrowelle, Kleinflächengrill + Mikrowelle, Umluftgrillen + Mikrowelle
- Zusätzliche Heizarten über die Home Connect App: Air Fry, Ruhen lassen, Vorwärmen
- Max. Power: 900 W; 5 Mikrowellen-Leistungsstufen (90 W, 180 W, 360 W, 600 W, boost) mit Inverter (MW)
- Intelligente Inverter-Technologie: die Maximal-Leistung wird bei längerem Betrieb bis auf 600 W reguliert
- Temperaturregelung von 30 °C - 300 °C
- Garraumvolumen: 45 l

ZUBEHÖRTRÄGER / AUSZUGSSYSTEM:
- Einschubebenen: 3
- 1-fach Teleskop Auszug, Normalauszug, pyrolysefähig

DESIGN:
- Flex Design
- TFT-Farb- und Grafikdisplay mit Full Touch Control Steuerung
- Garraum: Email anthrazit

REINIGUNG:
- Pyrolytische Selbstreinigung
- Easy Clean Reinigungshilfe

KOMFORT:
- Backofenassistent mit Sprachsteuerung (über Amazon Alexa)
- Premium 6,8" Full Touch TFT Display
- Easy Clock
- Optische Aufheizkontrolle
- elektronische Einstellempfehlung
- Ist-Temperaturkontrolle
- Multipoint Bratenthermometer mit Endzeitprognose
- Restlaufzeitprognose
- Klapptür, Soft Close, Soft Opening
- Automatikprogramme
- Schnellaufheizung
- Backofenbeleuchtung abschaltbar, LED-Innenbeleuchtung
- Kühlgebläse
- Edelstahl-Lüfterrad
- Home Connect

ZUBEHÖR:
- 2 x Kombirost, 1 x Universalpfanne

UMWELT UND SICHERHEIT:
- Geringe Türtemperatur
- 4-fache Türverglasung
- Individuell einstellbare Kindersicherung
- Türverriegelung bei Pyrolysebetrieb
- Automatische Sicherheitsabschaltung
- Restwärmeanzeige
- Starttaste
- Türkontaktschalter

TECHNISCHE INFO:
- Länge des Anschlusskabels: 150 cm
- Nennspannung: 220 - 240 V
- Gesamtanschlusswert Elektro: 3.6 kW

MASSE:
- Gerätemaße (HxBxT): 455 x 596 x 548 mm
- Nischenmaße (HxBxT): 455 mm x 560 mm x 550 mm
- Maße und Einbauhinweise zu diesem Gerät gemäß technischer Zeichnung beachten

OPTIONALES ZUBEHÖR: TWIST PAD FLEX® – PASSENDE WUNSCHFARBE AUSWÄHLEN

BRUSHED BRONZE	• Z9801TWBY0	Je Stück € 71*
ANTHRACITE GREY	• Z9801TWAY0	Je Stück € 71*
METALLIC SILVER	• Z9801TWMY0	Je Stück € 71*
DEEP BLACK	• Z9801TWDY0	Je Stück € 71*

[2]) Bei diesen Modellen sind gleichzeitig bis zu 2 Twist Pad Flex® einsetzbar

SONDERZUBEHÖR:

Z12CU10A0	Universalpfanne, emailliert, anthrazit	€ 56*
Z11AU15A0	Universalpfanne, Keramik antihaft	€ 76*
Z11AB15A0	Backblech, Keramik antihaft	€ 76*
Z12CM10A0	Auflaufpfanne, emailliert, anthrazit	€ 91*
Z12CB10A0	Backblech, emailliert, anthrazit	€ 49*
Z12CP10A0	Pizzaform, emailliert, anthrazit	€ 45*
Z1655CA0	Air Fry & Grillblech, anthrazit	€ 65*
Z11CR10X0	Back- und Bratrost (Standard)	€ 51*
Z99RX70X0	Anschlusskabel 3m	€ 27*
Z1365WX0	Kabelloses Speisenthermometer	€ 142*
Z1913X0	Backstein	€ 188*
Z11SZ00X1	Zwischenboden / Montageset	€ 109*

* Unverbindliche Preisempfehlung des Herstellers inkl. gesetzlicher Mehrwertsteuer

Weiteres passendes Zubehör finden Sie auf Seite 206 – 208.
Technische Hinweise und Maße zu diesen Geräten finden Sie auf Seite 62 – 65.

C29MS31Y0 N90

Circo Therm®, Home Connect, **4,1" Display**

Flex Design in 4 Farben

Eco Clean

Kompaktbackofen mit Mikrowelle **€ 2.709***

C29MR21Y0 N70

Circo Therm®, Home Connect, **3,7" Display**

Flex Design in 4 Farben

Kompaktbackofen mit Mikrowelle **€ 2.292***

FLEX DESIGN –EINFACH WUNSCHFARBE AUSWÄHLEN

ERFORDERLICHES ZUBEHÖR: LISENEN/GRIFF SET

BRUSHED BRONZE
- Z9045BY0 € 66*

ANTHRACITE GREY
- Z9045AY0 € 66*

METALLIC SILVER
- Z9045MY0 € 66*

DEEP BLACK
- Z9045DY0 € 66*

NEFF Seamless Combination®: nahtloser Kombinationseinbau – mehr dazu auf den Seiten 66 – 75

SET IN DEEP BLACK

Der Kompaktbackofen **C29MS31Y0** ist auch als Set inkl. Lisenen und Griff in Deep Black bestellbar
- **Set-VIB: CMS23D** **Set-Preis € 2.770***

BACKOFENTYP UND HEIZART:
- Kompaktbackofen mit Mikrowelle mit 20 Beheizungsarten: Circo Therm®, Ober-/Unterhitze, Thermogrill, Großflächengrill, Kleinflächengrill, Pizzastufe, Brotbackstufe 180 °C - 220 °C, Unterhitze, Sanftgaren, Gärstufe, Vorwärmen, Warmhalten, Circo Therm® sanft, Ober-/Unterhitze sanft, Mikrowelle, Circo Therm® + Mikrowelle, Ober-/Unterhitze + Mikrowelle, Großflächengrill + Mikrowelle, Kleinflächengrill + Mikrowelle, Umluftgrillen + Mikrowelle
- Temperaturregelung von 30 °C - 275 °C

REINIGUNG:
- Eco Clean Ausstattung: Rückwand

KOMFORT:
- 4,1" Full Touch TFT Display

SET IN DEEP BLACK

Der Kompaktbackofen **C29MR21Y0** ist auch als Set inkl. Lisenen und Griff in Deep Black bestellbar
- **Set-VIB: CMR22D** **Set-Preis € 2.354***

BACKOFENTYP UND HEIZART:
- Kompaktbackofen mit Mikrowelle mit 16 Beheizungsarten: Ober-/Unterhitze, Thermogrill, Großflächengrill, Kleinflächengrill, Unterhitze, Gärstufe, Vorwärmen, Circo Therm® sanft, Ober-/Unterhitze sanft, Umluft, Mikrowelle, Umluft + Mikrowelle, Ober-/Unterhitze + Mikrowelle, Großflächengrill + Mikrowelle, Kleinflächengrill + Mikrowelle, Umluftgrillen + Mikrowelle
- Temperaturregelung von 30 °C - 230 °C

KOMFORT:
- 3,7" Full Touch TFT Display

ALLE GERÄTE HABEN FOLGENDE AUSSTATTUNGSMERKMALE GEMEINSAM:

Flex Design | Wi-Fi | Höhe (cm) 45 | Circo Therm® | Easy Clean | Made in Germany

reddot winner 2023 interface design

BACKOFENTYP UND HEIZART:
- Max. Power: 900 W; 5 Mikrowellen-Leistungsstufen (90 W, 180 W, 360 W, 600 W, boost) mit Inverter (MW)
- Intelligente Inverter-Technologie: die Maximal-Leistung wird bei längerem Betrieb bis auf 600 W reguliert
- Zusätzliche Heizarten über die Home Connect App: Air Fry, Ruhen lassen, Vorwärmen
- Garraumvolumen: 45 l

ZUBEHÖRTRÄGER / AUSZUGSSYSTEM:
- Einschubebenen: 3

DESIGN:
- Flex Design
- TFT-Farb- und Grafikdisplay mit Full Touch Control Steuerung
- Garraum: Email anthrazit

REINIGUNG:
- Easy Clean Reinigungshilfe

KOMFORT:
- Backofenassistent mit Sprachsteuerung (über Amazon Alexa)
- Easy Clock
- Optische Aufheizkontrolle
- elektronische Einstellempfehlung
- Ist-Temperaturkontrolle
- Klapptür, Soft Close, Soft Opening
- Automatikprogramme
- Schnellaufheizung
- Backofenbeleuchtung abschaltbar, LED-Innenbeleuchtung
- Kühlgebläse
- Edelstahl-Lüfterrad
- Home Connect

ZUBEHÖR:
- 1 x Kombirost, 1 x Universalpfanne

UMWELT UND SICHERHEIT:
- Geringe Türtemperatur
- 3-fache Türverglasung
- Individuell einstellbare Kindersicherung
- Automatische Sicherheitsabschaltung
- Restwärmeanzeige
- Starttaste
- Türkontaktschalter

TECHNISCHE INFO:
- Länge des Anschlusskabels: 150 cm
- Nennspannung: 220 - 240 V
- Gesamtanschlusswert Elektro: 3.6 kW

MASSE:
- Gerätemaße (HxBxT): 455 x 596 x 548 mm
- Nischenmaße (HxBxT): 455 mm x 560 mm x 550 mm
- Maße und Einbauhinweise zu diesem Gerät gemäß technischer Zeichnung beachten

SONDERZUBEHÖR GEMEINSAM:

Z12CU10A0	Universalpfanne, emailliert, anthrazit	€ 56*
Z11AU15A0	Universalpfanne, Keramik antihaft	€ 76*
Z1650BE0	2 Universalpfannen, schmales Format	€ 85*
Z11GU20X0	Glaspfanne	€ 88*
Z11AB15A0	Backblech, Keramik antihaft	€ 76*
Z12CM10A0	Auflaufpfanne, emailliert, anthrazit	€ 91*
Z12CB10A0	Backblech, emailliert, anthrazit	€ 49*
Z12CP10A0	Pizzaform, emailliert, anthrazit	€ 45*
Z1655CA0	Air Fry & Grillblech, anthrazit	€ 65*
Z11CR10X0	Back- und Bratrost (Standard)	€ 51*
Z99RX70X0	Anschlusskabel 3m	€ 27*
Z1365WX0	Kabelloses Speisenthermometer	€ 142*
Z1913X0	Backstein	€ 188*
Z11SZ00X1	Zwischenboden / Montageset	€ 109*

* Unverbindliche Preisempfehlung des Herstellers inkl. gesetzlicher Mehrwertsteuer

Weiteres passendes Zubehör finden Sie auf Seite 206 – 208.
Technische Hinweise und Maße zu diesen Geräten finden Sie auf Seite 62 – 65.

C29GR3XY1

N70

Mikrowelle, **3,7" Display**

Flex Design in 4 Farben

Einbau Mikrowelle **€ 2.072***

FLEX DESIGN –EINFACH WUNSCHFARBE AUSWÄHLEN

ERFORDERLICHES ZUBEHÖR: LISENEN/GRIFF SET

- BRUSHED BRONZE • Z9045BY0 € 66*
- ANTHRACITE GREY • Z9045AY0 € 66*
- METALLIC SILVER • Z9045MY0 € 66*
- DEEP BLACK • Z9045DY0 € 66*

NEFF Seamless Combination®: nahtloser Kombinationseinbau – mehr dazu auf den Seiten 66 – 75

SET IN DEEP BLACK

Die Mikrowelle **C29GR3XY1** ist auch als Set inkl. Lisenen und Griff in Deep Black bestellbar

- **Set-VIB: CGR23D** **Set-Preis € 2.141***

AUSSTATTUNGSMERKMALE:

Flex Design | Höhe (cm) 45 | Easy Clean | Made in Europe

reddot winner 2023 interface design

MIKROWELLE UND HEIZART:
- Max. Leistung: 1000 W; 5 Mikrowellen-Leistungsstufen: 90 W, 180 W, 360 W, 600 W, 1000 W
- Intelligente Inverter-Technologie: die Maximal-Leistung wird bei längerem Betrieb bis auf 600 W reguliert
- Grill 1.9 kW
- Grill mit Mikrowellen-Leistungsstufen 90 W, 180 W, 360 W, 600 W kombinierbar

DESIGN:
- Flex Design
- Garraum aus Edelstahl mit Glasboden
- TFT-Farb- und Grafikdisplay mit Full Touch Control Steuerung
- Bedienung über Sensortasten

REINIGUNG:
- Selbstreinigende Decken-Beschichtung (Katalyse)
- Easy Clean Reinigungshilfe

KOMFORT:
- Easy Clock
- 3,7" Full Touch TFT Display
- Leicht-Bedien-Konzept: besonders einfaches, problemloses Einstellen
- Anzahl Automatik-Programme: 10 Stück
- 3 Auftau- und 4 Garprogramme im Mikrowellenbetrieb
- LED-Innenbeleuchtung
- Garraumvolumen: 36 l
- Klapptür, Soft Close

ZUBEHÖR:
- 1 x Rost

UMWELT UND SICHERHEIT:
- Automatische Sicherheitsabschaltung
- Starttaste
- Türkontaktschalter
- Kühlgebläse

TECHNISCHE INFO:
- Länge des Anschlusskabels: 150 cm
- Nennspannung: 220 - 240 V
- Gesamtanschlusswert Elektro: 3.1 kW
- Zum Einbau in einen Hochschrank

MASSE:
- Gerätemaße (HxBxT): 455 x 596 x 564 mm
- Nischenmaße (HxBxT): 450 mm x 560 mm x 550 mm
- Maße und Einbauhinweise zu diesem Gerät gemäß technischer Zeichnung beachten

SONDERZUBEHÖR:

Z11SZ00X1 Zwischenboden / Montageset € 109*

* Unverbindliche Preisempfehlung des Herstellers inkl. gesetzlicher Mehrwertsteuer

Technische Hinweise und Maße zu diesen Geräten finden Sie auf Seite 62 – 65.

NL9GR31Y1 N70
Mikrowelle mit Grill, **3,7" Display,** links angeschlagen

NR9GR31Y1 N70
Mikrowelle mit Grill, **3,7" Display,** rechts angeschlagen

Flex Design in 4 Farben

NL9GR31Y1 Einbau Mikrowelle **€ 1.484***
NR9GR31Y1 Einbau Mikrowelle **€ 1.484***

NL9WR21Y1 N70
Mikrowelle, **3,7" Display,** links angeschlagen

NR9WR21Y1 N70
Mikrowelle, **3,7" Display,** rechts angeschlagen

Flex Design in 4 Farben

NL9WR21Y1 Einbau Mikrowelle **€ 1.279***
NR9WR21Y1 Einbau Mikrowelle **€ 1.279***

FLEX DESIGN –EINFACH WUNSCHFARBE AUSWÄHLEN

ERFORDERLICHES ZUBEHÖR: LISENEN/GRIFF SET

- BRUSHED BRONZE • Z9038BY0 € 35*
- ANTHRACITE GREY • Z9038AY0 € 35*
- METALLIC SILVER • Z9038MY0 € 35*
- DEEP BLACK • Z9038DY0 € 35*

NEFF Seamless Combination®: nahtloser Kombinationseinbau – mehr dazu auf den Seiten 66 – 75

SET IN DEEP BLACK

Die Mikrowellen **NL9GR31Y1 / NR9GR31Y1** sind auch als Set inkl. Lisenen in Deep Black bestellbar
- **Set-VIB: NLGR3D** links angeschlagen **Set-Preis € 1.522***
- **Set-VIB: NRGR3D** rechts angeschlagen **Set-Preis € 1.522***

AUSSTATTUNGSMERKMALE:

Flex Design | Höhe (cm) 38 | Breite (cm) 60 | Easy Clean | Made in Europe

reddot winner 2023 interface design

MIKROWELLE UND HEIZART:
- Max. Leistung: 900 W; 5 Mikrowellen-Leistungsstufen: 90 W, 180 W, 360 W, 600 W, 900 W
- Intelligente Inverter-Technologie: die Maximal-Leistung wird bei längerem Betrieb bis auf 600 W reguliert
- Grill 1.3 kW
- Grill mit Mikrowellen-Leistungsstufen 90 W, 180 W, 360 W kombinierbar

DESIGN:
- Flex Design
- Garraum aus Edelstahl mit Glasboden
- TFT-Farb- und Grafikdisplay mit Full Touch Control Steuerung
- Bedienung über Sensortasten

REINIGUNG:
- Selbstreinigende Decken-Beschichtung (Katalyse)
- Easy Clean Reinigungshilfe

KOMFORT:
- Easy Clock
- 3,7" Full Touch TFT Display
- Leicht-Bedien-Konzept: besonders einfaches, problemloses Einstellen
- Anzahl Automatik-Programme: 10 Stück
- LED-Innenbeleuchtung
- Garraumvolumen: 21 l

ZUBEHÖR:
- 1 x Glasschale, 1 x Rost

UMWELT UND SICHERHEIT:
- Starttaste
- Türkontaktschalter
- Kühlgebläse

TECHNISCHE INFO:
- Länge des Anschlusskabels: 175 cm
- Nennspannung: 220 - 240 V
- Gesamtanschlusswert Elektro: 1.99 kW
- Zum Einbau in einen Oberschrank, Zum Einbau in einen Hochschrank

MASSE:
- Gerätemaße (HxBxT): 382 x 596 x 318 mm
- Nischenmaße (HxBxT): 382 mm x 560 mm x 300 mm
- Maße und Einbauhinweise zu diesem Gerät gemäß technischer Zeichnung beachten

SET IN DEEP BLACK

Die Mikrowellen **NL9WR21Y1 / NR9WR21Y1** sind auch als Set inkl. Lisenen in Deep Black bestellbar
- **Set-VIB: NLWR2D** links angeschlagen **Set-Preis € 1.319***
- **Set-VIB: NRWR2D** rechts angeschlagen **Set-Preis € 1.319***

AUSSTATTUNGSMERKMALE:

Flex Design | Höhe (cm) 38 | Breite (cm) 60 | Easy Clean | Made in Europe

reddot winner 2023 interface design

MIKROWELLE UND HEIZART:
- Max. Leistung: 900 W; 5 Mikrowellen-Leistungsstufen: 90 W, 180 W, 360 W, 600 W, 900 W
- Intelligente Inverter-Technologie: die Maximal-Leistung wird bei längerem Betrieb bis auf 600 W reguliert

DESIGN:
- Flex Design
- Garraum aus Edelstahl mit Glasboden
- TFT-Farb- und Grafikdisplay mit Full Touch Control Steuerung
- Bedienung über Sensortasten

REINIGUNG:
- Easy Clean Reinigungshilfe

KOMFORT:
- Easy Clock
- 3,7" Full Touch TFT Display
- Leicht-Bedien-Konzept: besonders einfaches, problemloses Einstellen
- Anzahl Automatik-Programme: 7 Stück
- LED-Innenbeleuchtung
- Garraumvolumen: 21 l

UMWELT UND SICHERHEIT:
- Starttaste
- Türkontaktschalter
- Kühlgebläse

TECHNISCHE INFO:
- Länge des Anschlusskabels: 175 cm
- Nennspannung: 220 - 240 V
- Gesamtanschlusswert Elektro: 1.22 kW
- Zum Einbau in einen Oberschrank, Zum Einbau in einen Hochschrank

MASSE:
- Gerätemaße (HxBxT): 382 x 596 x 318 mm
- Nischenmaße (HxBxT): 382 mm x 560 mm x 300 mm
- Maße und Einbauhinweise zu diesem Gerät gemäß technischer Zeichnung beachten

* Unverbindliche Preisempfehlung des Herstellers inkl. gesetzlicher Mehrwertsteuer

Technische Hinweise und Maße zu diesen Geräten finden Sie auf Seite 62 – 65.

N29XA11Y1 N70

Vakuumierschublade

Flex Design in 4 Farben

Vakuumierschublade 14 cm **€ 3.794***

N29HA11Y1 N70

Wärmeschublade

Flex Design in 4 Farben

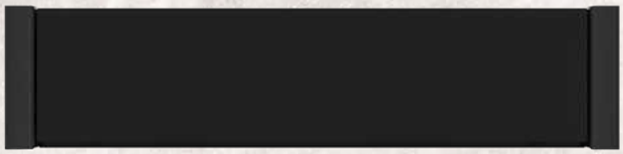

Wärmeschublade 14 cm **€ 1.073***

FLEX DESIGN –EINFACH WUNSCHFARBE AUSWÄHLEN

ERFORDERLICHES ZUBEHÖR: LISENEN/GRIFF SET

BRUSHED BRONZE • Z9014BY0	€ 30*	ANTHRACITE GREY • Z9014AY0	€ 30*
METALLIC SILVER • Z9014MY0	€ 30*	DEEP BLACK • Z9014DY0	€ 30*

NEFF Seamless Combination®: nahtloser Kombinationseinbau – mehr dazu auf den Seiten 66 – 75

AUSSTATTUNGSMERKMALE:

Flex Design | Höhe (cm) 14 | Breite (cm) 60 | Made in Europe

VAKUUMIERUNGSSTUFEN:
- 3 Vakuumierstufen für das Vakuumieren in der Kammer, maximal 99%
- 3 Vakuumierstufen für das Vakuumieren außerhalb der Kammer, maximal 90%
- 3 unterschiedliche Versiegelungszeiträume für verschiedene Beuteldicken und -materialien.

DESIGN:
- Flex Design
- Garraum Edelstahl
- Touch Control beleuchtet
- Bedienung über Sensortasten

KOMFORT:
- Garraumvolumen: 8 l
- Grifflos mit Push & Pull Öffnung
- Automatische Anschlusserkennung für das Vakuumieren außerhalb der Kammer
- Trocknungsprogramm für Vakuumierpumpe
- Eine Stopp-Position verhindert ein willkürliches Schließen der Schublade.
- Die Vakuumbeutel werden durch einen Clip sicher in ihrer Position gehalten.

ZUBEHÖR:
- 1 x Adapter für Flaschenverschlüsse, 1 x Adapter, Vakuumieren außerh. der Kammer, 50 x Vakuumierbeutel, groß, 50 x Vakuumierbeutel, klein, 1 x Vakuumierschlauch, 3 x Verschlüsse, Vakuumieren von Flaschen

UMWELT UND SICHERHEIT:
- Türkontaktschalter

TECHNISCHE INFO:
- Länge des Anschlusskabels: 150 cm
- Gesamtanschlusswert Elektro: 0.32 kW
- Nennspannung: 220 - 240 V

MASSE:
- Gerätemaße (HxBxT): 140 x 595 x 542 mm
- Nischenmaße (HxBxT): 141 mm x 560 mm - 568 mm x 550 mm
- Maße und Einbauhinweise zu diesem Gerät gemäß technischer Zeichnung beachten

AUSSTATTUNGSMERKMALE:

Flex Design | Wi-Fi | Höhe (cm) 14 | Breite (cm) 60 | Wi-Fi | Made in Europe

- Multifunktionale Wärmeschublade mit Beheizungsarten: Sanftgaren, Warmhalten, Teller vorwärmen, Tassen vorwärmen

DESIGN:
- Flex Design
- Touch Control beleuchtet
- Bedienung über Sensortasten
- Glas-Heizplatte

KOMFORT:
- Leicht-Bedien-Konzept: besonders einfaches, problemloses Einstellen
- Garraumvolumen: 20 l
- Beladung bis 25 kg
- Max. Beladung Espresso-Tassen: 64 Stück oder Max. Beladung Teller (26 cm): 12 Stück
- Temperaturregelung in 4 Stufen: von ca. 30 °C - 80 °C (Glasoberflächentemperatur)
- Grifflos mit Push & Pull Öffnung
- Favoriten Taste - auch über Home Connect App steuerbar
- Home Connect

TECHNISCHE INFO:
- Länge des Anschlusskabels: 175 cm
- Gesamtanschlusswert Elektro: 0.82 kW
- Nennspannung: 220 - 240 V

MASSE:
- Gerätemaße (HxBxT): 140 x 594 x 518 mm
- Nischenmaße (HxBxT): 140 mm x 560 mm - 568 mm x 550 mm
- Einbau unterhalb der Arbeitsplatte ist, mit der Zubehör-Kundendienstnummer: 9001698838 möglich.
- Maße und Einbauhinweise zu diesem Gerät gemäß technischer Zeichnung beachten

Beide Schubladen sind NICHT als Seamless Combination® mit Kaffeevollautomaten zu verwenden. Siehe Modell **N29HA11Y2, Seite 59.**

* Unverbindliche Preisempfehlung des Herstellers inkl. gesetzlicher Mehrwertsteuer

Technische Hinweise und Maße zu diesen Geräten finden Sie auf Seite 62 – 65.

N29HA11Y2

N70

Wärmeschublade

Flex Design in 4 Farben

Wärmeschublade 14 cm, nur für Seamless Combination® mit Kaffeevollautomaten **€ 1.073***

FLEX DESIGN –EINFACH WUNSCHFARBE AUSWÄHLEN

ERFORDERLICHES ZUBEHÖR: LISENEN/GRIFF SET

BRUSHED BRONZE • Z9014BY0	€ 30*	ANTHRACITE GREY • Z9014AY0	€ 30*
METALLIC SILVER • Z9014MY0	€ 30*	DEEP BLACK • Z9014DY0	€ 30*

NEFF Seamless Combination®: nahtloser Kombinationseinbau – mehr dazu auf den Seiten 66 – 75

AUSSTATTUNGSMERKMALE:

- Multifunktionale Wärmeschublade mit Beheizungsarten: Sanftgaren, Warmhalten, Teller vorwärmen, Tassen vorwärmen

DESIGN:
- Flex Design
- Touch Control beleuchtet
- Bedienung über Sensortasten
- Glas-Heizplatte

KOMFORT:
- Leicht-Bedien-Konzept: besonders einfaches, problemloses Einstellen
- Garraumvolumen: 20 l
- Beladung bis 25 kg
- Max. Beladung Espresso-Tassen: 64 Stück oder Max. Beladung Teller (26 cm): 12 Stück
- Temperaturregelung in 4 Stufen: von ca. 30 °C - 80 °C (Glasoberflächentemperatur)
- Grifflos mit Push & Pull Öffnung
- Favoriten Taste - auch über Home Connect App steuerbar
- Home Connect

TECHNISCHE INFO:
- Länge des Anschlusskabels: 175 cm
- Gesamtanschlusswert Elektro: 0.82 kW
- Nennspannung: 220 - 240 V

MASSE:
- Gerätemaße (HxBxT): 140 x 594 x 518 mm
- Nischenmaße (HxBxT): 140 mm x 560 mm - 568 mm x 550 mm
- Einbau unterhalb der Arbeitsplatte ist, mit der Zubehör-Kundendienstnummer: 9001698838 möglich.
- Maße und Einbauhinweise zu diesem Gerät gemäß technischer Zeichnung beachten

* Unverbindliche Preisempfehlung des Herstellers inkl. gesetzlicher Mehrwertsteuer

Technische Hinweise und Maße zu diesen Geräten finden Sie auf Seite 62 – 65.

N39HA11Y1

N70

Wärmeschublade 29 cm

Flex Design in 4 Farben

Wärmeschublade **€ 1.188***

FLEX DESIGN –EINFACH WUNSCHFARBE AUSWÄHLEN

ERFORDERLICHES ZUBEHÖR: LISENEN/GRIFF SET

- BRUSHED BRONZE • Z9029BY0 € 32*
- ANTHRACITE GREY • Z9029AY0 € 32*
- METALLIC SILVER • Z9029MY0 € 32*
- DEEP BLACK • Z9029DY0 € 32*

NEFF Seamless Combination®: nahtloser Kombinationseinbau – mehr dazu auf den Seiten 66 – 75

AUSSTATTUNGSMERKMALE:

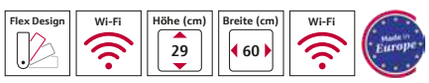

- Multifunktionale Wärmeschublade mit Beheizungsarten: Sanftgaren, Warmhalten, Teller vorwärmen, Tassen vorwärmen

DESIGN:
- Flex Design
- Touch Control beleuchtet
- Bedienung über Sensortasten
- Glas-Heizplatte

KOMFORT:
- Leicht-Bedien-Konzept: besonders einfaches, problemloses Einstellen
- Garraumvolumen: 54 l
- Beladung bis 25 kg
- Max. Beladung Espresso-Tassen: 192 Stück oder Max. Beladung Teller (26 cm): 40 Stück
- Temperaturregelung in 4 Stufen: von ca. 30 °C - 80 °C (Glasoberflächentemperatur)
- Favoriten Taste - auch über Home Connect App steuerbar
- Home Connect

TECHNISCHE INFO:
- Länge des Anschlusskabels: 175 cm
- Gesamtanschlusswert Elektro: 0.82 kW
- Nennspannung: 220 - 240 V

MASSE:
- Gerätemaße (HxBxT): 290 x 594 x 518 mm
- Nischenmaße (HxBxT): 290 mm x 560 mm - 568 mm x 550 mm
- Einbau unterhalb der Arbeitsplatte ist, mit der Zubehör-Kundendienstnummer: 9001698838 möglich.
- Maße und Einbauhinweise zu diesem Gerät gemäß technischer Zeichnung beachten

* Unverbindliche Preisempfehlung des Herstellers inkl. gesetzlicher Mehrwertsteuer

Technische Hinweise und Maße zu diesen Geräten finden Sie auf Seite 62 – 65.

VIB-Struktur NEFF Kompaktgeräte

C 2 9 M Y 7 M Y 0

(1. 2. 3. 4. 5. 6. 7. 8. 9.)

1. KATEGORIE:
- **B** Backofen 60 cm
- **C** Kompaktbackofen
- **N** Einbau 38 cm / Wärme- / Vakuumier-schublade

2. TÜRÖFFNUNG:
- **2** Klapptür gedämpft, 14 cm Schublade
- **3** 29 cm Schublade
- **4** Hide Tür
- **5** Slide & Hide® Tür, Soft Opening
- **6** Slide & Hide® Tür, Soft Opening, Soft Close
- **L** Linker Türanschlag
- **R** Rechter Türanschlag

5. DESIGN:
- **A** Ohne Display
- **R** Full Touch (3,7" TFT)
- **S** Full Touch (4,1" TFT)
- **T** Full Touch Premium (6,8" TFT)
- **Y** Full Touch Premium (6,8" TFT) + 1 Twist Pad Flex®

6. REINIGUNG:
- **1** Ohne Reinigung
- **2** Easy Clean
- **3** Eco Clean Rückwand
- **5** Eco Clean direkt beschichtet
- **7** Pyrolyse

3. DESIGN:
- **4** Linie
- **9** NC

4. TYP / HEIZART:
- **C** Circo Therm®
- **D** Dampfgarer
- **F** Volldampfbackofen
- **G** Mikrowelle mit Grill
- **H** Wärmeschublade
- **M** Mikrowellenbackofen
- **V** Backofen mit Vario Steam
- **W** Mikrowelle
- **X** Vakuumierschublade
- **Z** Zubehörschublade

7. INNENRAUM:
- **1** Einhängegestell
- **3** Einhängestell + 3-Punkt Bratenthermometer (BT)
- **A** Flex Rail Vollauszug (FR)
- **C** FR + BT
- **K** FR + Pyrolyse (PY)
- **M** FR + PY + BT
- **X** Gerippte Einschubebenen

8. FARBE:
- **G** Graphite Grey
- **N** Edelstahl
- **X** Flex Design mit Festwasseran-schluß
- **Y** Flex Design

9. ZÄHLER:
- **0-9** aufsteigend

Diese Nomenklatur dient lediglich zur Orientierung - ohne Gewähr auf Richtigkeit / Vollständigkeit.

EINBAU KAFFEEVOLLAUTOMAT / KOMPAKT-DAMPFBACKOFEN

Maße in mm

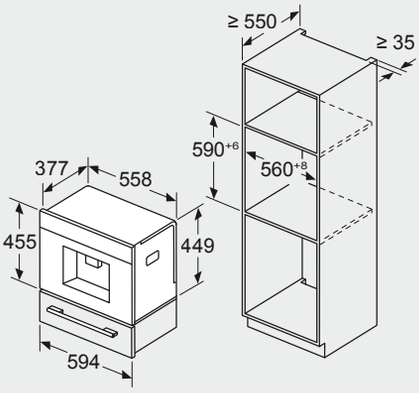

Maße in mm

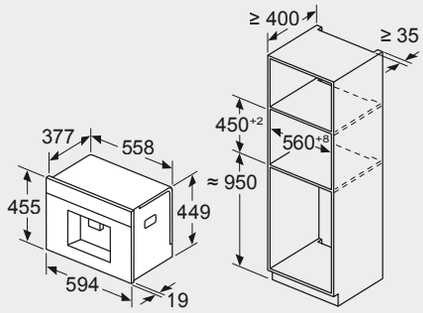

Bohnen- und Wasserbehälter werden von vorne entfernt
Empfohlene Installationshöhe 950–1450 mm

Maße in mm

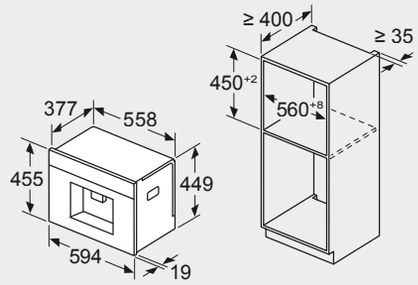

Bohnen- und Wasserbehälter werden von vorne entfernt
Empfohlene Installationshöhe 950–1450 mm

Maße in mm
Eckeinbau links

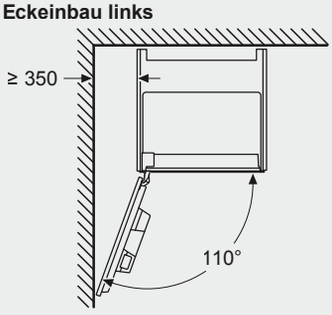

Bei Verwendung des 92°-Scharnierbegrenzers beträgt der min. Abstand zur Wand nur 100 mm

Maße in mm

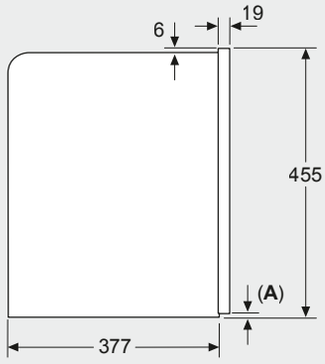

A: 7,5 mm

NEFF Collection:
CL9TX11X0, CL9TX11Y0

Maße in mm

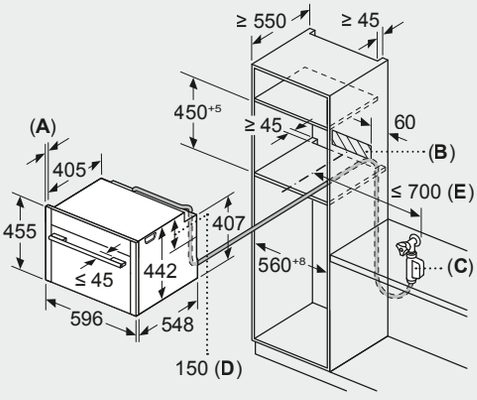

A: 22,6 mm

B: Platz für Geräteanschluss 320 x 115 mm

C: Wasseranschluss für Zulaufschlauch muss immer zugänglich sein

D: Wasseranschluss muss 150 mm tiefer als die Geräteoberkante liegen

E: Ab Gerätemitte gemessen

Maße in mm

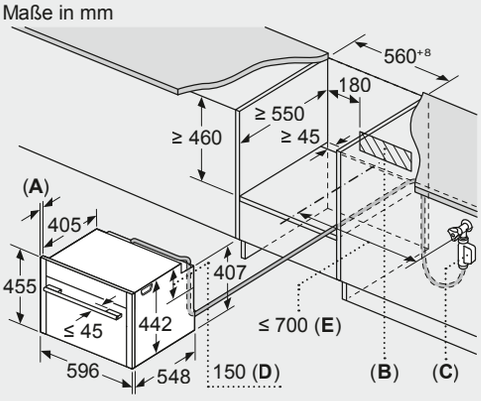

A: 22,6 mm

B: Platz für Geräteanschluss 320 x 115 mm

C: Wasseranschluss für Zulaufschlauch muss immer zugänglich sein

D: Wasseranschluss muss 150 mm tiefer als die Geräteoberkante liegen

E: Ab Gerätemitte gemessen

NEFF Collection:
C29FY5CX0

Wird das Kompaktgerät unter einem Kochfeld eingebaut, muss folgende Arbeitsplattenstärke (ggf. inkl. Unterkonstruktion) beachtet werden.

Kochfeld-Typ	min. Arbeitsplattenstärke	
	aufgesetzt	flächenbündig
Induktionskochfeld	42 mm	43 mm
Vollflächen-Induktionskochfeld	52 mm	53 mm
Gaskochfeld	32 mm	43 mm
Elektrokochfeld	32 mm	35 mm

Kompakt-Dampfbackofen
Dampfgarer
Kompaktbackofen
Kompaktbackofen mit Mikrowelle

NEFF Collection:
C29FY5CY0, C29FS3AY0, C29DR1XY0, C29CR7KY0, C29MY7MY0, C29MS31Y0, C29MR21Y0

KOMPAKT-DAMPFBACKOFEN

Maße in mm

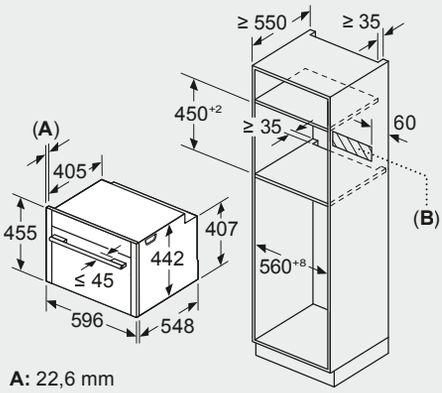

A: 22,6 mm

B: Platz für Geräteanschluss 320 x 115 mm

Maße in mm

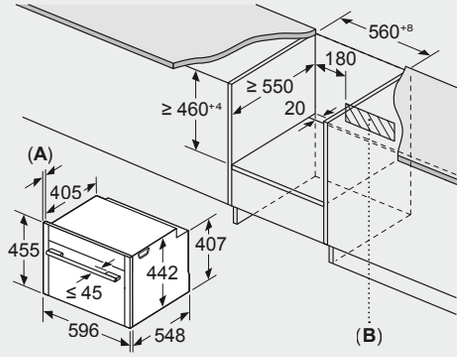

A: 22,6 mm

B: Platz für Geräteanschluss 320 x 115 mm

Dampfgarer
Kompaktbackofen

NEFF Collection:
C29DR1XY0, C29CR7KY0

Maße in mm

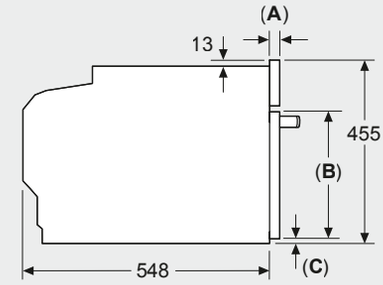

A: 22,6 mm
B: ≤ 347,5 mm
C: 7,5 mm

Kompakt-Dampfbackofen
Dampfgarer
Kompaktbackofen
Kompaktbackofen mit Mikrowelle

NEFF Collection:
C29FY5CX0, C29DR1XY0, C29MY7MY0, C29MS31Y0, C29MR21Y0

Maße in mm

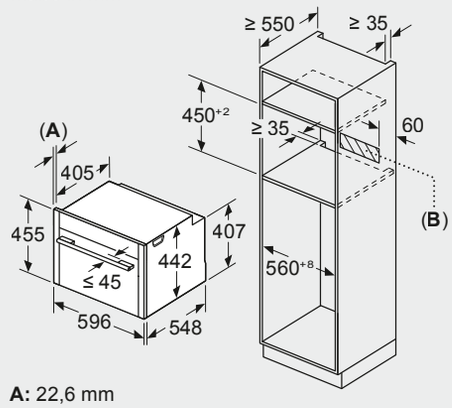

A: 22,6 mm

B: Platz für Geräteanschluss 320 x 115 mm

Maße in mm

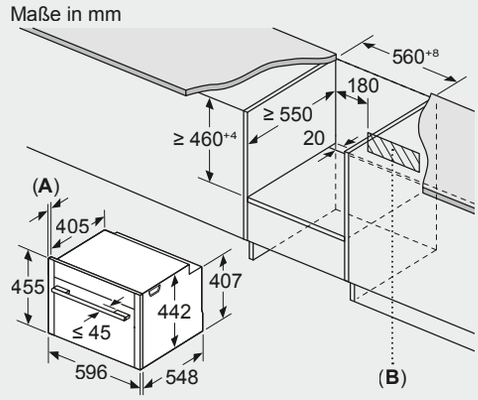

A: 22,6 mm

B: Platz für Geräteanschluss 320 x 115 mm

Maße in mm

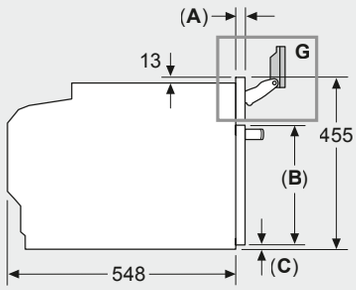

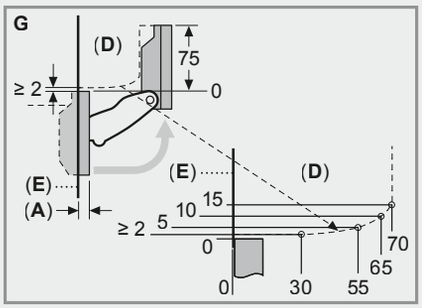

A: 22.6 mm
B: ≤ 347.5 mm
C: 7.5 mm
D: Bereich für Küchenschranktür mit Griff bzw. Arbeitsplatte

E: Vorderkante des Küchenmöbelkorpus

Beachten Sie den Schwenkbereich der Blende

NEFF Collection:
C29FY5CY0, C29FS3AY0

Einbau mit einem Kochfeld.

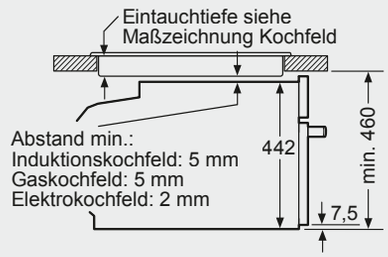

Maße in mm

Kompakt-Dampfbackofen
Dampfgarer
Kompaktbackofen
Kompaktbackofen mit Mikrowelle

NEFF Collection:
C29FY5CX0, C29FY5CY0, C29FS3AY0, C29DR1XY0, C29CR7KY0, C29MY7MY0, C29MS31Y0, C29MR21Y0

KOMPAKT-DAMPFBACKOFEN / -MIT MIKROWELLE / EINBAU-MIKROWELLE

Maße in mm

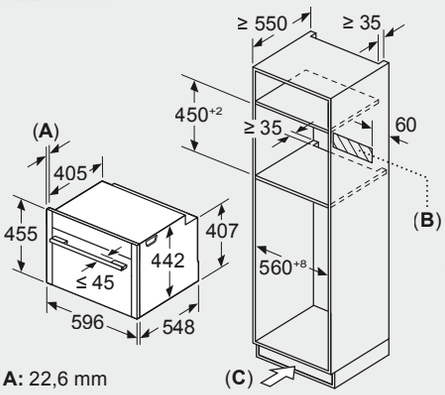

Maße in mm

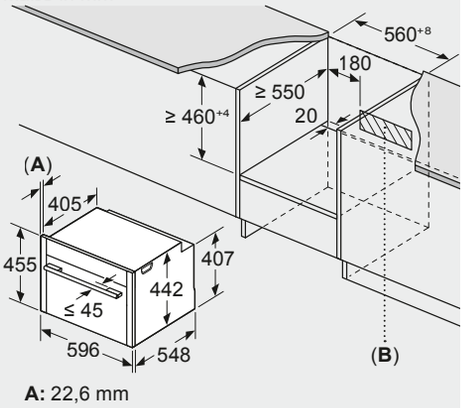

A: 22,6 mm

B: Platz für Geräteanschluss 320 x 115 mm

C: Belüftung im Sockel ≥ 200 cm²

A: 22,6 mm

B: Platz für Geräteanschluss 320 x 115 mm

NEFF Collection:
C29MY7MY0, C29MS31Y0, C29MR21Y0

Montage- und Planungshinweis: Luftaustausch Kompaktgeräte

Einbau von zwei Geräten übereinander

Luftaustausch

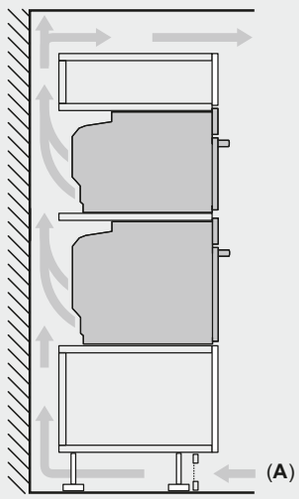

A: Lufteintritt ≥ 200 cm²

Maße in mm

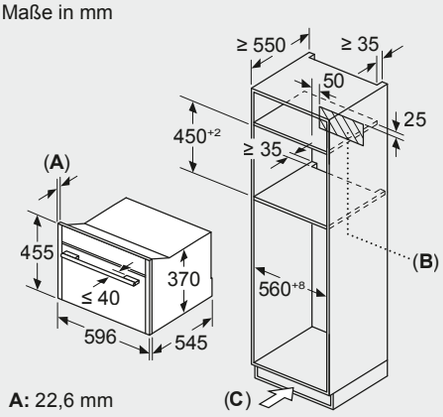

Maße in mm

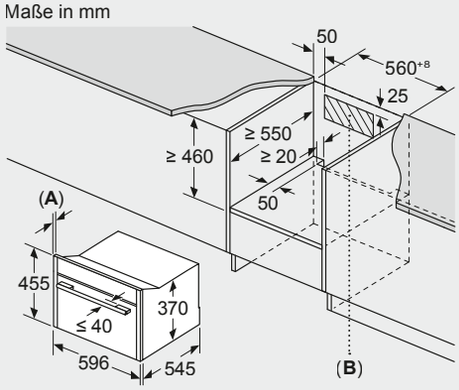

Maße in mm

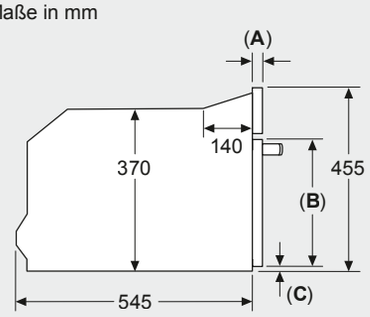

A: 22,6 mm

B: Platz für Geräteanschluss 320 x 200 mm

C: Belüftung im Sockel ≥ 50 cm²

A: 22,6 mm

B: Platz für Geräteanschluss 320 x 200 mm

A: 22,6 mm
B: ≤ 347,5 mm
C: 7,5 mm

NEFF Collection:
C29GR3XY1

EINBAU-MIKROWELLE, VAKUUMIERSCHUBLADE/ ZUBEHÖRSCHUBLADE / WÄRMESCHUBLADE

Maße in mm

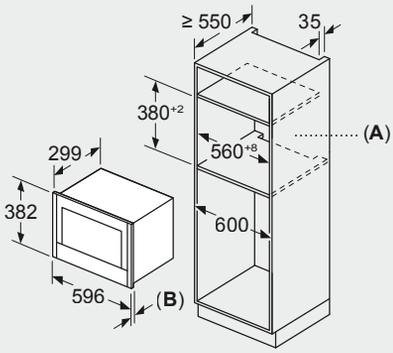

A: Rückwand offen
B: 22,6 mm

Maße in mm

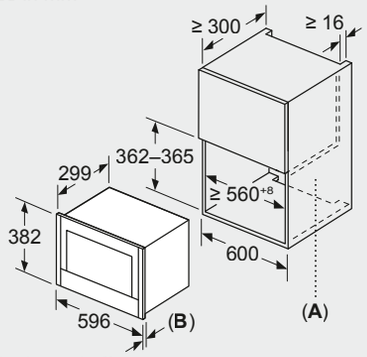

A: Rückwand offen
B: 22,6 mm

NEFF Collection:
NL9GR31Y1, NR9GR31Y1, NL9WR21Y1, NR9WR21Y1

Maße in mm

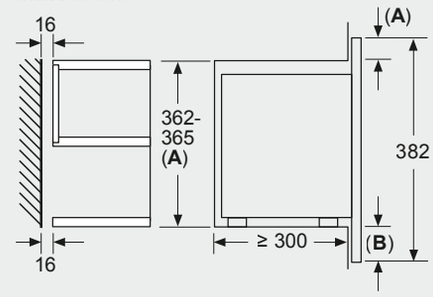

A: Überstand oben:
Nische 362: 6 mm
Nische 365: 3 mm
B: Überstand unten: 14 mm

NEFF Collection:
NL9GR31Y1, NR9GR31Y1, NL9WR21Y1, NR9WR21Y1

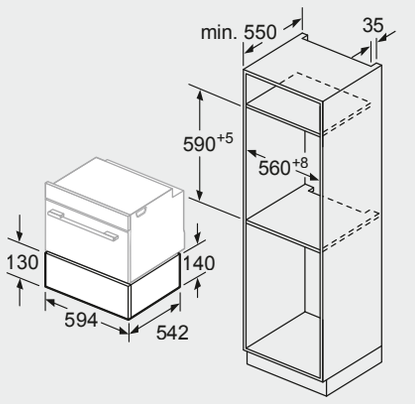

Maße in mm

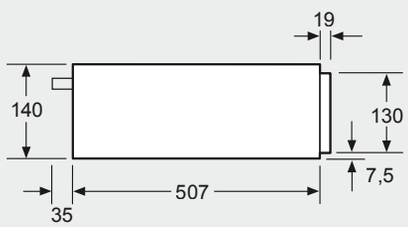

Über eine Vakuumierschublade können Kompakt-Backöfen mit einer Gerätehöhe von 455 mm eingebaut werden.
Ein Zwischenboden ist nicht erforderlich.

Maße in mm

NEFF Collection:
N29XA11Y1

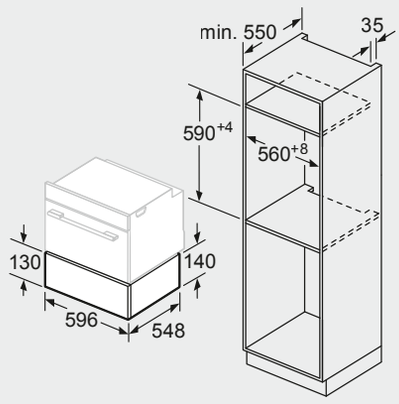

Maße in mm

Maße in mm

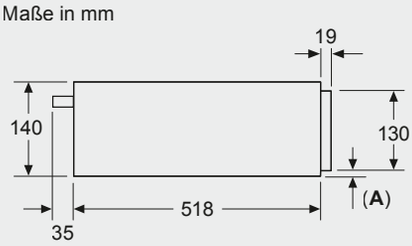

A: 7,5 mm

Kompakt-Backöfen mit Gerätehöhe 455 mm können ohne Zwischenboden über der Wärmeschublade eingebaut werden

NEFF Collection:
N29HA11Y1, N29HA11Y2

Maße in mm

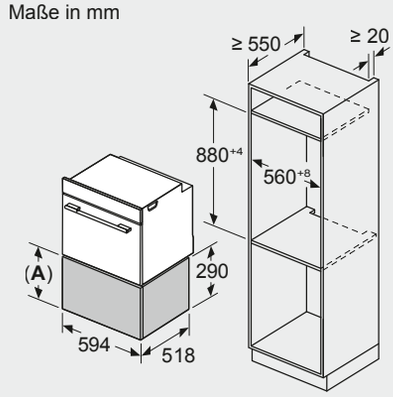

A: 287,5 mm

Maße in mm

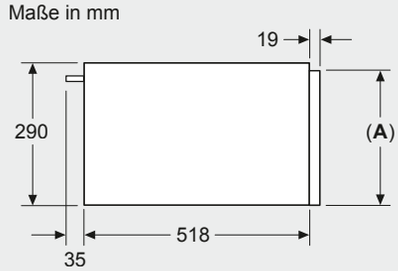

A: 287,5 mm
Backöfen mit Gerätehöhe 595 mm können ohne Zwischenboden über der Wärmeschublade eingebaut werden

NEFF Collection:
N39HA11Y1

Offen für KREATIVE VIELFALT

Seamless Combination®

NEFF
cook. create. inspire.

NAHTLOSE KOMBINATIONEN IHRER WUNSCHGERÄTE

Kombinieren Sie nach Ihren Wünschen und bringen Sie Ihren persönlichen Touch in die Küche.

Der Vergleich zeigt es - mit **NEFF Seamless Combination®** ist ein **nahtloser Einbau** möglich.

1. Wählen Sie die richtige Lisenenlänge für Ihr Gerät oder Ihre Gerätekombination aus

Länge der Lisenen	14 cm	29 cm	38 cm	45 cm	45 cm	60 cm	60 cm
Anzahl der Griffe				1		1	
	LISENEN für Wärme-, Zubehör- oder Vakuumier-schublade (14 cm) **Hinweis:** Die Vakuumier-schublade muss immer an unterster Stelle eingebaut werden.	LISENEN für Wärmeschublade groß (29 cm)	LISENEN für Mikrowelle (38 cm)	LISENEN/GRIFF SET für Kompaktgerät (45 cm)	LISENEN für Kaffeevollauto-mat (45 cm)	LISENEN/GRIFF SET für Backofen (60 cm)	LISENEN für Kombination Kaffeevollautomat + Wärmeschublade N29HA11Y2 (45 + 14 cm) Hinweis: Der Kaffee-vollautomat kann nur in dieser Kombination und in dieser Länge als Seamless Combi-nation® eingebaut werden.
							FÜR DIESE KOMBINA-TION GIBT ES DIE WÄRMESCHUB-LADE MIT DEN BENÖTIGTEN LISENEN ALS FERTIGES SET: bestehend aus: • Wärmeschublade, 14 cm (N29HA11Y2, ist nur in Verbindung mit dem Kaffee-vollautomaten bestellbar!) • Technische Fixier-lisene (ZC060TY0) • Flex Design Lisene in der Wunschfarbe, 60 cm

2. Wählen Sie die Lisene in Ihrer Wunschfarbe aus.

							Set-VIB:
Brushed Bronze	Z9014BY0	Z9029BY0	Z9038BY0	Z9045BY0	ZC045BY0	Z9060BY0	SCKVAB
Anthracite Grey	Z9014AY0	Z9029AY0	Z9038AY0	Z9045AY0	ZC045AY0	Z9060AY0	SCKVAA
Metallic Silver	Z9014MY0	Z9029MY0	Z9038MY0	Z9045MY0	ZC045MY0	Z9060MY0	SCKVAM
Deep Black	Z9014DY0	Z9029DY0	Z9038DY0	Z9045DY0	ZC045DY0	Z9060DY0	SCKVAD

3. Wählen Sie optional die Anzahl der gewünschten Twist Pad Flex®

(gilt nur für NEFF Collection Geräte mit 6,8" Premiumdisplay)

Z9801TWBY0				bis zu 2 St./Gerät	1 St./Gerät	bis zu 2 St./Gerät	1 St./Gerät
Z9801TWAY0				bis zu 2 St./Gerät	1 St./Gerät	bis zu 2 St./Gerät	1 St./Gerät
Z9801TWMY0				bis zu 2 St./Gerät	1 St./Gerät	bis zu 2 St./Gerät	1 St./Gerät
Z9801TWDY0				bis zu 2 St./Gerät	1 St./Gerät	bis zu 2 St./Gerät	1 St./Gerät

1) für diese Kombination muss folgender Zwischenboden bestellt werden: Z11SZ00X1

der NEFF Collection

Preise finden Sie auf Seite 209 im Kapitel ZUBEHÖR.

+++ NEFF Seamless Combination® +++ NEFF Seamless Combination® +++ NEFF Seamless Combination® +++

60 cm	75 cm	88 cm	90 cm	98 cm	105 cm	120 cm	120 cm
1	1	1	2	1	2	2	2
LISENEN/GRIFF SET für Kompaktgerät + Wärme-, Zubehör- oder Vakuumier-schublade (45 + 14 cm)	LISENEN/GRIFF SET für Backofen + Wärme-, Zubehör- oder Vakuumier-schublade (60 + 14 cm)	LISENEN/GRIFF SET für Backofen + Wär-meschublade groß (60 + 29 cm)	LISENEN/GRIFF SET [1] für 2 x Kompaktgerät (45 +45 cm)	LISENEN/GRIFF SET [1] für Mikrowelle + Backofen (38 + 60 cm)	LISENEN/GRIFF SET [1] für Kompaktgerät + Backofen (45 + 60 cm)	LISENEN/GRIFF SET [1] für 2 x Kompakt-backofen + 1 x Wärme- oder Zu-behörschublade + 1 x Wärme-, Zubehör- oder Vakuumierschublade (45 + 45 + 14 +14 cm)	LISENEN/GRIFF SET [1] für Kompaktgerät + Wärme- oder Zu-behörschublade + Kompaktgerät + Wärme-, Zubehör- oder Vakuumier-schublade (45+14+45+14 cm)
	LISENEN/GRIFF SET für Kompaktgerät 1 x Wärme- oder Zu-behörschublade + 1 x Wärme-, Zu-behör- oder Vakuumierschublade (45 + 14 + 14 cm)	LISENEN/GRIFF SET für Kompaktgerät + Wärme- oder Zubehörschublade + Wärmeschublade groß (45 + 14 + 29 cm)		LISENEN/GRIFF SET [1] für Mikrowelle + Kom-paktgerät + Wärme-, Zubehör- oder Vakuumierschublade (38 + 45 + 14 cm)	LISENEN/GRIFF SET [1] für 2 x Kompaktgerät + Wärme-, Zubehör- oder Vakuumier-schublade (45 + 45 + 14 cm)	LISENEN/GRIFF SET [1] für Kompaktbackofen + Backofen + Wärme-, Zubehör- oder Vakuu-mierschublade (45 + 60 +14 cm)	LISENEN/GRIFF SET [1] für Backofen + Kom-paktgerät + Wärme-, Zubehör- oder Vakuu-mierschublade (60 + 45 + 14 cm)
		LISENEN/GRIFF SET für Kompaktgerät + Wärmeschublade groß + Wärme-, Zu-behör- oder Vakuumierschublade (45 + 29+ 14 cm)					LISENEN/GRIFF SET [1] für 2 x Backofen (60 + 60 cm)
							LISENEN/GRIFF SET [1] für Kompaktgerät + Wärme- oder Zubehörschublade + Backofen (45 + 14 + 60 cm)
			für diese Kombinationen bitte Z11SZ00X1 Zwischenboden bestellen				
Z9060BY0	Z9075BY0	Z990ABY0	Z990BBY0	Z9098BY0	Z9105BY0	Z912ABY0	Z912BBY0
Z9060AY0	Z9075AY0	Z990AAY0	Z990BAY0	Z9098AY0	Z9105AY0	Z912AAY0	Z912BAY0
Z9060MY0	Z9075MY0	Z990AMY0	Z990BMY0	Z9098MY0	Z9105MY0	Z912AMY0	Z912BMY0
Z9060DY0	Z9075DY0	Z990ADY0	Z990BDY0	Z9098DY0	Z9105DY0	Z912ADY0	Z912BDY0
bis zu 2 St./Gerät	bis zu 2 St./Gerät	bis zu 2 St./Gerät	bis zu 2 St./Gerät	bis zu 2 St./Gerät	bis zu 2 St./Gerät	bis zu 2 St./Gerät	bis zu 2 St./Gerät
bis zu 2 St./Gerät	bis zu 2 St./Gerät	bis zu 2 St./Gerät	bis zu 2 St./Gerät	bis zu 2 St./Gerät	bis zu 2 St./Gerät	bis zu 2 St./Gerät	bis zu 2 St./Gerät
bis zu 2 St./Gerät	bis zu 2 St./Gerät	bis zu 2 St./Gerät	bis zu 2 St./Gerät	bis zu 2 St./Gerät	bis zu 2 St./Gerät	bis zu 2 St./Gerät	bis zu 2 St./Gerät
bis zu 2 St./Gerät	bis zu 2 St./Gerät	bis zu 2 St./Gerät	bis zu 2 St./Gerät	bis zu 2 St./Gerät	bis zu 2 St./Gerät	bis zu 2 St./Gerät	bis zu 2 St./Gerät

Seamless Combination® für den ausfahrbaren Dunstabzug aus Glas und Kochfeld - siehe Rückseite

NEFF Seamless Combination®

Kombinieren Sie Ihr Induktionskochfeld mit dem ausfahrbaren Kochfeldabzug aus Glas mit Lisenen in Ihrer Wunschfarbe – **nahtlos mit Seamless Combination®**

Bei der Seamless Combination® von ausfahrbarem Kochfeldabzug und Induktionskochfeld benötigen Sie einen **Montagesatz** für die nahtlose Installation:

- bei 80 cm Induktionskochfeld: **Z92WWY8X2**
- bei 90 cm Induktionskochfeld: **Z92WWY9X2**

Wählen Sie Ihre *Wunschgeräte-Kombination* und dazu die passenden Lisenen.

Kochfelder		Ausfahrbare Kochfeldabzüge
T58YYF4C0 / 80 cm	+	I88WMM1Y7 / 80 cm
T68YYV4C0 / 80 cm	+	I88WMM1Y7 / 80 cm
T68YYY4C0 / 80 cm	+	I88WMM1Y7 / 80 cm
T69YYV4C0 / 90 cm	+	I98WMM1Y7 / 90 cm
T69YYX4C0 / 90 cm	+	I98WMM1Y7 / 90 cm

Lisenen

Brushed Bronze	VIB	Z9302GLBY0
Anthracite Grey	VIB	Z9302GLAY0
Metallic Silver	VIB	Z9302GLMY0
Deep Black	VIB	Z9302GLDY0

Montageanleitung NEFF Collection Backofen

Türgriff

1.

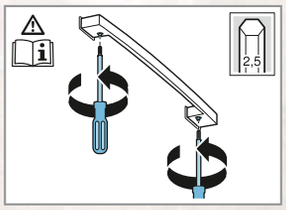

Drehen Sie die Schrauben am Türgriff ein Stück weit heraus.

Prüfen Sie, ob sich der Silikonunterleger zwischen der Türscheibe und dem Türgriff befindet.

2.

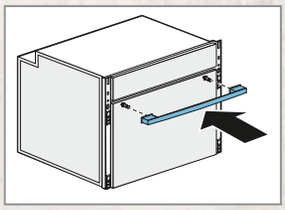

Stecken Sie den Türgriff auf.

3.

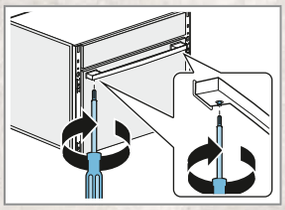

Drehen Sie die Schrauben fest, bis der Türgriff befestigt ist.

Lisenen

1.

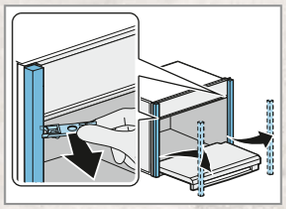

Lösen Sie die montierten Lisenen mit einem Hilfsmittel aus Kunststoff und nehmen Sie sie ab.

2.

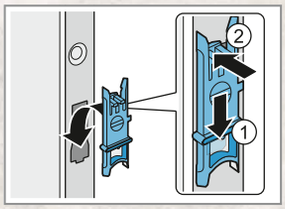

Prüfen Sie, ob die roten Befestigungselemente oben und die grünen Befestigungselemente unten eingehängt und angedrückt sind.

3.

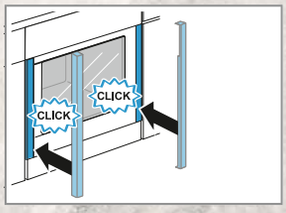

Achten Sie darauf, dass die Aussparung an den Lisenen oben ist.

Stecken Sie die Lisenen links und rechts auf, bis ein Klickgeräusch ertönt.

Die Lisenen sind eingerastet.

4.

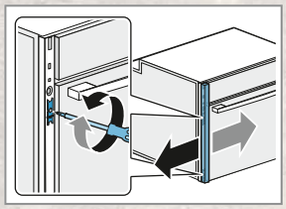

Prüfen Sie, ob die Lisenen links und rechts vertikal ausgerichtet sind.

Bei Bedarf können die Lisenen noch vertikal ausgerichtet werden.

Hierzu die Lisenen wieder abnehmen und die Einstellschrauben der Befestigungselemente nach links oder rechts drehen.

Hinweis:
Für den Seamless Combination® Einbau von zwei Backöfen oder Kompaktgerät und Backofen übereinander entfällt der Möbel-Zwischenboden und es sollte ggfs. eine größere Passleiste oder Möbeltür eingeplant werden.

Beispiel:

SEITENANSICHT: EINBAU 45 CM-GERÄT ÜBER 60 CM-BACKOFEN

STANDARD EINBAU
- Mit Möbel-Zwischenboden
- Einzelne seitliche Lisenen

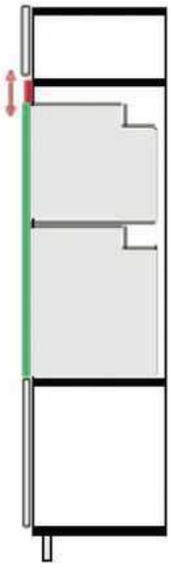

SEAMLESS COMBINATION®
- Ohne Möbel-Zwischenboden
- Größere Passleiste oder Möbeltür
- Durchgehende seitliche Lisenen

So installieren Sie Ihre Geräte

60 cm Seamless Combination®

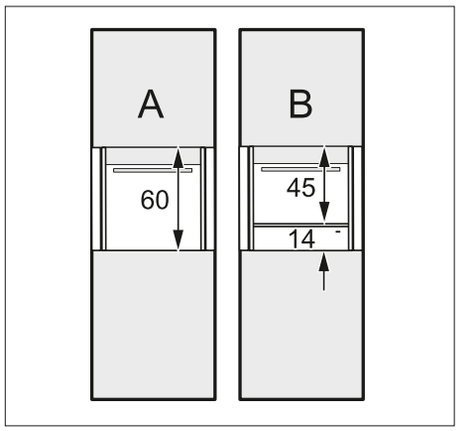

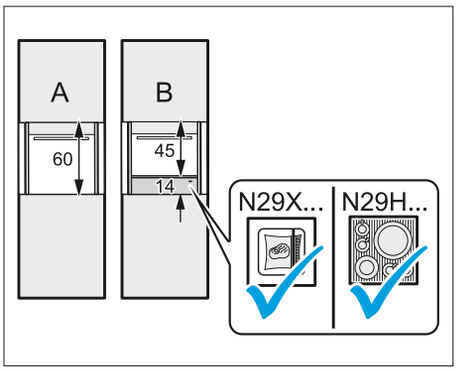

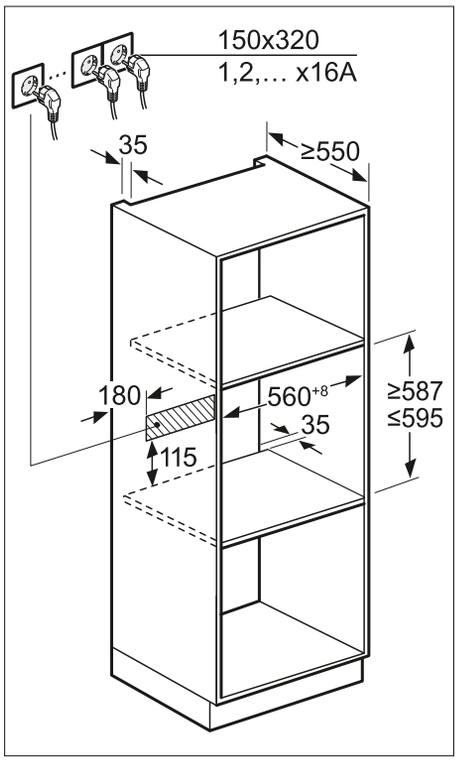

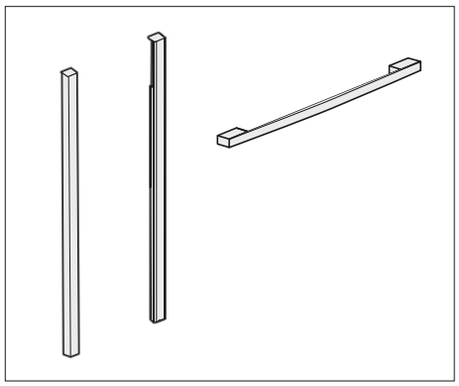

75 cm Seamless Combination®

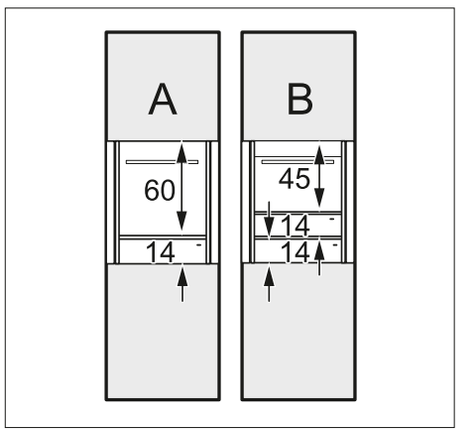

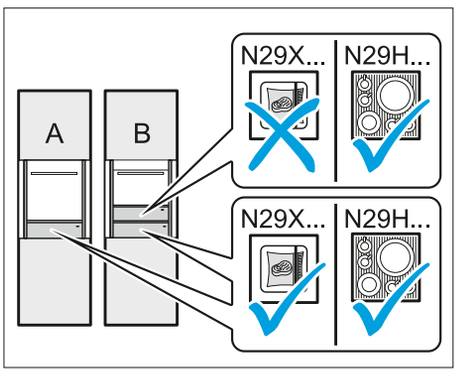

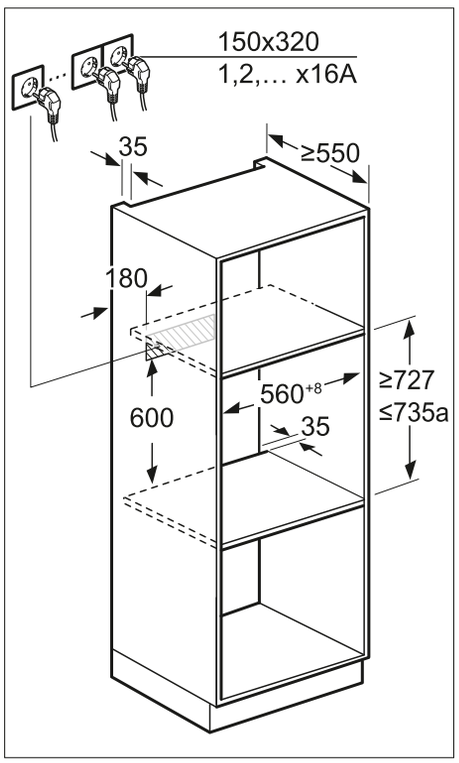

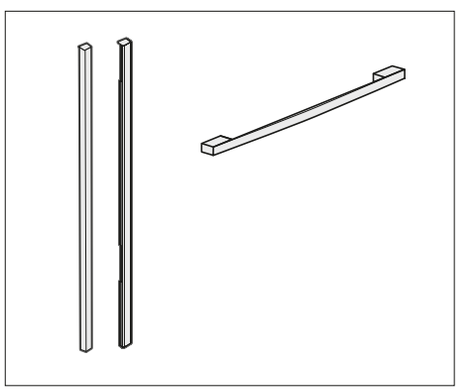

88 cm Seamless Combination®

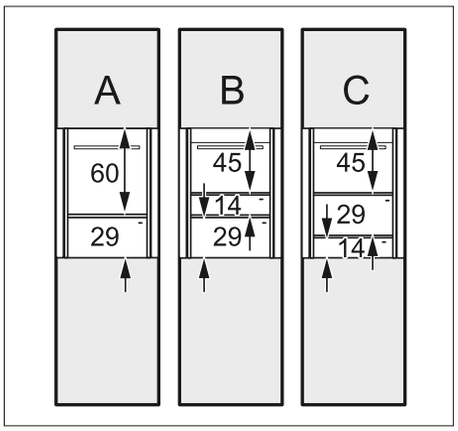

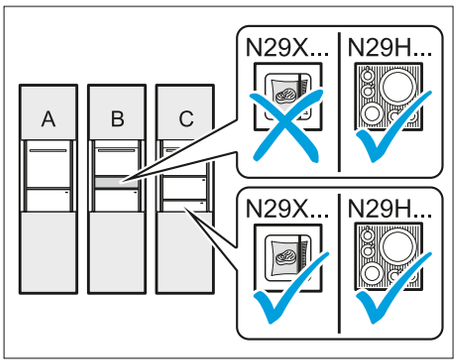

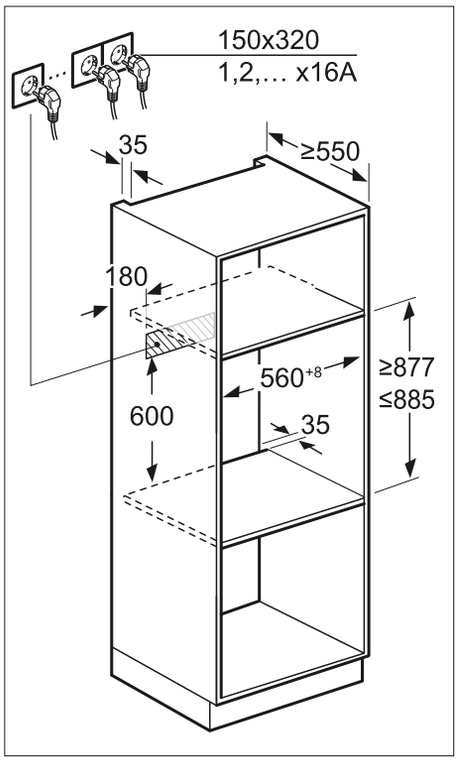

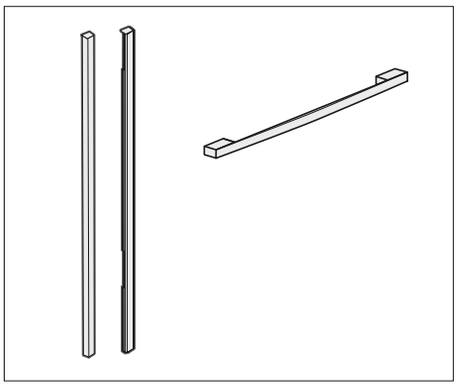

90 cm Seamless Combination®

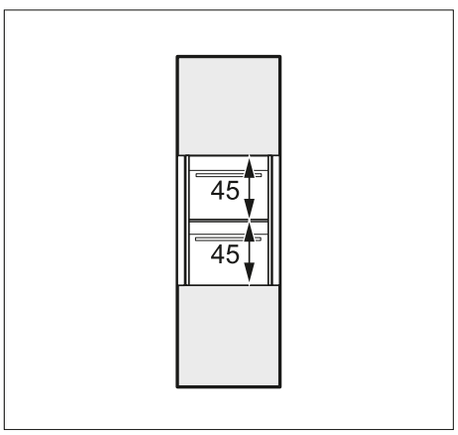

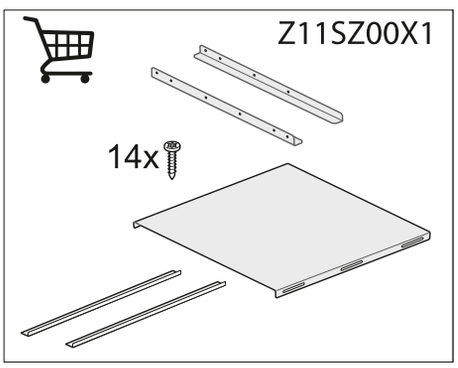

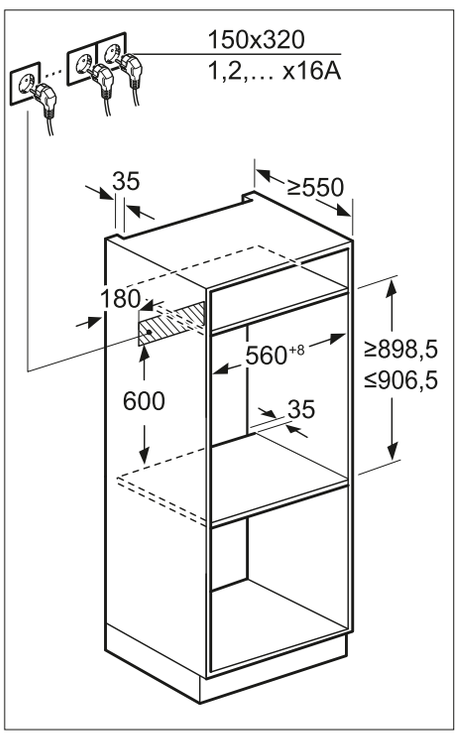

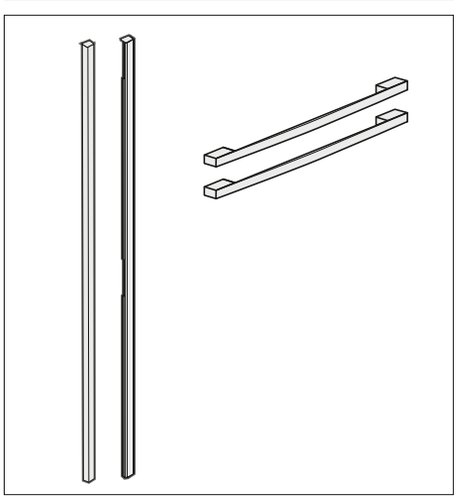

So installieren Sie Ihre Geräte

98 cm Seamless Combination®

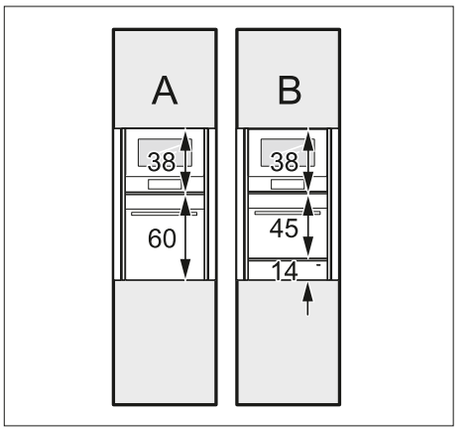

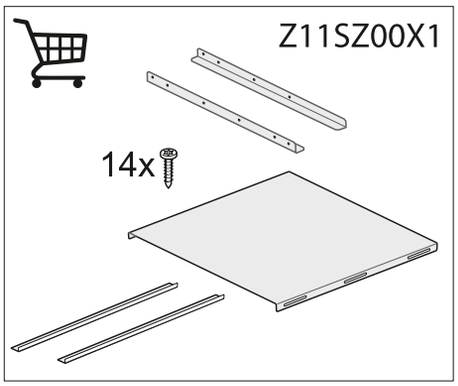

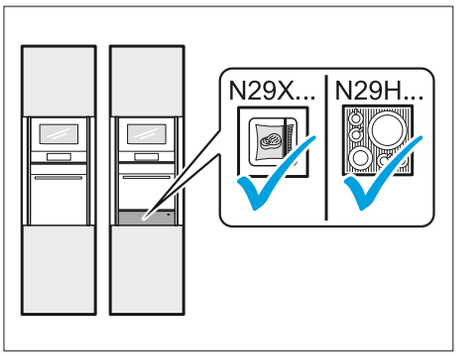

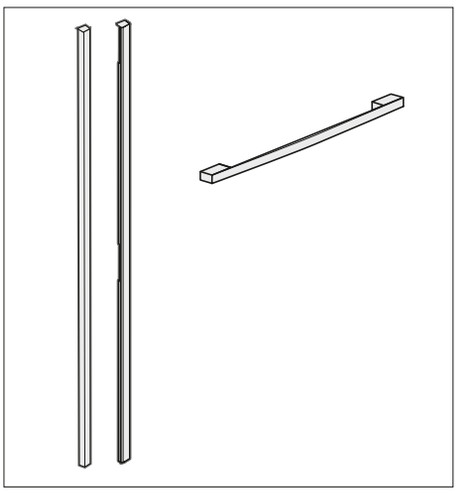

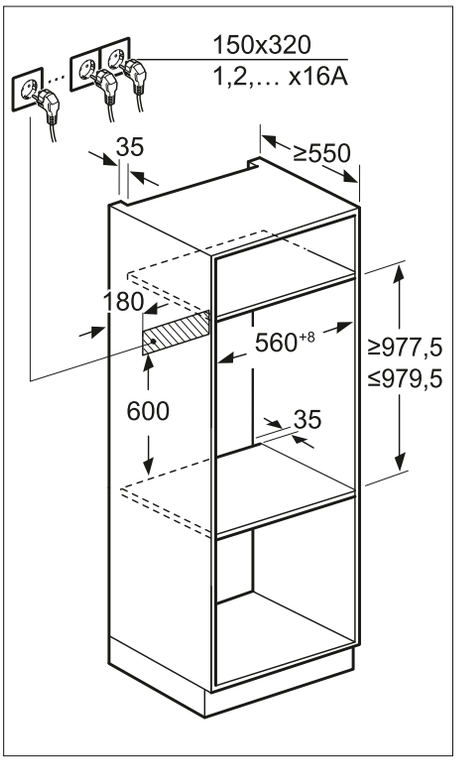

105 cm Seamless Combination®

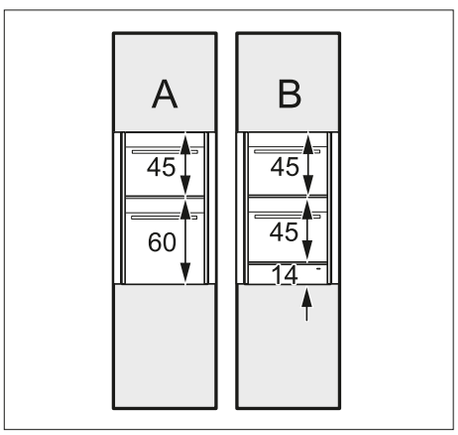

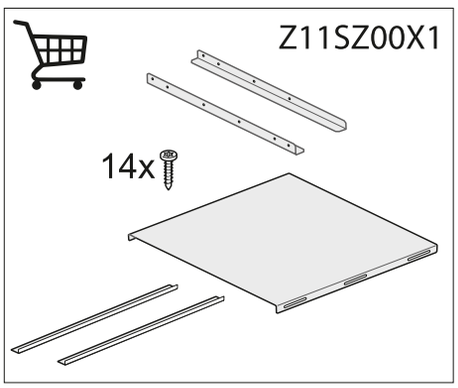

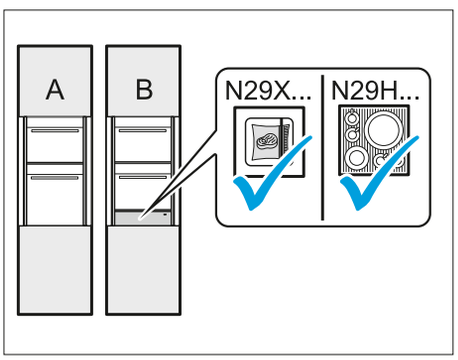

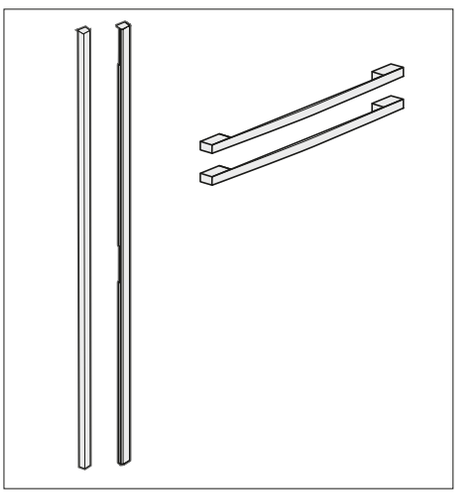

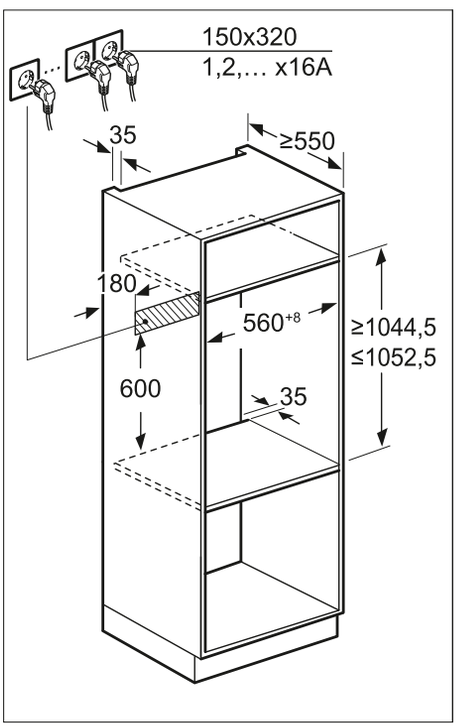

120 cm A Seamless Combination®

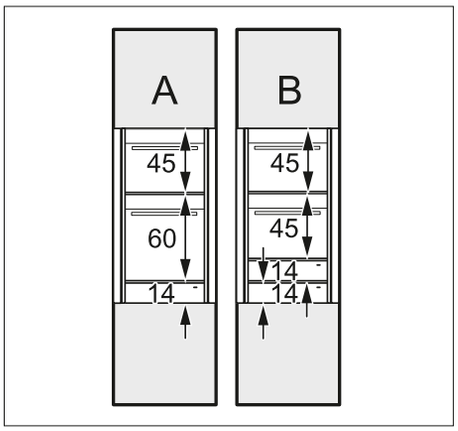

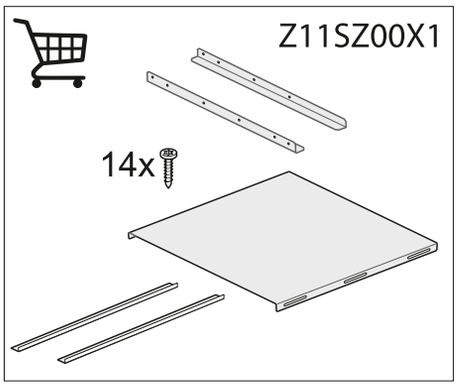

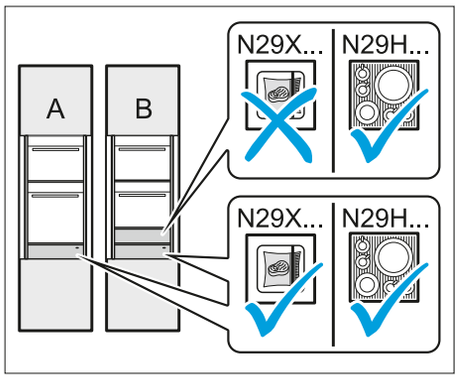

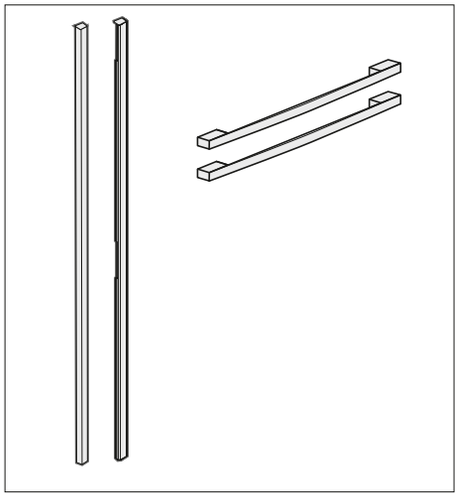

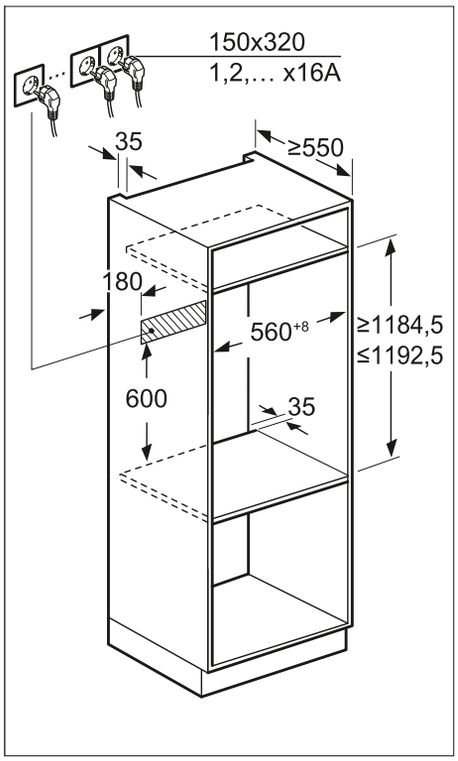

120 cm B Seamless Combination®

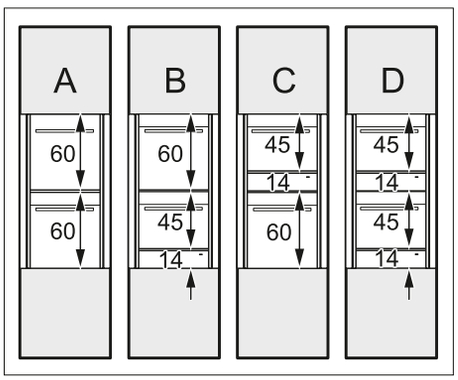

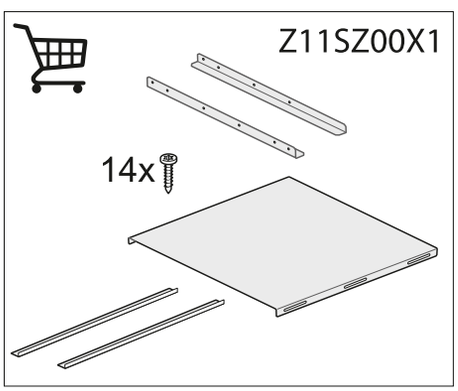

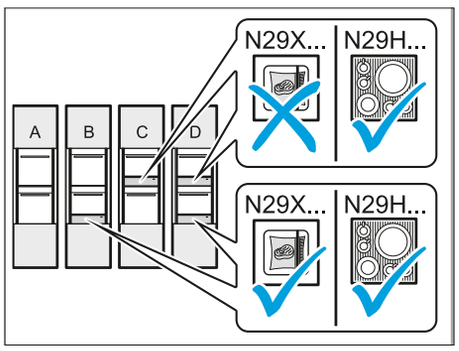

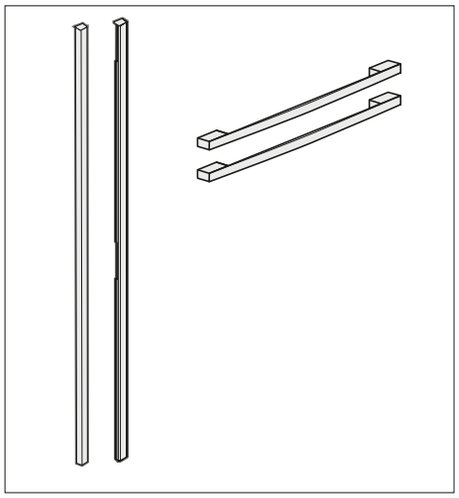

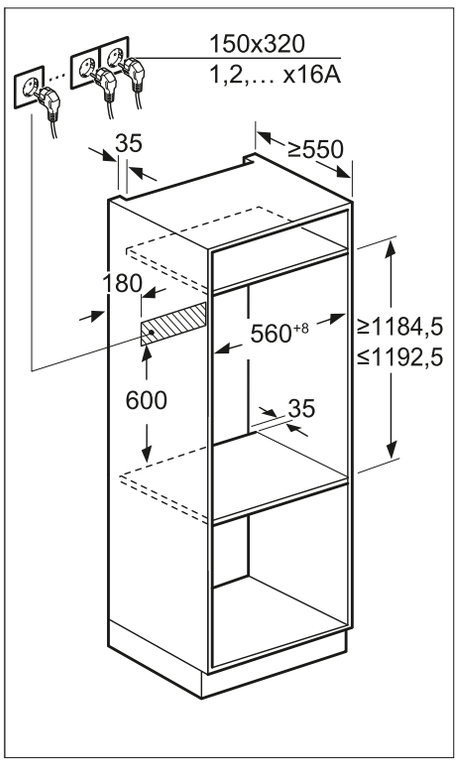

NEFF COLLECTION

Autarke Kochfelder

Die besten Argumente für Kochfelder aus der NEFF Collection
78 – 84

Induktions- und Gaskochfelder im Überblick und Werteklassen
85

Geräteinformationen
86 – 100

VIB-Struktur Kochfelder
101

Maßzeichnungen
102 – 107

Unsere KOCHFELDER

für entspannte Momente

Wählen Sie das *Kochfeld,* das zu Ihrer Küche passt – und zu Ihrem Geschmack.

Unsere neuen NEFF Collection Induktions-Kochfelder bringen Leidenschaft in die Küche. Mit der faszinierenden **Twist Pad Flex®** Einknopf-Bedienung oder dem neuen **Twist Touch®** haben Sie intuitiven Zugriff auf sämtliche Funktionen.
Und mit **NEFF Flex Design** können Sie ganz einfach den Look Ihres neuen Kochfelds an den Stil Ihrer Küche anpassen – ebenso wie Backofen, Dunstabzug und Kaffeevollautomat. Ganz individuell – mit austauschbaren seitlichen Lisenen in vier charakteristischen Farben. Auch das neue **Twist Pad Flex®** für die intuitive Bedienung des Kochfelds ist in diesen Farben erhältlich.

Ein genialer Dreh für Ihre Küche

TWIST PAD FLEX®

Kochen macht Freude. Dabei muss ein Koch jederzeit ein gutes Gefühl haben und bestenfalls intuitiv und instinktiv mit dem in Verbindung stehen, was er gerade macht. Wir haben einen Weg gefunden, dass in der Küche alles rund läuft: **Twist Pad Flex®**, die einzigartige Einknopf-Bedienung. Intuitive, einfache und schnelle Steuerung mit einem magnetischen, abnehmbaren Bedienknopf. Zum Reinigen oder als Kindersicherung kann er abgenommen werden. Und das Beste: mit dem **Twist Pad Flex®** können Sie auch Ihren NEFF Backofen und Kaffeevollautomaten bedienen. Einfach andocken und loslegen. Intuitiv und ganz im eigenen Flow. Das **Twist Pad Flex®** gibt's als optionales Zubehör in den vier Wunschfarben.

Kochkomfort im Handumdrehen

TWIST TOUCH®

Die innovative **Twist Touch®-Steuerung** verspricht die pure Freude am Kochen. Mit einem Tipp oder einer Finger-Drehung entlang des Twist Touch® Rings stellen Sie von einer Leistungsstufe bis zur Powerstufe direkt und schnell ein, was Sie zum Kochen benötigen.

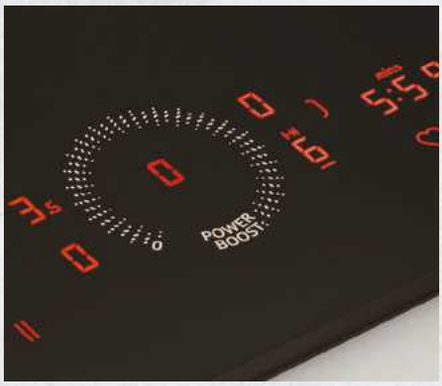

Töpfe verschieben, Einstellungen gleich mit

POWER TRANSFER

Auf den Induktionskochfeldern kann man die Einstellungen ruhig vergessen. Power Transfer merkt sie sich von selbst. Töpfe lassen sich beliebig in einen anderen Bereich der Flexzone verschieben – die Hitze wandert durch kurze Bestätigung mit.

Ihre Lieblingseinstellung per Fingertipp

FAVOURITE

Das Kochfeld ganz nach eigenen Wünschen personalisieren: Über Home Connect können bis zu zwei Lieblingsfunktionen für das Kochfeld bei der Favourite Taste gespeichert werden. Z.B. ein weichgekochtes Ei für das Sonntagsfrühstück: einfach Einstellungen in der Home Connect App eingeben, Favourite Taste aktivieren und fertig.

Das Kochfeld, das flexibler macht

ERWEITERTE FLEX INDUCTION

Durch weitere Induktoren in der Mitte des Induktionskochfeldes lässt sich die Flexzone horizontal erweitern. So entsteht Platz für besonders große Töpfe oder Pfannen. Ein zusätzliches Plus: Bräter oder Teppan Yaki können quer platziert werden.

Kochen ist Einstellungssache

Heiß, aber nie zu heiß dank Temperaturkochen

BRATSENSOR 70° BIS 220 °C

Leckeres aus der Pfanne – ist das nicht herrlich? Saftige Steaks, Bratkartoffeln, Rühreier oder Pfannkuchen. Was auch immer Sie in Ihrer Pfanne zubereiten möchten, kann nicht mehr anbrennen – dank Bratsensor. Wählen Sie einfach eine der 11 Temperaturstufen zwischen 70° bis 220 °C. Ist die gewählte Temperatur erreicht, zeigt ein optisches und akustisches Signal an, wann das Bratgut in die Pfanne gegeben werden kann – am besten in eine NEFF Systempfanne oder in die neuen Flex Pfannen.

Schneller zum Genuss

POWERSTUFE

Mit einem Dreh zu noch mehr Power als auf Stufe 9 steht die maximale Hitze blitzschnell zur Verfügung. So wird das Wasser für Pasta noch schneller heiß.

Kurze Pause, kein Zeitdruck

PAUSE-FUNKTION

Es klingelt an der Tür – kein Problem. Einfach kurz das Twist Pad Flex® entfernen oder beim Twist Touch® die Pause Taste drücken und alle Leistungsstufen am Kochfeld stoppen – ganz automatisch. Auch der eingestellte Timer pausiert. Innerhalb der nächsten 10 Minuten haben Sie Zeit, wieder alles zu aktivieren.

Automatischer *Luftsensor*

Induktionskochfeld und Dunstabzug sind per Home Connect* über WLAN miteinander verbunden. Sobald Sie zu kochen anfangen, schaltet sich der Dunstabzug ein. Der Luftsensor erkennt, wie viel Dunst beim Kochen erzeugt wird und reguliert für Sie die Leistungsstufe des Dunstabzuges völlig automatisch. So können Sie sich ganz entspannt um die Zubereitung kümmern.

CONNECTED BY Home Connect

*Mehr Infos unter www.home-connect.com

Zwei, die sich verstehen.

Die *kochfeldbasierte* Haubensteuerung

Für unsere Kochbegeisterten haben wir eine Idee entwickelt, die das Kochen noch schöner und souveräner macht: Steuern Sie Ihren Dunstabzug mit Ihrem Kochfeld, fokussieren Sie sich ganz entspannt aufs Kochen und genießen Sie die gute Luft. Sie können die Lüfterstufen Ihrer Dunstabzugshaube ganz einfach direkt am Kochfeld regeln – genau wie Ihre Kochstufen. Denn Dunstabzugshaube und Kochfeld sind per Home Connect über WLAN miteinander verbunden.

Kochfelder mit kochfeldbasierter Haubensteuerung sind mit folgenden Dunstabzügen kombinierbar:
Schrägessen D98IPT2Y5, 90 cm und D88IAN2Y5, 80 cm, siehe Seite 149.

Kochfeldbasierte Haubensteuerung ist auch mit unseren ausfahrbaren Dunstabzügen aus Glas möglich, siehe Seite 134 – 135.

Kochzonen nach Maß

INDUKTIONS-KOCHFELDER

FLEX INDUCTION ZONEN

Kochgeschirr beliebiger Form kann innerhalb der 40 cm langen Zone plaziert werden. Bei 60 cm und 80 cm Kochfeldern gibt es Varianten mit 1 bis 2 Flex Induction Zonen. Bei 90 cm Kochfeldern sogar bis zu 3 Flex Induction Zonen.

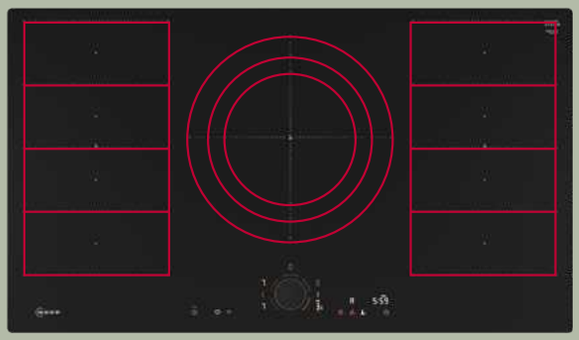

T69AUV4C0, T69YYV4C0, T69PYV4C0
90 cm breit, 2 Flex Induction Zonen, 1 Induction Dreikreiszone

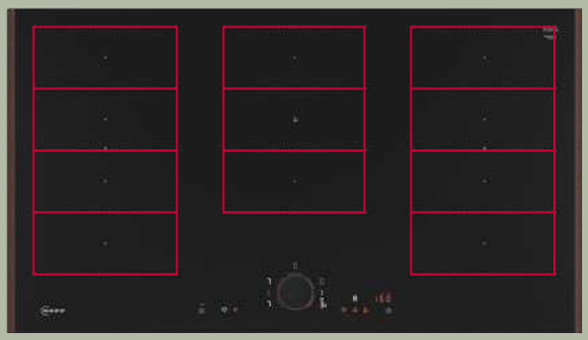

T69YYX4C0
90 cm breit, 3 Flex Induction Zonen

T68YYV4C0, T68PYV4C0
80 cm breit, 1 Flex Induction Zone rechts

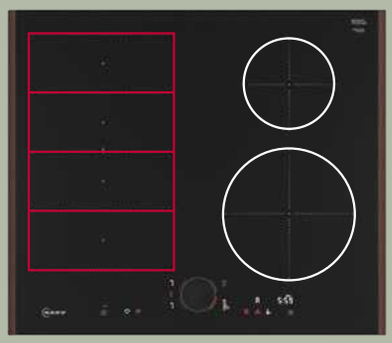

T66YYE4C0, T66PYE4C0
60 cm breit, 1 Flex Induction Zone links

FLEX INDUCTION ZONEN – MITTIG ERWEITERBAR

Kochgeschirr beliebiger Form kann innerhalb der 40 cm langen Zone plaziert werden. Dank der Erweiterung in der Mitte kann ein Bräter quer gestellt oder besonders großes Geschirr (bis zu 30 cm Bodendurchmesser) eingesetzt werden. 60 cm Kochfelder bieten eine Erweiterung in der Mitte für die linke oder rechte Flex Zone. 80 cm Kochfelder haben je eine Erweiterung für die linke und rechte Flex Zone.

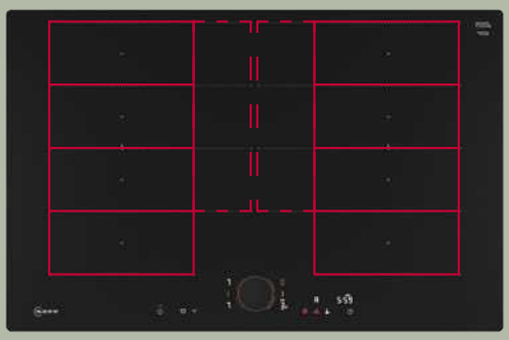

T68YYY4C0, T68PYY4C0
80 cm breit, 2 Flex Induction Zonen, mittig erweiterbar

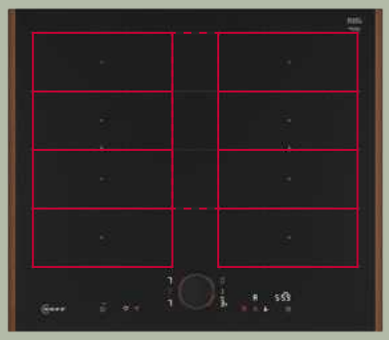

T66YYY4C0, T66PYY4C0
60 cm breit, 2 Flex Induction Zonen, mittig erweiterbar

Hinweis: Die Illustrationen dienen zur schematischen Darstellung der Kochzonen.

FÜR JEDE KOCHGESCHIRRGRÖSSE UND JEDE ANFORDERUNG STEHEN VERSCHIEDENE KOCHZONEN ZUR WAHL

COMBI INDUCTION ZONE

Bei Verwendung von großem ovalen oder rechteckigen Kochgeschirr werden die beiden Kochzonen zu einer größeren verbunden. Bei unseren Kochfeldern gibt es je nach Modell entweder eine Combi Zone oder 2 Combi Zonen.

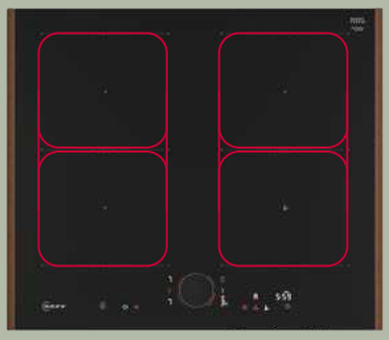

T56YYQ4C0, T56PYQ4C0
60 cm breit, 2 Combi Induction Zonen

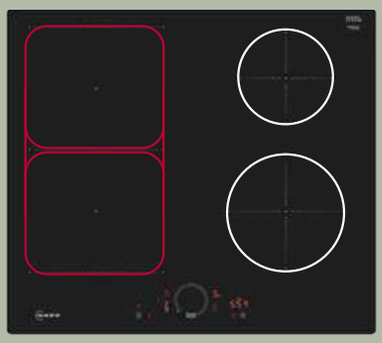

T56YHS1C0, T56PHS1C0
60 cm breit, 1 Combi Induction Zone links

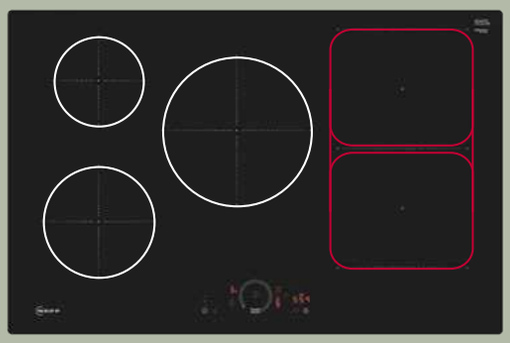

T58YHW1C0, T58PHW1C0
80 cm breit, 1 Combi Induction Zone rechts

BRÄTER ZONE

Extra zuschaltbare Kochzone für ovales oder rechteckiges Bratgeschirr.

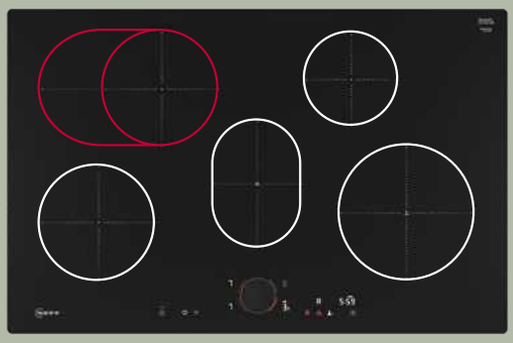

T58YYF4C0, T58PYF4C0
80 cm breit, 1 Bräter Zone links, 1 Warmhaltezone

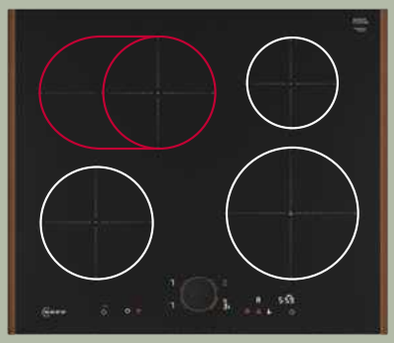

T56YYF4C0, T56PYF4C0, T56YHF1C0, T56PHF1C0
60 cm breit, 1 Bräter Zone links

INDUCTION ZONEN

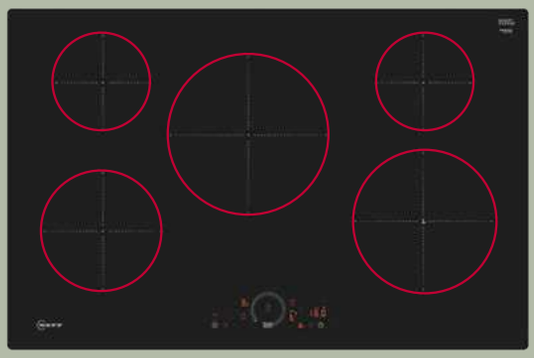

T58YHV4C0, T58PHV4C0
80 cm breit, 5 Induction Kochzonen

BEDIENOBERFLÄCHEN

TWIST PAD FLEX®
N90 INDUKTIONSKOCHFELDER

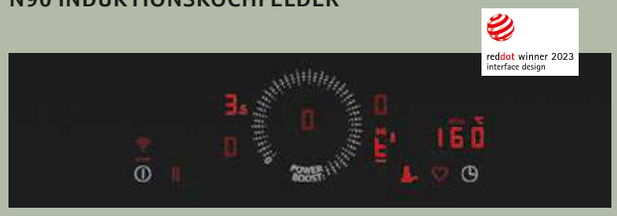

TWIST TOUCH®
N70 INDUKTIONSKOCHFELDER

Feuer und Flamme für ein *einzigartiges Kochzentrum* – mit Flex Design

Unser Domino-Gaskochfeld verbindet ein uraltes Kochritual mit moderner Technologie. Freuen Sie sich darauf, die Wurzeln des Kochens wiederzuentdecken. Ganz besonders als Seamless Combination® mit einem NEFF Induktionskochfeld – zwei Kochfelder als eine Einheit. Ein absoluter Hingucker in der Küche und ein Kochzentrum, das seinesgleichen sucht.

NEFF zähmt das Feuer

Domino-Gaskochfeld

Flame Select®: echtes Kochen auf allen Stufen von 1-9

Seamless Combination® – *nahtlose Kombinationen Ihrer Wunschgeräte,* jetzt NEU erlebbar. Mehr dazu ab Seite 66

FLEX DESIGN

Machen Sie Ihre Küche zu Ihrer ganz eigenen.

Mit den neuen Designelementen – seitlichen Lisenen in vier charakteristischen Farben – gestalten Sie Ihre Küche zu jeder Zeit ganz nach Ihrem individuellen Stil. Egal, ob Sie Ihr Domino-Gaskochfeld einzeln oder in Kombination mit einem Induktions-Kochfeld nahtlos als **Seamless Combination®** einbauen.

DAS GASKOCHFELD, DAS SICH IHREM GERICHT ANPASST

Immer auf den Punkt mit unserem 9-stufigen Flame Select®

Mit **Flame Select®** passen Sie die Gasflamme Ihrem Gericht an – und nicht umgekehrt. Ob Sie ein Steak braten, Pasta kochen oder ein Schmorgericht garen: Die Hitze lässt sich so einfach wie bei einem Elektrokochfeld bei unmittelbarer Temperaturänderung regulieren. Wählen Sie eine der 9 Leistungsstufen aus, und die Flamme wird nach Bedarf größer oder kleiner.

SCHWERTKNEBEL

Kochen ist Handwerk – Sie haben alles im Griff

Griffig, formvollendet, handlich – mit den Schwertknebeln kochen Sie nicht nur mit Leidenschaft, sondern auch mit einem guten Gefühl. So griffig und handlich, dass Sie beim Kochen richtig zupacken können.

NEFF Collection Kochfelder im Überblick

Best.-Nr. VIB	Werte-klasse	Breite in cm	Rahmenart	Steuerung	Home Connect	Kochfeld-basierte Hauben-steuerung*	Anzahl Koch-zonen	Flexibilität / erweiterte Flexzone	Bratsensor 70° bis 220 °C	Power-stufe	Power Transfer	Seite
			Flex Design	Twist Pad Flex®	Wi-Fi	Kochfeldbasierte Haubensteuerung			Bratsensor 70° bis 220 °C			
Autarke Kochfelder mit Induktion, 90 cm, 80 cm, 60 cm												
T69YYX4C0	N90	90	Flex Design	Twist Pad Flex®	✓	✓	5	3x Flexzone	✓	✓	✓	87
T69YYV4C0	N90	90	Flex Design	Twist Pad Flex®	✓	✓	5	2x Flexzone	✓	✓	✓	88
T69PYV4C0	N90	90	Flächenbündig	Twist Pad Flex®	✓	✓	5	2x Flexzone	✓	✓	✓	88
T68YYY4C0	N90	80	Flex Design	Twist Pad Flex®	✓	✓	4	2x Flexzone, erweitert	✓	✓	✓	89
T68PYY4C0	N90	80	Flächenbündig	Twist Pad Flex®	✓	✓	4	2x Flexzone, erweitert	✓	✓	✓	89
T68YYV4C0	N90	80	Flex Design	Twist Pad Flex®	✓	✓	5	Flexzone	✓	✓	✓	90
T68PYV4C0	N90	80	Flächenbündig	Twist Pad Flex®	✓	✓	5	Flexzone	✓	✓	✓	90
T58YYF4C0	N90	80	Flex Design	Twist Pad Flex®	✓	✓	5	Bräterzone	✓	✓	–	91
T58PYF4C0	N90	80	Flächenbündig	Twist Pad Flex®	✓	✓	5	Bräterzone	✓	✓	–	91
T58YHW1C0	N70	80	Flex Design	Twist Touch®	✓	✓	5	Combi Zone	–	✓	–	92
T58PHW1C0	N70	80	Flächenbündig	Twist Touch®	✓	✓	5	Combi Zone	–	✓	–	92
T58YHV4C0	N70	80	Flex Design	Twist Touch®	✓	✓	5	Induktion	✓	✓	–	93
T58PHV4C0	N70	80	Flächenbündig	Twist Touch®	✓	✓	5	Induktion	✓	✓	–	93
T66YYY4C0	N90	60	Flex Design	Twist Pad Flex®	✓	✓	4	2x Flexzone, erweitert	✓	✓	✓	94
T66PYY4C0	N90	60	Flächenbündig	Twist Pad Flex®	✓	✓	4	2x Flexzone, erweitert	✓	✓	✓	94
T66YYE4C0	N90	60	Flex Design	Twist Pad Flex®	✓	✓	4	Flexzone	✓	✓	✓	95
T66PYE4C0	N90	60	Flächenbündig	Twist Pad Flex®	✓	✓	4	Flexzone	✓	✓	✓	95
T56YYQ4C0	N90	60	Flex Design	Twist Pad Flex®	✓	✓	4	Combi Zone	✓	✓	–	96
T56PYQ4C0	N90	60	Flächenbündig	Twist Pad Flex®	✓	✓	4	Combi Zone	✓	✓	–	96
T56YYF4C0	N90	60	Flex Design	Twist Pad Flex®	✓	✓	4	Bräterzone	✓	✓	–	97
T56PYF4C0	N90	60	Flächenbündig	Twist Pad Flex®	✓	✓	4	Bräterzone	✓	✓	–	97
T56YHS1C0	N70	60	Flex Design	Twist Touch®	✓	✓	4	Combi Zone	–	✓	–	98
T56PHS1C0	N70	60	Flächenbündig	Twist Touch®	✓	✓	4	Combi Zone	–	✓	–	98
T56YHF1C0	N70	60	Flex Design	Twist Touch®	✓	✓	4	Bräterzone	–	✓	–	99
T56PHF1C0	N70	60	Flächenbündig	Twist Touch®	✓	✓	4	Bräterzone	–	✓	–	99
Dominokochfeld, Flex Design, 30 cm												
N23YS29S0	N90	30	Flex Design	Flame Select®	–	–	2	–	–	–	–	100

NEFF Collection Induktionskochfelder – die Werteklassen

Schnellere Orientierung, hilfreich bei der Kaufentscheidung: unsere Werteklassen. Je mehr Ausstattung, desto höher die Werteklasse – deutlich sichtbar auf den nachfolgenden Geräteseiten.

Twist Pad Flex®

reddot winner 2023
interface design

N90 INDUKTIONSKOCHFELDER

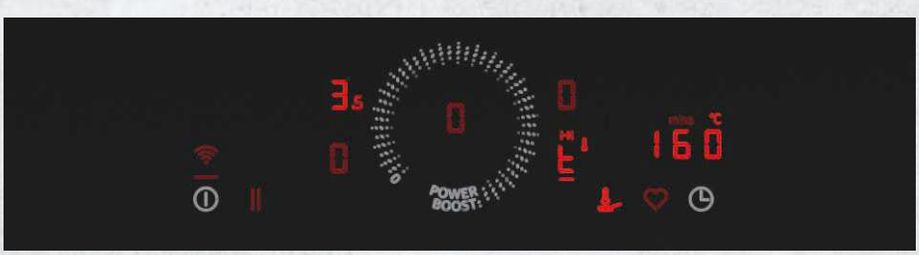

Twist Touch®

reddot winner 2023
interface design

N70 INDUKTIONSKOCHFELDER

*Mehr Infos unter www.home-connect.com

Flex Design – so funktioniert es

Die Flex Design Farben für Lisenen/Griff und Twist Pad Flex® sind in folgender Auswahl erhältlich: Einfach die Wunschfarbe auswählen.

Brushed Bronze

Anthracite Grey

Metallic Silver

Deep Black

AM BEISPIEL EINES KOCHFELD-GRUNDTYPS:

Schritt 1
Grundtype auswählen.
Die VIB der Grundtype OHNE Lisene und Twist Pad Flex®.

Schritt 2
Farbe für Lisenen auswählen.
Flex Design Farbe für Lisenen und Twist Pad Flex® auswählen.

Schritt 3
Bestellung abschicken
Gerät ist fertig zur Bestellung.

Kochfelder mit Designrahmen / Lisenen

VIB Grundtype ohne Flex Design:
T68YYY4C0

Lisenen und Twist Pad Flex® sind erforderlich.
Flex Design VIB für Lisenen: Z9802PFBY0
VIB für Twist Pad Flex®: Z9801TWBY0

Komplette VIBs für die Bestellung:
T68YYY4C0 + Z9802PFBY0 + Z9801TWBY0

Kochfelder flächenbündig

VIB Grundtype ohne Flex Design:
T68PYY4C0

Twist Pad Flex® ist erforderlich.
Z9801TWBY0 brushed bronze

Komplette VIBs für die Bestellung:
T68PYY4C0 + Z9801TWBY0

T69YYX4C0

N90

Flex Induction, 90 cm Breite

Flex Design in 4 Farben, mit Twist Pad Flex®

Designrahmen mit Lisenen **€ 3.338***

FLEX DESIGN –EINFACH WUNSCHFARBE AUSWÄHLEN

ERFORDERLICHES ZUBEHÖR: TWIST PAD FLEX®

BRUSHED BRONZE
• Z9801TWBY0 Je Stück € 71*

ANTHRACITE GREY
• Z9801TWAY0 Je Stück € 71*

METALLIC SILVER
• Z9801TWMY0 Je Stück € 71*

DEEP BLACK
• Z9801TWDY0 Je Stück € 71*

ERFORDERLICHES ZUBEHÖR: LISENEN

BRUSHED BRONZE
• Z9802PFBY0 € 71*

ANTHRACITE GREY
• Z9802PFAY0 € 71*

METALLIC SILVER
• Z9802PFMY0 € 71*

DEEP BLACK
• Z9802PFDY0 € 71*

SET IN DEEP BLACK

Das Kochfeld **T69YYX4C0** wird mit wechselbaren Lisenen und Twist Pad Flex® in Deep Black ausgeliefert.
• **VIB: T69TXD** **Preis: € 3.478***

KONFEKTIONIERT IN ANTHRACITE GREY

Das Kochfeld **T69YYX4C0** ist mit bereits fixierten, nicht wechselbaren Lisenen und Twist Pad Flex® in Anthracite Grey bestellbar.
• **VIB: T69AUV4C0** **Preis: € 3.478***

AUSSTATTUNGSMERKMALE:

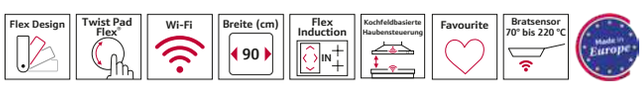

reddot winner 2023
interface design

FLEXIBILITÄT DER KOCHZONEN:
- 90 cm: Platz für 5 Töpfe oder Pfannen
- 3 x Flexzone: Verwenden Sie Kochgeschirr beliebiger Form und Größe innerhalb der 40 cm langen Zone.
- Kochzone vorne links: 200 mm, 230 mm, 2.2 kW (maximale Leistung 3.7 kW)
- Kochzone hinten links: 200 mm, 230 mm, 2.2 kW (maximale Leistung 3.7 kW)
- Kochzone hinten: 230 mm, 300 mm, 2.6 kW (max. Leistung 3.7 kW)
- Kochzone hinten rechts: 200 mm, 230 mm, 2.2 kW (maximale Leistung 3.7 kW)
- Kochzone vorne rechts: 200 mm, 230 mm, 2.2 kW (maximale Leistung 3.7 kW)

KOMFORT:
- Twist Pad Flex®
- Zweifarbige Anzeige (weiß/rot)
- Favourite Taste
- 17 Leistungsstufen
- Switch Off Timer

ZEITERSPARNIS UND EFFIZIENZ:
- Powerstufe
- Power Transfer
- Automatisches Zusammenschalten oder Trennen der Flex Zone auf Basis der Größe des platzierten Kochgeschirrs.
- Quick Start und Restart Funktion

KOCHUNTERSTÜTZUNG:
- Bratsensor 70° bis 220 °C mit 11 Temperaturstufen verhindert ein Anbrennen durch die automatische Temperaturregelung des Sensors.
- Kochassistent für die richtige Temperatureinstellung des Bratsensors über die Home Connect App.

KONNEKTIVITÄT:
- Home Connect Funktion (WLAN)
- Kochfeldbasierte Haubensteuerung (mit passender Dunstabzugshaube)
- Externer Trigger per Favourite Taste (Partnerservice erforderlich)
- Aktualisierbares Gerät

DESIGN:
- Flex Design
- exklusive Kochzonenbedruckung

SICHERHEIT:
- 2-stufige Restwärmeanzeige je Kochzone
- Kindersicherung
- Pause-Funktion durch Abnehmen des Twist Pad Flex®
- Automatische Sicherheitsabschaltung

INSTALLATION:
- Abmessungen des Gerätes (HxBxT mm): 51 x 934 x 527
- Erforderliche Nischengröße (HxBxT mm): 51 x 880 x (490 - 500)
- Minimale Arbeitsplattenstärke: 16 mm
- Gesamtanschlusswert: 11100 W
- Powermanagement Funktion

SONDERZUBEHÖR:

Z9404FF0	Flex Pfannen-Set, 4-teilig	€ 710*
Z9403FF0	Flex Pfannen-Set, 3-teilig	€ 446*
Z9401FF0	Flex Pfanne, groß	€ 274*
Z9416X2	Grillplatte	€ 362*
Z9401TY0	Teppan Yaki	€ 202*
Z9406SE0	6 teiliges Topfset	€ 441*
Z9404SE0	4 teiliges Topfset	€ 336*
Z943SE0	3 teiliges Topfset	€ 127*
Z9428FE0	Eisenpfanne	€ 187*
Z9428CF0	Bratpfanne, beschichtet, 28cm Ø	€ 131*
Z9424CF0	Bratpfanne, beschichtet, 24cm Ø	€ 111*
Z9410ES0	Espresso Kocher, 4 Tassen	€ 103*

* Unverbindliche Preisempfehlung des Herstellers inkl. gesetzlicher Mehrwertsteuer

Weiteres passendes Zubehör finden Sie auf Seite 210 – 211.
Technische Hinweise und Maße zu diesen Geräten finden Sie auf Seite 102 – 107.

T69YYV4C0 N90

Flex Induction,
90 cm Breite

Flex Design in 4 Farben, mit Twist Pad Flex®

Designrahmen mit Lisenen **€ 3.203***

T69PYV4C0 N90

Flex Induction, **flächenbündig,**
90 cm Breite

Mit Twist Pad Flex®

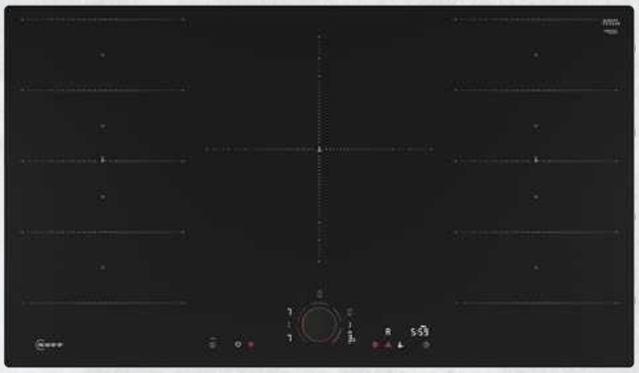

Flächenbündig **€ 3.172***

FLEX DESIGN –EINFACH WUNSCHFARBE AUSWÄHLEN

ERFORDERLICHES ZUBEHÖR FÜR ALLE GERÄTE: TWIST PAD FLEX®

BRUSHED BRONZE
• Z9801TWBY0 Je Stück € 71*

ANTHRACITE GREY
• Z9801TWAY0 Je Stück € 71*

METALLIC SILVER
• Z9801TWMY0 Je Stück € 71*

DEEP BLACK
• Z9801TWDY0 Je Stück € 71*

ERFORDERLICHES ZUBEHÖR FÜR KOCHFELD MIT DESIGNRAHMEN: LISENEN

BRUSHED BRONZE
• Z9802PFBY0 € 71*

ANTHRACITE GREY
• Z9802PFAY0 € 71*

METALLIC SILVER
• Z9802PFMY0 € 71*

DEEP BLACK
• Z9802PFDY0 € 71*

SET IN DEEP BLACK

Das Kochfeld **T69YYV4C0** wird mit wechselbaren Lisenen und Twist Pad Flex® in Deep Black ausgeliefert.
• **VIB: T69TVD** **Preis: € 3.343***

DESIGN:
• Flex Design

INSTALLATION:
• Abmessungen des Gerätes (HxBxT mm): 51 x 934 x 527
• Erforderliche Nischengröße (HxBxT mm): 51 x 880 x (490 - 500)

DESIGN:
• Ohne Rahmen, zum flächenbündigen Einbau

INSTALLATION:
• Abmessungen des Gerätes (HxBxT mm): 56 x 892 x 512
• Erforderlicher Ausschnitt für die Installation (HxBxT mm): 56 x 896 x 516
• Zur Installation in Arbeitsplatten aus Stein, Granit oder Kunststoff. Andere Arbeitsplattenmaterialien erfordern eine Eignungsprüfung beim Hersteller der Arbeitsplatte.

ALLE GERÄTE HABEN FOLGENDE AUSSTATTUNGSMERKMALE GEMEINSAM:

reddot winner 2023
interface design

FLEXIBILITÄT DER KOCHZONEN:
• 90 cm: Platz für 5 Töpfe oder Pfannen
• 2 x Flexzone: Verwenden Sie Kochgeschirr beliebiger Form und Größe innerhalb der 40 cm langen Zone.
• Dreikreis-Zone: Verwenden Sie in der erweiterbaren Kochzone normales bis zu extra großes Kochgeschirr (z. B. Paellapfannen)
• Kochzone vorne links: 200 mm, 230 mm, 2.2 kW (maximale Leistung 3.7 kW)
• Kochzone hinten links: 200 mm, 230 mm, 2.2 kW (maximale Leistung 3.7 kW)
• Kochzone hinten: 210 mm, 260 mm, 320 mm, 2.2 kW (max. Leistung 3.7 kW)
• Kochzone hinten rechts: 200 mm, 230 mm, 2.2 kW (maximale Leistung 3.7 kW)
• Kochzone vorne rechts: 200 mm, 230 mm, 2.2 kW (maximale Leistung 3.7 kW)

KOMFORT:
• Twist Pad Flex®
• Zweifarbige Anzeige (weiß/rot)
• Favourite Taste
• 17 Leistungsstufen
• Switch Off Timer

ZEITERSPARNIS UND EFFIZIENZ:
• Powerstufe
• Power Transfer
• Automatisches Zusammenschalten oder Trennen der Flex Zone auf Basis der Größe des platzierten Kochgeschirrs.
• Quick Start und Restart Funktion

KOCHUNTERSTÜTZUNG:
• Bratsensor 70° bis 220 °C mit 11 Temperaturstufen verhindert ein Anbrennen durch die automatische Temperaturregelung des Sensors.
• Kochassistent für die richtige Temperatureinstellung des Bratsensors über die Home Connect App.

KONNEKTIVITÄT:
• Home Connect Funktion (WLAN)
• Kochfeldbasierte Haubensteuerung (mit passender Dunstabzugshaube)
• Externer Trigger per Favourite Taste (Partnerservice erforderlich)
• Aktualisierbares Gerät

DESIGN:
• exklusive Kochzonenbedruckung

SICHERHEIT:
• 2-stufige Restwärmeanzeige je Kochzone
• Kindersicherung
• Pause-Funktion durch Abnehmen des Twist Pad Flex®
• Automatische Sicherheitsabschaltung

INSTALLATION:
• Minimale Arbeitsplattenstärke: 16 mm
• Gesamtanschlusswert: 11100 W
• Powermanagement Funktion

SONDERZUBEHÖR GEMEINSAM:

Z9404FF0	Flex Pfannen-Set, 4-teilig	€ 710*
Z9403FF0	Flex Pfannen-Set, 3-teilig	€ 446*
Z9401FF0	Flex Pfanne, groß	€ 274*
Z9416X2	Grillplatte	€ 362*
Z9401TY0	Teppan Yaki, groß	€ 202*
Z9406SE0	6 teiliges Topfset	€ 441*
Z9404SE0	4 teiliges Topfset	€ 336*
Z943SE0	3 teiliges Topfset	€ 127*
Z9428FE0	Eisenpfanne	€ 187*
Z9428CF0	Bratpfanne, beschichtet, 28cm Ø	€ 131*
Z9424CF0	Bratpfanne, beschichtet, 24cm Ø	€ 111*
Z9410ES0	Espresso Kocher, 4 Tassen	€ 103*

* Unverbindliche Preisempfehlung des Herstellers inkl. gesetzlicher Mehrwertsteuer

Weiteres passendes Zubehör finden Sie auf Seite 210 – 211.
Technische Hinweise und Maße zu diesen Geräten finden Sie auf Seite 102 – 107.

T68YYY4C0 N90

Erweiterte Flex Induction,
80 cm Breite

Flex Design in 4 Farben, mit Twist Pad Flex®

Designrahmen mit Lisenen **€ 2.886***

T68PYY4C0 N90

Erweiterte Flex Induction, **flächenbündig,**
80 cm Breite

Mit Twist Pad Flex®

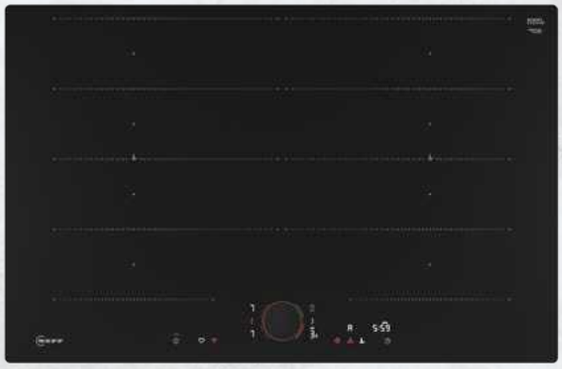

Flächenbündig **€ 2.956***

FLEX DESIGN –EINFACH WUNSCHFARBE AUSWÄHLEN

ERFORDERLICHES ZUBEHÖR FÜR ALLE GERÄTE: TWIST PAD FLEX®

- BRUSHED BRONZE • Z9801TWBY0 Je Stück € 71*
- ANTHRACITE GREY • Z9801TWAY0 Je Stück € 71*
- METALLIC SILVER • Z9801TWMY0 Je Stück € 71*
- DEEP BLACK • Z9801TWDY0 Je Stück € 71*

ERFORDERLICHES ZUBEHÖR FÜR KOCHFELD MIT DESIGNRAHMEN: LISENEN

- BRUSHED BRONZE • Z9802PFBY0 € 71*
- ANTHRACITE GREY • Z9802PFAY0 € 71*
- METALLIC SILVER • Z9802PFMY0 € 71*
- DEEP BLACK • Z9802PFDY0 € 71*

SET IN DEEP BLACK

Das Kochfeld **T68YYY4C0** wird mit wechselbaren Lisenen und Twist Pad Flex® in Deep Black ausgeliefert.
• **VIB: T68TYD** **Preis: € 3.026***

KONFEKTIONIERT IN ANTHRACITE GREY

Das Kochfeld **T68YYY4C0** ist mit bereits fixierten, nicht wechselbaren Lisenen und Twist Pad Flex® in Anthracite Grey bestellbar.
• **VIB: T68AUY4C0** **Preis: € 3.026***

DESIGN:
- Flex Design

INSTALLATION:
- Abmessungen des Gerätes (HxBxT mm): 51 x 834 x 527
- Erforderliche Nischengröße (HxBxT mm): 51 x 750 x (490 - 500)

ZUBEHÖR:
- Ausgleichsleiste 750 - 780 mm beigelegt

DESIGN:
- Ohne Rahmen, zum flächenbündigen Einbau

INSTALLATION:
- Abmessungen des Gerätes (HxBxT mm): 56 x 792 x 512
- Erforderlicher Ausschnitt für die Installation (HxBxT mm): 56 x 796 x 516
- Zur Installation in Arbeitsplatten aus Stein, Granit oder Kunststoff. Andere Arbeitsplattenmaterialien erfordern eine Eignungsprüfung beim Hersteller der Arbeitsplatte.

ALLE GERÄTE HABEN FOLGENDE AUSSTATTUNGSMERKMALE GEMEINSAM:

reddot winner 2023
interface design

FLEXIBILITÄT DER KOCHZONEN:
- 80 cm: Platz für 4 Töpfe oder Pfannen
- 2x Erweiterte Flexzone: Verwenden Sie Kochgeschirr beliebiger Form oder Größe innerhalb der 40 cm langen Zone oder stellen Sie es sogar quer auf.
- Kochzone vorne links: 200 mm, 230 mm, 2.2 kW (maximale Leistung 3.7 kW)
- Kochzone hinten links: 200 mm, 230 mm, 2.2 kW (maximale Leistung 3.7 kW)
- Kochzone hinten rechts: 200 mm, 230 mm, 2.2 kW (maximale Leistung 3.7 kW)
- Kochzone vorne rechts: 200 mm, 230 mm, 2.2 kW (maximale Leistung 3.7 kW)

KOMFORT:
- Twist Pad Flex®
- Zweifarbige Anzeige (weiß/rot)
- Favourite Taste
- 17 Leistungsstufen
- Switch Off Timer

ZEITERSPARNIS UND EFFIZIENZ:
- Powerstufe
- Power Transfer
- Automatisches Zusammenschalten oder Trennen der Flex Zone auf Basis der Größe des platzierten Kochgeschirrs.
- Quick Start und Restart Funktion

KOCHUNTERSTÜTZUNG:
- Bratsensor 70° bis 220 °C mit 11 Temperaturstufen verhindert ein Anbrennen durch die automatische Temperaturregelung des Sensors.
- Kochassistent für die richtige Temperatureinstellung des Bratsensors über die Home Connect App.

KONNEKTIVITÄT:
- Home Connect Funktion (WLAN)
- Kochfeldbasierte Haubensteuerung (mit passender Dunstabzugshaube): Aktiviert die Haube beim Kochen automatisch, dank der WiFi-Verbindung von Kochfeld und geeigneter Haube.
- Externer Trigger per Favourite Taste (Partnerservice erforderlich)
- Aktualisierbares Gerät

DESIGN:
- exklusive Kochzonenbedruckung

SICHERHEIT:
- 2-stufige Restwärmeanzeige je Kochzone
- Kindersicherung
- Pause-Funktion durch Abnehmen des Twist Pad Flex®
- Automatische Sicherheitsabschaltung

INSTALLATION:
- Minimale Arbeitsplattenstärke: 16 mm
- Gesamtanschlusswert: 7400 W
- Powermanagement Funktion

SONDERZUBEHÖR GEMEINSAM:

Z9404FF0	Flex Pfannen-Set, 4-teilig	€ 710*
Z9403FF0	Flex Pfannen-Set, 3-teilig	€ 446*
Z9401FF0	Flex Pfanne, groß	€ 274*
Z9416X2	Grillplatte	€ 362*
Z9401TY0	Teppan Yaki, groß	€ 202*
Z9406SE0	6 teiliges Topfset	€ 441*
Z9404SE0	4 teiliges Topfset	€ 336*
Z943SE0	3 teiliges Topfset	€ 127*
Z9428FE0	Eisenpfanne	€ 187*
Z9428CF0	Bratpfanne, beschichtet, 28cm Ø	€ 131*
Z9424CF0	Bratpfanne, beschichtet, 24cm Ø	€ 111*
Z9410ES0	Espresso Kocher, 4 Tassen	€ 103*

* Unverbindliche Preisempfehlung des Herstellers inkl. gesetzlicher Mehrwertsteuer

Weiteres passendes Zubehör finden Sie auf Seite 210 – 211.
Technische Hinweise und Maße zu diesen Geräten finden Sie auf Seite 102 – 107.

T68YYV4C0 N90

Flex Induction,
80 cm Breite

Flex Design in 4 Farben, mit Twist Pad Flex®

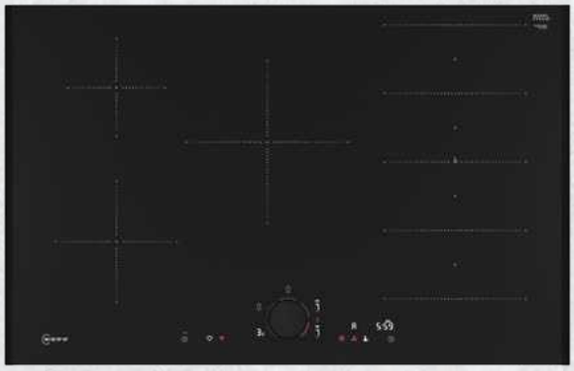

Designrahmen mit Lisenen **€ 2.759***

T68PYV4C0 N90

Flex Induction, **flächenbündig,**
80 cm Breite

Mit Twist Pad Flex®

Flächenbündig **€ 2.749***

FLEX DESIGN –EINFACH WUNSCHFARBE AUSWÄHLEN

ERFORDERLICHES ZUBEHÖR FÜR ALLE GERÄTE: TWIST PAD FLEX®

- BRUSHED BRONZE • Z9801TWBY0 Je Stück € 71*
- ANTHRACITE GREY • Z9801TWAY0 Je Stück € 71*
- METALLIC SILVER • Z9801TWMY0 Je Stück € 71*
- DEEP BLACK • Z9801TWDY0 Je Stück € 71*

ERFORDERLICHES ZUBEHÖR FÜR KOCHFELD MIT DESIGNRAHMEN: LISENEN

- BRUSHED BRONZE • Z9802PFBY0 € 71*
- ANTHRACITE GREY • Z9802PFAY0 € 71*
- METALLIC SILVER • Z9802PFMY0 € 71*
- DEEP BLACK • Z9802PFDY0 € 71*

SET IN DEEP BLACK

Das Kochfeld **T68YYV4C0** wird mit wechselbaren Lisenen und Twist Pad Flex® in Deep Black ausgeliefert.
• **VIB: T68TVD** **Preis: € 2.899***

KONFEKTIONIERT IN ANTHRACITE GREY

Das Kochfeld **T68YYV4C0** ist mit bereits fixierten, nicht wechselbaren Lisenen und Twist Pad Flex® in Anthracite Grey bestellbar.
• **VIB: T68AUV4C0** **Preis: € 2.899***

DESIGN:
- Flex Design

INSTALLATION:
- Abmessungen des Gerätes (HxBxT mm): 51 x 834 x 527
- Erforderliche Nischengröße (HxBxT mm): 51 x 750 x (490 - 500)

DESIGN:
- Ohne Rahmen, zum flächenbündigen Einbau

INSTALLATION:
- Abmessungen des Gerätes (HxBxT mm): 56 x 792 x 512
- Erforderlicher Ausschnitt für die Installation (HxBxT mm): 56 x 796 x 516
- Zur Installation in Arbeitsplatten aus Stein, Granit oder Kunststoff. Andere Arbeitsplattenmaterialien erfordern eine Eignungsprüfung beim Hersteller der Arbeitsplatte.

ALLE GERÄTE HABEN FOLGENDE AUSSTATTUNGSMERKMALE GEMEINSAM:

reddot winner 2023
interface design

FLEXIBILITÄT DER KOCHZONEN:
- 80 cm: Platz für 5 Töpfe oder Pfannen
- 1 x Flexzone: Verwenden Sie Kochgeschirr beliebiger Form und Größe innerhalb der 40 cm langen Zone.
- Kochzone vorne links: 180 mm, 2 kW (maximale Leistung 3.1 kW)
- Kochzone hinten links: 145 mm, 1.6 kW (maximale Leistung 2.2 kW)
- Kochzone hinten: 240 mm, 2.5 kW (max. Leistung 3.7 kW)
- Kochzone hinten rechts: 200 mm, 210 mm, 2.2 kW (maximale Leistung 3.7 kW)
- Kochzone vorne rechts: 200 mm, 210 mm, 2.2 kW (maximale Leistung 3.7 kW)

KOMFORT:
- Twist Pad Flex®
- Zweifarbige Anzeige (weiß/rot)
- Favourite Taste
- 17 Leistungsstufen
- Switch Off Timer

ZEITERSPARNIS UND EFFIZIENZ:
- Powerstufe
- Power Transfer
- Automatisches Zusammenschalten oder Trennen der Flex Zone auf Basis der Größe des platzierten Kochgeschirrs.
- Quick Start und Restart Funktion

KOCHUNTERSTÜTZUNG:
- Bratsensor 70° bis 220 °C mit 11 Temperaturstufen verhindert ein Anbrennen durch die automatische Temperaturregelung des Sensors.
- Kochassistent für die richtige Temperatureinstellung des Bratsensors über die Home Connect App.

KONNEKTIVITÄT:
- Home Connect Funktion (WLAN)
- Kochfeldbasierte Haubensteuerung (mit passender Dunstabzugshaube): Aktiviert die Haube beim Kochen automatisch, dank der WiFi-Verbindung von Kochfeld und geeigneter Haube.
- Externer Trigger per Favourite Taste (Partnerservice erforderlich)
- Aktualisierbares Gerät

DESIGN:
- exklusive Kochzonenbedruckung

SICHERHEIT:
- 2-stufige Restwärmeanzeige je Kochzone
- Kindersicherung
- Pause-Funktion durch Abnehmen des Twist Pad Flex®
- Automatische Sicherheitsabschaltung

INSTALLATION:
- Minimale Arbeitsplattenstärke: 16 mm
- Gesamtanschlusswert: 7400 W
- Powermanagement Funktion

SONDERZUBEHÖR GEMEINSAM:

Z9404FF0	Flex Pfannen-Set, 4-teilig	€ 710*
Z9403FF0	Flex Pfannen-Set, 3-teilig	€ 446*
Z9401FF0	Flex Pfanne, groß	€ 274*
Z9416X2	Grillplatte	€ 362*
Z9401TY0	Teppan Yaki, groß	€ 202*
Z9406SE0	6 teiliges Topfset	€ 441*
Z9404SE0	4 teiliges Topfset	€ 336*
Z943SE0	3 teiliges Topfset	€ 127*
Z9428FE0	Eisenpfanne	€ 187*
Z9428CF0	Bratpfanne, beschichtet, 28cm Ø	€ 131*
Z9424CF0	Bratpfanne, beschichtet, 24cm Ø	€ 111*
Z9410ES0	Espresso Kocher, 4 Tassen	€ 103*

* Unverbindliche Preisempfehlung des Herstellers inkl. gesetzlicher Mehrwertsteuer

Weiteres passendes Zubehör finden Sie auf Seite 210 – 211.
Technische Hinweise und Maße zu diesen Geräten finden Sie auf Seite 102 – 107.

T58YYF4C0 N90

Induction,
80 cm Breite

Flex Design in 4 Farben, mit Twist Pad Flex®

Designrahmen mit Lisenen **€ 2.169***

T58PYF4C0 N90

Induction, **flächenbündig,**
80 cm Breite

Mit Twist Pad Flex®

Flächenbündig **€ 2.137***

FLEX DESIGN –EINFACH WUNSCHFARBE AUSWÄHLEN

ERFORDERLICHES ZUBEHÖR FÜR ALLE GERÄTE: TWIST PAD FLEX®

BRUSHED BRONZE
- Z9801TWBY0 Je Stück € 71*

ANTHRACITE GREY
- Z9801TWAY0 Je Stück € 71*

METALLIC SILVER
- Z9801TWMY0 Je Stück € 71*

DEEP BLACK
- Z9801TWDY0 Je Stück € 71*

ERFORDERLICHES ZUBEHÖR FÜR KOCHFELD MIT DESIGNRAHMEN: LISENEN

BRUSHED BRONZE
- Z9802PFBY0 € 71*

ANTHRACITE GREY
- Z9802PFAY0 € 71*

METALLIC SILVER
- Z9802PFMY0 € 71*

DEEP BLACK
- Z9802PFDY0 € 71*

SET IN DEEP BLACK

Das Kochfeld **T58YYF4C0** wird mit wechselbaren Lisenen und Twist Pad Flex® in Deep Black ausgeliefert.
- **VIB: T58TFD** **Preis: € 2.309***

KONFEKTIONIERT IN ANTHRACITE GREY

Das Kochfeld **T58YYF4C0** ist mit bereits fixierten, nicht wechselbaren Lisenen und Twist Pad Flex® in Anthracite Grey bestellbar.
- **VIB: T58AUF4C0** **Preis: € 2.309***

DESIGN:
- Flex Design

INSTALLATION:
- Abmessungen des Gerätes (HxBxT mm): 51 x 834 x 527
- Erforderliche Nischengröße (HxBxT mm): 51 x 750 x (490 - 500)

ZUBEHÖR:
- Ausgleichsleiste 750 - 780 mm beigelegt

DESIGN:
- Ohne Rahmen, zum flächenbündigen Einbau

INSTALLATION:
- Abmessungen des Gerätes (HxBxT mm): 56 x 792 x 512
- Erforderlicher Ausschnitt für die Installation (HxBxT mm): 56 x 796 x 516
- Zur Installation in Arbeitsplatten aus Stein, Granit oder Kunststoff. Andere Arbeitsplattenmaterialien erfordern eine Eignungsprüfung beim Hersteller der Arbeitsplatte.

ALLE GERÄTE HABEN FOLGENDE AUSSTATTUNGSMERKMALE GEMEINSAM:

Twist Pad Flex® | Wi-Fi | Breite (cm) 80 | Induktion IN | Kochfeldbasierte Haubensteuerung | Favourite | Bratsensor 70° bis 220 °C | Made in Europe

reddot winner 2023 interface design

FLEXIBILITÄT DER KOCHZONEN:
- 80 cm: Platz für 4 Töpfe oder Pfannen
- Bräterzone: Extra zuschaltbare Kochzone für großes Bratgeschirr
- Warmhaltezone
- Kochzone vorne links: 180 mm, 2 kW (maximale Leistung 3.1 kW)
- Kochzone hinten links: 180 mm, 280 mm, 2 kW (maximale Leistung 3.1 kW)
- Vordere Kochzone: 140 mm, 200 mm, 0.09 kW
- Kochzone hinten rechts: 145 mm, 1.6 kW (maximale Leistung 2.2 kW)
- Kochzone vorne rechts: 210 mm, 2.5 kW (maximale Leistung 3.7 kW)

KOMFORT:
- Twist Pad Flex®
- Zweifarbige Anzeige (weiß/rot)
- Favourite Taste
- 17 Leistungsstufen
- Switch Off Timer

ZEITERSPARNIS UND EFFIZIENZ:
- Powerstufe
- Quick Start und Restart Funktion

KOCHUNTERSTÜTZUNG:
- Bratsensor 70° bis 220 °C mit 11 Temperaturstufen verhindert ein Anbrennen durch die automatische Temperaturregelung des Sensors.
- Kochassistent für die richtige Temperatureinstellung des Bratsensors über die Home Connect App.

KONNEKTIVITÄT:
- Home Connect Funktion (WLAN)
- Kochfeldbasierte Haubensteuerung (mit passender Dunstabzugshaube): Aktiviert die Haube beim Kochen automatisch, dank der WiFi-Verbindung von Kochfeld und geeigneter Haube.
- Externer Trigger per Favourite Taste (Partnerservice erforderlich)
- Aktualisierbares Gerät

DESIGN:
- exklusive Kochzonenbedruckung

SICHERHEIT:
- 2-stufige Restwärmeanzeige je Kochzone
- Kindersicherung
- Pause-Funktion durch Abnehmen des Twist Pad Flex®
- Automatische Sicherheitsabschaltung

INSTALLATION:
- Minimale Arbeitsplattenstärke: 16 mm
- Gesamtanschlusswert: 7400 W
- Powermanagement Funktion

SONDERZUBEHÖR GEMEINSAM:

Z9406SE0	6 teiliges Topfset	€ 441*
Z9404SE0	4 teiliges Topfset	€ 336*
Z943SE0	3 teiliges Topfset	€ 127*
Z9428FE0	Eisenpfanne	€ 187*
Z9428CF0	Bratpfanne, beschichtet, 28cm Ø	€ 131*
Z9424CF0	Bratpfanne, beschichtet, 24cm Ø	€ 111*
Z9410ES0	Espresso Kocher, 4 Tassen	€ 103*

* Unverbindliche Preisempfehlung des Herstellers inkl. gesetzlicher Mehrwertsteuer

Weiteres passendes Zubehör finden Sie auf Seite 210 – 211.
Technische Hinweise und Maße zu diesen Geräten finden Sie auf Seite 102 – 107.

T58YHW1C0

N70

Combi Induction,
80 cm Breite

Flex Design in 4 Farben, Twist Touch®

Designrahmen mit Lisenen **€ 2.289***

T58PHW1C0

N70

Combi Induction, **flächenbündig,**
80 cm Breite

Twist Touch®

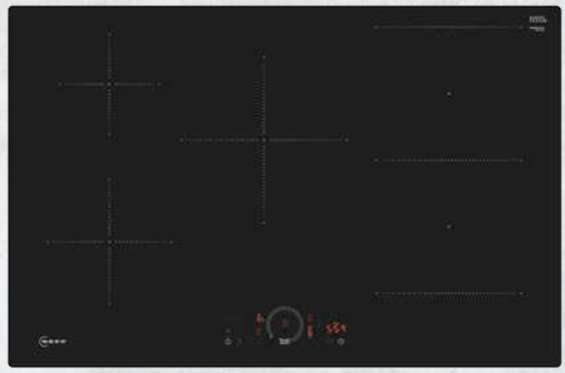

Flächenbündig **€ 2.249***

FLEX DESIGN –EINFACH WUNSCHFARBE AUSWÄHLEN

ERFORDERLICHES ZUBEHÖR FÜR KOCHFELD MIT DESIGNRAHMEN: LISENEN

- BRUSHED BRONZE • Z9802PFBY0 € 71*
- ANTHRACITE GREY • Z9802PFAY0 € 71*
- METALLIC SILVER • Z9802PFMY0 € 71*
- DEEP BLACK • Z9802PFDY0 € 71*

SET IN DEEP BLACK

Das Kochfeld **T58YHW1C0** wird mit wechselbaren Lisenen in Deep Black ausgeliefert.
• **VIB: T58HWD** **Preis: € 2.359***

DESIGN:
• Flex Design

Flex Design

INSTALLATION:
• Abmessungen des Gerätes (HxBxT mm): 51 x 834 x 527
• Erforderliche Nischengröße (HxBxT mm): 51 x 750 x (490 - 500)

DESIGN:
• Ohne Rahmen, zum flächenbündigen Einbau

INSTALLATION:
• Abmessungen des Gerätes (HxBxT mm): 56 x 792 x 512
• Erforderlicher Ausschnitt für die Installation (HxBxT mm): 56 x 796 x 516
• Zur Installation in Arbeitsplatten aus Stein, Granit oder Kunststoff. Andere Arbeitsplattenmaterialien erfordern eine Eignungsprüfung beim Hersteller der Arbeitsplatte.

ALLE GERÄTE HABEN FOLGENDE AUSSTATTUNGSMERKMALE GEMEINSAM:

Wi-Fi | Breite (cm) 80 | Combi-Induktion | Kochfeldbasierte Haubensteuerung | Favourite | Made in Europe

reddot winner 2023 interface design

FLEXIBILITÄT DER KOCHZONEN:
• 80 cm: Platz für 5 Töpfe oder Pfannen
• Combi-Zone: Bei Verwendung von größerem Kochgeschirr werden zwei Kochzonen zu einer größeren verbunden.
• Kochzone vorne links: 180 mm, 2 kW (maximale Leistung 3.1 kW)
• Kochzone hinten links: 145 mm, 1.6 kW (maximale Leistung 2.2 kW)
• Kochzone hinten: 240 mm, 2.5 kW (max. Leistung 3.7 kW)
• Kochzone hinten rechts: 210 mm, 190 mm, 2.5 kW (maximale Leistung 3.7 kW)
• Kochzone vorne rechts: 210 mm, 190 mm, 2.5 kW (maximale Leistung 3.7 kW)

KOMFORT:
• Twist Touch®: direkte Leistungssteuerung mit dem aufgedruckten Touch-Ring.
• Favourite Taste
• 17 Leistungsstufen
• Switch Off Timer

ZEITERSPARNIS UND EFFIZIENZ:
• Powerstufe
• Quick Start und Restart Funktion

KONNEKTIVITÄT:
• Home Connect Funktion (WLAN)
• Kochfeldbasierte Haubensteuerung (mit passender Dunstabzugshaube): Aktiviert die Haube beim Kochen automatisch, dank der WiFi-Verbindung von Kochfeld und geeigneter Haube.
• Externer Trigger per Favourite Taste (Partnerservice erforderlich)
• Aktualisierbares Gerät

DESIGN:
• exklusive Kochzonenbedruckung

SICHERHEIT:
• 2-stufige Restwärmeanzeige je Kochzone
• Kindersicherung
• Pause-Funktion
• Automatische Sicherheitsabschaltung

INSTALLATION:
• Minimale Arbeitsplattenstärke: 16 mm
• Gesamtanschlusswert: 7400 W
• Powermanagement Funktion

SONDERZUBEHÖR GEMEINSAM:

Z9416X2	Grillplatte	€ 362*
Z9401TY0	Teppan Yaki, groß	€ 202*
Z9406SE0	6 teiliges Topfset	€ 441*
Z9404SE0	4 teiliges Topfset	€ 336*
Z943SE0	3 teiliges Topfset	€ 127*
Z9428FE0	Eisenpfanne	€ 187*
Z9428CF0	Bratpfanne, beschichtet, 28cm Ø	€ 131*
Z9424CF0	Bratpfanne, beschichtet, 24cm Ø	€ 111*
Z9410ES0	Espresso Kocher, 4 Tassen	€ 103*

* Unverbindliche Preisempfehlung des Herstellers inkl. gesetzlicher Mehrwertsteuer

Weiteres passendes Zubehör finden Sie auf Seite 210 – 211.
Technische Hinweise und Maße zu diesen Geräten finden Sie auf Seite 102 – 107.

T58YHV4C0 N70

Induction,
80 cm Breite

Flex Design in 4 Farben, Twist Touch®

Designrahmen mit Lisenen **€ 2.273***

T58PHV4C0 N70

Induction, **flächenbündig,**
80 cm Breite

Twist Touch®

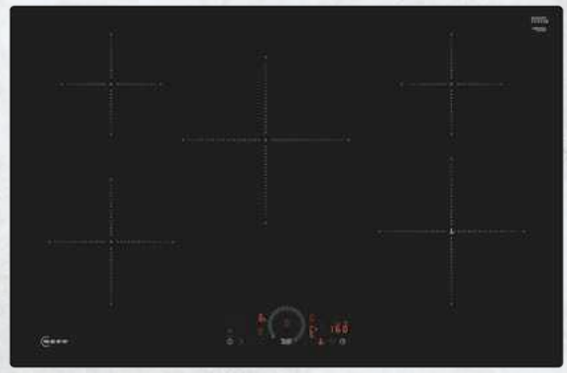

Flächenbündig **€ 2.242***

FLEX DESIGN –EINFACH WUNSCHFARBE AUSWÄHLEN

ERFORDERLICHES ZUBEHÖR FÜR KOCHFELD MIT DESIGNRAHMEN: LISENEN

BRUSHED BRONZE
• Z9802PFBY0 € 71*

ANTHRACITE GREY
• Z9802PFAY0 € 71*

METALLIC SILVER
• Z9802PFMY0 € 71*

DEEP BLACK
• Z9802PFDY0 € 71*

SET IN DEEP BLACK

Das Kochfeld **T58YHV4C0** wird mit wechselbaren Lisenen in Deep Black ausgeliefert.
• **VIB: T69HVD** **Preis: € 2.343***

KONFEKTIONIERT IN ANTHRACITE GREY

Das Kochfeld **T58YHV4C0** ist mit bereits fixierten, nicht wechselbaren Lisenen in Anthracite Grey bestellbar.
• **VIB: T58AHV4C0** **Preis: € 2.413***

DESIGN:
• Flex Design

INSTALLATION:
• Abmessungen des Gerätes (HxBxT mm): 51 x 834 x 527
• Erforderliche Nischengröße (HxBxT mm): 51 x 750 x (490 - 500)

DESIGN:
• Ohne Rahmen, zum flächenbündigen Einbau

INSTALLATION:
• Abmessungen des Gerätes (HxBxT mm): 56 x 792 x 512
• Erforderlicher Ausschnitt für die Installation (HxBxT mm): 56 x 796 x 516
• Zur Installation in Arbeitsplatten aus Stein, Granit oder Kunststoff. Andere Arbeitsplattenmaterialien erfordern eine Eignungsprüfung beim Hersteller der Arbeitsplatte.

ALLE GERÄTE HABEN FOLGENDE AUSSTATTUNGSMERKMALE GEMEINSAM:

reddot winner 2023
interface design

FLEXIBILITÄT DER KOCHZONEN:
• 80 cm: Platz für 5 Töpfe oder Pfannen
• Kochzone vorne links: 180 mm, 2 kW (maximale Leistung 3.1 kW)
• Kochzone hinten links: 145 mm, 1.6 kW (maximale Leistung 2.2 kW)
• Kochzone hinten: 240 mm, 2.5 kW (max. Leistung 3.7 kW)
• Kochzone hinten rechts: 145 mm, 1.6 kW (maximale Leistung 2.2 kW)
• Kochzone vorne rechts: 210 mm, 2.5 kW (maximale Leistung 3.7 kW)

KOMFORT:
• Twist Touch®: direkte Leistungssteuerung mit dem aufgedruckten Touch-Ring.
• Favourite Taste
• 17 Leistungsstufen
• Switch Off Timer

ZEITERSPARNIS UND EFFIZIENZ:
• Powerstufe
• Quick Start und Restart Funktion

KOCHUNTERSTÜTZUNG:
• Bratsensor 70° bis 220 °C mit 11 Temperaturstufen verhindert ein Anbrennen durch die automatische Temperaturregelung des Sensors.
• Kochassistent für die richtige Temperatureinstellung des Bratsensors über die Home Connect App.

KONNEKTIVITÄT:
• Home Connect Funktion (WLAN)
• Kochfeldbasierte Haubensteuerung (mit passender Dunstabzugshaube): Aktiviert die Haube beim Kochen automatisch, dank der WiFi-Verbindung von Kochfeld und geeigneter Haube.
• Externer Trigger per Favourite Taste (Partnerservice erforderlich)
• Aktualisierbares Gerät

DESIGN:
• exklusive Kochzonenbedruckung

SICHERHEIT:
• 2-stufige Restwärmeanzeige je Kochzone
• Kindersicherung
• Pause-Funktion
• Automatische Sicherheitsabschaltung

INSTALLATION:
• Minimale Arbeitsplattenstärke: 16 mm
• Gesamtanschlusswert: 7400 W
• Powermanagement Funktion

SONDERZUBEHÖR GEMEINSAM:

Z9406SE0	6 teiliges Topfset	€ 441*
Z9404SE0	4 teiliges Topfset	€ 336*
Z943SE0	3 teiliges Topfset	€ 127*
Z9428FE0	Eisenpfanne	€ 187*
Z9428CF0	Bratpfanne, beschichtet, 28cm Ø	€ 131*
Z9424CF0	Bratpfanne, beschichtet, 24cm Ø	€ 111*
Z9410ES0	Espresso Kocher, 4 Tassen	€ 103*

* Unverbindliche Preisempfehlung des Herstellers inkl. gesetzlicher Mehrwertsteuer

Weiteres passendes Zubehör finden Sie auf Seite 210 – 211.
Technische Hinweise und Maße zu diesen Geräten finden Sie auf Seite 102 – 107.

T66YYY4C0 N90

Erweiterte Flex Induction,
60 cm Breite

Flex Design in 4 Farben, mit Twist Pad Flex®

Designrahmen mit Lisenen **€ 2.562***

T66PYY4C0 N90

Erweiterte Flex Induction, **flächenbündig,**
60 cm Breite

Mit Twist Pad Flex®

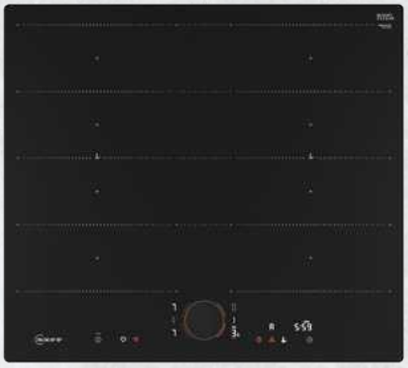

Flächenbündig **€ 2.552***

FLEX DESIGN –EINFACH WUNSCHFARBE AUSWÄHLEN

ERFORDERLICHES ZUBEHÖR FÜR ALLE GERÄTE: TWIST PAD FLEX®

- BRUSHED BRONZE • Z9801TWBY0 Je Stück € 71*
- ANTHRACITE GREY • Z9801TWAY0 Je Stück € 71*
- METALLIC SILVER • Z9801TWMY0 Je Stück € 71*
- DEEP BLACK • Z9801TWDY0 Je Stück € 71*

ERFORDERLICHES ZUBEHÖR FÜR KOCHFELD MIT DESIGNRAHMEN: LISENEN

- BRUSHED BRONZE • Z9802PFBY0 € 71*
- ANTHRACITE GREY • Z9802PFAY0 € 71*
- METALLIC SILVER • Z9802PFMY0 € 71*
- DEEP BLACK • Z9802PFDY0 € 71*

SET IN DEEP BLACK

Das Kochfeld **T66YYY4C0** wird mit wechselbaren Lisenen und Twist Pad Flex® in Deep Black ausgeliefert.
• **VIB: T66TYD** **Preis: € 2.702***

KONFEKTIONIERT IN ANTHRACITE GREY

Das Kochfeld **T66YYY4C0** ist mit bereits fixierten, nicht wechselbaren Lisenen und Twist Pad Flex® in Anthracite Grey bestellbar.
• **VIB: T66AUY4C0** **Preis: € 2.601***

DESIGN:
- Flex Design

INSTALLATION:
- Abmessungen des Gerätes (HxBxT mm): 51 x 614 x 527
- Erforderliche Nischengröße (HxBxT mm): 51 x 560 x (490 - 500)

DESIGN:
- Ohne Rahmen, zum flächenbündigen Einbau

INSTALLATION:
- Abmessungen des Gerätes (HxBxT mm): 56 x 572 x 512
- Erforderlicher Ausschnitt für die Installation (HxBxT mm): 56 x 576 x 516
- Zur Installation in Arbeitsplatten aus Stein, Granit oder Kunststoff. Andere Arbeitsplattenmaterialien erfordern eine Eignungsprüfung beim Hersteller der Arbeitsplatte.

ALLE GERÄTE HABEN FOLGENDE AUSSTATTUNGSMERKMALE GEMEINSAM:

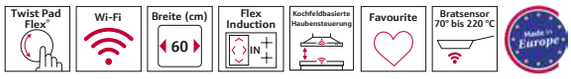

reddot winner 2023
interface design

FLEXIBILITÄT DER KOCHZONEN:
- 60 cm: Platz für 4 Töpfe oder Pfannen
- 2x Erweiterte Flexzone: Verwenden Sie Kochgeschirr beliebiger Form oder Größe innerhalb der 40 cm langen Zone oder stellen Sie es sogar quer auf.
- Kochzone vorne links: 230 mm, 190 mm, 2.2 kW (maximale Leistung 3.7 kW)
- Kochzone hinten links: 230 mm, 190 mm, 2.2 kW (maximale Leistung 3.7 kW)
- Kochzone hinten rechts: 230 mm, 190 mm, 2.2 kW (maximale Leistung 3.7 kW)
- Kochzone vorne rechts: 230 mm, 190 mm, 2.2 kW (maximale Leistung 3.7 kW)

KOMFORT:
- Twist Pad Flex®
- Zweifarbige Anzeige (weiß/rot)
- Favourite Taste
- 17 Leistungsstufen
- Switch Off Timer

ZEITERSPARNIS UND EFFIZIENZ:
- Powerstufe
- Power Transfer
- Automatisches Zusammenschalten oder Trennen der Flex Zone auf Basis der Größe des platzierten Kochgeschirrs.
- Quick Start und Restart Funktion

KOCHUNTERSTÜTZUNG:
- Bratsensor 70° bis 220 °C mit 11 Temperaturstufen verhindert ein Anbrennen durch die automatische Temperaturregelung des Sensors.
- Kochassistent für die richtige Temperatureinstellung des Bratsensors über die Home Connect App.

KONNEKTIVITÄT:
- Home Connect Funktion (WLAN)
- Kochfeldbasierte Haubensteuerung (mit passender Dunstabzugshaube): Aktiviert die Haube beim Kochen automatisch, dank der WiFi-Verbindung von Kochfeld und geeigneter Haube.
- Externer Trigger per Favourite Taste (Partnerservice erforderlich)
- Aktualisierbares Gerät

DESIGN:
- exklusive Kochzonenbedruckung

SICHERHEIT:
- 2-stufige Restwärmeanzeige je Kochzone
- Kindersicherung
- Pause-Funktion durch Abnehmen des Twist Pad Flex®
- Automatische Sicherheitsabschaltung

INSTALLATION:
- Minimale Arbeitsplattenstärke: 16 mm
- Gesamtanschlusswert: 7400 W
- Powermanagement Funktion

SONDERZUBEHÖR GEMEINSAM:

Z9404FF0	Flex Pfannen-Set, 4-teilig	€ 710*
Z9403FF0	Flex Pfannen-Set, 3-teilig	€ 446*
Z9401FF0	Flex Pfanne, groß	€ 274*
Z9416X2	Grillplatte	€ 362*
Z9401TY0	Teppan Yaki, groß	€ 202*
Z9406SE0	6 teiliges Topfset	€ 441*
Z9404SE0	4 teiliges Topfset	€ 336*
Z943SE0	3 teiliges Topfset	€ 127*
Z9428FE0	Eisenpfanne	€ 187*
Z9428CF0	Bratpfanne, beschichtet, 28cm Ø	€ 131*
Z9424CF0	Bratpfanne, beschichtet, 24cm Ø	€ 111*
Z9410ES0	Espresso Kocher, 4 Tassen	€ 103*

* Unverbindliche Preisempfehlung des Herstellers inkl. gesetzlicher Mehrwertsteuer

Weiteres passendes Zubehör finden Sie auf Seite 210 – 211.
Technische Hinweise und Maße zu diesen Geräten finden Sie auf Seite 102 – 107.

T66YYE4C0 N90

Flex Induction,
60 cm Breite

Flex Design in 4 Farben, mit Twist Pad Flex®

Designrahmen mit Lisenen **€ 2.223***

T66PYE4C0 N90

Flex Induction, **flächenbündig,**
60 cm Breite

Mit Twist Pad Flex®

Flächenbündig **€ 2.192***

FLEX DESIGN –EINFACH WUNSCHFARBE AUSWÄHLEN

ERFORDERLICHES ZUBEHÖR FÜR ALLE GERÄTE: TWIST PAD FLEX®

BRUSHED BRONZE
• Z9801TWBY0 Je Stück € 71*

ANTHRACITE GREY
• Z9801TWAY0 Je Stück € 71*

METALLIC SILVER
• Z9801TWMY0 Je Stück € 71*

DEEP BLACK
• Z9801TWDY0 Je Stück € 71*

ERFORDERLICHES ZUBEHÖR FÜR KOCHFELD MIT DESIGNRAHMEN: LISENEN

BRUSHED BRONZE
• Z9802PFBY0 € 71*

ANTHRACITE GREY
• Z9802PFAY0 € 71*

METALLIC SILVER
• Z9802PFMY0 € 71*

DEEP BLACK
• Z9802PFDY0 € 71*

SET IN DEEP BLACK

Das Kochfeld **T66YYE4C0** wird mit wechselbaren Lisenen und Twist Pad Flex® in Deep Black ausgeliefert.
• **VIB: T66TED** **Preis: € 2.363***

KONFEKTIONIERT IN ANTHRACITE GREY

Das Kochfeld **T66YYE4C0** ist mit bereits fixierten, nicht wechselbaren Lisenen und Twist Pad Flex® in Anthracite Grey bestellbar.
• **VIB: T66AUE4C0** **Preis: € 2.363***

DESIGN:
• Flex Design

INSTALLATION:
• Abmessungen des Gerätes (HxBxT mm): 51 x 614 x 527
• Erforderliche Nischengröße (HxBxT mm): 51 x 560 x (490 - 500)

DESIGN:
• Ohne Rahmen, zum flächenbündigen Einbau

INSTALLATION:
• Abmessungen des Gerätes (HxBxT mm): 56 x 572 x 512
• Erforderlicher Ausschnitt für die Installation (HxBxT mm): 56 x 576 x 516
• Zur Installation in Arbeitsplatten aus Stein, Granit oder Kunststoff. Andere Arbeitsplattenmaterialien erfordern eine Eignungsprüfung beim Hersteller der Arbeitsplatte.

ALLE GERÄTE HABEN FOLGENDE AUSSTATTUNGSMERKMALE GEMEINSAM:

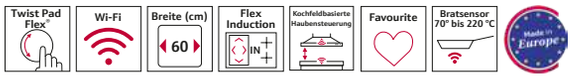

reddot winner 2023
interface design

FLEXIBILITÄT DER KOCHZONEN:
• 60 cm: Platz für 4 Töpfe oder Pfannen
• 1 x Flexzone: Verwenden Sie Kochgeschirr beliebiger Form und Größe innerhalb der 40 cm langen Zone.
• Kochzone vorne links: 190 mm, 230 mm, 2.2 kW (maximale Leistung 3.7 kW)
• Kochzone hinten links: 190 mm, 230 mm, 2.2 kW (maximale Leistung 3.7 kW)
• Kochzone hinten rechts: 145 mm, 1.6 kW (maximale Leistung 2.2 kW)
• Kochzone vorne rechts: 210 mm, 2.5 kW (maximale Leistung 3.7 kW)

KOMFORT:
• Twist Pad Flex®
• Zweifarbige Anzeige (weiß/rot)
• Favourite Taste
• 17 Leistungsstufen
• Switch Off Timer

ZEITERSPARNIS UND EFFIZIENZ:
• Powerstufe
• Power Transfer
• Automatisches Zusammenschalten oder Trennen der Flex Zone auf Basis der Größe des platzierten Kochgeschirrs.
• Quick Start und Restart Funktion

KOCHUNTERSTÜTZUNG:
• Bratsensor 70° bis 220 °C mit 11 Temperaturstufen verhindert ein Anbrennen durch die automatische Temperaturregelung des Sensors.
• Kochassistent für die richtige Temperatureinstellung des Bratsensors über die Home Connect App.

KONNEKTIVITÄT:
• Home Connect Funktion (WLAN)
• Kochfeldbasierte Haubensteuerung (mit passender Dunstabzugshaube): Aktiviert die Haube beim Kochen automatisch, dank der WiFi-Verbindung von Kochfeld und geeigneter Haube.
• Externer Trigger per Favourite Taste (Partnerservice erforderlich)
• Aktualisierbares Gerät

DESIGN:
• exklusive Kochzonenbedruckung

SICHERHEIT:
• 2-stufige Restwärmeanzeige je Kochzone
• Kindersicherung
• Pause-Funktion durch Abnehmen des Twist Pad Flex®
• Automatische Sicherheitsabschaltung

INSTALLATION:
• Minimale Arbeitsplattenstärke: 16 mm
• Gesamtanschlusswert: 7400 W
• Powermanagement Funktion

SONDERZUBEHÖR GEMEINSAM:

Z9404FF0	Flex Pfannen-Set, 4-teilig	€ 710*
Z9403FF0	Flex Pfannen-Set, 3-teilig	€ 446*
Z9401FF0	Flex Pfanne, groß	€ 274*
Z9416X2	Grillplatte	€ 362*
Z9401TY0	Teppan Yaki, groß	€ 202*
Z9406SE0	6 teiliges Topfset	€ 441*
Z9404SE0	4 teiliges Topfset	€ 336*
Z943SE0	3 teiliges Topfset	€ 127*
Z9428FE0	Eisenpfanne	€ 187*
Z9428CF0	Bratpfanne, beschichtet, 28cm Ø	€ 131*
Z9424CF0	Bratpfanne, beschichtet, 24cm Ø	€ 111*
Z9410ES0	Espresso Kocher, 4 Tassen	€ 103*

* Unverbindliche Preisempfehlung des Herstellers inkl. gesetzlicher Mehrwertsteuer

Weiteres passendes Zubehör finden Sie auf Seite 210 – 211.
Technische Hinweise und Maße zu diesen Geräten finden Sie auf Seite 102 – 107.

T56YYQ4C0

N90

Combi Induction, Flex Design,
60 cm Breite

Flex Design in 4 Farben, mit Twist Pad Flex®

Designrahmen mit Lisenen **€ 2.058***

T56PYQ4C0

N90

Combi Induction, **flächenbündig,**
60 cm Breite

Mit Twist Pad Flex®

Flächenbündig **€ 2.026***

FLEX DESIGN –EINFACH WUNSCHFARBE AUSWÄHLEN

ERFORDERLICHES ZUBEHÖR FÜR ALLE GERÄTE: TWIST PAD FLEX®

- BRUSHED BRONZE • Z9801TWBY0 Je Stück € 71*
- ANTHRACITE GREY • Z9801TWAY0 Je Stück € 71*
- METALLIC SILVER • Z9801TWMY0 Je Stück € 71*
- DEEP BLACK • Z9801TWDY0 Je Stück € 71*

ERFORDERLICHES ZUBEHÖR FÜR KOCHFELD MIT DESIGNRAHMEN: LISENEN

- BRUSHED BRONZE • Z9802PFBY0 € 71*
- ANTHRACITE GREY • Z9802PFAY0 € 71*
- METALLIC SILVER • Z9802PFMY0 € 71*
- DEEP BLACK • Z9802PFDY0 € 71*

SET IN DEEP BLACK

Das Kochfeld **T56YYQ4C0** wird mit wechselbaren Lisenen und Twist Pad Flex® in Deep Black ausgeliefert.
• **VIB: T56TQD** **Preis: € 2.198***

DESIGN:
• Flex Design

INSTALLATION:
• Abmessungen des Gerätes (HxBxT mm): 51 x 614 x 527
• Erforderliche Nischengröße (HxBxT mm): 51 x 560 x (490 - 500)

DESIGN:
• Ohne Rahmen, zum flächenbündigen Einbau

INSTALLATION:
• Abmessungen des Gerätes (HxBxT mm): 56 x 572 x 512
• Erforderlicher Ausschnitt für die Installation (HxBxT mm): 56 x 576 x 516
• Zur Installation in Arbeitsplatten aus Stein, Granit oder Kunststoff. Andere Arbeitsplattenmaterialien erfordern eine Eignungsprüfung beim Hersteller der Arbeitsplatte.

ALLE GERÄTE HABEN FOLGENDE AUSSTATTUNGSMERKMALE GEMEINSAM:

reddot winner 2023
interface design

FLEXIBILITÄT DER KOCHZONEN:
• 60 cm: Platz für 4 Töpfe oder Pfannen
• 2 x Combi-Zone: Bei Verwendung von größerem Kochgeschirr werden zwei Kochzonen zu einer größeren verbunden.
• Kochzone vorne links: 190 mm, 210 mm, 2.5 kW (maximale Leistung 3.7 kW)
• Kochzone hinten links: 190 mm, 210 mm, 2.5 kW (maximale Leistung 3.7 kW)
• Kochzone hinten rechts: 190 mm, 210 mm, 2.5 kW (maximale Leistung 3.7 kW)
• Kochzone vorne rechts: 190 mm, 210 mm, 2.5 kW (maximale Leistung 3.7 kW)

KOMFORT:
• Twist Pad Flex®
• Zweifarbige Anzeige (weiß/rot)
• Favourite Taste
• 17 Leistungsstufen
• Switch Off Timer

ZEITERSPARNIS UND EFFIZIENZ:
• Powerstufe
• Quick Start und Restart Funktion

KOCHUNTERSTÜTZUNG:
• Bratsensor 70° bis 220 °C mit 11 Temperaturstufen verhindert ein Anbrennen durch die automatische Temperaturregelung des Sensors.
• Kochassistent für die richtige Temperatureinstellung des Bratsensors über die Home Connect App.

KONNEKTIVITÄT:
• Home Connect Funktion (WLAN)
• Kochfeldbasierte Haubensteuerung (mit passender Dunstabzugshaube): Aktiviert die Haube beim Kochen automatisch, dank der WiFi-Verbindung von Kochfeld und geeigneter Haube.
• Externer Trigger per Favourite Taste (Partnerservice erforderlich)
• Aktualisierbares Gerät

DESIGN:
• exklusive Kochzonenbedruckung

SICHERHEIT:
• 2-stufige Restwärmeanzeige je Kochzone
• Kindersicherung
• Pause-Funktion durch Abnehmen des Twist Pad Flex®
• Automatische Sicherheitsabschaltung

INSTALLATION:
• Minimale Arbeitsplattenstärke: 16 mm
• Gesamtanschlusswert: 7400 W
• Powermanagement Funktion

SONDERZUBEHÖR GEMEINSAM:

Z9416X2	Grillplatte	€ 362*
Z9401TY0	Teppan Yaki, groß	€ 202*
Z9406SE0	6 teiliges Topfset	€ 441*
Z9404SE0	4 teiliges Topfset	€ 336*
Z943SE0	3 teiliges Topfset	€ 127*
Z9428FE0	Eisenpfanne	€ 187*
Z9428CF0	Bratpfanne, beschichtet, 28cm Ø	€ 131*
Z9424CF0	Bratpfanne, beschichtet, 24cm Ø	€ 111*
Z9410ES0	Espresso Kocher, 4 Tassen	€ 103*

* Unverbindliche Preisempfehlung des Herstellers inkl. gesetzlicher Mehrwertsteuer

Weiteres passendes Zubehör finden Sie auf Seite 210 – 211.
Technische Hinweise und Maße zu diesen Geräten finden Sie auf Seite 102 – 107.

T56YYF4C0 N90

Induction,
60 cm Breite

Flex Design in 4 Farben,mit Twist Pad Flex®

Designrahmen mit Lisenen **€ 1.961***

T56PYF4C0 N90

Induction, **flächenbündig,**
60 cm Breite

Mit Twist Pad Flex®

Flächenbündig **€ 1.930***

FLEX DESIGN –EINFACH WUNSCHFARBE AUSWÄHLEN

ERFORDERLICHES ZUBEHÖR FÜR ALLE GERÄTE: TWIST PAD FLEX®

BRUSHED BRONZE
• Z9801TWBY0 Je Stück € 71*

ANTHRACITE GREY
• Z9801TWAY0 Je Stück € 71*

METALLIC SILVER
• Z9801TWMY0 Je Stück € 71*

DEEP BLACK
• Z9801TWDY0 Je Stück € 71*

ERFORDERLICHES ZUBEHÖR FÜR KOCHFELD MIT DESIGNRAHMEN: LISENEN

BRUSHED BRONZE
• Z9802PFBY0 € 71*

ANTHRACITE GREY
• Z9802PFAY0 € 71*

METALLIC SILVER
• Z9802PFMY0 € 71*

DEEP BLACK
• Z9802PFDY0 € 71*

SET IN DEEP BLACK

Das Kochfeld **T56YYF4C0** wird mit wechselbaren Lisenen und Twist Pad Flex® in Deep Black ausgeliefert.
• **VIB: T56TFD** **Preis: € 2.101***

KONFEKTIONIERT IN ANTHRACITE GREY

Das Kochfeld **T56YYF4C0** ist mit bereits fixierten, nicht wechselbaren Lisenen und Twist Pad Flex® in Anthracite Grey bestellbar.
• **VIB: T56AUF4C0** **Preis: € 2.102***

DESIGN:
• Flex Design

INSTALLATION:
• Abmessungen des Gerätes (HxBxT mm): 51 x 614 x 527
• Erforderliche Nischengröße (HxBxT mm): 51 x 560 x (490 - 500)

DESIGN:
• Ohne Rahmen, zum flächenbündigen Einbau

INSTALLATION:
• Abmessungen des Gerätes (HxBxT mm): 56 x 572 x 512
• Erforderlicher Ausschnitt für die Installation (HxBxT mm): 56 x 576 x 516
• Zur Installation in Arbeitsplatten aus Stein, Granit oder Kunststoff. Andere Arbeitsplattenmaterialien erfordern eine Eignungsprüfung beim Hersteller der Arbeitsplatte.

ALLE GERÄTE HABEN FOLGENDE AUSSTATTUNGSMERKMALE GEMEINSAM:

reddot winner 2023
interface design

FLEXIBILITÄT DER KOCHZONEN:
• 60 cm: Platz für 4 Töpfe oder Pfannen
• Bräterzone: Extra zuschaltbare Kochzone für großes Bratgeschirr
• Kochzone vorne links: 180 mm, 2 kW (maximale Leistung 3.1 kW)
• Kochzone hinten links: 180 mm, 280 mm, 2 kW (maximale Leistung 3.1 kW)
• Kochzone hinten rechts: 145 mm, 1.6 kW (maximale Leistung 2.2 kW)
• Kochzone vorne rechts: 210 mm, 2.5 kW (maximale Leistung 3.7 kW)

KOMFORT:
• Twist Pad Flex®
• Zweifarbige Anzeige (weiß/rot)
• Favourite Taste
• 17 Leistungsstufen
• Switch Off Timer

ZEITERSPARNIS UND EFFIZIENZ:
• Powerstufe
• Quick Start und Restart Funktion

KOCHUNTERSTÜTZUNG:
• Bratsensor 70° bis 220 °C mit 11 Temperaturstufen verhindert ein Anbrennen durch die automatische Temperaturregelung des Sensors.
• Kochassistent für die richtige Temperatureinstellung des Bratsensors über die Home Connect App.

KONNEKTIVITÄT:
• Home Connect Funktion (WLAN)
• Kochfeldbasierte Haubensteuerung (mit passender Dunstabzugshaube): Aktiviert die Haube beim Kochen automatisch, dank der WiFi-Verbindung von Kochfeld und geeigneter Haube.
• Externer Trigger per Favourite Taste (Partnerservice erforderlich)
• Aktualisierbares Gerät

DESIGN:
• exklusive Kochzonenbedruckung

SICHERHEIT:
• 2-stufige Restwärmeanzeige je Kochzone
• Kindersicherung
• Pause-Funktion durch Abnehmen des Twist Pad Flex®
• Automatische Sicherheitsabschaltung

INSTALLATION:
• Minimale Arbeitsplattenstärke: 16 mm
• Gesamtanschlusswert: 7400 W
• Powermanagement Funktion

SONDERZUBEHÖR GEMEINSAM:

Z9406SE0	6 teiliges Topfset	€ 441*
Z9404SE0	4 teiliges Topfset	€ 336*
Z943SE0	3 teiliges Topfset	€ 127*
Z9428FE0	Eisenpfanne	€ 187*
Z9428CF0	Bratpfanne, beschichtet, 28cm Ø	€ 131*
Z9424CF0	Bratpfanne, beschichtet, 24cm Ø	€ 111*
Z9410ES0	Espresso Kocher, 4 Tassen	€ 103*

* Unverbindliche Preisempfehlung des Herstellers inkl. gesetzlicher Mehrwertsteuer

Weiteres passendes Zubehör finden Sie auf Seite 210 – 211.
Technische Hinweise und Maße zu diesen Geräten finden Sie auf Seite 102 – 107.

T56YHS1C0

N70

Combi Induction,
60 cm Breite

Flex Design in 4 Farben, Twist Touch®

Designrahmen mit Lisenen **€ 1.815***

T56PHS1C0

N70

Combi Induction, **flächenbündig,**
60 cm Breite

Twist Touch®

Flächenbündig **€ 1.784***

FLEX DESIGN –EINFACH WUNSCHFARBE AUSWÄHLEN

ERFORDERLICHES ZUBEHÖR FÜR KOCHFELD MIT DESIGNRAHMEN: LISENEN

- BRUSHED BRONZE • Z9802PFBY0 € 71*
- ANTHRACITE GREY • Z9802PFAY0 € 71*
- METALLIC SILVER • Z9802PFMY0 € 71*
- DEEP BLACK • Z9802PFDY0 € 71*

SET IN DEEP BLACK

Das Kochfeld **T56YHS1C0** wird mit wechselbaren Lisenen in Deep Black ausgeliefert.
• **VIB: T56HSD** **Preis: € 1.885***

DESIGN:
• Flex Design

INSTALLATION:
• Abmessungen des Gerätes (HxBxT mm): 51 x 614 x 527
• Erforderliche Nischengröße (HxBxT mm): 51 x 560 x (490 - 500)

DESIGN:
• Ohne Rahmen, zum flächenbündigen Einbau

INSTALLATION:
• Abmessungen des Gerätes (HxBxT mm): 56 x 572 x 512
• Erforderlicher Ausschnitt für die Installation (HxBxT mm): 56 x 576 x 516
• Zur Installation in Arbeitsplatten aus Stein, Granit oder Kunststoff. Andere Arbeitsplattenmaterialien erfordern eine Eignungsprüfung beim Hersteller der Arbeitsplatte.

ALLE GERÄTE HABEN FOLGENDE AUSSTATTUNGSMERKMALE GEMEINSAM:

reddot winner 2023
interface design

FLEXIBILITÄT DER KOCHZONEN:
• 60 cm: Platz für 4 Töpfe oder Pfannen
• 1 x Combi-Zone: Bei Verwendung von größerem Kochgeschirr werden zwei Kochzonen zu einer größeren verbunden.
• Kochzone vorne links: 190 mm, 210 mm, 2.5 kW (maximale Leistung 3.7 kW)
• Kochzone hinten links: 190 mm, 210 mm, 2.5 kW (maximale Leistung 3.7 kW)
• Kochzone hinten rechts: 145 mm, 1.6 kW (maximale Leistung 2.2 kW)
• Kochzone vorne rechts: 180 mm, 2 kW (maximale Leistung 3.1 kW)

KOMFORT:
• Twist Touch®: direkte Leistungssteuerung mit dem aufgedruckten Touch-Ring.
• Favourite Taste
• 17 Leistungsstufen
• Switch Off Timer

ZEITERSPARNIS UND EFFIZIENZ:
• Powerstufe
• Quick Start und Restart Funktion

KONNEKTIVITÄT:
• Home Connect Funktion (WLAN)
• Kochfeldbasierte Haubensteuerung (mit passender Dunstabzugshaube): Aktiviert die Haube beim Kochen automatisch, dank der WiFi-Verbindung von Kochfeld und geeigneter Haube.
• Externer Trigger per Favourite Taste (Partnerservice erforderlich)
• Aktualisierbares Gerät

DESIGN:
• exklusive Kochzonenbedruckung

SICHERHEIT:
• 2-stufige Restwärmeanzeige je Kochzone
• Kindersicherung
• Pause-Funktion
• Automatische Sicherheitsabschaltung

INSTALLATION:
• Minimale Arbeitsplattenstärke: 16 mm
• Gesamtanschlusswert: 6900 W
• Powermanagement Funktion

SONDERZUBEHÖR GEMEINSAM:

Z9416X2	Grillplatte	€ 362*
Z9401TY0	Teppan Yaki, groß	€ 202*
Z9406SE0	6 teiliges Topfset	€ 441*
Z9404SE0	4 teiliges Topfset	€ 336*
Z943SE0	3 teiliges Topfset	€ 127*
Z9428FE0	Eisenpfanne	€ 187*
Z9428CF0	Bratpfanne, beschichtet, 28cm Ø	€ 131*
Z9424CF0	Bratpfanne, beschichtet, 24cm Ø	€ 111*
Z9410ES0	Espresso Kocher, 4 Tassen	€ 103*

* Unverbindliche Preisempfehlung des Herstellers inkl. gesetzlicher Mehrwertsteuer

Weiteres passendes Zubehör finden Sie auf Seite 210 – 211.
Technische Hinweise und Maße zu diesen Geräten finden Sie auf Seite 102 – 107.

T56YHF1C0 N70

Induction,
60 cm Breite

Flex Design in 4 Farben, Twist Touch®

Designrahmen mit Lisenen **€ 1.780***

T56PHF1C0 N70

Induction, **flächenbündig,**
60 cm Breite

Twist Touch®

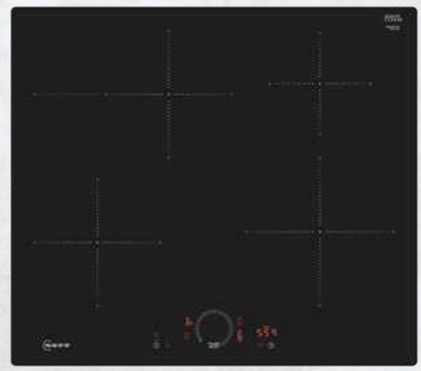

Flächenbündig **€ 1.748***

FLEX DESIGN –EINFACH WUNSCHFARBE AUSWÄHLEN

ERFORDERLICHES ZUBEHÖR FÜR KOCHFELD MIT DESIGNRAHMEN: LISENEN

BRUSHED BRONZE
• Z9802PFBY0 € 71*

ANTHRACITE GREY
• Z9802PFAY0 € 71*

METALLIC SILVER
• Z9802PFMY0 € 71*

DEEP BLACK
• Z9802PFDY0 € 71*

SET IN DEEP BLACK

Das Kochfeld **T56YHF1C0** wird mit wechselbaren Lisenen in Deep Black ausgeliefert.
• **VIB: T56HFD** **Preis: € 1.850***

KONFEKTIONIERT IN ANTHRACITE GREY

Das Kochfeld **T56YHF1C0** ist mit bereits fixierten, nicht wechselbaren Lisenen in Anthracite Grey bestellbar.
• **VIB: T56AHF1C0** **Preis: € 1.920***

DESIGN:
• Flex Design

Flex Design

INSTALLATION:
• Abmessungen des Gerätes (HxBxT mm): 51 x 614 x 527
• Erforderliche Nischengröße (HxBxT mm): 51 x 560 x (490 - 500)

DESIGN:
• Ohne Rahmen, zum flächenbündigen Einbau

INSTALLATION:
• Abmessungen des Gerätes (HxBxT mm): 56 x 572 x 512
• Erforderlicher Ausschnitt für die Installation (HxBxT mm): 56 x 576 x 516
• Zur Installation in Arbeitsplatten aus Stein, Granit oder Kunststoff. Andere Arbeitsplattenmaterialien erfordern eine Eignungsprüfung beim Hersteller der Arbeitsplatte.

ALLE GERÄTE HABEN FOLGENDE AUSSTATTUNGSMERKMALE GEMEINSAM:

Wi-Fi | Breite (cm) 60 | Induktion IN | Kochfeldbasierte Haubensteuerung | Favourite | Made in Europe

reddot winner 2023 interface design

FLEXIBILITÄT DER KOCHZONEN:
• 60 cm: Platz für 4 Töpfe oder Pfannen
• Bräterzone: Extra zuschaltbare Kochzone für großes Bratgeschirr
• Kochzone vorne links: 180 mm, 2 kW (maximale Leistung 3.1 kW)
• Kochzone hinten links: 180 mm, 280 mm, 2 kW (maximale Leistung 3.7 kW)
• Kochzone hinten rechts: 145 mm, 1.6 kW (maximale Leistung 2.2 kW)
• Kochzone vorne rechts: 210 mm, 2.5 kW (maximale Leistung 3.7 kW)

KOMFORT:
• Twist Touch®: direkte Leistungssteuerung mit dem aufgedruckten Touch-Ring.
• Favourite Taste
• 17 Leistungsstufen
• Switch Off Timer

ZEITERSPARNIS UND EFFIZIENZ:
• Powerstufe
• Quick Start und Restart Funktion

KONNEKTIVITÄT:
• Home Connect Funktion (WLAN)
• Kochfeldbasierte Haubensteuerung (mit passender Dunstabzugshaube): Aktiviert die Haube beim Kochen automatisch, dank der WiFi-Verbindung von Kochfeld und geeigneter Haube.
• Externer Trigger per Favourite Taste (Partnerservice erforderlich)
• Aktualisierbares Gerät

DESIGN:
• exklusive Kochzonenbedruckung

SICHERHEIT:
• 2-stufige Restwärmeanzeige je Kochzone
• Kindersicherung
• Pause-Funktion
• Automatische Sicherheitsabschaltung

INSTALLATION:
• Minimale Arbeitsplattenstärke: 16 mm
• Gesamtanschlusswert: 7400 W
• Powermanagement Funktion

SONDERZUBEHÖR GEMEINSAM:

Z9406SE0	6 teiliges Topfset	€ 441*
Z9404SE0	4 teiliges Topfset	€ 336*
Z943SE0	3 teiliges Topfset	€ 127*
Z9428FE0	Eisenpfanne	€ 187*
Z9428CF0	Bratpfanne, beschichtet, 28cm Ø	€ 131*
Z9424CF0	Bratpfanne, beschichtet, 24cm Ø	€ 111*
Z9410ES0	Espresso Kocher, 4 Tassen	€ 103*

* Unverbindliche Preisempfehlung des Herstellers inkl. gesetzlicher Mehrwertsteuer

Weiteres passendes Zubehör finden Sie auf Seite 210 – 211.
Technische Hinweise und Maße zu diesen Geräten finden Sie auf Seite 102 – 107.

N23YS29S0

N90

Domino Gas-Kochfeld

Flex Design in 4 Farben

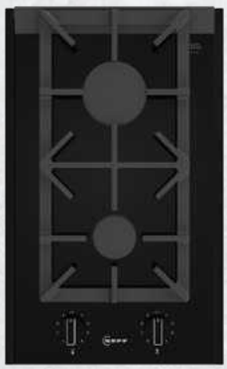

Domino-Kochfeld, Gas, 30 cm **€ 1.027***

FLEX DESIGN –EINFACH WUNSCHFARBE AUSWÄHLEN

ERFORDERLICHES ZUBEHÖR FÜR KOCHFELD MIT DESIGNRAHMEN: LISENEN

BRUSHED BRONZE	• Z9802PFBY0	€ 71*
ANTHRACITE GREY	• Z9802PFAY0	€ 71*
METALLIC SILVER	• Z9802PFMY0	€ 71*
DEEP BLACK	• Z9802PFDY0	€ 71*

AUSSTATTUNGSMERKMALE:

Flex Design | Breite (cm) 30 | Flame Select 1 9 | Made in Europe

reddot winner 2023 interface design

DESIGN:
- Glaskeramik- Oberfläche, schwarz
- Flex Design
- Abnehmbare Topfträger, Gusseisen schwarz emailliert
- Flachbrenner: elegantes Brennerdesign mit weniger Teilen

KOMFORT:
- Flame Select® Technologie - Leistungsregelung in 9 Stufen: Stellen Sie die Flamme in neun definierten Stufen präzise ein.
- Spülmaschinenfeste Topfträger: Einfach in der Geschirrspülmaschine zu reinigen.
- Integrierte Schalter: leicht zugängliche und bedienbare Knebel im Frontbereich für müheloses Drehen.
- Elektrische Einhand-Taktfunkenzündung: Um die Flamme zu entzünden, drücken und drehen Sie einfach den Knebel.

BRENNER UND LEISTUNG:
- 2 Gasbrenner
- Vorne Mitte: Normalbrenner bis zu 1.9 kW (abhängig von der Gasart)
- Hinten Mitte: Starkbrenner bis zu 2.8 kW (abhängig von der Gasart)

SICHERHEIT:
- Thermoelektrische Zündsicherung: verhindert weiteren Gasfluss beim Erlöschen der Flamme.

INSTALLATION (GASARTEN & MESSUNGEN):
- Verwendbar für: Erdgas L/LL G25/20 mbar (DE)
- Erdgas H/E 20 mbar,E+ 20/25 mbar
- Erdgas H25 mbar (HU)
- Erdgas L25 mbar (NL)
- Flüssiggas G30,31 28-30/37 mbar
- Flüssiggas G30 37 mbar (PL)
- Flüssiggas 50 mbar
- Voreingestellt auf Erdgas (20 mbar)
- Düsensatz für Flüssiggas-Düsen (28-30/37 mbar) beiliegend. Düsen für alle anderen Gasarten können über den Kundendienst bestellt werden. Für einen Düsenwechsel wenden Sie sich bitte an den Kundendienst.
- Abmessungen des Gerätes (HxBxT mm): 47 x 324 x 527
- Erforderliche Nischengröße (HxBxT mm: 45 x 270 x (490 - 502)
- Minimale Arbeitsplattenstärke: 30 mm
- Gesamtanschlusswert: 4700 W

Kombinieren Sie Ihr Domino-Gaskochfeld und z.B. ein Induktionskochfeld mit Lisenen in Ihrer Wunschfarbe – nahtlos mit Seamless Combination®.

Dafür wird die Verbindungsleiste Z9301C010 benötigt. Siehe dazu Seamless Combination® Zubehör auf Seite 209 (bei Zubehör).

SONDERZUBEHÖR:

Z9301CO10	Verbindungsleiste	€ 84*
Z32SE10X0	Espressokreuz, Ø 129 mm	€ 58*
Z32SW11X0	Wokring, Ø 223 mm, 223 mm	€ 58*
Z2480X0	Simmerplatte, 202 mm	€ 32*

* Unverbindliche Preisempfehlung des Herstellers inkl. gesetzlicher Mehrwertsteuer

Weiteres passendes Zubehör finden Sie auf Seite 210 – 211.
Technische Hinweise und Maße zu diesen Geräten finden Sie auf Seite 102 – 107.

VIB-Struktur NEFF Kochfelder

1. BAUFORM:
- **M** Herdkochfeld
- **N** Domino
- **T** Autarkes Kochfeld

2. BAUART:
- **1** Konventionell
- **2** Gas
- **4** Induktion
- **5** Induktion
- **6** Flex

5. BEDIENUNG:
- **B** Easy Touch
- **D** Multi Touch
- **H** Twist Touch®
- **R** Herdgesteuert
- **Y** Twist Pad Flex® (bestellbar)
- **S** Schalter (Gas)

6. PLATTENSPIEGEL:
- **1** 2x Zweikreis-Zone, 1x Kombi-Zone (Konv.)
- **2** 2 Gasbrenner
- **6** 2x Zweikreis-Zone (Konv.)
- **7** 1x Zweikreis-Zone, 1x Bräterzone (Konv.)
- **E** 4 Kochzonen (mit/ohne Flex) (Ind.)
- **F** 4 Kochzonen (mit Bräterzone) (Ind.)
- **F** 1x Zweikreis-Zone (Konv.)
- **H** 2x Zweikreis-Zone, 1x Bräterzone (Konv.)
- **N** 1x Zweikreis-Zone, 1x Bräterzone (Konv.)
- **Q** 2x Combi (Ind.)
- **S** 1x Combi, 2x normal (Ind.)
- **V** 5 Kochzonen (mit/ohne Flex) (Ind.)
- **W** 1x Combi, 3x normal (Ind.)
- **X** Flex, komplett (Ind.)
- **Y** Erweiterte Flex (Ind.)

9. ZÄHLER:
- **0-9** aufsteigend

T	6	9	Y	Y	X	4	C	0
1.	2.	3.	4.	5.	6.	7.	8.	9.

3. BREITE:
- **3** 30 cm
- **6** 60 cm
- **7** 70 cm
- **8** 80 cm
- **9** 90 cm

4. RAHMEN:
- **A** Set in Deep Black: Anthracite Grey
- **B** Standardrahmen
- **F** Front Facette
- **P** Flächenbündig
- **S** Standardrahmen
- **T** Designrahmen
- **Y** Designrahmen: mit bestellbaren Lisenen

7. KOMFORT:
- **0** Kein Timer
- **1** Timer
- **4** Bratsensor 70° bis 220 °C
- **6** Boostfunktion (Konv.)
- **9** Boostfunktion (Konv.) / Gas

8. BEDRUCKUNG:
- **C** NEFF Collection
- **N** Mit Rahmen aufliegend (Konv.)
- **S** Glaskeramik-Oberfläche, schwarz (Gas)
- **X** Flächenbündig (Konv.)

Diese Nomenklatur dient lediglich zur Orientierung - ohne Gewähr auf Richtigkeit / Vollständigkeit.

AUTARKE KOCHFELDER

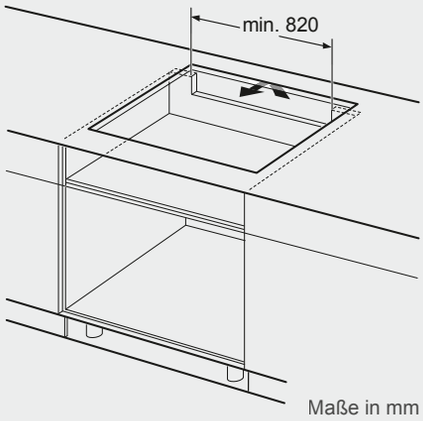

NEFF Collection:
T69YYX4C0, T69YYV4C0, T69PYV4C0, T69AUV4C0, T69FUV4L0

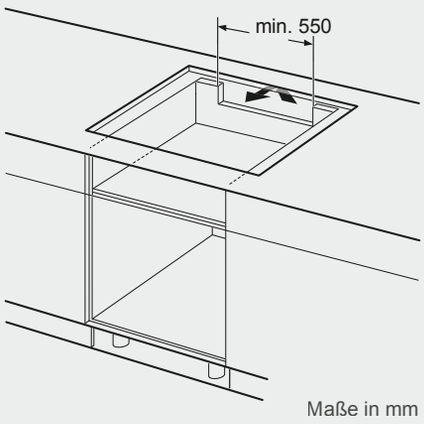

NEFF Collection:
T68YYY4C0, T68YYV4C0, T58YYF4C0, T58YHW1C0, T58YHV4C0, T68PYY4C0, T68PYV4C0, T58PYF4C0, T58PHW1C0, T58PHV4C0, T66YYY4C0, T66YYE4C0, T56YYQ4C0, T56YYF4C0, T56YHF1C0, T56YHS1C0 T66PYY4C0, T66PYE4C0, T56PYQ4C0, T56PYF4C0, T56PHF1C0, T56PHS1C0, T68AUY4C0, T68AUV4C0, T58AUF4C0, T58AHV4C0, T66AUY4C0, T66AUE4C0, T56AUF4C0, T56AHF1C0, T68FUV4L0, T56FUF1L0

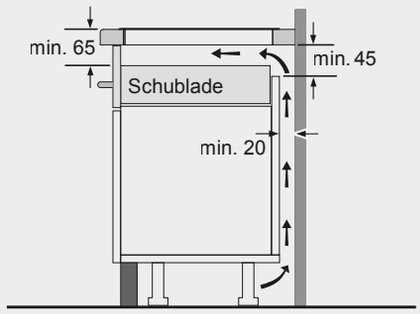

NEFF Collection:
T69YYX4C0, T69YYV4C0, T68YYY4C0, T68YYV4C0, T58YYF4C0, T58YHW1C0, T58YHV4C0, T66YYY4C0, T66YYE4C0, T56YYQ4C0, T56YYF4C0, T56YHF1C0, T56YHS1C0, T69AUV4C0, T68AUY4C0, T68AUV4C0, T58AUF4C0, T66AUY4C0, T66AUE4C0, T56AUF4C0, T69FUV4L0, T68FUV4L0, T56FUF1L0

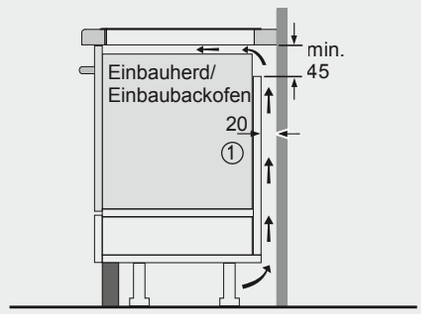

NEFF Collection:
T69YYX4C0, T69YYV4C0, T68YYY4C0, T68YYV4C0, T58YYF4C0, T58YHW1C0, T58YHV4C0, T66YYY4C0, T66YYE4C0, T56YYQ4C0, T56YYF4C0, T56YHF1C0, T56YHS1C0, T69AUV4C0, T68AUY4C0, T68AUV4C0, T58AUF4C0, T66AUY4C0, T66AUE4C0, T56AUF4C0, T69FUV4L0, T68FUV4L0, T56FUF1L0

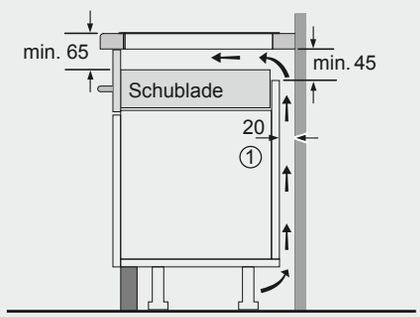

NEFF Collection:
T58AHV4C0, T56AHF1C0

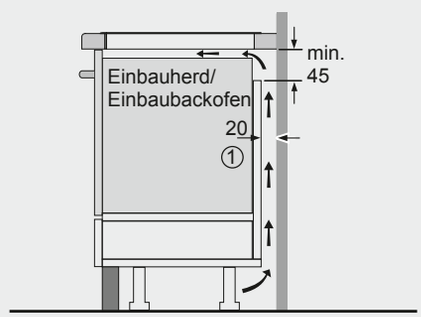

NEFF Collection:
T58AHV4C0, T56AHF1C0

AUTARKE KOCHFELDER

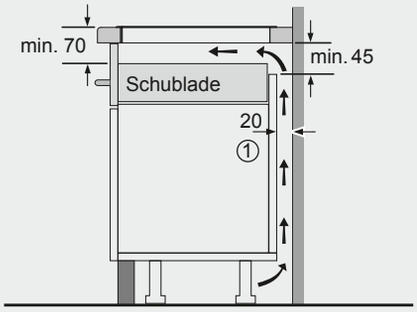

① Lüftungsspalt muss vorgesehen werden.

Maße in mm

NEFF Collection:
T68PYY4C0, T68PYV4C0, T58PYF4C0, T58PHW1C0, T58PHV4C0, T66PYY4C0, T66PYE4C0, T56PYQ4C0, T56PYF4C0, T56PHF1C0, T56PHS1C0

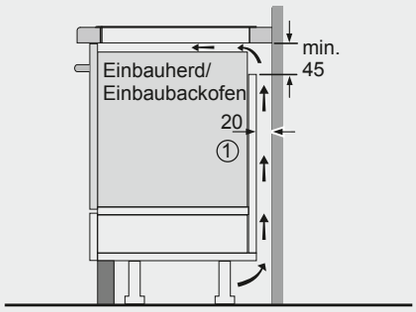

① Lüftungsspalt muss vorgesehen werden.

Maße in mm

NEFF Collection:
T68PYY4C0, T68PYV4C0, T58PYF4C0, T58PHW1C0, T58PHV4C0, T66PYY4C0, T66PYE4C0, T56PYQ4C0, T56PYF4C0, T56PHF1C0, T56PHS1C0

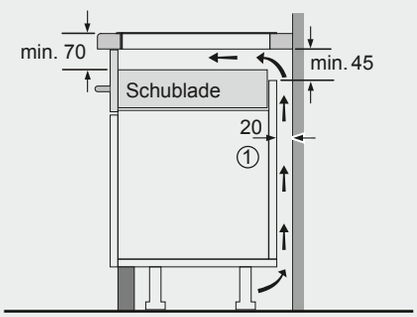

① Lüftungsspalt muss vorgesehen werden.

Maße in mm

NEFF Collection:
T69PYV4C0

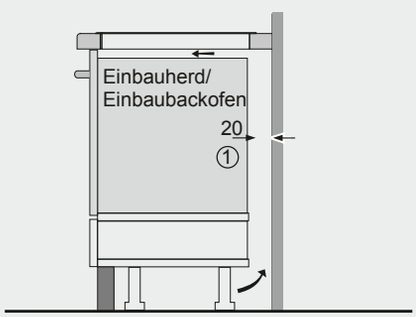

① Lüftungsspalt muss vorgesehen werden.

Maße in mm

NEFF Collection:
T69PYV4C0

AUTARKE KOCHFELDER

Maße in mm

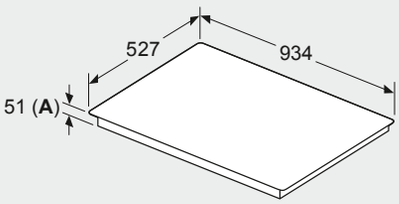

NEFF Collection:
T69YYX4C0, T69YYV4C0

A: Eintauchtiefe

Maße in mm

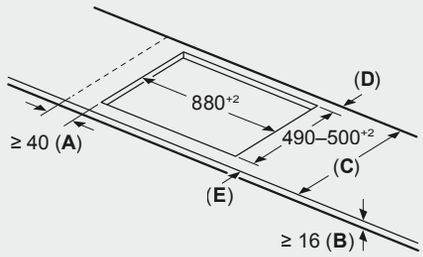

C	D	E
585–600	50	≥ 35
> 600	≥ 50	≥ 50

A: Min. Abstand vom Kochfeldausschnitt bis zur Wand

B: Der Abstand zwischen der Oberfläche der Arbeitsplatte und dem oberen Bereich der Backofenfront muss 30 mm betragen

Siehe Platzbedarf für den Backofen

Die Arbeitsplatte, in die das Kochfeld eingebaut wird, muss Belastungen von ca. 60 kg standhalten; gegebenenfalls müssen geeignete Unterkonstruktionen verwendet werden

Maße in mm

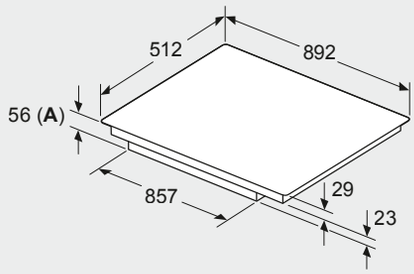

NEFF Collection:
T69PYV4C0

A: Eintauchtiefe

Maße in mm

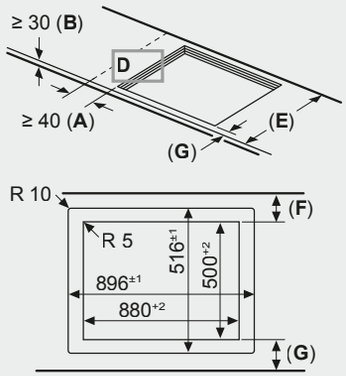

A: Min. Abstand vom Kochfeldausschnitt bis zur Wand
B: Der Abstand zwischen der Oberfläche der Arbeitsplatte und dem oberen Bereich der Backofenfront muss 30 mm betragen

Siehe Platzbedarf für den Backofen

C: Fase max. 1 mm
Die Arbeitsplatte, in die das Kochfeld eingebaut wird, muss Belastungen von ca. 60 kg standhalten; gegebenenfalls müssen geeignete Unterkonstruktionen verwendet werden

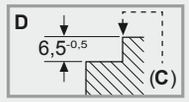

E	F	G
585–600	50	≥ 35
> 600	≥ 50	≥ 50

Maße in mm

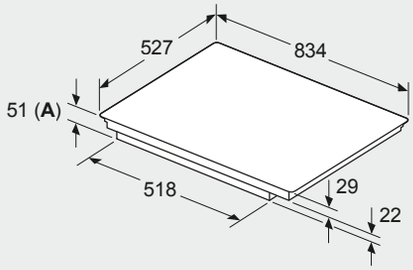

NEFF Collection:
T68YYY4C0, T68YYV4C0, T58YYF4C0, T58YHW1C0, T58YHV4C0

A: Eintauchtiefe

Maße in mm

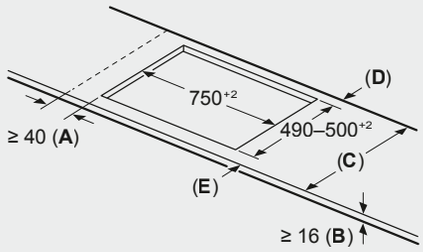

C	D	E
585–600	50	≥ 35
> 600	≥ 50	≥ 50

A: Min. Abstand vom Kochfeldausschnitt bis zur Wand

B: Der Abstand zwischen der Oberfläche der Arbeitsplatte und dem oberen Bereich der Backofenfront muss 30 mm betragen

Siehe Platzbedarf für den Backofen

Die Arbeitsplatte, in die das Kochfeld eingebaut wird, muss Belastungen von ca. 60 kg standhalten; gegebenenfalls müssen geeignete Unterkonstruktionen verwendet werden

Maße in mm

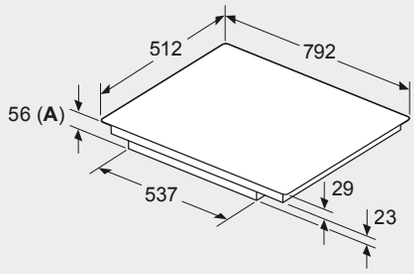

NEFF Collection:
T68PYY4C0, T68PYV4C0, T58PYF4C0, T58PHW1C0, T58PHV4C0

A: Eintauchtiefe

Maße in mm

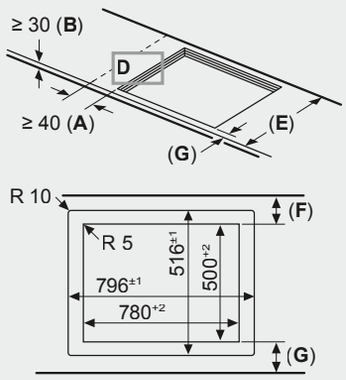

A: Min. Abstand vom Kochfeldausschnitt bis zur Wand
B: Der Abstand zwischen der Oberfläche der Arbeitsplatte und dem oberen Bereich der Backofenfront muss 30 mm betragen

Siehe Platzbedarf für den Backofen

C: Fase max. 1 mm
Die Arbeitsplatte, in die das Kochfeld eingebaut wird, muss Belastungen von ca. 60 kg standhalten; gegebenenfalls müssen geeignete Unterkonstruktionen verwendet werden

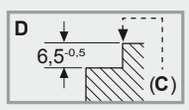

E	F	G
585–600	50	≥ 35
> 600	≥ 50	≥ 50

AUTARKE KOCHFELDER

Maße in mm

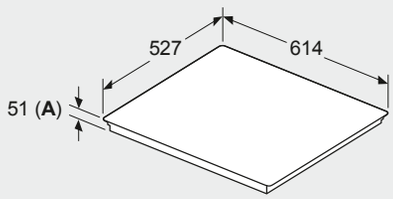

NEFF Collection:
T66YYY4C0, T66YYE4C0, T56YYQ4C0, T56YYF4C0, T56YHF1C0, T56YHS1C0

A: Eintauchtiefe

Maße in mm

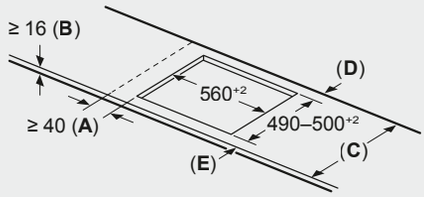

C	D	E
585–600	50	≥ 35
> 600	≥ 50	≥ 50

A: Min. Abstand vom Kochfeldausschnitt bis zur Wand

B: Der Abstand zwischen der Oberfläche der Arbeitsplatte und dem oberen Bereich der Backofenfront muss 30 mm betragen

Siehe Platzbedarf für den Backofen

Die Arbeitsplatte, in die das Kochfeld eingebaut wird, muss Belastungen von ca. 60 kg standhalten; gegebenenfalls müssen geeignete Unterkonstruktionen verwendet werden

Maße in mm

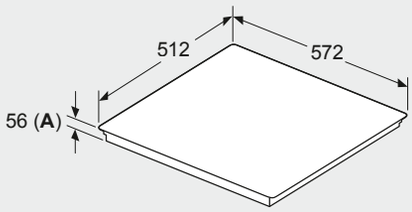

NEFF Collection:
T66PYY4C0, T66PYE4C0, T56PYQ4C0, T56PYF4C0, T56PHF1C0, T56PHS1C0

A: Eintauchtiefe

Maße in mm

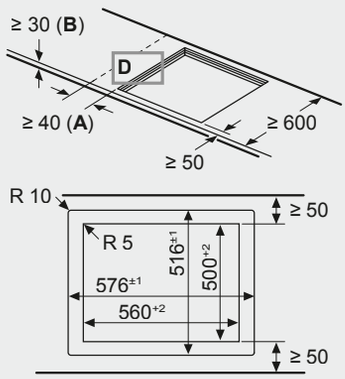

A: Min. Abstand vom Kochfeldausschnitt bis zur Wand
B: Mit Einbaubackofen darunter min. 30 mm, ggf. mehr

Siehe Platzbedarf für den Backofen

C: Fase max. 1 mm

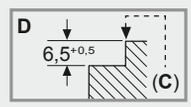

Maße in mm

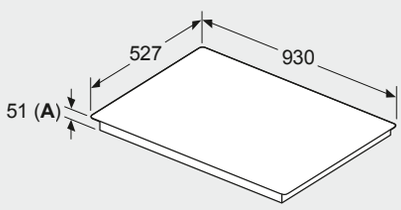

NEFF Collection:
T69AUV4C0

A: Eintauchtiefe

Maße in mm

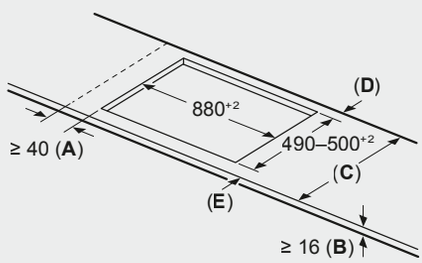

C	D	E
585–600	50	≥ 35
> 600	≥ 50	≥ 50

A: Min. Abstand vom Kochfeldausschnitt bis zur Wand

B: Der Abstand zwischen der Oberfläche der Arbeitsplatte und dem oberen Bereich der Backofenfront muss 30 mm betragen

Siehe Platzbedarf für den Backofen

Die Arbeitsplatte, in die das Kochfeld eingebaut wird, muss Belastungen von ca. 60 kg standhalten; gegebenenfalls müssen geeignete Unterkonstruktionen verwendet werden

Maße in mm

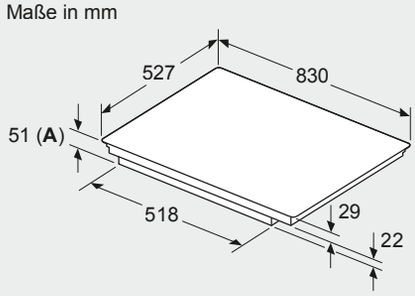

NEFF Collection:
T68AUY4C0, T68AUV4C0, T58AUF4C0

A: Eintauchtiefe

Maße in mm

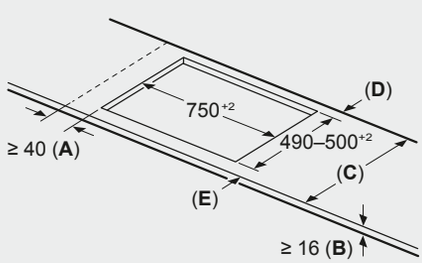

C	D	E
585–600	50	≥ 35
> 600	≥ 50	≥ 50

A: Min. Abstand vom Kochfeldausschnitt bis zur Wand

B: Der Abstand zwischen der Oberfläche der Arbeitsplatte und dem oberen Bereich der Backofenfront muss 30 mm betragen

Siehe Platzbedarf für den Backofen

Die Arbeitsplatte, in die das Kochfeld eingebaut wird, muss Belastungen von ca. 60 kg standhalten; gegebenenfalls müssen geeignete Unterkonstruktionen verwendet werden.

AUTARKE KOCHFELDER

Maße in mm

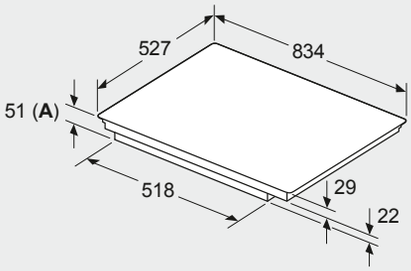

Maße in mm

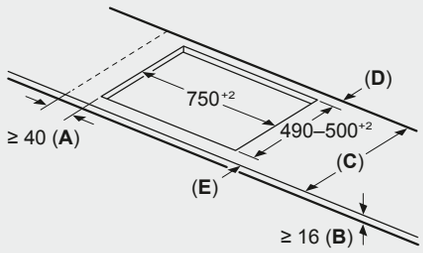

C	D	E
585–600	50	≥ 35
> 600	≥ 50	≥ 50

A: Min. Abstand vom Kochfeldausschnitt bis zur Wand

B: Der Abstand zwischen der Oberfläche der Arbeitsplatte und dem oberen Bereich der Backofenfront muss 30 mm betragen

Siehe Platzbedarf für den Backofen

Die Arbeitsplatte, in die das Kochfeld eingebaut wird, muss Belastungen von ca. 60 kg standhalten; gegebenenfalls müssen geeignete Unterkonstruktionen verwendet werden.

NEFF Collection:
T58AHV4C0

A: Eintauchtiefe

Maße in mm

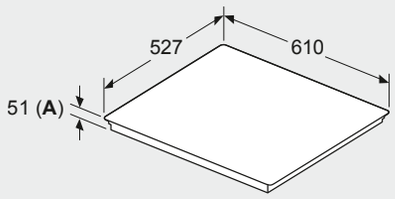

Maße in mm

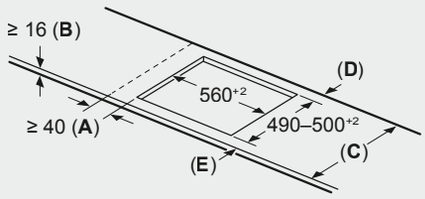

C	D	E
585–600	50	≥ 35
> 600	≥ 50	≥ 50

A: Min. Abstand vom Kochfeldausschnitt bis zur Wand

B: Der Abstand zwischen der Oberfläche der Arbeitsplatte und dem oberen Bereich der Backofenfront muss 30 mm betragen

Siehe Platzbedarf für den Backofen

Die Arbeitsplatte, in die das Kochfeld eingebaut wird, muss Belastungen von ca. 60 kg standhalten; gegebenenfalls müssen geeignete Unterkonstruktionen verwendet werden

NEFF Collection:
T66AUY4C0, T66AUE4C0, T56AUF4C0

A: Eintauchtiefe

Maße in mm

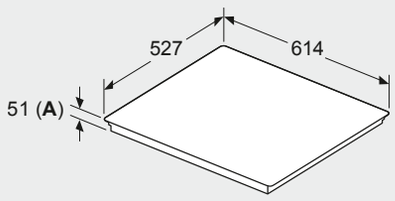

Maße in mm

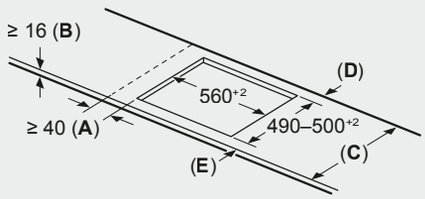

C	D	E
585–600	50	≥ 35
> 600	≥ 50	≥ 50

A: Min. Abstand vom Kochfeldausschnitt bis zur Wand

B: Der Abstand zwischen der Oberfläche der Arbeitsplatte und dem oberen Bereich der Backofenfront muss 30 mm betragen

Siehe Platzbedarf für den Backofen

Die Arbeitsplatte, in die das Kochfeld eingebaut wird, muss Belastungen von ca. 60 kg standhalten; gegebenenfalls müssen geeignete Unterkonstruktionen verwendet werden

NEFF Collection:
T56AHF1C0

A: Eintauchtiefe

AUTARKE KOCHFELDER

Maße in mm

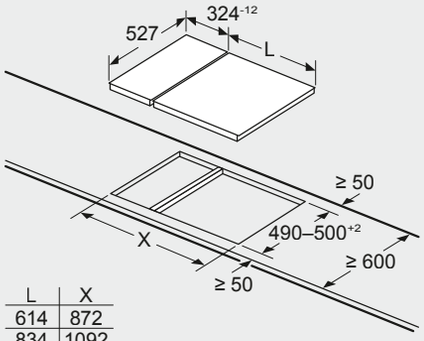

L	X
614	872
834	1092
934	1192

A: Bei Installation eines Domino-Geräts unmittelbar neben einem Kochfeld werden die folgenden Zubehörteile benötigt (je 1):
- Verbindungsleiste (Z9301CO10)
- Verbindungsprofil in gewünschter Farbe (Z9301CPYA)
- Seitenprofil in gewünschter Farbe (Z9802PFY0)

NEFF Collection:
N23YS29S0, Domino Gas-Kochfeld

Maße in mm

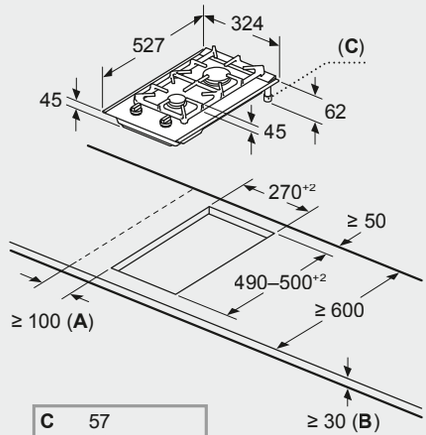

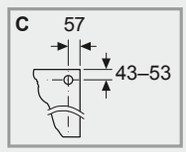

A: Min. Abstand vom Kochfeldausschnitt bis zur Wand

B: Mit Einbaubackofen darunter ggf. mehr

Siehe Platzbedarf für den Backofen

C: Position des Gasanschlusses im Ausschnitt

NEFF COLLECTION

Dunst- und Kochfeldabzüge

Für jede Küche den passenden Dunstabzug aus der NEFF Collection
110 – 113

Integrierte Kochfeldabzüge
Beste Argumente, Geräteinformationen, Maßzeichnungen
114 – 131

Ausfahrbare Kochfeldabzüge aus Glas
Beste Argumente, Geräteinformationen, Maßzeichnungen
132 – 143

Dunstabzüge
Beste Argumente, Werteklassen, Geräteinformationen
144 – 152

VIB-Struktur Dunstabzüge
153

Maßzeichnungen
154 – 157

Offen für jede Menge DAMPF

Unsere Dunstabzüge

Am Kochfeld

Integrierte Dunstabzüge direkt am oder im Kochfeld

Integrierter Kochfeldabzug

Ausfahrbarer Kochfeldabzug aus Glas

Für jede Küche *die passende* Lösung

NEFF hat für jede Küche, für jeden Geschmack und jede Architektur den passenden Dunstabzug – zur Montage an der Decke, an der Wand oder im Küchenmöbel. Dazu attraktive Einbau-Lösungen wie den ausfahrbaren Dunstabzug aus Glas oder den integrierten Abzug direkt im Kochfeld. Eine Vielzahl von Dunstabzügen funktioniert vollautomatisch und passt die Abzugsleistung der Intensität der Kochdämpfe an. Und unsere Dunstabzüge mit Home Connect Ausstattung können Sie sogar über Ihr Tablet, Smartphone oder per Sprachbefehl steuern.

Schrägesse

An der Wand

Dunstabzüge zur Wandmontage über der Küchenzeile

Wandesse

Im Küchenmöbel

Dunstabzüge zur Montage im Oberschrank

Flachschirmhaube

Integrierte Designhaube

ABLUFT ODER UMLUFT?

Bei NEFF gibt es keine Einschränkungen bei der Wahl eines Dunstabzugs! Denn wir wissen: Jede Küche ist anders, in Größe, Grundriss und baulichen Gegebenheiten. Sie planen ganz einfach Ihre Küche nach Ihren Wünschen und Vorstellungen, und wir haben immer die richtige und optimal passende Lösung für Ihren Dunstabzug. Sollten Sie keine Möglichkeit haben, die Abluft über einen Mauerkasten ins Freie zu leiten – kein Problem. Bei NEFF gibt es alle Dunstabzüge auch für den Umluftbetrieb – ausgestattet mit unserem leicht zu installierenden Clean Air Plus Umluftset sind sie sogar in Wirkung und Leistung mit einem Abluftsystem vergleichbar.

Der Dampf macht schnell die KURVE

INTEGRIERTER KOCHFELDABZUG

Unsere Induktionskochfelder mit integriertem Kochfeldabzug kombinieren Spaß und Spontanität beim Kochen mit herrlich frischer Luft in der Küche, denn die Kochdämpfe werden direkt von den Töpfen und Pfannen eingezogen. Das elegante, puristische Design fügt sich nahtlos in die Küchenumgebung ein. Ob Abluft- oder Umluftbetrieb – dank unseres Installationskonzeptes sind Planung und Montage einfach und es eröffnen sich tolle Möglichkeiten wie der Einbau in offene Kücheninseln und in sehr dünne Arbeitsplatten.

Dunstabzug ganz individuell

VOLLAUTOMATISCH ODER PER TWIST PAD FLEX® STEUERN

Mit dem **Twist Pad Flex®** regeln Sie nicht nur die Leistungsstufen Ihres Kochfelds, sondern auch die Einstellung des Dunstabzugs ganz intuitiv. Oder Sie überlassen es ganz dem sensorgesteuerten Dunstabzug: Der integrierte Kochfeldabzug schaltet sich von allein an und passt die Abzugsleistung dem momentanen Bedarf an.

Extrem leise, effizient und leistungsstark

EFFEKTIVE MOTORTECHNOLOGIE

Auch wenn es beim Kochen so richtig heiß hergeht und alles brutzelt und kocht, ist es in Ihrer Küche trotzdem angenehm ruhig und die Luft ist herrlich frisch. Unsere neuen integrierten Kochfeldabzüge arbeiten auf jeder Leistungsstufe besonders kraftvoll und dennoch leise.

Leicht zu reinigen

ENTNEHMBARER FETTFILTER

Mit einem Griff können Sie den Fettfilter entnehmen und bequem in Ihrem Geschirrspüler reinigen. Wenn Sie den Filter so ein- bis zweimal im Monat reinigen, erbringt der Kochfeldabzug die volle Abzugsleistung.

Freie Platzierung von Töpfen und Pfannen

FLEX INDUCTION

Bewegen Sie Ihre Töpfe und Pfannen in der Flexzone, wie Sie wollen. Das Kochfeld erkennt Größe und Form und liefert die Hitze genau an deren Position.

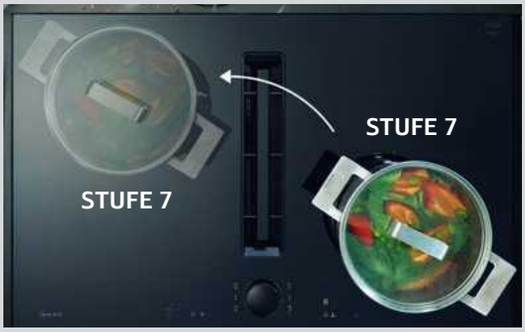

Töpfe verschieben, Einstellungen gleich mit

POWER TRANSFER

Vergessen Sie die Kochfeldeinstellungen – Power Transfer merkt sie sich von selbst. Töpfe lassen sich beliebig in einen anderen Bereich der erweiterten Flexzone verschieben – die Hitze wandert automatisch mit.

Aus zwei Kleinen wird eine Große.

COMBI INDUCTION

Mit der Combi Induction lassen sich zwei Kochzonen per Fingertipp zu einer kombinierten, großen Kochzone zusammenschalten.

Heiß, aber nie zu heiß dank Temperaturkochen

BRATSENSOR 70° BIS 220 °C

Leckeres aus der Pfanne – ist das nicht herrlich? Saftige Steaks, Bratkartoffeln, Rühreier oder Pfannkuchen gelingen auf den Punkt. Was auch immer Sie in Ihrer Pfanne zubereiten möchten, kann nicht mehr anbrennen – dank Bratsensor. Wählen Sie einfach eine der 11 Temperaturstufen zwischen 70° bis 220 °C. Ist die gewählte Temperatur erreicht, zeigt ein Signal an, wann das Bratgut in die Pfanne gegeben werden soll – am besten in eine NEFF Systempfanne oder in die neuen Flex Pfannen. Ein Nachregeln ist nicht nötig.

Bequeme Kochfeldsteuerung

HOME CONNECT

Mit der Home Connect App können Sie Ihr Induktionskochfeld mit integriertem Kochfeldabzug ganz komfortabel auch mit dem Smartphone, Tablet oder per Sprache steuern. Einfach Home Connect App* downloaden. Stimmen Sie sich auf ein neues Kochabenteuer ein und folgen Sie Ihrer Inspiration.

* Möglicherweise müssen Sie Home Connect Partner-Apps installieren, um die hier beschriebene volle Funktionalität nutzen zu können. Mehr Infos unter www.Home Connect.com

Integrierte Kochfeldabzüge – PLANUNGSMATRIX ZUR LUFTFÜHRUNG

Hinweis: Geräte Details siehe Seite 116 - 121

Ungeführte Umluft / direkte Abluft, Arbeitsplattentiefe ≥ 60 cm

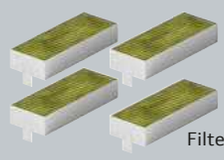

Filter & Slider**

V68YYX4C0 **€ 4.464***
Rahmen, Flex Design in 4 Farben inkl. Clean Air Plus Filter & Slider**

V68PYX4C0 **€ 4.535***
Flächenbündig, ohne Rahmen inkl. Clean Air Plus Filter & Slider**

Teil/vollgeführte Umluft / Abluft, Arbeitsplattentiefe ≥ 60 cm

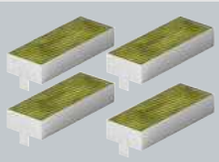

**

Planungs- und Installationshinweise für *integrierte Kochfeldabzüge mit Induktion*

HINWEIS: Für alle integrierten Kochfeldabzüge mit Induktion gilt inkl. Clean Air Plus Filter & Slider für ungeführte Umluft/direkte Abluft. Für teil-/vollgeführte Umluft oder Abluft bitte entsprechend als Set bestellen.

V58YHQ4C0 € 3.988*
Rahmen,
Flex Design in 4 Farben inkl.
Clean Air Plus Filter & Slider**

V58PHQ4C0 € 4.058*
Flächenbündig, ohne Rahmen
inkl. Clean Air Plus Filter &
Slider**

V58FHQ4L0 € 4.028*
Facette vorne, aufliegend
inkl. Clean Air Plus Filter &
Slider**

V57YHQ4C0 € 3.814*
Rahmen,
Flex Design in 4 Farben inkl.
Clean Air Plus Filter & Slider**

V57PHQ4C0 € 3.884*
Flächenbündig, ohne Rahmen
inkl. Clean Air Plus Filter &
Slider**

V56FHQ4L0 € 3.802*
Facette vorne, aufliegend
inkl. Clean Air Plus Filter &
Slider**

V68AUX4C0 € 4.605*
Rahmen, **Lisenen fest verklebt, in Anthracite Grey**
inkl. Clean Air Plus Filter &
Slider**

SET V58YHQGA6 € 4.023*
V58YHQ4C0,
Rahmen,
Flex Design in 4 Farben
inkl. Z861SB4
Flachkanalbogen vertikal 90°
(S-Radius)

SET V58PHQGA6 € 4.093*
V58PHQ4C0,
Flächenbündig, ohne Rahmen
inkl. Z861SB4
Flachkanalbogen vertikal 90°
(S-Radius)

SET V58FHQGA6 € 4.063*
V58FHQ4L0,
Facette vorne, aufliegend
inkl. Z861SB4
Flachkanalbogen vertikal 90°
(S-Radius)

SET V57YHQGA6 € 3.848*
V57YHQ4C0,
Rahmen,
Flex Design in 4 Farben
inkl. Z861SB4
Flachkanalbogen vertikal 90°
(S-Radius)

SET V57PHQGA6 € 3.918*
V57PHQ4C0,
Flächenbündig, ohne Rahmen
inkl. Z861SB4
Flachkanalbogen vertikal 90°
(S-Radius)

SET V56FHQGA6 € 3.836*
V56FHQ4L0,
Facette vorne, aufliegend
inkl. Z861SB4
Flachkanalbogen vertikal 90°
(S-Radius)

SET V68AUXGA6 € 4.639*
V68AUX4C0,
Rahmen, **Lisenen fest verklebt, in Anthracite Grey**
inkl. Z861SB4
Flachkanalbogen vertikal 90°
(S-Radius)

SET V58YHQGA7 € 4.023*
V58YHQ4C0,
Rahmen,
Flex Design in 4 Farben
inkl. Z861SB2
Flachkanalbogen vertikal 90°
(L-Radius)

SET V58PHQGA7 € 4.093*
V58PHQ4C0,
Flächenbündig, ohne Rahmen
inkl. Z861SB2
Flachkanalbogen vertikal 90°
(L-Radius)

SET V58FHQGA7 € 4.063*
V58FHQ4L0,
Facette vorne, aufliegend
inkl. Z861SB2
Flachkanalbogen vertikal 90°
(L-Radius)

SET V57YHQGA7 € 3.848*
V57YHQ4C0,
Rahmen,
Flex Design in 4 Farben
inkl. Z861SB2
Flachkanalbogen vertikal 90°
(L-Radius)

SET V57PHQGA7 € 3.918*
V57PHQ4C0,
Flächenbündig, ohne Rahmen
inkl. Z861SB2
Flachkanalbogen vertikal 90°
(L-Radius)

SET V56FHQGA7 € 3.836*
V56FHQ4L0,
Facette vorne, aufliegend
inkl. Z861SB2
Flachkanalbogen vertikal 90°
(L-Radius)

SET V68AUXGA7 € 4.639*
V68AUX4C0
Rahmen, **Lisenen fest verklebt, in Anthracite Grey**
inkl. Z861SB2
Flachkanalbogen vertikal 90°
(L-Radius)

- Wahlweise Abluft- oder Umluftbetrieb, das Gerät ist ohne weiteres Zubehör für ungeführte Umluft oder direkte Abluft einsetzbar
- Bei Betrieb in teil-/ vollgeführter Umluft oder Abluft zwingend das entsprechende Set für ≥60 cm oder ≥70 cm Arbeitsplattentiefe bestellen.

PLANUNGSHINWEISE:
- Die Planung ist möglich als Wand- und Inselplanung
- Das Produkt und die Zubehöre erfüllen die Bestimmungen des Nadelflammtest (gemäß IEC 60695-11-5) und die Baustoffklasse B1 (nach DIN 4102-1).
  Ausnahme: Das Zubehör Z861SS2 Flexmanschette erfüllt den Nadelflammtest (nach IEC 60695-11-5) und die Baustoffklasse B2 (nach DIN 4102-1).
- Die maximale Eintauchtiefe beträgt 223 mm unter Glas für aufsatzmontierte Geräte und 227 mm für Geräte, die für den flächenbündigen Einbau geeignet sind.
- Das Gerät muss von unten frei zugänglich bleiben
- Es ist kein Zwischenboden unter dem Gerät notwendig. Die Schubladen müssen entnehmbar sein. Die Rückwand kann gelassen werden - es wird lediglich ein Ausschnitt für den Luftaustritt (Position und Größe können den Installationsanweisungen entnommen werden) benötigt.
- Bei Betrieb in ungeführter Umluft benötigt das Gerät eine vertikale Rückstromöffnung von min. 25 mm hinter der Möbelrückwand - Empfehlung: 50 mm
- Die minimale Arbeitsplattenstärke beträgt 16 mm für aufsatzmontierte und flächenbündig montierte Geräte mit dem Standard Installationssystem. Auch eine Installation in dünnere Arbeitsplatten ist mit einem Ersatzteil möglich: Materialnummer 626792
- Das Gesamtgerätegewicht beträgt 26 kg. Die Tragfähigkeit und Stabilität insbesondere bei dünnen Arbeitsplatten ist durch geeignete Unterkonstruktionen sicherzustellen. Hierbei sind das Gerätegewicht (mitsamt entsprechender Beschwerungen wie z.B. befüllter Töpfe) und die Spezifikationen des Arbeitsplattenherstellers zur strukturellen Integrität zu beachten
- Für alle teil- und ungeführten Umluftplanungen, wird eine Luftrückstromöffnung von ≥400 cm² im Sockelbereich benötigt. Die Öffnung kann über Auslassgitter, Lamellengitter oder leicht gekürzte Sockel, abhängig vom Sortiment des Küchenmöbelhersteller, realisiert werden.
- Der Luftauslass auf der Geräterückseite kann direkt mit einem Flachkanalelement (NW 150) kombiniert werden
- Verrohrungen bis zu 8m mit drei 90° Bögen möglich
- Bei Installation einer Luftführung im Abluftbetrieb und einer kamingebundenen Feuerstelle, muss die Stromzuführung mit einer geeigneten Sicherheitsausschaltung versehen werden.
- Im Abluftbetrieb sollte eine Rückstauklappe mit einem maximalen Öffnungsdruck von 65Pa installiert werden.
- Weitere Planungs- und Installationshinweise finden Sie auch in unserer Planungsbroschüre auf www.tradeplace.de

* Unverbindliche Preisempfehlung des Herstellers inkl. gesetzlicher Mehrwertsteuer
** Slider wird nur bei ungeführter Umluft benötigt. Für die anderen Luftführungen findet er keine Anwendung und kann entsorgt werden.

V68YYX4C0 N90

Flex Induction, Integrierter Kochfeldabzug, Designrahmen

Flex Design in 4 Farben, mit Twist Pad Flex®

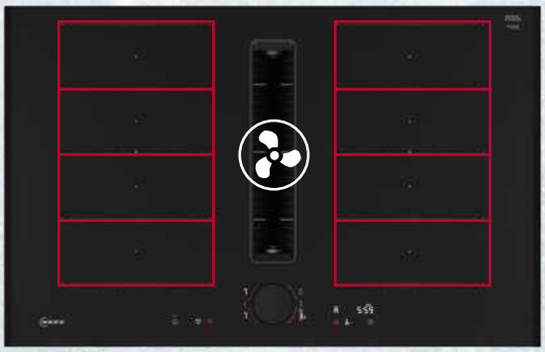

Designrahmen / Lisenen **€ 4.464***

V68PYX4C0 N90

Flex Induction, Integrierter Kochfeldabzug, **flächenbündig**

Mit Twist Pad Flex®

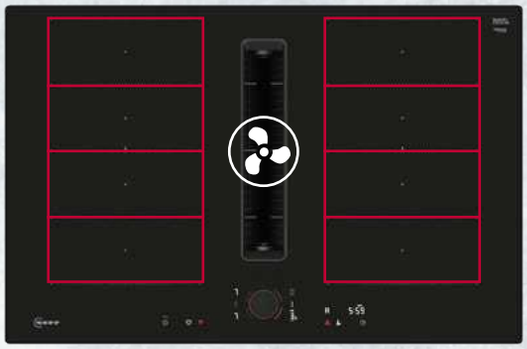

Flächenbündig **€ 4.535***

FLEX DESIGN –EINFACH WUNSCHFARBE AUSWÄHLEN

ERFORDERLICHES ZUBEHÖR FÜR ALLE GERÄTE: TWIST PAD FLEX®

- BRUSHED BRONZE • Z9801TWBY0 Je Stück € 71*
- ANTHRACITE GREY • Z9801TWAY0 Je Stück € 71*
- METALLIC SILVER • Z9801TWMY0 Je Stück € 71*
- DEEP BLACK • Z9801TWDY0 Je Stück € 71*

ERFORDERLICHES ZUBEHÖR FÜR KOCHFELD MIT DESIGNRAHMEN: LISENEN

- BRUSHED BRONZE • Z9802PFBY0 € 71*
- ANTHRACITE GREY • Z9802PFAY0 € 71*
- METALLIC SILVER • Z9802PFMY0 € 71*
- DEEP BLACK • Z9802PFDY0 € 71*

SET IN DEEP BLACK

Der integrierte Kochfeldabzug **V68YYX4C0** wird mit wechselbaren Lisenen und Twist Pad Flex® in Deep Black ausgeliefert. **VIB: V68TXD** **Preis: € 4.604***

DESIGN:
- Flex Design

INSTALLATION:
- Maße des Gerätes (HxBxT mm): 223 x 834 x 527
- Erforderliche Nischengröße (HxBxT mm: 223 x 750 x (490 - 500)

DESIGN:
- Ohne Rahmen, zum flächenbündigen Einbau

INSTALLATION:
- Maße des Gerätes (HxBxT mm): 227 x 792 x 512
- Erforderlicher Ausschnitt für die Installation (HxBxT mm): 227 x 796 x 516
- Zur Installation in Arbeitsplatten aus Stein, Granit oder Kunststoff. Andere Arbeitsplattenmaterialien erfordern eine Eignungsprüfung beim Hersteller der Arbeitsplatte.

ALLE GERÄTE HABEN FOLGENDE AUSSTATTUNGSMERKMALE GEMEINSAM:

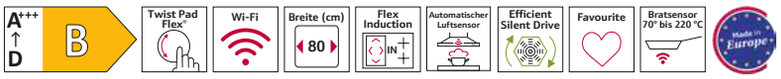

reddot winner 2023 interface design

FLEXIBILITÄT DER KOCHZONEN:
- 80 cm: Platz für 4 Töpfe oder Pfannen
- 2 x Flexzone
- Kochzone vorne links: 200 mm, 230 mm, 2.2 kW (maximale Leistung 3.7 kW)
- Kochzone hinten links: 200 mm, 230 mm, 2.2 kW (maximale Leistung 3.7 kW)
- Kochzone hinten rechts: 200 mm, 230 mm, 2.2 kW (maximale Leistung 3.7 kW)
- Kochzone vorne rechts: 200 mm, 230 mm, 2.2 kW (maximale Leistung 3.7 kW)

KOMFORT:
- Luftsensor Automatic Air
- Favoriten Taste
- 17 Leistungsstufen
- Switch Off Timer

ZEITERSPARNIS UND EFFIZIENZ:
- Powerstufe für Töpfe
- Power Transfer
- Quick Start Funktion
- Restart Funktion

KOCHUNTERSTÜTZUNG:
- Bratsensor 70° bis 220 °C mit 11 Temperaturstufen verhindert ein Anbrennen durch die automatische Temperaturregelung des Sensors.
- Kochassistent

KONNEKTIVITÄT:
- Home Connect Funktion (WLAN)
- Externer Trigger per Favoriten Taste
- Aktualisierbares Gerät

DESIGN:
- Exklusive Kochzonenbedruckung

SICHERHEIT:
- 2-stufige Restwärmeanzeige je Kochzone
- Kindersicherung
- Wischschutzfunktion
- Hauptschalter
- Automatische Sicherheitsabschaltung

INSTALLATION:
- Minimale Arbeitsplattenstärke: 16 mm
- Gesamtanschlusswert: 7400 W
- Powermanagement Funktion

ZUBEHÖR:
- Clean Air Plus Geruchsfilter, Teleskopschieberelement für Umluft beigelegt

DUNSTABZUG LEISTUNG:
- Abluftleistung (nach EN 61591): min. Normalstufe 154 m³/h, max. Normalstufe 500 m³/h, max. Boost-/Intensivstufe 622 m³/h
- Umluftleistung (nach EN 61591): min. Normalstufe 132 m³/h, max. Normalstufe 499 m³/h, max. Boost-/Intensivstufe 595 m³/h
- Geräuschwerte bei Abluftbetrieb: min. Normalstufe 42 dB re 1 pW, max. Normalstufe 69 dB re 1 pW, max. Boost-/Intensivstufe 74 dB re 1 pWGeräuschwerte bei Umluftbetrieb: min. Normalstufe 41 dB re 1 pW, max. Normalstufe 68 dB re 1 pW, max. Boost-/Intensivstufe 72 dB re 1 pW
- Fettfilter-Effizienz: 94 %
- Durchschnittlicher Energieverbrauch: 61,8 kWh/Jahr [2])
- Energieeffizienzklasse: B [1])
- Lüftereffizienzklasse: A [2])
- Fettfilter-Effizienzklasse: B [2])
- Geräusch min./max. Normalstufe: 42 dB & 69 dB
- Bei Umluftbetrieb 2 x 2 direkt integrierte leistungsstarke Clean Air Plus Umluftfilter mit optimierter Geruchsreduktion (z. B. Fischgerüche), Anti-Pollen-Funktion und einer Filterstandzeit von 360 Std. bei intensivem Kochen.
- Optimierte Geruchsreduktion beim Kochen mit komplexen Geruchsmolekülketten (z. B. Fischgerüche).
- Große Filteroberfläche mit hoher Geruchsreduktionsrate
- Anti-Pollen-Funktion: Der Filter hält eine extrem hohe Menge an Pollen in der Luft zurück und deaktiviert die Allergene, die vom Filter zurückgehalten werden.
- Filterstandzeit von 360 Std. bei intensivem Kochen (nicht regenerierbar)
- Sehr geringes Geräusch mit optimierter Psychoakustik
- Einfache Zugänglichkeit und einfache Entnahme von oben durch den Lufteinlass
- Clean Air Plus Ersatzbedarffilterset Z821VR1

PLANUNGS- UND INSTALLATIONSHINWEISE:
- Text dazu siehe auf Seite 117 bei V58YHQ4C0 und V58PHQ4C0.

SONDERZUBEHÖR GEMEINSAM:

Z861SM1	Flachkanalstück 500 mm	€ 34*
Z861SM2	Flachkanalstück 1000 mm	€ 61*
Z861SB1	Flachkanalbogen horizontal 90°	€ 50*
Z861SB2	Flachkanalbogen vertikal 90° (L-Radius)	€ 35*
Z861SB4	Flachkanalbogen vertikal 90° (S-Radius)	€ 35*
Z861SS2	Flachkanalmanschette	€ 100*
Z861SS1	Verbindungsmanschette	€ 24*
Z861SI0	Adapterstück rund-flach	€ 50*
Z861SI1	90° Adapterstück rund-flach	€ 50*

[1]) Auf einer EEK-Skala von: A+++ bis D
[2]) Gemäß EU-Regulierung Nr. 65/2014
* Unverbindliche Preisempfehlung des Herstellers inkl. gesetzlicher Mehrwertsteuer

Weiteres passendes Zubehör finden Sie auf Seite 212 – 213.
Technische Hinweise und Maße zu diesen Geräten finden Sie auf Seite 122 – 131.

V58YHQ4C0 N70

Combi Induction, Integrierter Kochfeldabzug, Designrahmen

Flex Design in 4 Farben, Twist Touch®

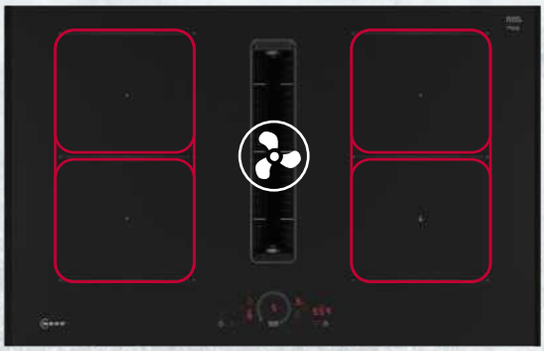

Designrahmen / Lisenen **€ 3.988***

V58PHQ4C0 N70

Combi Induction, Integrierter Kochfeldabzug, **flächenbündig**

Twist Touch®

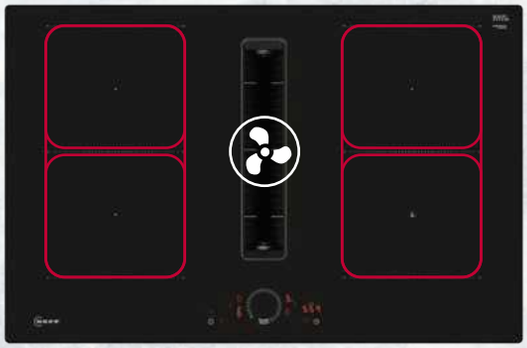

Flächenbündig **€ 4.058***

FLEX DESIGN –EINFACH WUNSCHFARBE AUSWÄHLEN

ERFORDERLICHES ZUBEHÖR FÜR KOCHFELD MIT DESIGNRAHMEN: LISENEN

BRUSHED BRONZE	• Z9802PFBY0	€ 71*
ANTHRACITE GREY	• Z9802PFAY0	€ 71*
METALLIC SILVER	• Z9802PFMY0	€ 71*
DEEP BLACK	• Z9802PFDY0	€ 71*

SET IN DEEP BLACK

Der integrierte Kochfeldabzug **V58YHQ4C0** wird mit wechselbaren Lisenen in Deep Black ausgeliefert.
VIB: V58HQD **Preis: € 4.128***

DESIGN:
- Flex Design

INSTALLATION:
- Maße des Gerätes (HxBxT mm): 223 x 834 x 527
- Erforderliche Nischengröße (HxBxT mm: 223 x 750 x (490 - 500)

DESIGN:
- Ohne Rahmen, zum flächenbündigen Einbau

INSTALLATION:
- Maße des Gerätes (HxBxT mm): 227 x 792 x 512
- Erforderlicher Ausschnitt für die Installation (HxBxT mm): 227 x 796 x 516
- Zur Installation in Arbeitsplatten aus Stein, Granit oder Kunststoff. Andere Arbeitsplattenmaterialien erfordern eine Eignungsprüfung beim Hersteller der Arbeitsplatte.

ALLE GERÄTE HABEN FOLGENDE AUSSTATTUNGSMERKMALE GEMEINSAM:

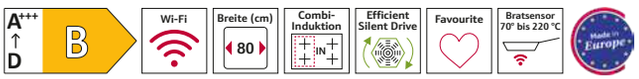

reddot winner 2023 interface design

FLEXIBILITÄT DER KOCHZONEN:
- 80 cm: Platz für 4 Töpfe oder Pfannen
- 2 Combi Zone-Kochzonen
- Kochzone vorne links: 190 mm, 210 mm, 2.5 kW (maximale Leistung 3.7 kW)
- Kochzone hinten links: 190 mm, 210 mm, 2.5 kW (maximale Leistung 3.7 kW)
- Kochzone hinten rechts: 190 mm, 210 mm, 2.5 kW (maximale Leistung 3.7 kW)
- Kochzone vorne rechts: 190 mm, 210 mm, 2.5 kW (maximale Leistung 3.7 kW)

KOMFORT:
- Twist Touch®: direkte Leistungssteuerung mit dem aufgedruckten-Touch-Ring.
- Favoriten Taste
- 17 Leistungsstufen
- Switch Off Timer

ZEITERSPARNIS UND EFFIZIENZ:
- Powerstufe für Töpfe
- Quick Start Funktion
- Restart Funktion

KOCHUNTERSTÜTZUNG:
- Bratsensor 70° bis 220 °C mit 11 Temperaturstufen verhindert ein Anbrennen durch die automatische Temperaturregelung des Sensors.
- Kochassistent

KONNEKTIVITÄT:
- Home Connect Funktion (WLAN)
- Externer Trigger per Favoriten Taste
- Aktualisierbares Gerät

DESIGN:
- Exklusive Kochzonenbedruckung

SICHERHEIT:
- 2-stufige Restwärmeanzeige je Kochzone
- Kindersicherung
- Wischschutzfunktion
- Hauptschalter
- Automatische Sicherheitsabschaltung

INSTALLATION:
- Minimale Arbeitsplattenstärke: 16 mm
- Gesamtanschlusswert: 7400 W
- Powermanagement Funktion

ZUBEHÖR:
- Clean Air Plus Geruchsfilter, Teleskopschieberelement für Umluft beigelegt

DUNSTABZUG LEISTUNG:
- Abluftleistung (nach EN 61591): min. Normalstufe 154 m³/h, max. Normalstufe 500 m³/h, max. Boost-/Intensivstufe 622 m³/h
- Umluftleistung (nach EN 61591): min. Normalstufe 117 m³/h, max. Normalstufe 487 m³/h, max. Boost-/Intensivstufe 595 m³/h
- Geräuschwerte bei Abluftbetrieb: min. Normalstufe 42 dB re 1 pW, max. Normalstufe 69 dB re 1 pW, max. Boost-/Intensivstufe 74 dB re 1 pW
- Geräuschwerte bei Umluftbetrieb: min. Normalstufe 41 dB re 1 pW, max. Normalstufe 68 dB re 1 pW, max. Boost-/Intensivstufe 72 dB re 1 pW
- Fettfilter-Effizienz: 94 %
- Durchschnittlicher Energieverbrauch: 61,8 kWh/Jahr [2])
- Energieeffizienzklasse: B [1])
- Lüftereffizienzklasse: A [2])
- Fettfilter-Effizienzklasse: B [2])
- Geräusch min./max. Normalstufe: 42 dB & 69 dB
- Bei Umluftbetrieb 2 x 2 direkt integrierte leistungsstarke Clean Air Plus Umluftfilter
- Optimierte Geruchsreduktion beim Kochen mit komplexen Geruchsmolekülketten (z. B. Fischgerüche).
- Große Filteroberfläche mit hoher Geruchsreduktionsrate
- Anti-Pollen-Funktion: Der Filter hält eine extrem hohe Menge an Pollen in der Luft zurück und deaktiviert die Allergene, die vom Filter zurückgehalten werden.
- Filterstandzeit von 360 Std. bei intensivem Kochen (nicht regenerierbar)
- Sehr geringes Geräusch mit optimierter Psychoakustik
- Einfache Zugänglichkeit und einfache Entnahme von oben durch den Lufteinlass
- Clean Air Plus Ersatzbedarffilterset Z821VR1

- PLANUNGS- UND INSTALLATIONSHINWEISE:
- Geeignet für Abluft oder Umluftinstallation in 4 verschiedenen Varianten (ungeführt, teilgeführt und vollgeführte Umluft oder Abluft). Installationszubehör für die ungeführte Umluft, darunter vier Clean Air Plus-Geruchsfilter und ein Teleskop-Schiebeelement, sind im Lieferumfang des Kochfeldes enthalten.
- Zur Vervollständigung der vollgeführten Umluft oder für jede andere individuelle Umluftplanung ist verschiedenes Kanalzubehör erhältlich.
- Planungs- und Installationshinweis: siehe Planungsmatrix zur Luftführung, Seite 114.
- Angaben zu integriertes Downdraft Lüftungssystem siehe Seite 119.

SONDERZUBEHÖR GEMEINSAM:

Z861SM1	Flachkanalstück 500 mm	€ 34*
Z861SM2	Flachkanalstück 1000 mm	€ 61*
Z861SB1	Flachkanalbogen horizontal 90°	€ 50*
Z861SB2	Flachkanalbogen vertikal 90° (L-Radius)	€ 35*
Z861SB4	Flachkanalbogen vertikal 90° (S-Radius)	€ 35*
Z861SS2	Flachkanalmanschette	€ 100*
Z861SS1	Verbindungsmanschette	€ 24*
Z861SI0	Adapterstück rund-flach	€ 50*
Z861SI1	90° Adapterstück rund-flach	€ 50*

[1]) Auf einer EEK-Skala von: A+++ bis D
[2]) Gemäß EU-Regulierung Nr. 65/2014
* Unverbindliche Preisempfehlung des Herstellers inkl. gesetzlicher Mehrwertsteuer

Weiteres passendes Zubehör finden Sie auf Seite 212 – 213.
Technische Hinweise und Maße zu diesen Geräten finden Sie auf Seite 122 – 131.

V57YHQ4C0 N70

Combi Induction, Integrierter Kochfeldabzug, Designrahmen

Flex Design in 4 Farben, Twist Touch®

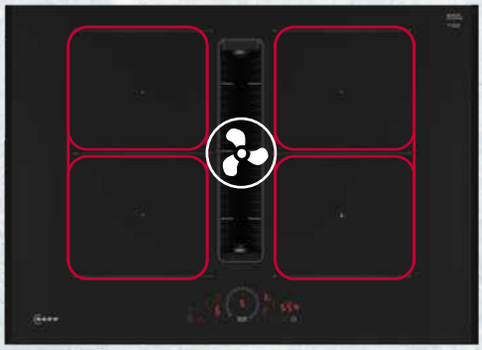

Designrahmen / Lisenen **€ 3.814***

V57PHQ4C0 N70

Combi Induction, Integrierter Kochfeldabzug, **flächenbündig**

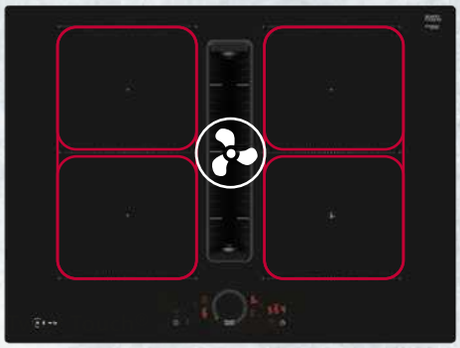

Flächenbündig **€ 3.884***

FLEX DESIGN –EINFACH WUNSCHFARBE AUSWÄHLEN

ERFORDERLICHES ZUBEHÖR FÜR KOCHFELD MIT DESIGNRAHMEN: LISENEN

BRUSHED BRONZE	• Z9802PFBY0	€ 71*
ANTHRACITE GREY	• Z9802PFAY0	€ 71*
METALLIC SILVER	• Z9802PFMY0	€ 71*
DEEP BLACK	• Z9802PFDY0	€ 71*

SET IN DEEP BLACK

Der integrierte Kochfeldabzug **V57YHQ4C0** wird mit wechselbaren Lisenen in Deep Black ausgeliefert.
VIB: V57HQD **Preis: € 3.954***

DESIGN:
- Flex Design

INSTALLATION:
- Maße des Gerätes (HxBxT mm): 223 x 714 x 527
- Erforderliche Nischengröße (HxBxT mm: 223 x 560 x (490 - 500)

DESIGN:
- Ohne Rahmen, zum flächenbündigen Einbau

INSTALLATION:
- Maße des Gerätes (HxBxT mm): 227 x 684 x 512
- Erforderlicher Ausschnitt für die Installation (HxBxT mm): 227 x 689 x 516
- Zur Installation in Arbeitsplatten aus Stein, Granit oder Kunststoff. Andere Arbeitsplattenmaterialien erfordern eine Eignungsprüfung beim Hersteller der Arbeitsplatte.

ALLE GERÄTE HABEN FOLGENDE AUSSTATTUNGSMERKMALE GEMEINSAM:

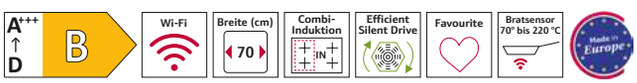

FLEXIBILITÄT DER KOCHZONEN:
- 70 cm: Platz für 4 Töpfe oder Pfannen
- 2 Combi Zone-Kochzonen
- Kochzone vorne links: 190 mm, 210 mm, 2.5 kW (maximale Leistung 3.7 kW)
- Kochzone hinten links: 190 mm, 210 mm, 2.5 kW (maximale Leistung 3.7 kW)
- Kochzone hinten rechts: 190 mm, 210 mm, 2.5 kW (maximale Leistung 3.7 kW)
- Kochzone vorne rechts: 190 mm, 210 mm, 2.5 kW (maximale Leistung 3.7 kW)

KOMFORT:
- Twist Touch®: direkte Leistungssteuerung mit dem aufgedruckten-Touch-Ring.
- Favoriten Taste
- 17 Leistungsstufen
- Switch Off Timer

ZEITERSPARNIS UND EFFIZIENZ:
- Powerstufe für Töpfe
- Quick Start Funktion
- Restart Funktion

KOCHUNTERSTÜTZUNG:
- Bratsensor 70° bis 220 °C mit 11 Temperaturstufen verhindert ein Anbrennen durch die automatische Temperaturregelung des Sensors.
- Kochassistent

KONNEKTIVITÄT:
- Home Connect Funktion (WLAN)
- Externer Trigger per Favoriten Taste
- Aktualisierbares Gerät

DESIGN:
- Exklusive Kochzonenbedruckung

SICHERHEIT:
- 2-stufige Restwärmeanzeige je Kochzone
- Kindersicherung
- Wischschutzfunktion
- Hauptschalter
- Automatische Sicherheitsabschaltung

INSTALLATION:
- Minimale Arbeitsplattenstärke: 16 mm
- Gesamtanschlusswert: 7400 W
- Powermanagement Funktion

ZUBEHÖR:
- Clean Air Plus Geruchsfilter, Teleskopschieberelement für Umluft beigelegt

DUNSTABZUG LEISTUNG:
- Abluftleistung (nach EN 61591): min. Normalstufe 154 m³/h, max. Normalstufe 500 m³/h, max. Boost-/Intensivstufe 622 m³/h
- Umluftleistung (nach EN 61591): min. Normalstufe 117 m³/h, max. Normalstufe 487 m³/h, max. Boost-/Intensivstufe 595 m³/h
- Geräuschwerte bei Abluftbetrieb: min. Normalstufe 42 dB re 1 pW, max. Normalstufe 69 dB re 1 pW, max. Boost-/Intensivstufe 74 dB re 1 pW
- Geräuschwerte bei Umluftbetrieb: min. Normalstufe 41 dB re 1 pW, max. Normalstufe 68 dB re 1 pW, max. Boost-/Intensivstufe 72 dB re 1 pW
- Fettfilter-Effizienz: 94 %
- Durchschnittlicher Energieverbrauch: 61,8 kWh/Jahr [2])
- Energieeffizienzklasse: B [1])
- Lüftereffizienzklasse: A [2])
- Fettfilter-Effizienzklasse: B [2])
- Geräusch min./max. Normalstufe: 42 dB & 69 dB
- Bei Umluftbetrieb 2 x 2 direkt integrierte leistungsstarke Clean Air Plus Umluftfilter
- Optimierte Geruchsreduktion beim Kochen mit komplexen Geruchsmolekülketten (z. B. Fischgerüche).
- Große Filteroberfläche mit hoher Geruchsreduktionsrate
- Anti-Pollen-Funktion: Der Filter hält eine extrem hohe Menge an Pollen in der Luft zurück und deaktiviert die Allergene, die vom Filter zurückgehalten werden.
- Filterstandzeit von 360 Std. bei intensivem Kochen (nicht regenerierbar)
- Sehr geringes Geräusch mit optimierter Psychoakustik
- Einfache Zugänglichkeit und einfache Entnahme von oben durch den Lufteinlass
- Clean Air Plus Ersatzbedarffilterset Z821VR1

- PLANUNGS- UND INSTALLATIONSHINWEISE:
- Geeignet für Abluft oder Umluftinstallation in 4 verschiedenen Varianten (ungeführt, teilgeführt und vollgeführte Umluft oder Abluft). Installationszubehör für die ungeführte Umluft, darunter vier Clean Air Plus-Geruchsfilter und ein Teleskop-Schiebeelement, sind im Lieferumfang des Kochfeldes enthalten.
- Zur Vervollständigung der vollgeführten Umluft oder für jede andere individuelle Umluftplanung ist verschiedenes Kanalzubehör erhältlich.
- Planungs- und Installationshinweis: siehe Planungsmatrix zur Luftführung, Seite 114.
- Angaben zu integriertes Downdraft Lüftungssystem siehe Seite 119.

SONDERZUBEHÖR GEMEINSAM:

Z861SM1	Flachkanalstück 500 mm	€ 34*
Z861SM2	Flachkanalstück 1000 mm	€ 61*
Z861SB1	Flachkanalbogen horizontal 90°	€ 50*
Z861SB2	Flachkanalbogen vertikal 90° (L-Radius)	€ 35*
Z861SB4	Flachkanalbogen vertikal 90° (S-Radius)	€ 35*
Z861SS2	Flachkanalmanschette	€ 100*
Z861SS1	Verbindungsmanschette	€ 24*
Z861SI0	Adapterstück rund-flach	€ 50*
Z861SI1	90° Adapterstück rund-flach	€ 50*

[1]) Auf einer EEK-Skala von: A+++ bis D
[2]) Gemäß EU-Regulierung Nr. 65/2014
* Unverbindliche Preisempfehlung des Herstellers inkl. gesetzlicher Mehrwertsteuer

Weiteres passendes Zubehör finden Sie auf Seite 212 – 213.
Technische Hinweise und Maße zu diesen Geräten finden Sie auf Seite 122 – 131.

V68AUX4C0

N90

Induktionskochfeld, Integrierter Kochfeldabzug, Rahmen aufliegend

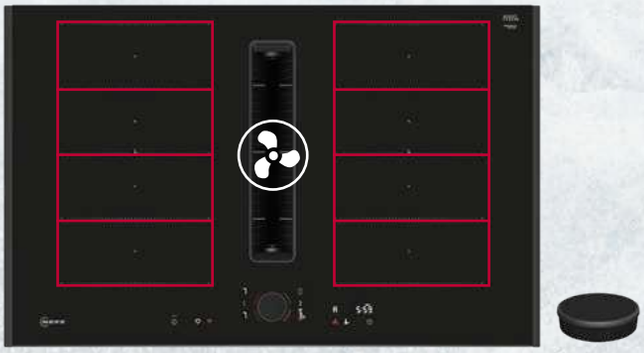

Designrahmen Anthracite Grey **€ 4.605***

AUSSTATTUNGSMERKMALE:

A+++ ↑ D B | Twist Pad Flex® | Wi-Fi | Breite (cm) 80 | Flex Induction | Efficient Silent Drive | Favourite | Bratsensor 70° bis 220 °C | Made in Europe

reddot winner 2023 interface design

FLEXIBILITÄT DER KOCHZONEN:
- 80 cm: Platz für 4 Töpfe oder Pfannen
- 2 x Flexzone
- Kochzone vorne links: 200 mm, 230 mm, 2.2 kW (maximale Leistung 3.7 kW)
- Kochzone hinten links: 200 mm, 230 mm, 2.2 kW (maximale Leistung 3.7 kW)
- Kochzone hinten rechts: 200 mm, 230 mm, 2.2 kW (maximale Leistung 3.7 kW)
- Kochzone vorne rechts: 200 mm, 230 mm, 2.2 kW (maximale Leistung 3.7 kW)

KOMFORT:
- Luftsensor Automatic Air
- Twist Pad Flex®
- Favoriten Taste
- 17 Leistungsstufen
- Switch Off Timer

ZEITERSPARNIS UND EFFIZIENZ:
- Powerstufe für Töpfe
- Power Transfer
- Intelligente Flex-Zone
- Quick Start Funktion
- Restart Funktion

KOCHUNTERSTÜTZUNG:
- Bratsensor 70° bis 220 °C mit 11 Temperaturstufen verhindert ein Anbrennen durch die automatische Temperaturregelung des Sensors.
- Kochassistent

KONNEKTIVITÄT:
- Home Connect Funktion (WLAN)
- Externer Trigger per Favoriten Taste
- Aktualisierbares Gerät

DESIGN:
- Exklusive Kochzonenbedruckung

SICHERHEIT:
- 2-stufige Restwärmeanzeige je Kochzone
- Kindersicherung
- Wischschutzfunktion
- Hauptschalter
- Automatische Sicherheitsabschaltung

INSTALLATION:
- Maße des Gerätes (HxBxT mm): 223 x 834 x 527
- Erforderliche Nischengröße (HxBxT mm): 223 x 750 x (490 - 500)
- Minimale Arbeitsplattenstärke: 16 mm
- Gesamtanschlusswert: 7400 W
- Powermanagement Funktion

ZUBEHÖR:
- Clean Air Plus Geruchsfilter, Teleskopschieberelement für Umluft beigelegt

DUNSTABZUG LEISTUNG:
- Abluftleistung (nach EN 61591): min. Normalstufe 154 m³/h, max. Normalstufe 500 m³/h, max. Boost-/Intensivstufe 622 m³/h
- Umluftleistung (nach EN 61591): min. Normalstufe 132 m³/h, max. Normalstufe 499 m³/h, max. Boost-/Intensivstufe 595 m³/h
- Geräuschwerte bei Abluftbetrieb: min. Normalstufe 42 dB re 1 pW, max. Normalstufe 69 dB re 1 pW, max. Boost-/Intensivstufe 74 dB re 1 pW
- Geräuschwerte bei Umluftbetrieb: min. Normalstufe 41 dB re 1 pW, max. Normalstufe 68 dB re 1 pW, max. Boost-/Intensivstufe 72 dB re 1 pW
- Fettfilter-Effizienz: 94 %
- Durchschnittlicher Energieverbrauch: 61,8 kWh/Jahr [2])
- Energieeffizienzklasse: B [1])
- Lüftereffizienzklasse: A [2])
- Fettfilter-Effizienzklasse: B [2])
- Geräusch min./max. Normalstufe: 42 dB & 69 dB
- Bei Umluftbetrieb 2 x 2 direkt integrierte leistungsstarke Clean Air Plus Umluftfilter
- Optimierte Geruchsreduktion beim Kochen mit komplexen Geruchsmolekülketten (z. B. Fischgerüche).
- Große Filteroberfläche mit hoher Geruchsreduktionsrate
- Anti-Pollen-Funktion: Der Filter hält eine extrem hohe Menge an Pollen in der Luft zurück und deaktiviert die Allergene, die vom Filter zurückgehalten werden.
- Filterstandzeit von 360 Std. bei intensivem Kochen (nicht regenerierbar)
- Sehr geringes Geräusch mit optimierter Psychoakustik
- Einfache Zugänglichkeit und einfache Entnahme von oben durch den Lufteinlass
- Clean Air Plus Ersatzbedarffilterset Z821VR1

PLANUNGS- UND INSTALLATIONSHINWEISE:
- Geeignet für Abluft oder Umluftinstallation in 4 verschiedenen Varianten (ungeführt, teilgeführt und vollgeführte Umluft oder Abluft). Installationszubehör für die ungeführte Umluft, darunter vier Clean Air Plus-Geruchsfilter und ein Teleskop-Schiebeelement, sind im Lieferumfang des Kochfeldes enthalten.
- Zur Vervollständigung der vollgeführten Umluft oder für jede andere individuelle Umluftplanung ist verschiedenes Kanalzubehör erhältlich.
- Planungs- und Installationshinweis: siehe Planungsmatrix zur Luftführung, Seite 114.

INTEGRIERTES DOWNDRAFT-LÜFTUNGSSYSTEM:
- Induktionskochfeld mit vollintegriertem, leistungsstarkem Downdraft-Abzugsmodul.
- Geeignet für Umluft- oder Abluftbetrieb, Details in den Planungs und Installationshinweisen
- Ästhetisch integriertes, flächenbündiges Lufteinlassdesign mit schwebendem, hitzebeständigem Glaskeramikelement für freie Bewegung und Platzierung des Kochgeschirrs.
- Automatisches Einschalten des Lüftungssystem bei Nutzung einer Kochzone.
- Automatische verzögerte Abschaltung nach dem Kochen, um Restgerüche nach dem Kochen zu beseitigen (in spezifischer ultrageräuscharmer Ventilatorstufe, 12min (Abluft), 30min (Umluft), manuell abschaltbar)
- Gebläsetechnologie mit hocheffizientem und geräuscharmen EcoSilence Drive Motor. Strömungstechnisch optimierte Luftführung im Innenraum
- Einfaches Entnehmen und Reinigen der Fettfilter- und Überlaufschutzeinheit.
- Bequeme Ein-Hand-Entnahme der Filter-Einheit.
- Großflächige, 12-lagige Edelstahl-Fettfilter für hohe Fettfiltrationseffizienz (94 %).
- Alle Teile sind einfach zu reinigen, spülmaschinengeeignet und hitzeresistent.
- Kondensat- und Überlaufschutzbehälter, ca. 200 ml Aufnahmekapazität.
- Sicherheitsüberlauftank (spülmaschinengeeignet) mit zusätzlichen 700 ml Aufnahmekapazität. Einfach zugänglich und von unten abnehmbar.
- Insgesamt eine Aufnahmekapazität von 900 ml (200 ml + 700 ml)
- Wasserdichtes Lüftungssystem

Das Kochfeld **V68AUX4C0** ist mit bereits fixierten, nicht wechselbaren Lisenen und Twist Pad Flex® in Anthracite Grey bestellbar.

SONDERZUBEHÖR:

Z861SM1	Flachkanalstück 500 mm	€ 34*
Z861SM2	Flachkanalstück 1000 mm	€ 61*
Z861SB1	Flachkanalbogen horizontal 90°	€ 50*
Z861SB2	Flachkanalbogen vertikal 90° (L-Radius)	€ 35*
Z861SB4	Flachkanalbogen vertikal 90° (S-Radius)	€ 35*
Z861SS2	Flachkanalmanschette	€ 100*
Z861SS1	Verbindungsmanschette	€ 24*
Z861SI0	Adapterstück rund-flach	€ 50*
Z861SI1	90° Adapterstück rund-flach	€ 50*

[1]) Auf einer EEK-Skala von: A+++ bis D
[2]) Gemäß EU-Regulierung Nr. 65/2014
* Unverbindliche Preisempfehlung des Herstellers inkl. gesetzlicher Mehrwertsteuer

Weiteres passendes Zubehör finden Sie auf Seite 212 – 213.
Technische Hinweise und Maße zu diesen Geräten finden Sie auf Seite 122 – 131.

V58FHQ4L0

N70

Induktionskochfeld, Integrierter Kochfeldabzug, 80 cm, Rahmenlos aufliegend

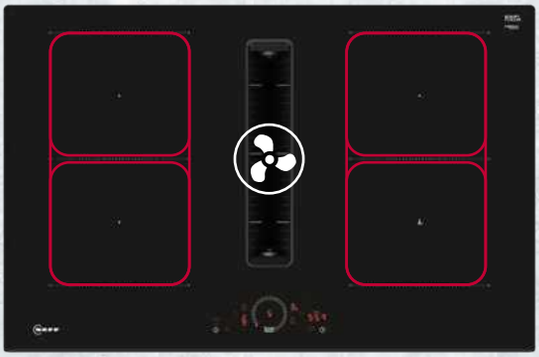

Rahmenlos aufliegend **€ 4.028***

AUSSTATTUNGSMERKMALE:

A+++ ↑ D B | Wi-Fi | Breite (cm) 80 | Combi-Induktion | Efficient Silent Drive | Favourite | Bratsensor 70° bis 220 °C | Made in Europe | NEU

FLEXIBILITÄT DER KOCHZONEN:
- 80 cm: Platz für 4 Töpfe oder Pfannen
- 2 Kombi Zonen
- Kochzone vorne links: 190 mm, 210 mm, 2.5 kW (maximale Leistung 3.7 kW)
- Kochzone hinten links: 190 mm, 210 mm, 2.5 kW (maximale Leistung 3.7 kW)
- Kochzone hinten rechts: 190 mm, 210 mm, 2.5 kW (maximale Leistung 3.7 kW)
- Kochzone vorne rechts: 190 mm, 210 mm, 2.5 kW (maximale Leistung 3.7 kW)

KOMFORT:
- Twist Touch®: direkte Leistungssteuerung mit dem aufgedruckten Touch-Ring.
- Favourite Taste
- 17 Leistungsstufen
- Warmhalte-Funktion
- Abschalttimer
- Wecker (kann anstelle des Abschalttimers ausgewählt werden)

ZEITERSPARNIS UND EFFIZIENZ:
- Powerstufe für Töpfe
- Powerstufe für Pfannen
- Quick Start Funktion
- Restart Funktion

KOCHUNTERSTÜTZUNG:
- Bratsensor 70° bis 220 °C mit 11 Temperaturstufen verhindert ein Anbrennen durch die automatische Temperaturregelung des Sensors.
- Kochassistent

KONNEKTIVITÄT:
- Home Connect Funktion (WLAN)
- Smart Home Trigger per Favoriten Taste
- Aktualisierbares Gerät

DESIGN:
- Facette vorne

SICHERHEIT:
- 2-stufige Restwärmeanzeige je Kochzone
- Kindersicherung
- Pause-Funktion
- Hauptschalter
- Automatische Sicherheitsabschaltung

INSTALLATION:
- Maße des Gerätes (HxBxT mm): 223 x 802 x 522
- Erforderliche Nischengröße (HxBxT mm): 223 x 750 x (490 - 490)
- Minimale Arbeitsplattenstärke: 16 mm
- Gesamtanschlusswert: 7400 W
- Powermanagement Funktion
- Netzkabel: 110 cm, Anschlusskabel beigelegt in Verpackung

ZUBEHÖR:
- Clean Air Plus Geruchsfilter, Teleskopschieberelement für Umluft beigelegt

INTEGRIERTES DOWNDRAFT-LÜFTUNGSSYSTEM:
- Induktionskochfeld mit vollintegriertem, leistungsstarkem Downdraft-Abzugsmodul.
- Geeignet für Umluft- oder Abluftbetrieb (inkl. differenzierter Softwaremodi).
- Ästhetisch integriertes, flächenbündiges Lufteinlassdesign mit schwebendem, hitzebeständigem Glaskeramikelement für freie Bewegung und Platzierung des Kochgeschirrs.
- Automatisches Einschalten des Lüftungssystem bei Nutzung einer Kochzone.
- Automatische verzögerte Abschaltung nach dem Kochen, um Restgerüche nach dem Kochen zu beseitigen (in spezifischer ultrageräuscharmer Ventilatorstufe, 12min (Abluft), 30min (Umluft), manuell abschaltbar)
- Gebläsetechnologie mit hocheffizientem und geräuscharmen Eco-Silence Drive Motor. Strömungstechnisch optimierte Luftführung im Innenraum
- Einfaches Entnehmen und Reinigen der Fettfilter- und Überlaufschutzeinheit.
- Bequeme Ein-Hand-Entnahme der Filter-Einheit.
- Großflächige, 12-lagige Edelstahl-Fettfilter für hohe Fettfiltrationseffizienz (94 %).
- Alle Teile sind einfach zu reinigen, spülmaschinengeeignet und hitzeresistent.
- Kondensat- und Überlaufschutzbehälter, ca. 200 ml Aufnahmekapazität.
- Sicherheitsüberlauftank (spülmaschinengeeignet) mit zusätzlichen 700 ml Aufnahmekapazität. Einfach zugänglich und von unten abnehmbar.
- Insgesamt eine Aufnahmekapazität von 900 ml (200 ml + 700 ml)
- Wasserdichtes Lüftungssystem

DUNSTABZUG LEISTUNG:
- Abluftleistung (nach EN 61591): min. Normalstufe 154 m³/h, max. Normalstufe 500 m³/h, max. Boost-/Intensivstufe 622 m³/h
- Umluftleistung (nach EN 61591): min. Normalstufe 117 m³/h, max. Normalstufe 487 m³/h, max. Boost-/Intensivstufe 595 m³/h
- Geräuschwerte bei Abluftbetrieb: min. Normalstufe 42 dB re 1 pW, max. Normalstufe 69 dB re 1 pW, max. Boost-/Intensivstufe 74 dB re 1 pW
- Geräuschwerte bei Umluftbetrieb: min. Normalstufe 41 dB re 1 pW, max. Normalstufe 68 dB re 1 pW, max. Boost-/Intensivstufe 72 dB re 1 pW
- Fettfilter-Effizienz: 94 %
- Durchschnittlicher Energieverbrauch: 61,8 kWh/Jahr [2])
- Energieeffizienzklasse: B [1])
- Lüftereffizienzklasse: A [2])
- Fettfilter-Effizienzklasse: B [2])
- Geräusch min./max. Normalstufe: 42 dB & 69 dB
- Bei Umluftbetrieb 2 x 2 direkt integrierte, leistungsstarke Clean Air Umluftfilter
- Optimierte Geruchsreduktion beim Kochen mit komplexen Geruchsmolekülketten (z. B. Fischgerüche).
- Große Filteroberfläche mit hoher Geruchsreduktionsrate
- Anti-Pollen-Funktion: Der Filter hält eine extrem hohe Menge an Pollen in der Luft zurück und deaktiviert die Allergene, die vom Filter zurückgehalten werden.
- Filterstandzeit von 360 Std. bei intensivem Kochen (nicht regenerierbar)
- Sehr geringes Geräusch mit optimierter Psychoakustik
- Einfache Zugänglichkeit und einfache Entnahme von oben durch den Lufteinlass
- Clean Air Plus Ersatzbedarffilterset Z821VR1
- Bei Umluftbetrieb 2 x 2 direkt integrierte, leistungsstarke Clean Air Plus Umluftfilter

PLANUNGS- UND INSTALLATIONSHINWEISE:
- Geeignet für Abluft oder Umluftinstallation in 4 verschiedenen Varianten (ungeführt, teilgeführt und vollgeführte Umluft oder Abluft). Installationszubehör für die ungeführte Umluft, darunter vier Clean Air Plus-Geruchsfilter und ein Teleskop-Schiebeelement, sind im Lieferumfang des Kochfeldes enthalten.
- Notwendig bei Abluft - immer als Geräteset bestellen! Im Geräteset ist der erste relevante Bogen bereits enthalten
- Notwendig bei teil- und vollgeführter Umluft - immer als Geräteset bestellen! Im Geräteset ist der erste relevante Bogen bereits enthalten
- Zur Vervollständigung der vollgeführten Umluft oder für jede andere individuelle Umluftplanung ist verschiedenes Kanalzubehör erhältlich.

PLANUNGSHINWEISE:
- Die Planung ist möglich als Wand- und Inselplanung
- Planungs- und Installationshinweis: siehe Planungsmatrix zur Luftführung, Seite 114.

SONDERZUBEHÖR:

Z861SM1	Flachkanalstück 500 mm	€ 34*
Z861SM2	Flachkanalstück 1000 mm	€ 61*
Z861SB1	Flachkanalbogen horizontal 90°	€ 50*
Z861SB2	Flachkanalbogen vertikal 90° (L-Radius)	€ 35*
Z861SB4	Flachkanalbogen vertikal 90° (S-Radius)	€ 35*
Z861SS2	Flachkanalmanschette	€ 100*
Z861SS1	Verbindungsmanschette	€ 24*
Z861SI0	Adapterstück rund-flach	€ 50*
Z861SI1	90° Adapterstück rund-flach	€ 50*

[1]) Auf einer EEK-Skala von: A+++ bis D
[2]) Gemäß EU-Regulierung Nr. 65/2014
* Unverbindliche Preisempfehlung des Herstellers inkl. gesetzlicher Mehrwertsteuer

Weiteres passendes Zubehör finden Sie auf Seite 212 – 213.
Technische Hinweise und Maße zu diesen Geräten finden Sie auf Seite 122 – 131.

V56FHQ4L0

N70

Induktionskochfeld, Integrierter Kochfeldabzug, 60 cm, Rahmenlos aufliegend

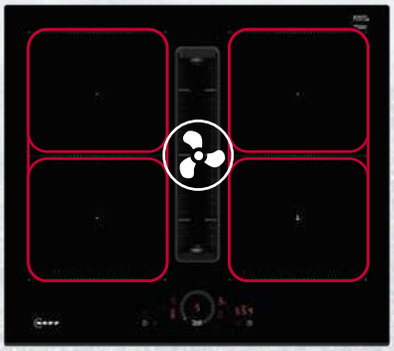

Rahmenlos aufliegend **€ 3.802***

AUSSTATTUNGSMERKMALE:

A+++ ↑ D B | Wi-Fi | Breite (cm) 60 | Combi-Induktion | Efficient Silent Drive | Favourite | Bratsensor 70° bis 220 °C | Made in Europe | NEU

FLEXIBILITÄT DER KOCHZONEN:
- 60 cm: Platz für 4 Töpfe oder Pfannen
- 2 Kombi Zonen
- Kochzone vorne links: 190 mm, 210 mm, 2.5 kW (maximale Leistung 3.7 kW)
- Kochzone hinten links: 190 mm, 210 mm, 2.5 kW (maximale Leistung 3.7 kW)
- Kochzone hinten rechts: 190 mm, 210 mm, 2.5 kW (maximale Leistung 3.7 kW)
- Kochzone vorne rechts: 190 mm, 210 mm, 2.5 kW (maximale Leistung 3.7 kW)

KOMFORT:
- Twist Touch®: direkte Leistungssteuerung mit dem aufgedruckten Touch-Ring.
- Favourite Taste
- 17 Leistungsstufen
- Warmhalte-Funktion
- Abschalttimer
- Wecker (kann anstelle des Abschalttimers ausgewählt werden)

ZEITERSPARNIS UND EFFIZIENZ:
- Powerstufe für Töpfe
- Powerstufe für Pfannen
- Quick Start Funktion
- Restart Funktion

KOCHUNTERSTÜTZUNG:
- Bratsensor 70° bis 220 °C mit 11 Temperaturstufen verhindert ein Anbrennen durch die automatische Temperaturregelung des Sensors.
- Kochassistent

KONNEKTIVITÄT:
- Home Connect Funktion (WLAN)
- Smart Home Trigger per Favoriten Taste
- Aktualisierbares Gerät

DESIGN:
- Facette vorne

SICHERHEIT:
- 2-stufige Restwärmeanzeige je Kochzone
- Kindersicherung
- Pause-Funktion
- Hauptschalter
- Automatische Sicherheitsabschaltung

INSTALLATION:
- Maße des Gerätes (HxBxT mm): 223 x 592 x 522
- Erforderliche Nischengröße (HxBxT mm): 223 x 560 x (490 - 490)
- Minimale Arbeitsplattenstärke: 16 mm
- Gesamtanschlusswert: 7400 W
- Powermanagement Funktion
- Netzkabel: 110 cm, Anschlusskabel beigelegt in Verpackung

ZUBEHÖR:
- Clean Air Plus Geruchsfilter, Teleskopschieberelement für Umluft beigelegt

INTEGRIERTES DOWNDRAFT-LÜFTUNGSSYSTEM:
- Induktionskochfeld mit vollintegriertem, leistungsstarkem Downdraft-Abzugsmodul.
- Geeignet für Umluft- oder Abluftbetrieb (inkl. differenzierter Softwaremodi).
- Ästhetisch integriertes, flächenbündiges Lufteinlassdesign mit schwebendem, hitzebeständigem Glaskeramikelement für freie Bewegung und Platzierung des Kochgeschirrs.
- Automatisches Einschalten des Lüftungssystem bei Nutzung einer Kochzone.
- Automatische verzögerte Abschaltung nach dem Kochen, um Restgerüche nach dem Kochen zu beseitigen (in spezifischer ultrageräuscharmer Ventilatorstufe, 12min (Abluft), 30min (Umluft), manuell abschaltbar)
- Gebläsetechnologie mit hocheffizientem und geräuscharmen Eco-Silence Drive Motor. Strömungstechnisch optimierte Luftführung im Innenraum
- Einfaches Entnehmen und Reinigen der Fettfilter- und Überlaufschutzeinheit.
- Bequeme Ein-Hand-Entnahme der Filter-Einheit.
- Großflächige, 12-lagige Edelstahl-Fettfilter für hohe Fettfiltrationseffizienz (94 %).
- Alle Teile sind einfach zu reinigen, spülmaschinengeeignet und hitzeresistent.
- Kondensat- und Überlaufschutzbehälter, ca. 200 ml Aufnahmekapazität.
- Sicherheitsüberlauftank (spülmaschinengeeignet) mit zusätzlichen 700 ml Aufnahmekapazität. Einfach zugänglich und von unten abnehmbar.
- Insgesamt eine Aufnahmekapazität von 900 ml (200 ml + 700 ml)
- Wasserdichtes Lüftungssystem

DUNSTABZUG LEISTUNG:
- Abluftleistung (nach EN 61591): min. Normalstufe 154 m³/h, max. Normalstufe 500 m³/h, max. Boost-/Intensivstufe 622 m³/h
- Umluftleistung (nach EN 61591): min. Normalstufe 117 m³/h, max. Normalstufe 487 m³/h, max. Boost-/Intensivstufe 595 m³/h
- Geräuschwerte bei Abluftbetrieb: min. Normalstufe 42 dB re 1 pW, max. Normalstufe 69 dB re 1 pW, max. Boost-/Intensivstufe 74 dB re 1 pW
- Geräuschwerte bei Umluftbetrieb: min. Normalstufe 41 dB re 1 pW, max. Normalstufe 68 dB re 1 pW, max. Boost-/Intensivstufe 72 dB re 1 pW
- Fettfilter-Effizienz: 94 %
- Durchschnittlicher Energieverbrauch: 61,8 kWh/Jahr [2])
- Energieeffizienzklasse: B [1])
- Lüftereffizienzklasse: A [2])
- Fettfilter-Effizienzklasse: B [2])
- Geräusch min./max. Normalstufe: 42 dB & 69 dB
- Bei Umluftbetrieb 2 x 2 direkt integrierte, leistungsstarke Clean Air Umluftfilter
- Optimierte Geruchsreduktion beim Kochen mit komplexen Geruchsmolekülketten (z. B. Fischgerüche).
- Große Filteroberfläche mit hoher Geruchsreduktionsrate
- Anti-Pollen-Funktion: Der Filter hält eine extrem hohe Menge an Pollen in der Luft zurück und deaktiviert die Allergene, die vom Filter zurückgehalten werden.
- Filterstandzeit von 360 Std. bei intensivem Kochen (nicht regenerierbar)
- Sehr geringes Geräusch mit optimierter Psychoakustik
- Einfache Zugänglichkeit und einfache Entnahme von oben durch den Lufteinlass
- Clean Air Plus Ersatzbedarffilterset Z821VR1
- Bei Umluftbetrieb 2 x 2 direkt integrierte, leistungsstarke Clean Air Plus Umluftfilter

PLANUNGS- UND INSTALLATIONSHINWEISE:
- Geeignet für Abluft oder Umluftinstallation in 4 verschiedenen Varianten (ungeführt, teilgeführt und vollgeführte Umluft oder Abluft). Installationszubehör für die ungeführte Umluft, darunter vier Clean Air Plus-Geruchsfilter und ein Teleskop-Schiebeelement, sind im Lieferumfang des Kochfeldes enthalten.
- Notwendig bei Abluft - immer als Geräteset bestellen! Im Geräteset ist der erste relevante Bogen bereits enthalten
- Notwendig bei teil- und vollgeführter Umluft - immer als Geräteset bestellen! Im Geräteset ist der erste relevante Bogen bereits enthalten
- Zur Vervollständigung der vollgeführten Umluft oder für jede andere individuelle Umluftplanung ist verschiedenes Kanalzubehör erhältlich.

PLANUNGSHINWEISE:
- Die Planung ist möglich als Wand- und Inselplanung
- Planungs- und Installationshinweis: siehe Planungsmatrix zur Luftführung, Seite 114.

SONDERZUBEHÖR:

Z861SM1	Flachkanalstück 500 mm	€ 34*
Z861SM2	Flachkanalstück 1000 mm	€ 61*
Z861SB1	Flachkanalbogen horizontal 90°	€ 50*
Z861SB2	Flachkanalbogen vertikal 90° (L-Radius)	€ 35*
Z861SB4	Flachkanalbogen vertikal 90° (S-Radius)	€ 35*
Z861SS2	Flachkanalmanschette	€ 100*
Z861SS1	Verbindungsmanschette	€ 24*
Z861SI0	Adapterstück rund-flach	€ 50*
Z861SI1	90° Adapterstück rund-flach	€ 50*

[1]) Auf einer EEK-Skala von: A+++ bis D
[2]) Gemäß EU-Regulierung Nr. 65/2014
* Unverbindliche Preisempfehlung des Herstellers inkl. gesetzlicher Mehrwertsteuer

Weiteres passendes Zubehör finden Sie auf Seite 212 – 213.
Technische Hinweise und Maße zu diesen Geräten finden Sie auf Seite 122 – 131.

INTEGRIERTER KOCHFELDABZUG

Maße in mm

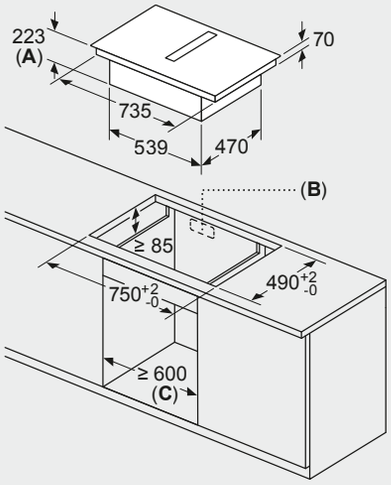

A: Einbautiefe
B: Ausschnitt in der Rückwand für Leitungen erforderlich. Die genaue Größe und Position ist der entsprechenden Zeichnung zu entnehmen.
C: Alle Modelle mit einer Breite von 80 cm können durch Verstellen der Seitenteile in 60 cm breite Möbel eingebaut werden.

NEFF Collection:
V68YYX4C0, V58YHQ4C0, V68AUX4C0, V58FHQ4L0

Maße in mm

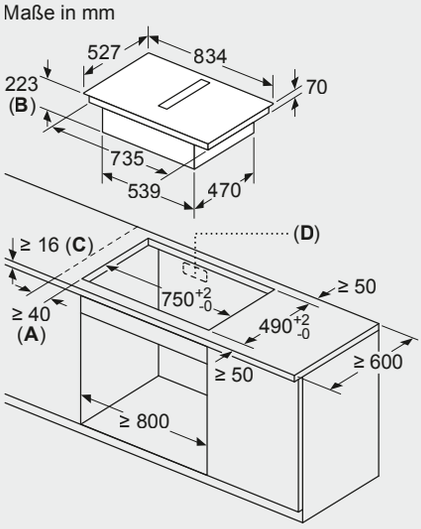

A: Mindestabstand vom Muldenausschnitt bis zur Wand
B: Eintauchtiefe
C: Die Arbeitsplatte, in die das Kochfeld eingebaut wird, muss Lasten von ca. 60 kg standhalten, falls erforderlich mithilfe geeigneter Unterkonstruktionen.
D: In der Rückwand muss ein Ausschnitt für die Leitungen vorgesehen werden. Exakte Größe und Position können der spezifischen Zeichnung entnommen werden.

NEFF Collection:
V68YYX4C0, V58YHQ4C0, V68AUX4C0

Umluft, ungeführt, Wand

Maße in mm

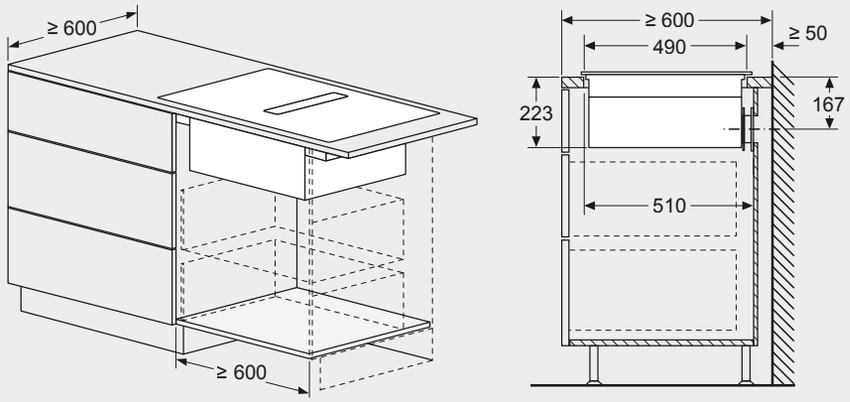

Beispiel Abluft-Führung, Wand

Maße in mm

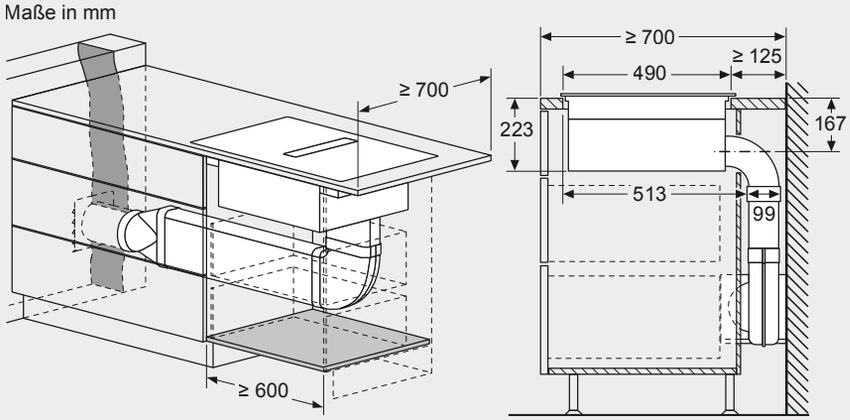

Beispiel Abluft-Führung in den Boden, Wand

Maße in mm

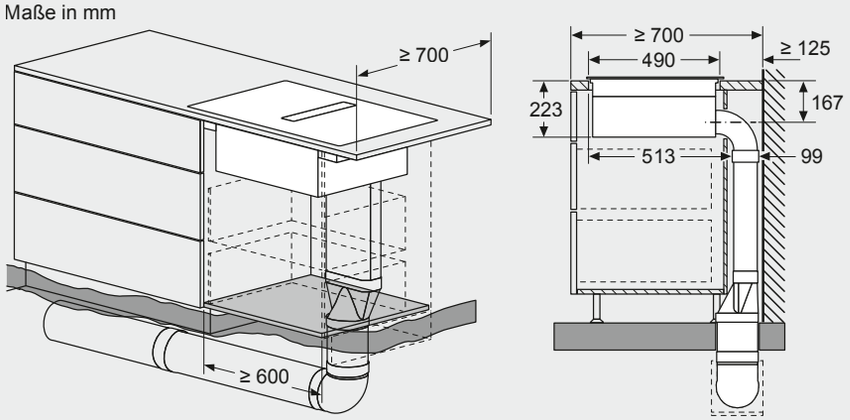

NEFF Collection:
V68YYX4C0, V58YHQ4C0, V68AUX4C0, V57YHQ4C0, V58FHQ4L0, V56FHQ4L0

INTEGRIERTER KOCHFELDABZUG

Beispiel geführte Umluft, Wand

Maße in mm

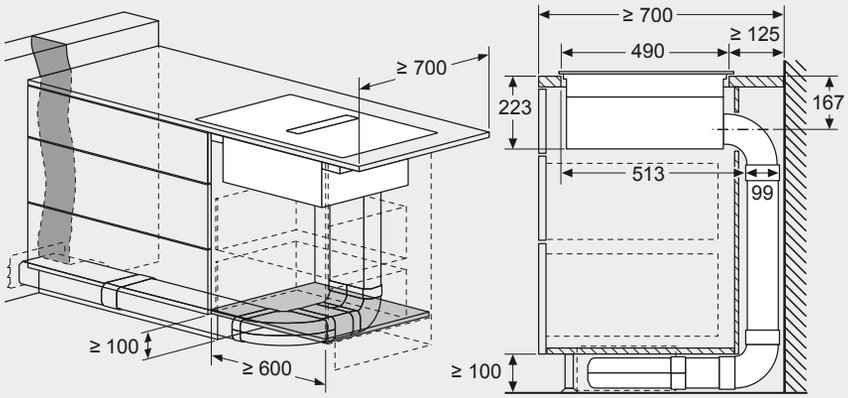

Umluft, ungeführt, Kochinsel

Maße in mm

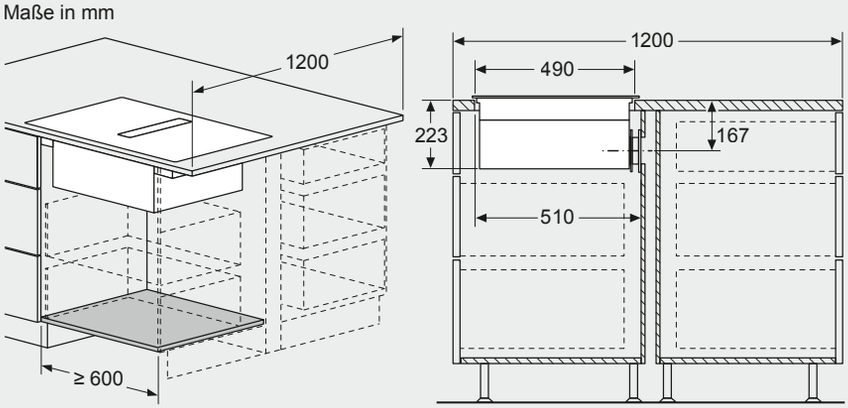

Umluft, teilgeführt, Kochinsel

Maße in mm

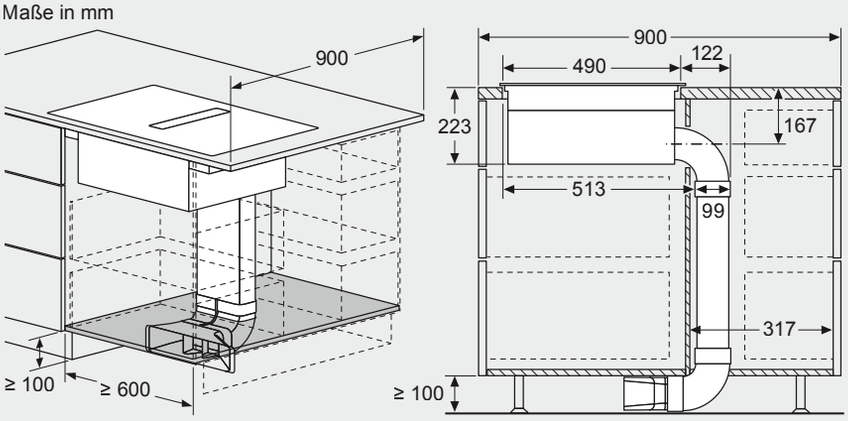

NEFF Collection:
V68YYX4C0, V58YHQ4C0, V68AUX4C0, V57YHQ4C0, V58FHQ4L0, V56FHQ4L0

Abluft, mit 90° Flachkanalwinkelbogen vertikal (S-Radius), Arbeitsplattentiefe ≥ 60 cm

Maße in mm

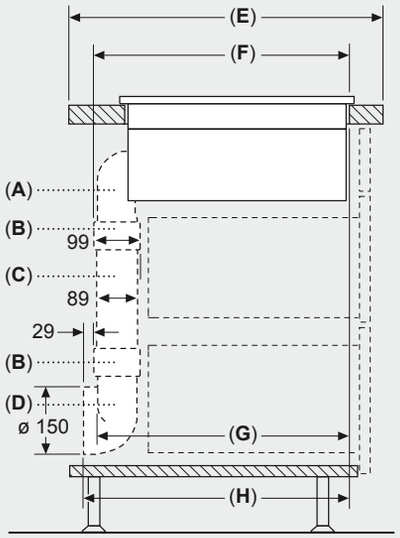

A	E	F	G	H
Größe S	≥ 600	547	545	579
Größe L	≥ 700	612	609	643

A: 90°-Bogen
B: Verbindungsmanschetten
C: Gerades Rohr
D: 90° Adapterstück rund-flach

Maße in mm

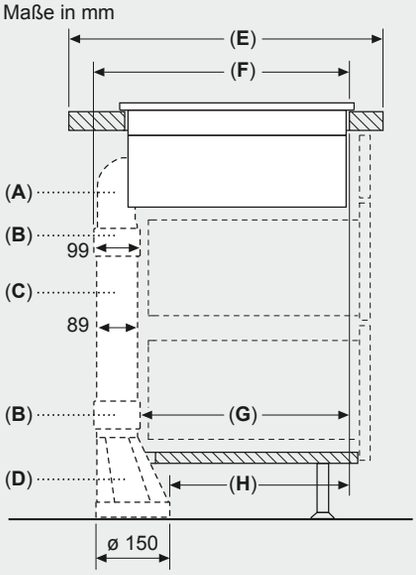

A	E	F	G	H
Größe S	≥ 600	547	451	389
Größe L	≥ 700	612	515	453

A: 90°-Bogen
B: Verbindungsmanschetten
C: Gerades Rohr
D: Gerader Adapter rund-flach

NEFF Collection:
V68YYX4C0, V58YHQ4C0, V68AUX4C0, V68PYX4C0, V58PHQ4C0, V57YHQ4C0, V57PHQ4C0

INTEGRIERTER KOCHFELDABZUG

Maße in mm
Vorderansicht

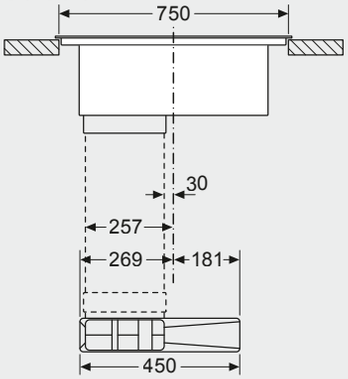

Maße in mm
Vorderansicht

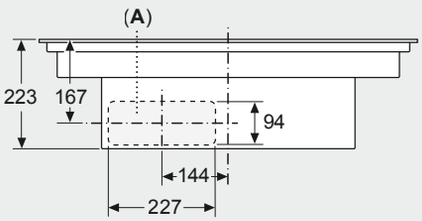

A: Direkt an der Rückseite angeschlossen

Maße in mm
Vorderansicht - Möbelausschnitt
für Umluft ohne Kanal

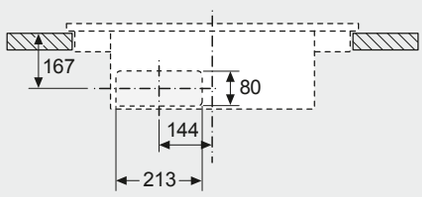

Maße in mm

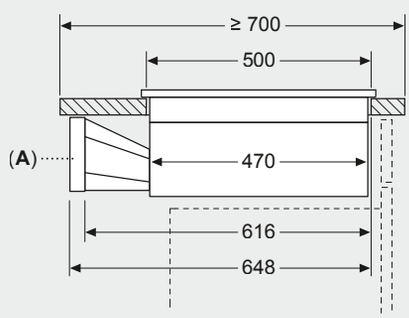

A: Adapterstück rund-flach

NEFF Collection:
V68YYX4C0, V58YHQ4C0, V68AUX4C0, V58FHQ4L0

Umluft, teilgeführt, Arbeitsplattentiefe ≥ 70 cm

Maße in mm

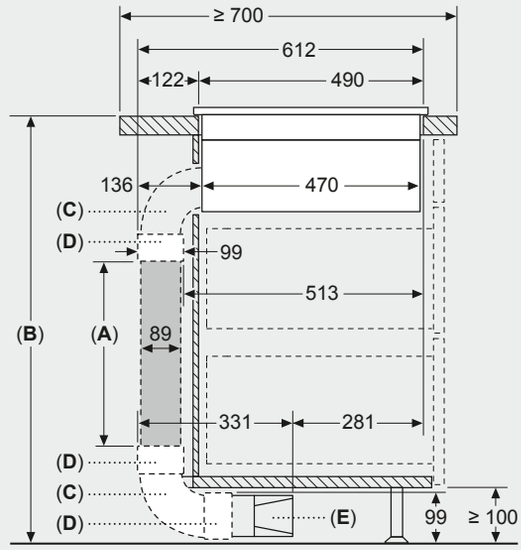

A: Rohrlänge
B: Küchenhöhe
C: 90° Bögen in L-Größe
D: Verbindungsmanschetten
E: Diffusor

Kanalsatz verfügbar für Arbeitsplatten mit einer Tiefe von ≥ 700 mm und bis zu einer Höhe von 960 mm

Der Monteur muss die Rohrlänge entsprechend der Küchenhöhe auswählen und gegebenenfalls zuschneiden.

A	B
500	≤ 960
1000	> 960

Umluft, teilgeführt, Arbeitsplattentiefe ≥ 60 cm

Maße in mm

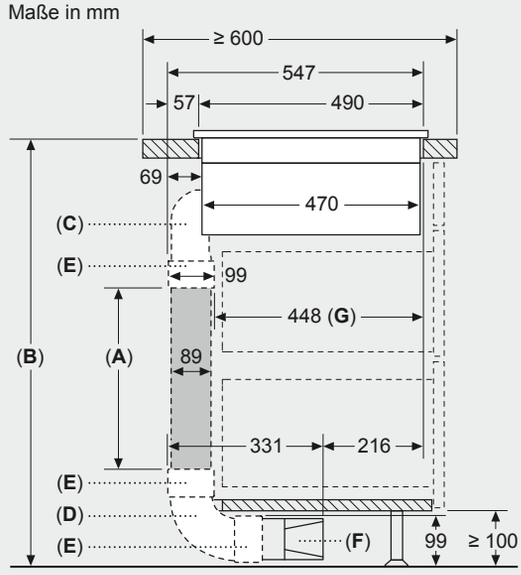

A: Rohrlänge
B: Küchenhöhe
C: 90° Bögen in S-Größe
D: 90° Bögen in L-Größe
E: Verbindungsmanschetten
F: Diffusor
G: Verkürzte Schublade

Kanalsatz verfügbar für Arbeitsplatten mit einer Tiefe von ≥ 600 mm und bis zu einer Höhe von 960 mm

Der Monteur muss die Rohrlänge entsprechend der Küchenhöhe auswählen und gegebenenfalls schneiden.

A	B
500	≤ 990
1000	> 990

NEFF Collection:
V68YYX4C0, V58YHQ4C0, V68AUX4C0, V57YHQ4C0, V58FHQ4L0, V56FHQ4L0

Maße in mm
Seitenansicht

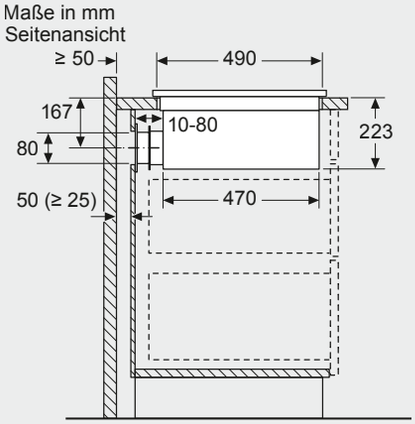

Bei der Installation direkt an einer nicht isolierten Außenwand (μ ≥ 0,5 W/m² °C) empfehlen wir die Verwendung von Konfigurationen mit teilweise oder vollständig kanalisierter Rezirkulation.

NEFF Collection:
V68YYX4C0, V58YHQ4C0, V68AUX4C0, V57YHQ4C0, V58FHQ4L0, V56FHQ4L0

INTEGRIERTER KOCHFELDABZUG

Maße in mm

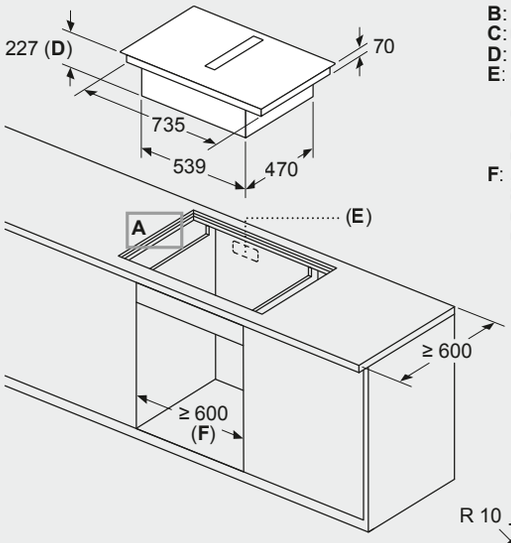

B: Max. Fase 1
C: $6{,}5^{+0{,}5}$
D: Einbautiefe
E: Ausschnitt in der Rückwand für Leitungen erforderlich. Die genaue Größe und Position ist der entsprechenden Zeichnung zu entnehmen.
F: Alle Modelle mit einer Breite von 80 cm können durch Verstellen der Seitenteile in 60 cm breite Möbel eingebaut werden.

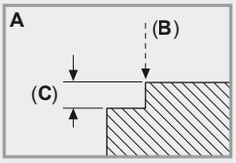

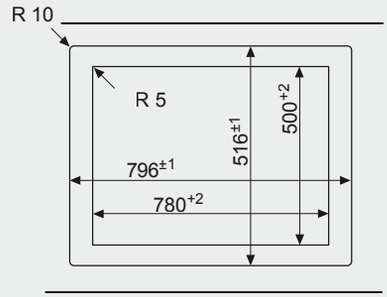

Maße in mm

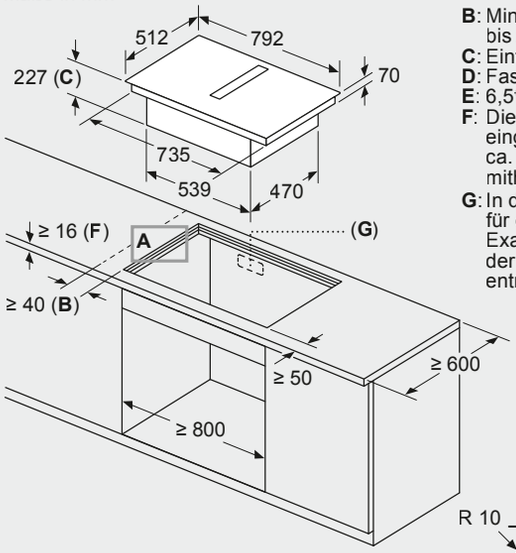

B: Mindestabstand vom Muldenausschnitt bis zur Wand
C: Eintauchtiefe
D: Fase max. 1
E: $6{,}5^{+0{,}5}$
F: Die Arbeitsplatte, in die das Kochfeld eingebaut wird, muss Lasten von ca. 60 kg standhalten, falls erforderlich mithilfe geeigneter Unterkonstruktionen.
G: In der Rückwand muss ein Ausschnitt für die Leitungen vorgesehen werden. Exakte Größe und Position können der spezifischen Zeichnung entnommen werden.

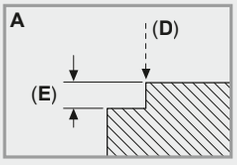

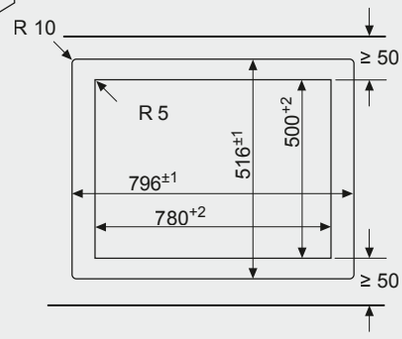

NEFF Collection:
V68PYX4C0, V58PHQ4C0

INTEGRIERTER KOCHFELDABZUG

Maße in mm
Vorderansicht

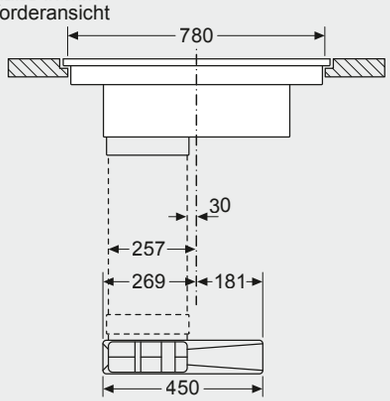

Maße in mm
Vorderansicht

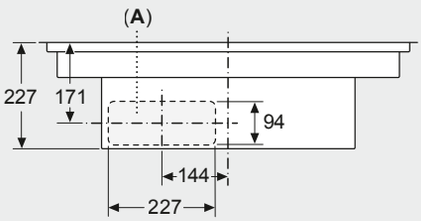

A: Direkt an der Rückseite angeschlossen

Maße in mm
Vorderansicht – Geräteausschnitt für ungefasste Umluft

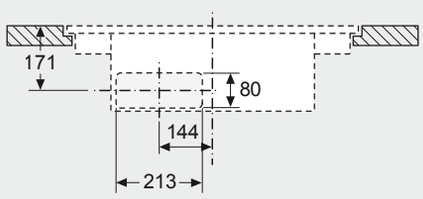

Maße in mm

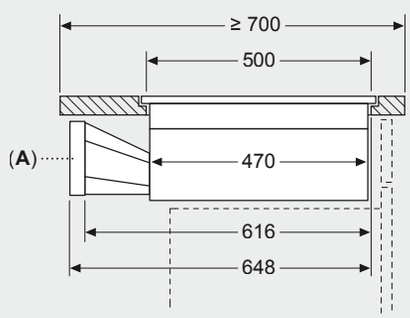

A: Adapterstück rund-flach

NEFF Collection:
V68PYX4C0, V58PHQ4C0

Umluft, ungeführt, Wand

Maße in mm

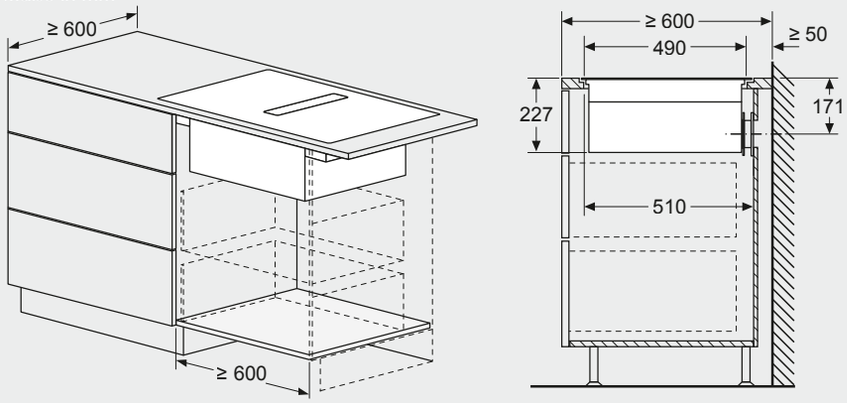

Beispiel Abluft-Führung, Wand

Maße in mm

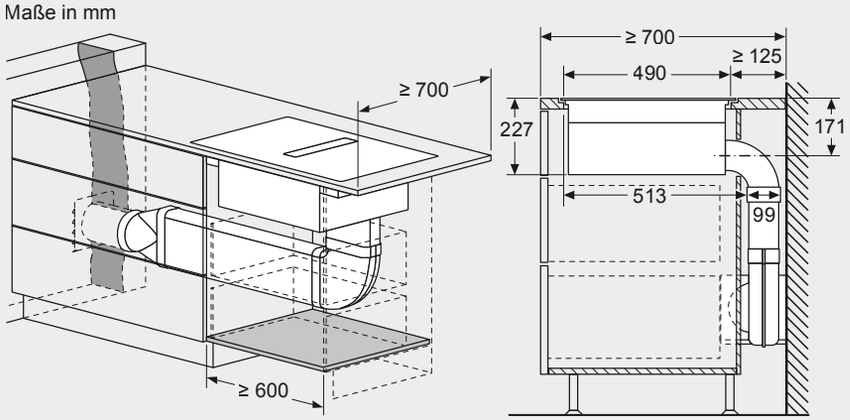

Beispiel Abluft-Führung in den Boden, Wand

Maße in mm

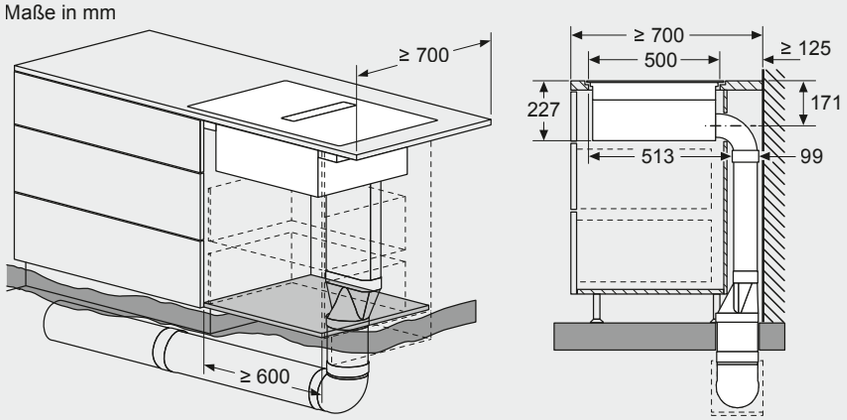

NEFF Collection:
V68PYX4C0, V58PHQ4C0, V57PHQ4C0

INTEGRIERTER KOCHFELDABZUG

Beispiel geführte Umluft, Wand

Maße in mm

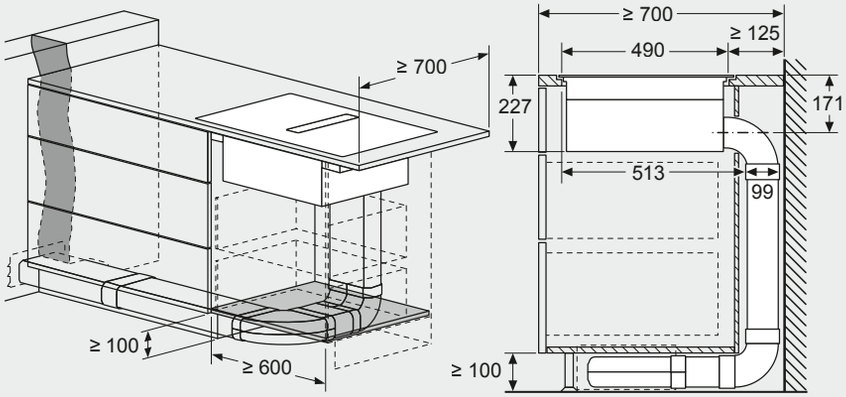

Umluft, ungeführt, Kochinsel

Maße in mm

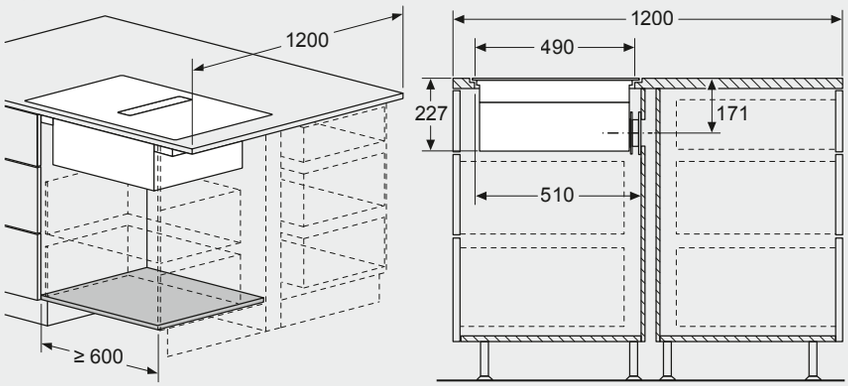

Umluft, teilgeführt, Kochinsel

Maße in mm

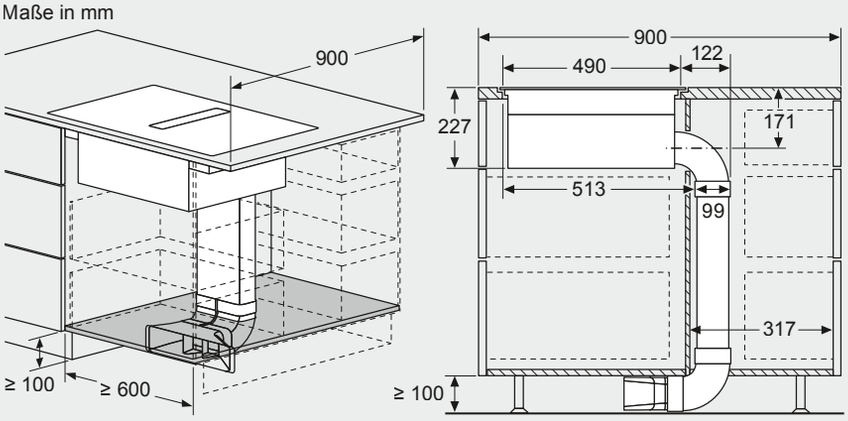

NEFF Collection:
V68PYX4C0, V58PHQ4C0, V57PHQ4C0

Maße in mm
Vorderansicht

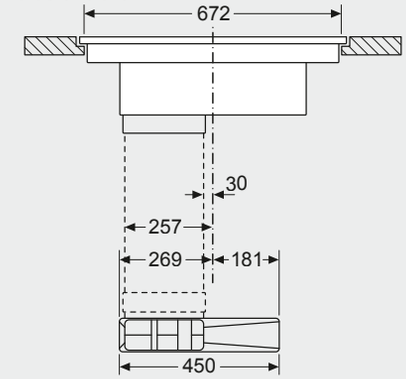

Maße in mm
Vorderansicht

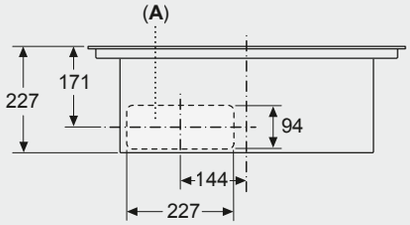

A: Direkt an der Rückseite angeschlossen

Maße in mm
Vorderansicht – Geräteausschnitt für ungefasste Umluft

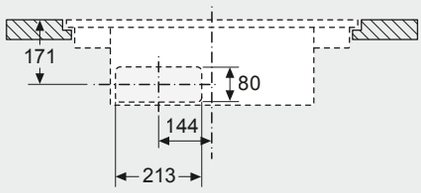

Maße in mm

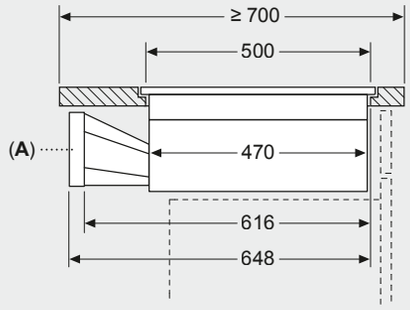

A: Adapterstück rund-flach

NEFF Collection:
V57PHQ4C0

INTEGRIERTER KOCHFELDABZUG

Umluft, teilgeführt, Arbeitsplattentiefe ≥ 70 cm

Maße in mm

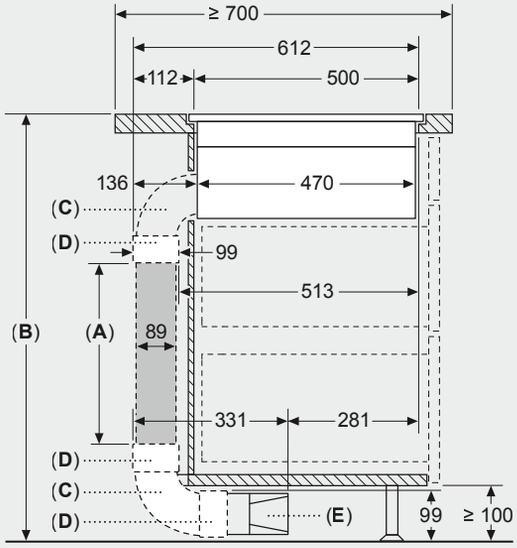

A: Rohrlänge
B: Küchenhöhe
C: 90° Bögen in L-Größe
D: Verbindungsmanschetten
E: Diffusor

Kanalsatz verfügbar für Arbeitsplatten mit einer Tiefe von ≥ 700 mm und bis zu einer Höhe von 960 mm

Der Monteur muss die Rohrlänge entsprechend der Küchenhöhe auswählen und gegebenenfalls zuschneiden

A	B
500	≤ 960
1000	> 960

Umluft, teilgeführt, Arbeitsplattentiefe ≥ 60 cm

Maße in mm

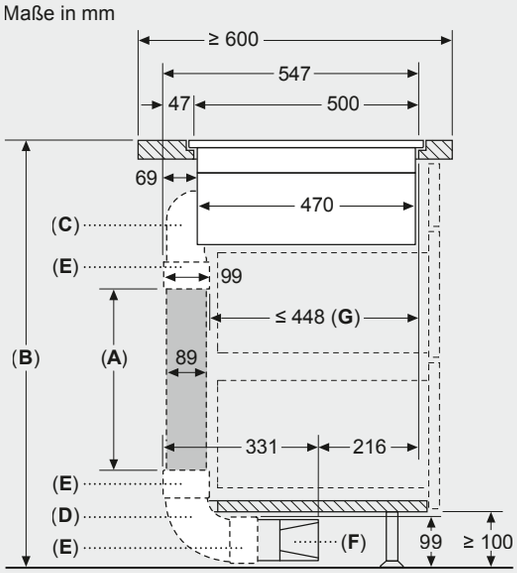

A: Rohrlänge
B: Küchenhöhe
C: 90° Bögen in S-Größe
D: 90° Bögen in L-Größe
E: Verbindungsmanschetten
F: Diffusor
G: Verkürzte Schublade

Kanalsatz verfügbar für Arbeitsplatten mit einer Tiefe von ≥ 600 mm und bis zu einer Höhe von 960 mm

Der Monteur muss die Rohrlänge entsprechend der Küchenhöhe auswählen und gegebenenfalls zuschneiden

A	B
500	≤ 990
1000	> 990

NEFF Collection:
V68PYX4C0, V58PHQ4C0, V57PHQ4C0

Maße in mm

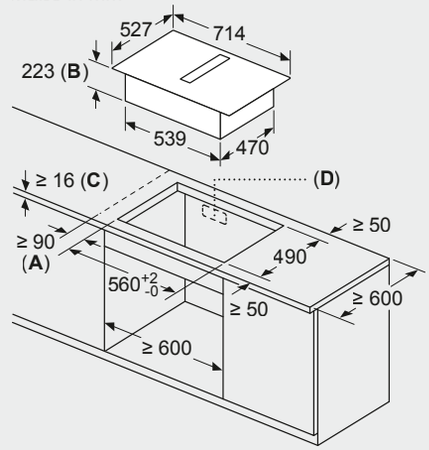

A: Mindestabstand vom Muldenausschnitt bis zur Wand
B: Eintauchtiefe
C: Die Arbeitsplatte, in die das Kochfeld eingebaut wird, muss Lasten von ca. 60 kg standhalten, falls erforderlich mithilfe geeigneter Unterkonstruktionen.
D: In der Rückwand muss ein Ausschnitt für die Leitungen vorgesehen werden. Exakte Größe und Position können der spezifischen Zeichnung entnommen werden.

NEFF Collection:
V57YHQ4C0

Maße in mm
Seitenansicht

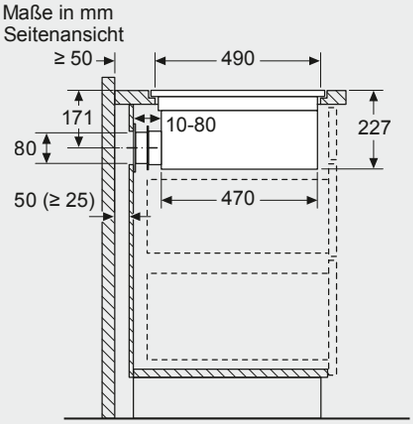

Bei der Installation direkt an einer nicht isolierten Außenwand (μ ≥ 0,5 W/m² °C) empfehlen wir die Verwendung von Konfigurationen mit teilweise oder vollständig kanalisierter Rezirkulation.

NEFF Collection:
V68PYX4C0, V58PHQ4C0, V57PHQ4C0

INTEGRIERTER KOCHFELDABZUG

Maße in mm
Vorderansicht

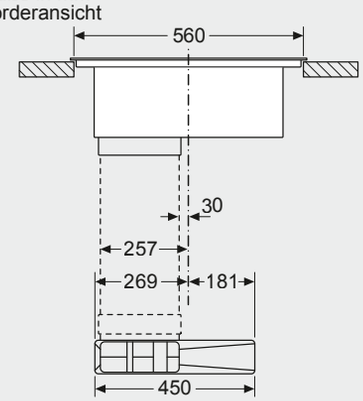

Maße in mm
Vorderansicht

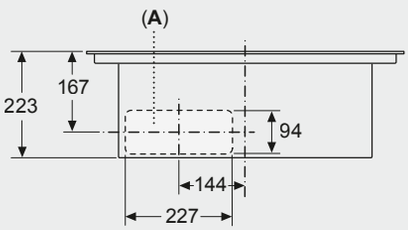

A: Direkt an der Rückseite angeschlossen

Maße in mm
Vorderansicht - Möbelausschnitt
für Umluft ohne Kanal

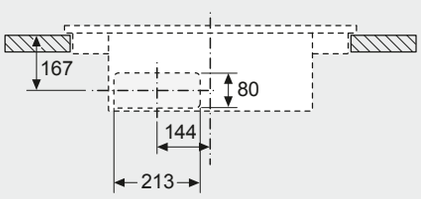

Maße in mm

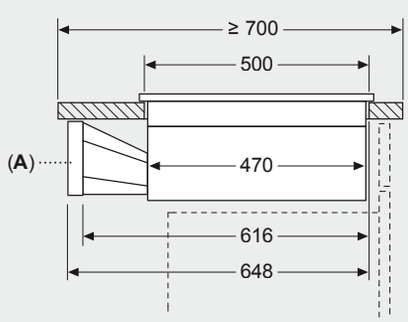

A: Adapterstück rund-flach

NEFF Collection:
V57YHQ4C0

Maße in mm

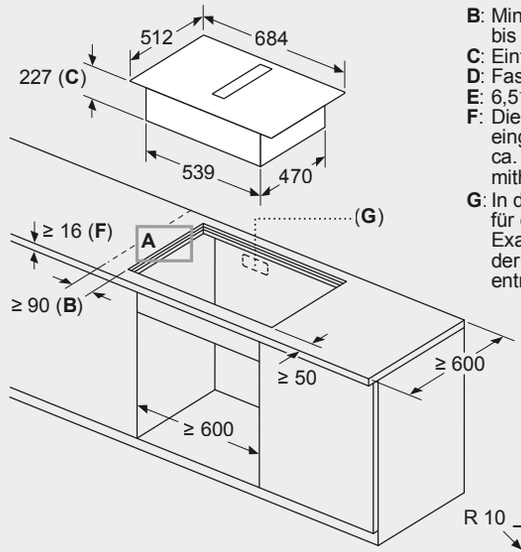

B: Mindestabstand vom Muldenausschnitt bis zur Wand
C: Eintauchtiefe
D: Fase max. 1
E: $6{,}5^{+0{,}5}$
F: Die Arbeitsplatte, in die das Kochfeld eingebaut wird, muss Lasten von ca. 60 kg standhalten, falls erforderlich mithilfe geeigneter Unterkonstruktionen.
G: In der Rückwand muss ein Ausschnitt für die Leitungen vorgesehen werden. Exakte Größe und Position können der spezifischen Zeichnung entnommen werden.

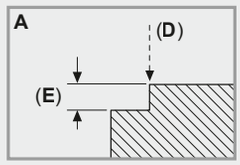

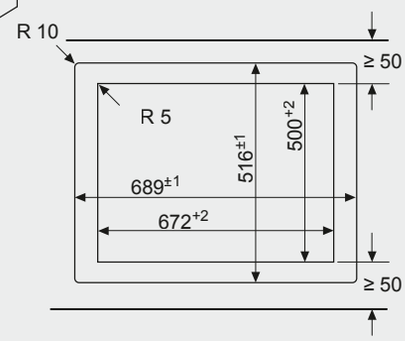

NEFF Collection:
V57PHQ4C0

INTEGRIERTER KOCHFELDABZUG

Maße in mm

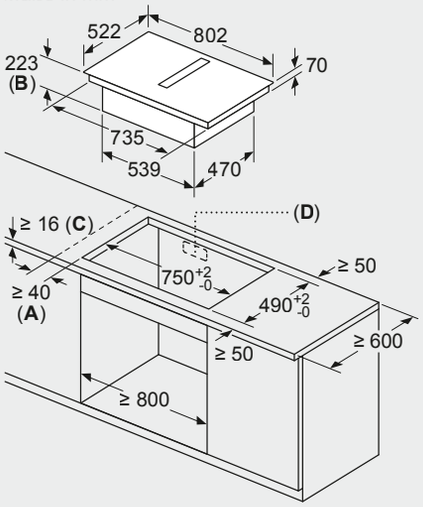

A: Mindestabstand vom Muldenausschnitt bis zur Wand
B: Eintauchtiefe
C: Die Arbeitsplatte, in die das Kochfeld eingebaut wird, muss Lasten von ca. 60 kg standhalten, falls erforderlich mithilfe geeigneter Unterkonstruktionen.
D: In der Rückwand muss ein Ausschnitt für die Leitungen vorgesehen werden. Exakte Größe und Position können der spezifischen Zeichnung entnommen werden.

NEFF Collection:
V58FHQ4L0

Maße in mm

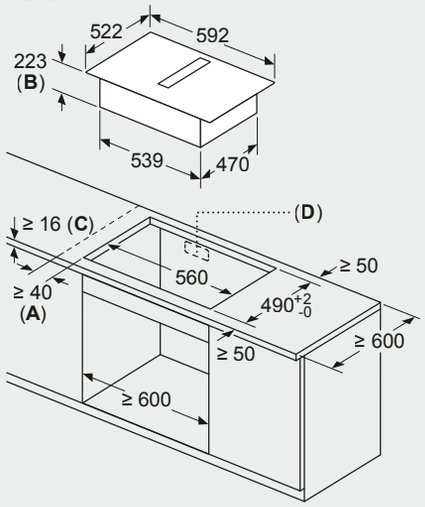

A: Mindestabstand vom Muldenausschnitt bis zur Wand
B: Eintauchtiefe
C: Die Arbeitsplatte, in die das Kochfeld eingebaut wird, muss Lasten von ca. 60 kg standhalten, falls erforderlich mithilfe geeigneter Unterkonstruktionen.
D: In der Rückwand muss ein Ausschnitt für die Leitungen vorgesehen werden. Exakte Größe und Position können der spezifischen Zeichnung entnommen werden.

NEFF Collection:
V56FHQ4L0

Maße in mm
Vorderansicht

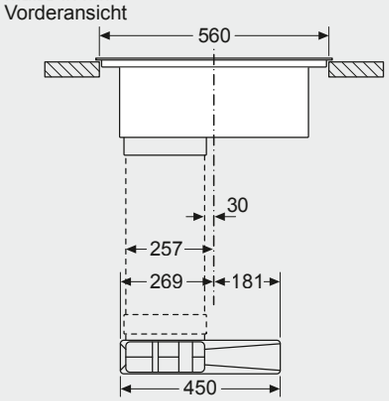

Maße in mm
Vorderansicht

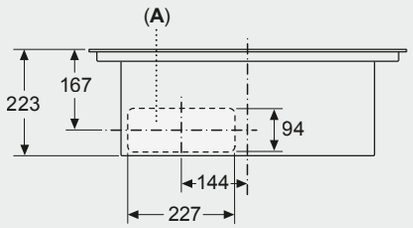

A: Direkt an der Rückseite angeschlossen

Maße in mm
Vorderansicht - Möbelausschnitt für Umluft ohne Kanal

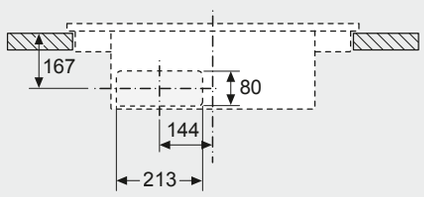

Maße in mm

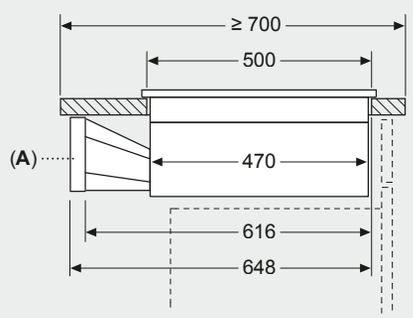

A: Adapterstück rund-flach

NEFF Collection:
V56FHQ4L0

Maße in mm

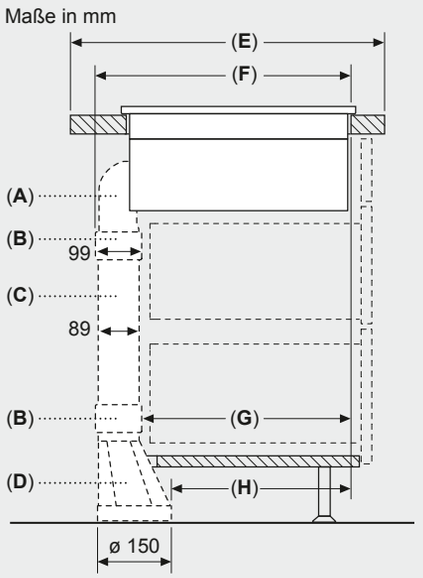

A	E	F	G	H
Größe S	≥ 600	547	451	389
Größe L	≥ 700	612	515	453

A: 90°-Bogen
B: Anschlussmuffe
C: Gerades Rohr
D: Gerader Adapter rund-flach

NEFF Collection:
V58FHQ4L0

Maße in mm

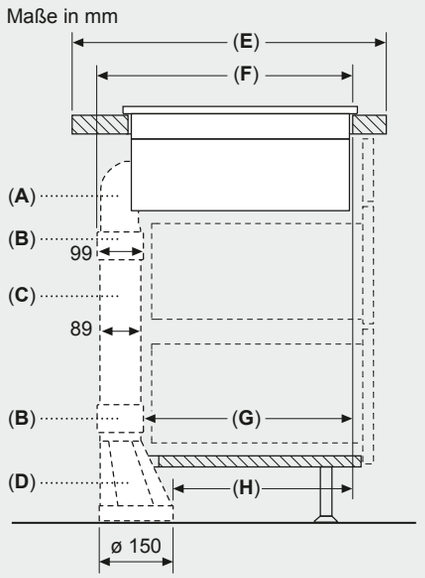

A	E	F	G	H
Größe S	≥ 600	547	451	389
Größe L	≥ 700	612	515	453

A: 90°-Bogen
B: Anschlussmuffe
C: Gerades Rohr
D: Gerader Adapter rund-flach

NEFF Collection:
V56FHQ4L0

INTEGRIERTER KOCHFELDABZUG

Umluft, teilgeführt, Arbeitsplattentiefe ≥ 70 cm

Maße in mm

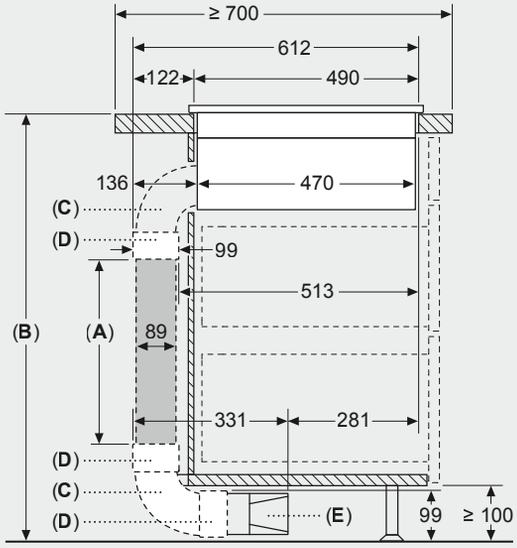

A: Rohrlänge
B: Küchenhöhe
C: 90° Bogen Größe L
D: Anschlussmuffe
E: Diffusor

Kanalsatz verfügbar für Arbeitsplatten mit einer Tiefe von ≥ 700 mm und bis zu einer Höhe von 960 mm

Der Monteur muss die Rohrlänge entsprechend der Küchenhöhe auswählen und gegebenenfalls zuschneiden

A	B
500	≤ 960
1000	> 960

Umluft, teilgeführt, Arbeitsplattentiefe ≥ 60 cm

Maße in mm

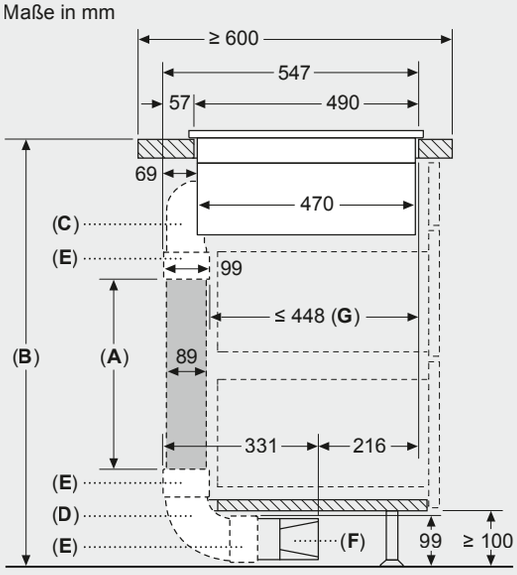

A: Rohrlänge
B: Küchenhöhe
C: 90° Bogen Größe S
D: 90° Bogen Größe L
E: Anschlussmuffe
F: Diffusor
G: Verkürzte Schublade

Kanalsatz verfügbar für Arbeitsplatten mit einer Tiefe von ≥ 600 mm und bis zu einer Höhe von 960 mm

Der Monteur muss die Rohrlänge entsprechend der Küchenhöhe auswählen und gegebenenfalls zuschneiden

A	B
500	≤ 990
1000	> 990

Umluft, teilgeführt, Arbeitsplattentiefe ≥ 65 cm

NEFF Collection:
V58FHQ4L0, V56FHQ4L0

Zieht Dämpfe und Blicke MAGISCH an

Ausfahrbarer Kochfeldabzug aus Glas

Der neue ausfahrbare Kochfeldabzug aus Glas kombiniert optimale Leistung mit idealer Integration. Es ist ein erhebender Anblick, wenn das leuchtend umrandete Glas nach oben fährt. Durch die effiziente Guided Air Technologie werden Dampf und Gerüche leise vom ganzen Kochfeld abgezogen. Wählen Sie zum optischen Augenschmaus Ihre bevorzugte Beleuchtungsfarbe ganz einfach mit der Home Connect App.

Zwei Geräte verschmelzen zu einer eleganten Einheit.

SEAMLESS COMBINATION®

Ein optisches Highlight für alle Design-Liebhaber: Mit Seamless Combination® bilden ausfahrbarer Kochfeldabzug I88WMM1Y7 und Induktionskochfeld T68YYY4C0 ein elegantes Ensemble.

Frischluft mit einem Dreh

KOCHFELDBASIERTE HAUBENSTEUERUNG

Sind Dunstabzug und Kochfeld einmal mit Home Connect verbunden, können Sie über das **Twist Pad Flex®** die Lüfterstufen Ihres Dunstabzugs ganz intuitiv steuern – genau wie Ihre Kochstufen.

BEST COMBINATION

Unsere Empfehlung: Die flächenbündige Einbau-Kombination des ausfahrbaren Kochfeldabzugs I88WMM1S5 und des Flex Induktions-Kochfelds T68PYV4C0 mit gleichen Radien – wie aus einem Guss. Auch als Seamless Combination® möglich.[1])

Kraftvoller Abzug mit automatischem Luftsensor

GUIDED AIR

Unser ausfahrbarer Kochfeldabzug aus Glas und unser Induktionskochfeld sind per Home Connect über WLAN miteinander verbunden. Das Glaselement fährt heraus und der Abzug schaltet sich ein, sobald Sie zu kochen anfangen. Dank unserem innovativen Luftführungssystem Guided Air werden die Kochdünste sehr leise, aber mit einer hervorragenden Abzugsleistung, auch von den vorderen Kochzonen zur Glasscheibe und direkt in den eleganten Abzugsschacht gezogen. Dabei reguliert der **Luftsensor** die Leistung automatisch entsprechend dem jeweiligen Kochdunst.

CONNECTED BY Home Connect

Dunstabzug steuern und Beleuchtungsfarbe per App auswählen

HOME CONNECT

Mit der Home Connect App können Sie den ausfahrbaren Dunstabzug aus Glas auch bequem per Smartphone, Tablet oder Sprache steuern.[2]) In ausgefahrener Position können Sie so aus beeindruckenden 16,7 Millionen Farbtönen wählen und damit den Rand der Glasscheibe beleuchten. Folgen Sie Ihrer Inspiration.

Leicht zu reinigen

EASY ACCESS FILTER

Auf Knopfdruck fährt der Dunstabzug in die Reinigungsposition. So lassen sich die effizienten Filterkassetten spielend leicht entnehmen und ganz praktisch im Geschirrspüler reinigen.

Kombinationen mit unseren besten Empfehlungen

Ausfahrbarer Kochfeldabzug aus Glas	Breite	Rahmen-Design	Empfohlenes Induktionskochfeld
I98WMM1S5	90 cm	flächenbündig	T69PYV4C0
I98WMM1Y7	90 cm	aufgesetzt, mit Frontfacette [1])	T69YYX4C0 T69YYV4C0
I88WMM1S5	80 cm	flächenbündig wird mit Abstand dazwischen eingebaut [1])	T68PYY4C0 T68PYV4C0 T58PYF4C0 T58PHW1C0 T58PHV4C0
I88WMM1Y7	80 cm	aufgesetzt, mit Frontfacette [1])	T68YYY4C0 T68YYV4C0 T58YYF4C0 T58YHW1C0 T58YHV4C0

[1]) für Seamless Combination® ist ein Montageset (für nahtlosen Einbau) erforderlich: Z92WWY9X2 (90 cm) oder Z92WWY8X2 (80 cm).

[2]) Sie müssen Home Connect Partner-Apps installieren, um die hier beschriebene volle Funktionalität nutzen zu können. Mehr Infos unter www.home-connect.com

I98WMM1Y7 N90

Ausfahrbarer Dunstabzug, aufgesetzt, 90 cm
Home Connect

Flex Design in 4 Farben

Tischlüfter, mit Rahmen, aufgesetzt **€ 3.893***

I98WMM1S5 N90

Ausfahrbarer Dunstabzug, **flächenbündig,** 90 cm
Home Connect

Tischlüfter, flächenbündiger Einbau **€ 3.973***

FLEX DESIGN –EINFACH WUNSCHFARBE AUSWÄHLEN

ERFORDERLICHES ZUBEHÖR FÜR KOCHFELD MIT DESIGNRAHMEN: LISENEN

BRUSHED BRONZE	• Z5802GLBY0	€ 81*
ANTHRACITE GREY	• Z5802GLAY0	€ 81*
METALLIC SILVER	• Z5802GLMY0	€ 81*
DEEP BLACK	• Z5802GLDY0	€ 81*

NEFF Seamless Combination®: nahtloser Kombinationseinbau – mehr dazu auf den Seiten 70 – 71

DESIGN:
- Aufgesetzt – wirkt durch Seamless Installation zusammen mit dem Kochfeld als perfekte Einheit

PLANUNGS- UND INSTALLATIONSINFORMATION:
- Gerätemaße (HxBxT): 709 x 918 x 140 mm

DESIGN:
- Für flächenbündigen Einbau empfohlen, aufgesetzte Installation möglich

PLANUNGS- UND INSTALLATIONSINFORMATION:
- Gerätemaße (HxBxT): 709 x 892 x 140 mm

ALLE GERÄTE HABEN FOLGENDE AUSSTATTUNGSMERKMALE GEMEINSAM:

- Zur Montage in einem Küchenschrank
- Die perfekte Lösung zum Einbau in eine Kochinsel oder Halbinsellösung
- Wahlweise Abluft- oder Umluftbetrieb
- Für Umluftbetrieb wird ein Clean Air Plus Umluft Set (Sonderzubehör) benötigt

DESIGN:
- Herausfahrbare Glasscheibe, beleuchtet
- Das Gerät im außergewöhnlichen Glasdesign ist mit weiß beleuchteten Kanten ausgestattet. Via Home Connect App in jede beliebige Farbe einstellbar

KOMFORT:
- Hohe, fein dosierbare Luftleistung durch Elektronik-Steuerung über Touch Control
- Auf dem linken Bedienteil befinden sich die Sonderfunktionen
- Auf dem rechten Bedienteil befinden sich die Standardfunktionen
- 3 Leistungsstufen und 2 Intensivstufen
- Intensivstufe mit automatischer Rückstellung
- Automatischer Gebläsenachlauf mit digitaler Anzeige
- Kochfeldbasierte Haubensteuerung (mit passendem Kochfeld)
- vollautomatische Dunstabzugshaube

AUSSTATTUNG:
- Bei Aktivierung von Guided Air ist die perfekte Wrasenführung, unabhängig von der Topfhöhe und Positionierung auf dem Kochfeld gewährleistet
- Ambient Light
- Hochwertige Filterkassetten mit integrierten Metallfettfiltern, geschirrspülergeeignet
- Sättigungsanzeige für Fett - und Geruchsfilter
- In der Filterreinigungsposition fahren die Filterkassetten automatisch zur einfachen Entnahme nach oben
- Die Glasscheibe kann zum Reinigen sehr leicht nach oben entnommen werden.
- Home Connect-fähig über WLAN
- Sprachsteuerung über gängige Sprachassistenten möglich
- Intervall-Funktion: über Home Connect verfügbar
- Silence-Funktion: über Home Connect verfügbar

BETRIEBSART UND LEISTUNG:
- Abluftleistung nach EN 61591: max. Normalbetrieb 519 m³/h Intensivstufe 833 m³/h
- Lüfterleistung bei Abluftbetrieb nach EN 61591: max. Normalstufe 519 m³/h, Intensivstufe 833 m³/h
- Geräuschwerte nach EN 60704-2-13 bei Abluftbetrieb: Max. Normalstufe: 62 dB(A) re 1 pW, Intensivstufe: 71 dB(A) re 1 pW
- Geräusch min./max. Normalstufe: 41/62 dB
- Bei Einsatz des separat erhältlichen Clean Air Plus Umluftsets (Sonderzubehör) erreicht ihr Gerät im Umluftbetrieb folgende Werte: Umluftstufe: Max. Normalbetrieb: 456 m³/h, Intensivstufe: 596 m³/h, Geräuschwerte Umluft: Max. Normalstufe: 66 dB(A) re 1 pW, Intensivstufe: 71 dB(A) re 1 pW
- BLDC Motor
- Max. Förderleistung: 833 m³/h

PLANUNGS- UND INSTALLATIONSINFORMATION:
- Zum Einbau in einen 90 cm Unterschrank geeignet
- Ausfahrhöhe 250 mm
- Einbaumaße (HxBxT): 703 x 854 x 123 mm
- Abluftstutzen ø 150 mm
- Länge Anschlusskabel: 1,3 m mit Stecker
- Zur flexiblen Installation des Motors ist ein Sonderzubehör erforderlich
- Maße und Einbauhinweise zu diesem Gerät gemäß technischer Zeichnung beachten
- Eine Kombination mit Gasmulden ist nicht möglich

UMWELT UND SICHERHEIT:
- Energieeffizienzklasse: A [1])
- Durchschnittlicher Energieverbrauch: 37.8 kWh/Jahr [2])
- Lüfter-Effizienzklasse: A [2])
- Beleuchtungs-Effizienzklasse: - [2])
- Fettfilter-Effizienzklasse: C [2])
- Gesamtanschlusswert: 300 W

SONDERZUBEHÖR GEMEINSAM:

Z861SM1	Flachkanalstück 500 mm	€ 34*
Z861SM2	Flachkanalstück 1000 mm	€ 61*
Z861SB1	Flachkanalbogen horizontal 90°	€ 50*
Z861SB2	Flachkanalbogen vertikal 90° (L-Radius)	€ 35*
Z861SS1	Verbindungsmanschette	€ 24*
Z861SI0	Adapterstück rund-flach	€ 50*
Z861SI1	90° Adapterstück rund-flach	€ 50*
Z92WWI1X7	Clean Air Plus Umluftset	€ 336*
Z92WWJ12	Long Life Umluftset	€ 1.189*
Z92WWB1X6	Clean Air Plus Geruchsfilter (Ersatz)	€ 124*
Z92WWY9X2	Montageset (für nahtlosen Einbau)	€ 260*
Z93WWX1X1	Flachkanal Überg. rund 90° NW150 Metall	€ 106*
Z92WWM11	Einbausatz Montageset f. abnehmb. Lüfter	€ 323*
Z93XXX1X1	Aluflex-Rohr rund 150	€ 90*

[1]) Auf einer EEK-Skala von: A+++ bis D
[2]) Gemäß EU-Regulierung Nr. 65/2014
* Unverbindliche Preisempfehlung des Herstellers inkl. gesetzlicher Mehrwertsteuer

Weiteres passendes Zubehör finden Sie auf Seite 213.
Technische Hinweise und Maße zu diesen Geräten finden Sie auf Seite 136 – 143.

I88WMM1Y7 N90

Ausfahrbarer Dunstabzug, aufgesetzt, 80 cm
Home Connect

Flex Design in 4 Farben

Tischlüfter, mit Rahmen, aufgesetzt **€ 3.656***

I88WMM1S5 N90

Ausfahrbarer Dunstabzug, **flächenbündig,** 80 cm
Home Connect

Tischlüfter, flächenbündiger Einbau **€ 3.736***

FLEX DESIGN –EINFACH WUNSCHFARBE AUSWÄHLEN

ERFORDERLICHES ZUBEHÖR FÜR KOCHFELD MIT DESIGNRAHMEN: LISENEN

- BRUSHED BRONZE • Z5802GLBY0 € 81*
- ANTHRACITE GREY • Z5802GLAY0 € 81*
- METALLIC SILVER • Z5802GLMY0 € 81*
- DEEP BLACK • Z5802GLDY0 € 81*

NEFF Seamless Combination®: nahtloser Kombinationseinbau – mehr dazu auf den Seiten 70 – 71

DESIGN:
- Aufgesetzt – wirkt durch Seamless Installation zusammen mit dem Kochfeld als perfekte Einheit

PLANUNGS- UND INSTALLATIONSINFORMATION:
- Gerätemaße (HxBxT): 709 x 792 x 140 mm

DESIGN:
- Für flächenbündigen Einbau empfohlen, aufgesetzte Installation möglich

PLANUNGS- UND INSTALLATIONSINFORMATION:
- Gerätemaße (HxBxT): 709 x 802 x 140 mm

ALLE GERÄTE HABEN FOLGENDE AUSSTATTUNGSMERKMALE GEMEINSAM:

- Zur Montage in einem Küchenschrank
- Die perfekte Lösung zum Einbau in eine Kochinsel oder Halbinsellösung
- Wahlweise Abluft- oder Umluftbetrieb
- Für Umluftbetrieb wird ein Clean Air Plus Umluft Set (Sonderzubehör) benötigt

DESIGN:
- Herausfahrbare Glasscheibe, beleuchtet
- Das Gerät im außergewöhnlichen Glasdesign ist mit weiß beleuchteten Kanten ausgestattet. Via Home Connect App in jede beliebige Farbe einstellbar

KOMFORT:
- Hohe, fein dosierbare Luftleistung durch Elektronik-Steuerung über Touch Control
- Auf dem linken Bedienteil befinden sich die Sonderfunktionen
- Auf dem rechten Bedienteil befinden sich die Standardfunktionen
- 3 Leistungsstufen und 2 Intensivstufen
- Intensivstufe mit automatischer Rückstellung
- Automatischer Gebläsenachlauf mit digitaler Anzeige
- Kochfeldbasierte Haubensteuerung (mit passendem Kochfeld)
- vollautomatische Dunstabzugshaube

AUSSTATTUNG:
- Bei Aktivierung von Guided Air ist die perfekte Wrasenführung, unabhängig von der Topfhöhe und Positionierung auf dem Kochfeld gewährleistet
- Ambient Light
- Hochwertige Filterkassetten mit integrierten Metallfettfiltern, geschirrspülergeeignet
- Sättigungsanzeige für Fett - und Geruchsfilter
- In der Filterreinigungsposition fahren die Filterkassetten automatisch zur einfachen Entnahme nach oben
- Die Glasscheibe kann zum Reinigen sehr leicht nach oben entnommen werden.
- Home Connect-fähig über WLAN
- Sprachsteuerung über gängige Sprachassistenten möglich
- Intervall-Funktion: über Home Connect verfügbar
- Silence-Funktion: über Home Connect verfügbar

BETRIEBSART UND LEISTUNG:
- Abluftleistung nach EN 61591: max. Normalbetrieb 501 m³/h Intensivstufe 775 m³/h
- Lüfterleistung bei Abluftbetrieb nach EN 61591: max. Normalstufe 501 m³/h, Intensivstufe 775 m³/h
- Geräuschwerte nach EN 60704-2-13 bei Abluftbetrieb: Max. Normalstufe: 62 dB(A) re 1 pW, Intensivstufe: 70 dB(A) re 1 pW
- Geräusch min./max. Normalstufe: 39/62 dB
- Bei Einsatz des separat erhältlichen Clean Air Plus Umluftsets (Sonderzubehör) erreicht ihr Gerät im Umluftbetrieb folgende Werte: Umluftstufe: Max. Normalbetrieb: 416 m³/h, Intensivstufe: 525 m³/h Geräuschwerte Umluft: Max. Normalstufe: 65 dB(A) re 1 pW, Intensivstufe: 70 dB(A) re 1 pW
- BLDC Motor
- Max. Förderleistung: 755 m³/h

PLANUNGS- UND INSTALLATIONSINFORMATION:
- Zum Einbau in einen 90 cm Unterschrank geeignet
- Ausfahrhöhe 250 mm
- Einbaumaße (HxBxT): 703 x 781 x 123 mm
- Abluftstutzen ø 150 mm
- Länge Anschlusskabel: 1,3 m mit Stecker
- Zur flexiblen Installation des Motors ist ein Sonderzubehör erforderlich
- Maße und Einbauhinweise zu diesem Gerät gemäß technischer Zeichnung beachten
- Eine Kombination mit Gasmulden ist nicht möglich

UMWELT UND SICHERHEIT:
- Energieeffizienzklasse: A [1])
- Durchschnittlicher Energieverbrauch: 36.9 kWh/Jahr [2])
- Lüfter-Effizienzklasse: A [2])
- Beleuchtungs-Effizienzklasse: - [2])
- Fettfilter-Effizienzklasse: B [2])
- Gesamtanschlusswert: 300 W

SONDERZUBEHÖR GEMEINSAM:

Z861SM1	Flachkanalstück 500 mm	€ 34*
Z861SM2	Flachkanalstück 1000 mm	€ 61*
Z861SB1	Flachkanalbogen horizontal 90°	€ 50*
Z861SB2	Flachkanalbogen vertikal 90° (L-Radius)	€ 35*
Z861SS1	Verbindungsmanschette	€ 24*
Z861SI0	Adapterstück rund-flach	€ 50*
Z861SI1	90° Adapterstück rund-flach	€ 50*
Z92WWI1X6	Clean Air Plus Umluftset	€ 305*
Z92WWJ11	Long Life Umluftset	€ 1.050*
Z92WWB1X6	Clean Air Plus Geruchsfilter (Ersatz)	€ 124*
Z92WWY8X2	Montageset (für nahtlosen Einbau)	€ 260*
Z93WWX1X1	Flachkanal Überg. rund 90° NW150 Metall	€ 106*
Z92WWM11	Einbausatz Montageset f. abnehmb. Lüfter	€ 323*
Z93XXX1X1	Aluflex-Rohr rund 150	€ 90*

[1]) Auf einer EEK-Skala von: A+++ bis D
[2]) Gemäß EU-Regulierung Nr. 65/2014
* Unverbindliche Preisempfehlung des Herstellers inkl. gesetzlicher Mehrwertsteuer

Weiteres passendes Zubehör finden Sie auf Seite 213.
Technische Hinweise und Maße zu diesen Geräten finden Sie auf Seite 136 – 143.

AUSFAHRBARER DUNSTABZUG

Planungsempfehlung Umluftbetrieb

(**A**)

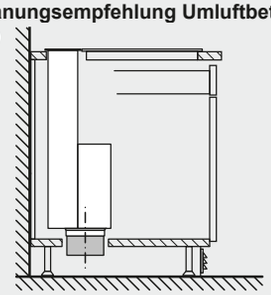

A: Außenwand – U-Wert ≤ 0,5W/(m²K)

Standardinstallation: teil-geführt in den Sockelbereich

(**B**)

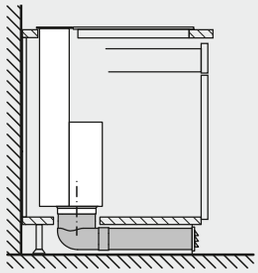

B: Außenwand – U-Wert > 0,5W/(m²K)

Installation mit voll-geführter Verrohrung bis zur Sockelleiste bei schlecht isolierten Aussenwänden oder über kaltem Boden

NEFF Collection:
I98WMM1S5, I98WMM1Y7, I88WMM1S5, I88WMM1Y7

Kombination mit Elektrokochfeld
Nahtloser, flächenbündiger Einbau

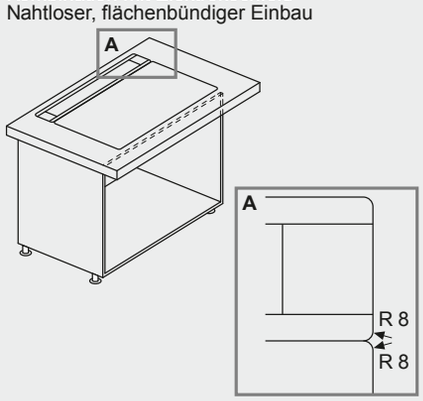

NEFF Collection:
I98WMM1S5, I88WMM1S5

AUSFAHRBARER DUNSTABZUG

Maße in mm
Nahtloser, aufgesetzter Einbau

(Sonderzubehör erforderlich)

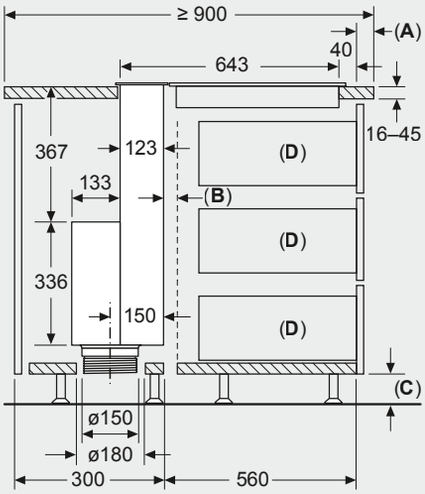

A: Überstand Arbeitsplatte - Korpus

B: Lüftungsspalt für Kochfeld

C: ≥ 60 mm für den Umluftbetrieb

≥ 100 mm für den Abluftbetrieb mit Kanal im Sockelbereich
D: Max. Auszugstiefe

Motoreinheit muss immer zugänglich sein

Maße in mm
Nahtloser, aufgesetzter Einbau

(Sonderzubehör erforderlich)

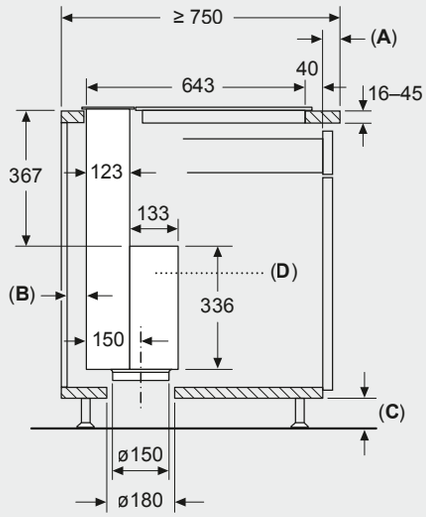

A: Überstand Arbeitsplatte - Korpus

B: ≥ 20 mm zwischen Einsaugbereich Guided Air und Möbelwand
C: ≥ 60 mm für den Umluftbetrieb

≥ 100 mm für den Abluftbetrieb mit Kanal im Sockelbereich
D: Motoreinheit muss immer zugänglich sein

Maße in mm
Nahtloser, aufgesetzter Einbau

(Sonderzubehör erforderlich)

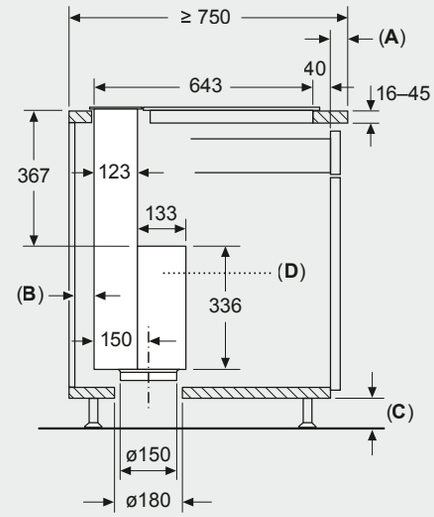

A: Überstand Arbeitsplatte - Korpus

B: ≥ 20 mm zwischen Einsaugbereich Guided Air und Möbelwand
C: ≥ 60 mm für den Umluftbetrieb

≥ 100 mm für den Abluftbetrieb mit Kanal im Sockelbereich
D: Motoreinheit muss immer zugänglich sein

Maße in mm
Standard, aufgesetzter Einbau

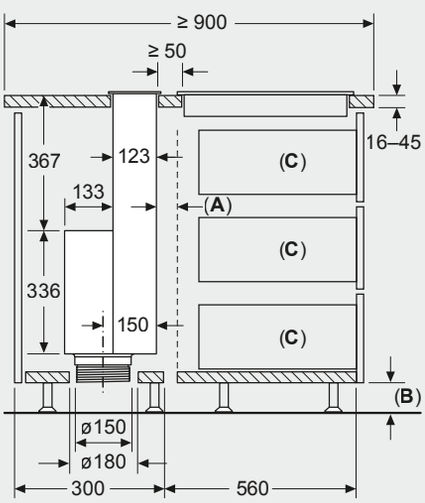

Standard: mit Arbeitsplattensteg zwischen Tischlüfter und Kochfeld

A: Lüftungsspalt für Kochfeld

B: ≥ 60 mm für den Umluftbetrieb

≥ 100 mm für den Abluftbetrieb mit Kanal im Sockelbereich

C: Max. Auszugstiefe

Motoreinheit muss immer zugänglich sein

Maße in mm
Standard, aufgesetzter Einbau

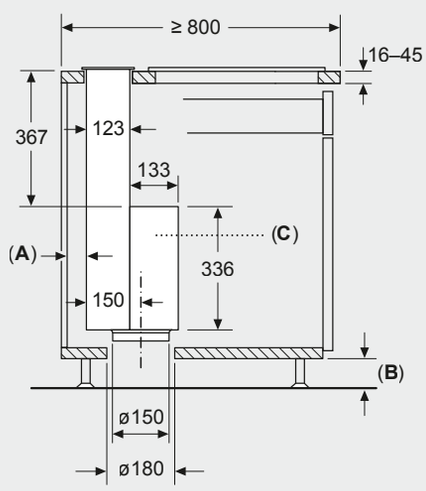

Standard: mit Arbeitsplattensteg zwischen Tischlüfter und Kochfeld

A: ≥ 20 mm zwischen Einsaugbereich Guided Air und Möbelwand
B: ≥ 60 mm für den Umluftbetrieb

≥ 100 mm für den Abluftbetrieb mit Kanal im Sockelbereich

C: Motoreinheit muss immer zugänglich sein

Maße in mm
Standard, aufgesetzter Einbau

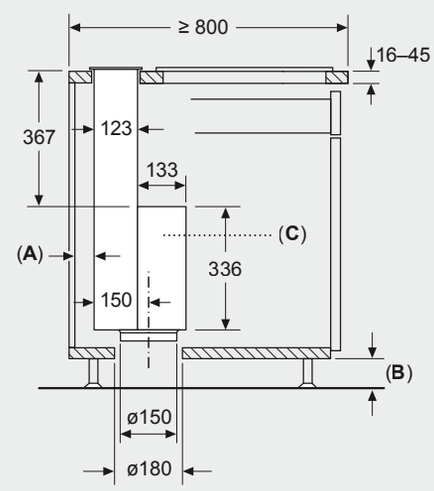

Standard: mit Arbeitsplattensteg zwischen Tischlüfter und Kochfeld

A: ≥ 20 mm zwischen Einsaugbereich Guided Air und Möbelwand
B: ≥ 60 mm für den Umluftbetrieb

≥ 100 mm für den Abluftbetrieb mit Kanal im Sockelbereich

C: Motoreinheit muss immer zugänglich sein

NEFF Collection:
I98WMM1S5, I88WMM1S5

NEFF Collection:
I98WMM1Y7, I88WMM1Y7

AUSFAHRBARER DUNSTABZUG

Maße in mm

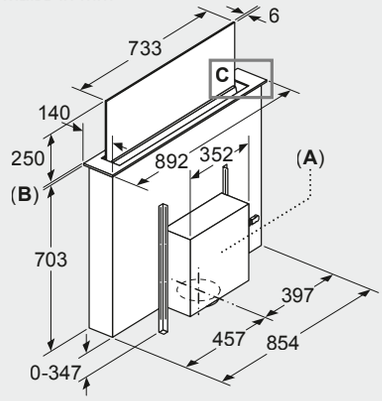

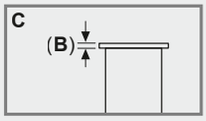

A: Montage Motoreinheit an Front-/Rückseite oder mit max. 3 m Abstand seitlich versetzt (Sonderzubehör erforderlich)

Motoreinheit muss immer zugänglich sein

B: 5,5 mm

Maße in mm
Kombination mit Elektrokochfeld
Nahtloser, flächenbündiger Einbau

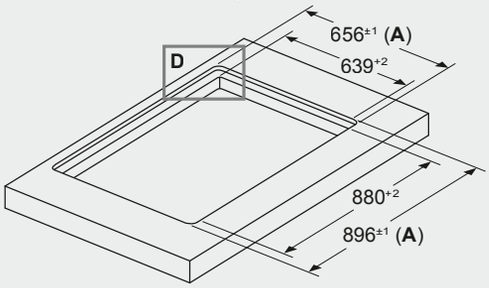

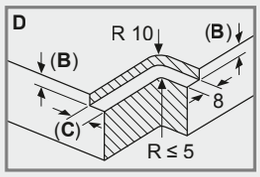

A: Inkl. 2 mm Silikonfuge rundum

B: 6,5 mm
C: 9,5 mm
Für den flächenbündigen Einbau in Stein- und Granitarbeitsplatten

Maße in mm
Kombination mit Elektrokochfeld
Nahtloser, flächenbündiger Einbau

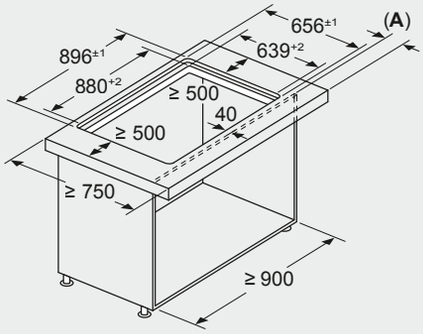

A: Überstand Arbeitsplatte - Korpus

Kombination mit Gaskochfeld nicht möglich

Um Leistungsverluste zu vermeiden, Folgendes beachten:

- Keine Oberschränke oder offene Regalelemente über dem Gerät montieren
- Abstand links/rechts zwischen Gerät und Wand/benachbartem Oberschrank min. 500 mm
- Abstand zwischen Geräterahmen und Wand min. 50 mm

Maße in mm
Kombination mit Elektrokochfeld
Nahtloser, aufgesetzter Einbau

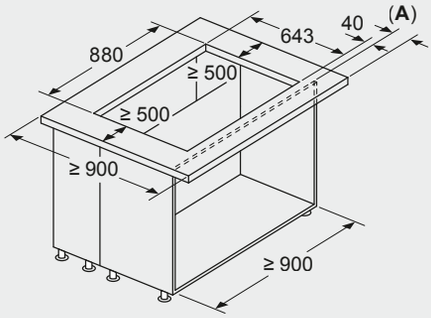

A: Überstand Arbeitsplatte - Korpus

Kombination mit Gaskochfeld nicht möglich

Um Leistungsverluste zu vermeiden, Folgendes beachten:

- Keine Oberschränke oder offene Regalelemente über dem Gerät montieren
- Abstand links/rechts zwischen Gerät und Wand/benachbartem Oberschrank min. 500 mm

NEFF Collection:
I98WMM1S5

AUSFAHRBARER DUNSTABZUG

Maße in mm
Standard, flächenbündiger Einbau

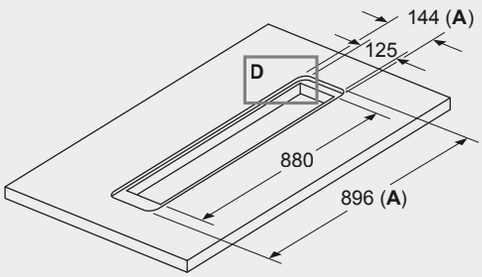

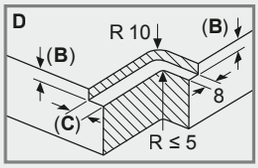

Standard: mit Arbeitsplattensteg zwischen Tischlüfter und Kochfeld

A: Inkl. 2 mm Silikonfuge rundum

B: 5,5 mm
C: 9,5 mm
Für den flächenbündigen Einbau in Stein- und Granitarbeitsplatten

Maße in mm
Kombination mit Elektrokochfeld
Standard, aufgesetzter Einbau

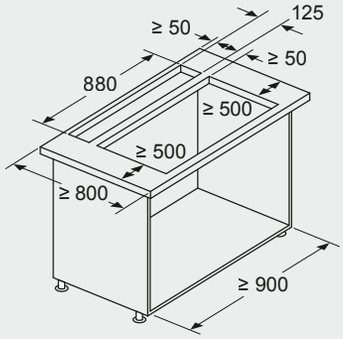

Standard: mit Arbeitsplattensteg zwischen Tischlüfter und Kochfeld

Kombination mit Gaskochfeld nicht möglich

Um Leistungsverluste zu vermeiden, Folgendes beachten:
- Keine Oberschränke oder offene Regalelemente über dem Gerät montieren
- Abstand links/rechts zwischen Gerät und Wand/benachbartem Oberschrank min. 500 mm
- Abstand zwischen Geräterahmen und Wand min. 50 mm

Maße in mm
Kombination mit Elektrokochfeld
Standard, aufgesetzter Einbau

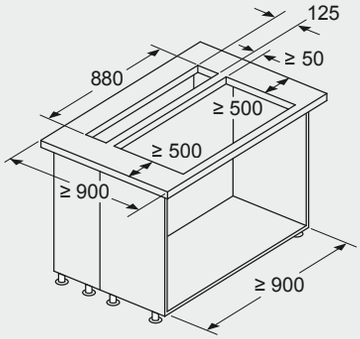

Standard: mit Arbeitsplattensteg zwischen Tischlüfter und Kochfeld

Kombination mit Gaskochfeld nicht möglich

Um Leistungsverluste zu vermeiden, Folgendes beachten:

- Keine Oberschränke oder offene Regalelemente über dem Gerät montieren
- Abstand links/rechts zwischen Gerät und Wand/benachbartem Oberschrank min. 500 mm

NEFF Collection:
I98WMM1S5

Maße in mm

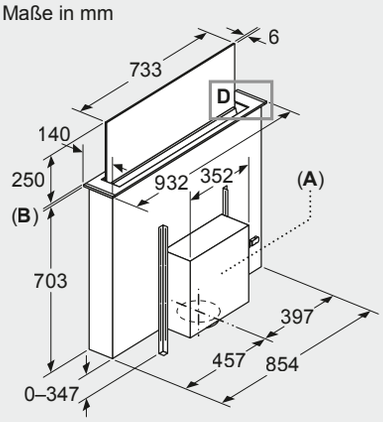

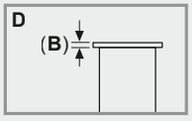

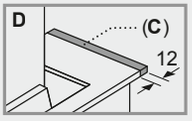

A: Montage Motoreinheit an Front-/Rückseite oder mit max. 3 m Abstand seitlich versetzt (Sonderzubehör erforderlich)

Motoreinheit muss immer zugänglich sein

B: 5,5 mm
C: Sonderzubehör erforderlich

NEFF Collection:
I98WMM1Y7

AUSFAHRBARER DUNSTABZUG

Maße in mm
Kombination mit Elektrokochfeld
Nahtloser, aufgesetzter Einbau

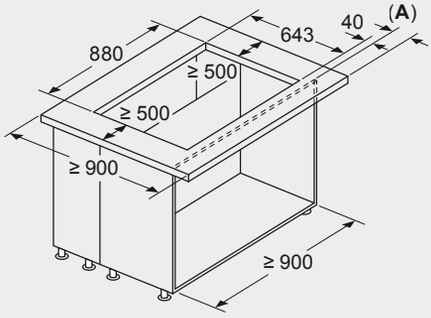

A: Überstand Arbeitsplatte - Korpus

Kombination mit Gaskochfeld nicht möglich

Um Leistungsverluste zu vermeiden, Folgendes beachten:

- Keine Oberschränke oder offene Regalelemente über dem Gerät montieren
- Abstand links/rechts zwischen Gerät und Wand/benachbartem Oberschrank min. 500 mm

Maße in mm
Kombination mit Elektrokochfeld
Nahtloser, aufgesetzter Einbau

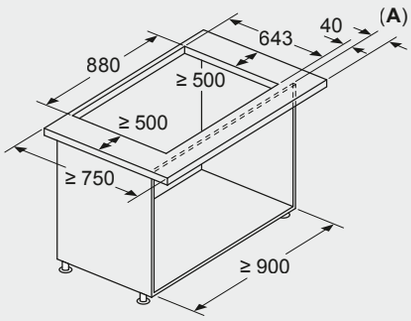

A: Überstand Arbeitsplatte - Korpus

Kombination mit Gaskochfeld nicht möglich

Um Leistungsverluste zu vermeiden, Folgendes beachten:

- Keine Oberschränke oder offene Regalelemente über dem Gerät montieren
- Abstand links/rechts zwischen Gerät und Wand/benachbartem Oberschrank min. 500 mm
- Abstand zwischen Geräterahmen und Wand min. 50 mm

Maße in mm
Kombination mit Elektrokochfeld
Standard, aufgesetzter Einbau

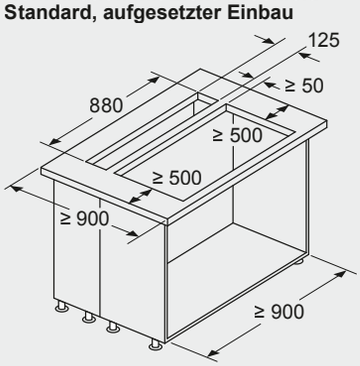

Standard: mit Arbeitsplattensteg zwischen Tischlüfter und Kochfeld

Kombination mit Gaskochfeld nicht möglich

Um Leistungsverluste zu vermeiden, Folgendes beachten:

- Keine Oberschränke oder offene Regalelemente über dem Gerät montieren
- Abstand links/rechts zwischen Gerät und Wand/benachbartem Oberschrank min. 500 mm

Maße in mm
Kombination mit Elektrokochfeld
Standard, aufgesetzter Einbau

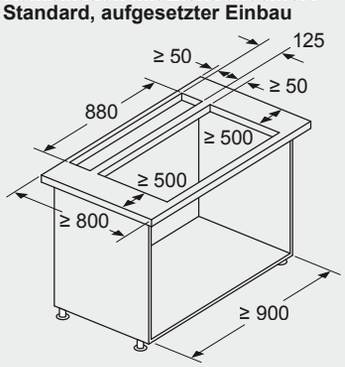

Standard: mit Arbeitsplattensteg zwischen Tischlüfter und Kochfeld

Kombination mit Gaskochfeld nicht möglich

Um Leistungsverluste zu vermeiden, Folgendes beachten:

- Keine Oberschränke oder offene Regalelemente über dem Gerät montieren
- Abstand links/rechts zwischen Gerät und Wand/benachbartem Oberschrank min. 500 mm
- Abstand zwischen Geräterahmen und Wand min. 50 mm

NEFF Collection:
I98WMM1Y7

AUSFAHRBARER DUNSTABZUG

Maße in mm

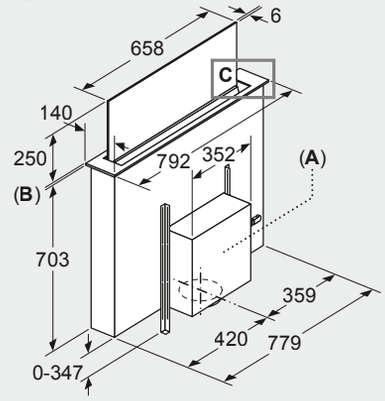

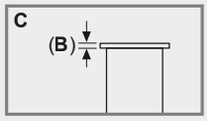

A: Montage Motoreinheit an Front-/Rückseite oder mit max. 3 m Abstand seitlich versetzt (Sonderzubehör erforderlich)

Motoreinheit muss immer zugänglich sein

B: 5,5 mm

Maße in mm
Kombination mit Elektrokochfeld
Nahtloser, flächenbündiger Einbau

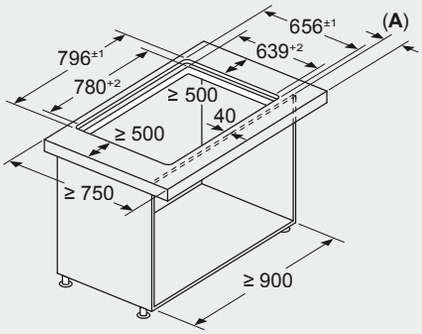

A: Überstand Arbeitsplatte - Korpus

Kombination mit Gaskochfeld nicht möglich

Um Leistungsverluste zu vermeiden, Folgendes beachten:

- Keine Oberschränke oder offene Regalelemente über dem Gerät montieren
- Abstand links/rechts zwischen Gerät und Wand/benachbartem Oberschrank min. 500 mm
- Abstand zwischen Geräterahmen und Wand min. 50 mm

Maße in mm
Kombination mit Elektrokochfeld
Nahtloser, flächenbündiger Einbau

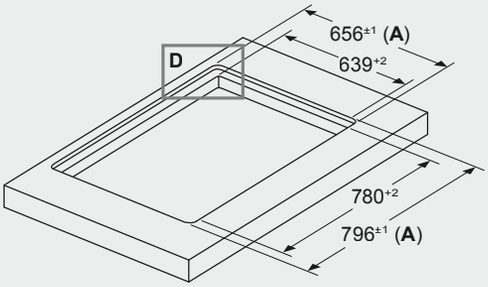

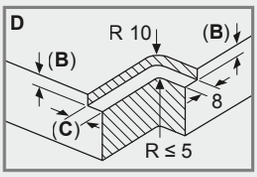

A: Inkl. 2 mm Silikonfuge rundum

B: 6,5 mm
C: 9,5 mm
Für den flächenbündigen Einbau in Stein- und Granitarbeitsplatten

Maße in mm
Kombination mit Elektrokochfeld
Nahtloser, aufgesetzter Einbau

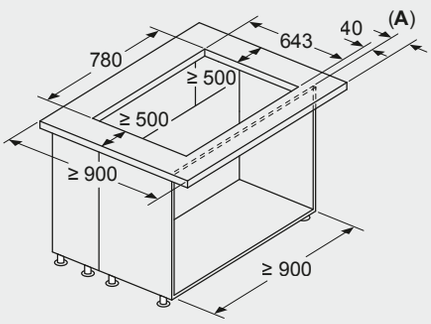

A: Überstand Arbeitsplatte - Korpus

Kombination mit Gaskochfeld nicht möglich

Um Leistungsverluste zu vermeiden, Folgendes beachten:

- Keine Oberschränke oder offene Regalelemente über dem Gerät montieren
- Abstand links/rechts zwischen Gerät und Wand/benachbartem Oberschrank min. 500 mm

NEFF Collection:
I88WMM1S5

AUSFAHRBARER DUNSTABZUG

Maße in mm
Standard, flächenbündiger Einbau

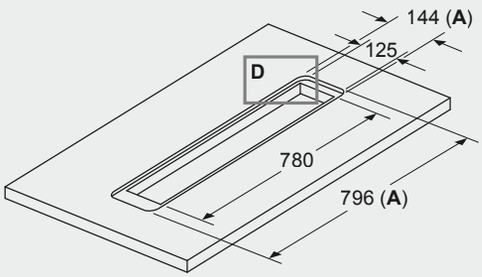

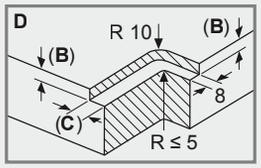

Standard: mit Arbeitsplattensteg zwischen Tischlüfter und Kochfeld

A: Inkl. 2 mm Silikonfuge rundum

B: 5,5 mm
C: 9,5 mm
Für den flächenbündigen Einbau in Stein- und Granitarbeitsplatten

Maße in mm
Kombination mit Elektrokochfeld
Standard, aufgesetzter Einbau

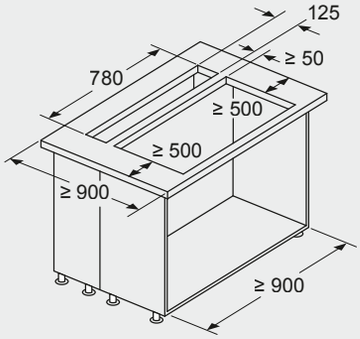

Standard: mit Arbeitsplattensteg zwischen Tischlüfter und Kochfeld

Kombination mit Gaskochfeld nicht möglich

Um Leistungsverluste zu vermeiden, Folgendes beachten:

- Keine Oberschränke oder offene Regalelemente über dem Gerät montieren
- Abstand links/rechts zwischen Gerät und Wand/benachbartem Oberschrank min. 500 mm

Maße in mm
Kombination mit Elektrokochfeld
Standard, aufgesetzter Einbau

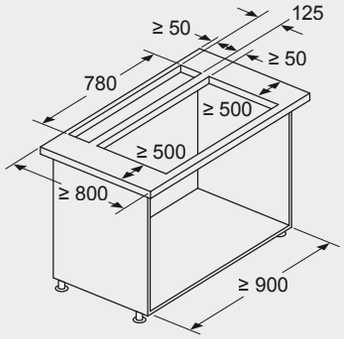

Standard: mit Arbeitsplattensteg zwischen Tischlüfter und Kochfeld

Kombination mit Gaskochfeld nicht möglich

Um Leistungsverluste zu vermeiden, Folgendes beachten:
- Keine Oberschränke oder offene Regalelemente über dem Gerät montieren
- Abstand links/rechts zwischen Gerät und Wand/benachbartem Oberschrank min. 500 mm
- Abstand zwischen Geräterahmen und Wand min. 50 mm

NEFF Collection:
I88WMM1S5

Maße in mm

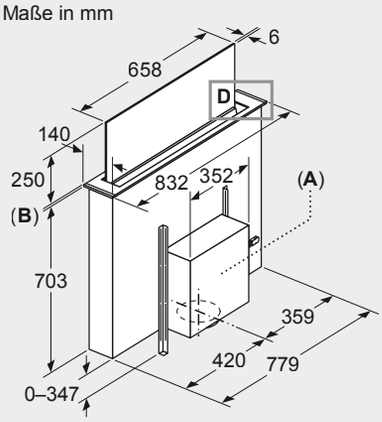

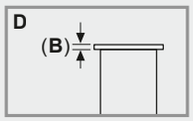

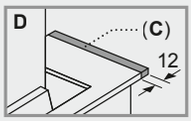

A: Montage Motoreinheit an Front-/Rückseite oder mit max. 3 m Abstand seitlich versetzt (Sonderzubehör erforderlich)

Motoreinheit muss immer zugänglich sein

B: 5,5 mm
C: Sonderzubehör erforderlich

NEFF Collection:
I88WMM1Y7

AUSFAHRBARER DUNSTABZUG

Maße in mm
Kombination mit Elektrokochfeld
Nahtloser, aufgesetzter Einbau

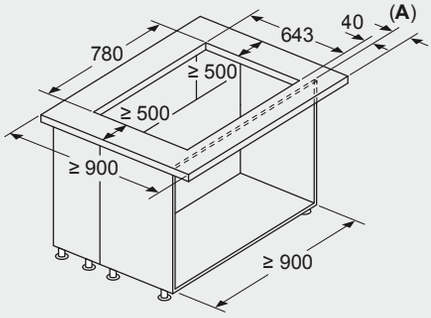

A: Überstand Arbeitsplatte - Korpus

Kombination mit Gaskochfeld nicht möglich

Um Leistungsverluste zu vermeiden, Folgendes beachten:

- Keine Oberschränke oder offene Regalelemente über dem Gerät montieren
- Abstand links/rechts zwischen Gerät und Wand/benachbartem Oberschrank min. 500 mm

Maße in mm
Kombination mit Elektrokochfeld
Nahtloser, aufgesetzter Einbau

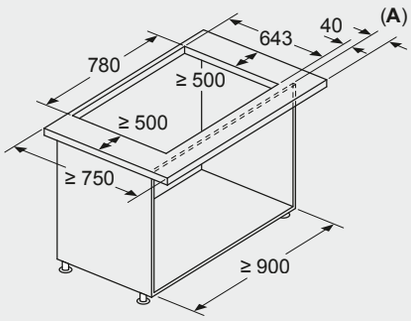

A: Überstand Arbeitsplatte - Korpus

Kombination mit Gaskochfeld nicht möglich

Um Leistungsverluste zu vermeiden, Folgendes beachten:

- Keine Oberschränke oder offene Regalelemente über dem Gerät montieren
- Abstand links/rechts zwischen Gerät und Wand/benachbartem Oberschrank min. 500 mm
- Abstand zwischen Geräterahmen und Wand min. 50 mm

Maße in mm
Kombination mit Elektrokochfeld
Standard, aufgesetzter Einbau

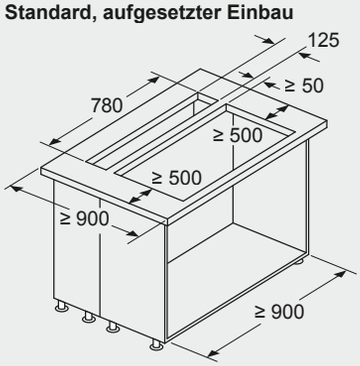

Standard: mit Arbeitsplattensteg zwischen Tischlüfter und Kochfeld

Kombination mit Gaskochfeld nicht möglich

Um Leistungsverluste zu vermeiden, Folgendes beachten:

- Keine Oberschränke oder offene Regalelemente über dem Gerät montieren
- Abstand links/rechts zwischen Gerät und Wand/benachbartem Oberschrank min. 500 mm

Maße in mm
Kombination mit Elektrokochfeld
Standard, aufgesetzter Einbau

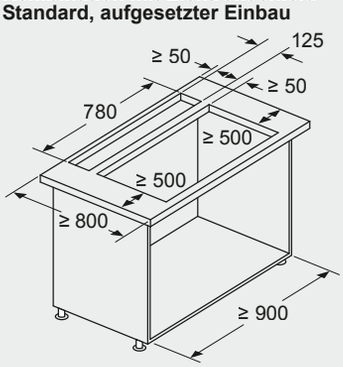

Standard: mit Arbeitsplattensteg zwischen Tischlüfter und Kochfeld

Kombination mit Gaskochfeld nicht möglich

Um Leistungsverluste zu vermeiden, Folgendes beachten:

- Keine Oberschränke oder offene Regalelemente über dem Gerät montieren
- Abstand links/rechts zwischen Gerät und Wand/benachbartem Oberschrank min. 500 mm
- Abstand zwischen Geräterahmen und Wand min. 50 mm

NEFF Collection:
I88WMM1Y7

Die Gerüche DAMPFEN AB – schnell und effektiv

Dunstabzüge – *komfortabel, flexibel anpassbar*

Ein kreativer Geist braucht sprichwörtlich Freiraum und auch ein gewisses Maß an Ruhe für die Umsetzung seiner Ideen. Unsere neuen Schrägessen sind genau dafür geschaffen.
Sie bieten Kopffreiheit, sind extrem leise und schaffen so den Raum für viel Freiheit beim Kochen – beste Bedingungen zur Entfaltung Ihrer Kreativität. Und sie sorgen automatisch für bestes Klima – mit der kochfeldbasierten Haubensteuerung und dem automatischen Luftsensor. Und mit Flex Design passen sich unsere Schrägessen an Ihren individuellen Stil und Ihre Küche perfekt an.

Die leiseste Schrägesse im Umluftbetrieb in Europa[1]

KOCHFELDBASIERTE STEUERUNG DES DUNSTABZUGS

Widmen Sie sich ganz entspannt dem Kochen und genießen Sie die angenehme Luft, ohne sich extra um Ihren Dunstabzug kümmern zu müssen. Dabei ist die Haube zudem die leistungsstärkste Schrägesse im Umluftbetrieb in Europa[2] super leistungsstark und mit 59 dB so leise, dass man sie beim Kochen kaum bemerkt. Die Verbindung von Dunstabzug und Induktionskochfeld per Home Connect über Ihr WLAN macht **die Steuerung des Dunstabzugs am Kochfeld** möglich.

Sobald Sie das Kochfeld einschalten, wird auch der Dunstabzug inklusive Beleuchtung aktiviert. Ist ihr Dunstabzug mit dem **Luftsensor Automatic Air** (N90 Modelle) ausgestattet, erkennt er die Menge an Dampf und Gerüchen in der Luft und steuert die Abluftleistung immer so stark wie gerade nötig, ohne dass Sie etwas tun müssen – inklusive Gebläsenachlauf nach dem Kochen.

Unsere Schrägesse der Werteklasse N70 ist mit **Smart Hood Automatic** ausgestattet. Über Home Connect* sendet das Kochfeld die Leistungsstufen und den Stromverbrauch direkt an die Schrägesse. Ganz automatisch reguliert sie daraufhin die Leistungsstufen für entspanntes Kochen mit optimalem Energieverbrauch und Geräuschpegel.

Der Dunstabzug lässt sich mit der **kochfeldbasierten Haubensteuerung** selbstverständlich auch manuell mit dem Twist Pad Flex® am Kochfeld bedienen und damit sowohl die Beleuchtung als auch die Leistungsstufen des Dunstabzugs regeln.

Natürlich können Sie jederzeit die Steuerung auch direkt am Dunstabzug per Touch-Bedienung übernehmen.

[1]) Bei Verwendung der höchsten Normalstufe und mit eingebautem Umluftfilter und Kamin gemäß EN 60704-2-13
[2]) Bei Verwendung der höchsten Normalstufe und mit eingebautem Umluftfilter und Kamin gemäß EN 61591

CONNECTED BY Home Connect

* Mehr Infos unter www.home-connect.com

Abbildung mit Kaminverlängerung

PLATZWUNDER mit extra Abstellfläche

Integrierte *Designhaube*

Unsere minimalistische, nahtlos integrierte Designhaube schafft Harmonie in Ihrer Küche und bringt zusätzliche Abstellflächen. Mit unserem cleveren Design wird Ihre flächenbündige Haube zum versteckten Schmuckstück.

Flexibel für extra Stauraum

INTEGRIERTES DESIGN

Unsere nahtlos integrierte Designhaube wird **flächenbündig in Ihren Küchenschrank eingebaut** und ist damit **praktisch unsichtbar,** solange sie ausgeschaltet ist. Eingeschaltet kommt ihr ästhetisches Designkonzept zur Geltung, bei dem nur eine Glasscheibe sichtbar ist.

Die T-Form bietet im Oberschrank zusätzlichen Platz für bis zu zehn Kilo Küchenutensilien – und zwar auf beiden Seiten. Raum ist für weit mehr als nur für Gewürze. Jetzt können Sie Ihre liebsten Küchenbegleiter nah und griffbereit aufbewahren, ohne dabei auf Minimalismus verzichten zu müssen.

Fast grenzenlose Flexibilität für Ihre Küche

INSTALLATION NACH WUNSCH

Es ist Ihre Vision. Sie wissen genau, wie Ihre Küche aussehen soll. Wir liefern Ihnen dazu gerne kreative Ideen. Unsere integrierte Designhaube ist völlig flexibel, denn sie passt in 32-36 cm tiefe Oberschränke und kann auf Wunsch mit einer Kaminverlängerung (Abb. oben) kombiniert werden – individuell anpassbar bis zu einer Schrankhöhe von mehr als 90 cm.

KOMFORTABLE STEUERUNG

Unsere unsichtbar integrierte Designhaube lässt sich dank des Touch Control Glasbedienfelds einfach und komfortabel steuern. Beim Ausklappen des Glasbedienfelds startet der Dunstabzug und die helle LED-Beleuchtung setzt Ihre Kochkünste perfekt in Szene. Praktisch: Die Beleuchtung kann auch bei geschlossener Glasscheibe durch schnelle Handberührung im Kontrollbereich ein- und ausgeschaltet werden.

FRISCHLUFT mit Umluft

Selbst wenn Sie keine Möglichkeit haben, die Küchendämpfe über einen Abluftschacht nach draußen zu befördern – NEFF Dunstabzugshauben können praktisch in allen Küchen ohne Installation eines Abluftkanalsystems installiert werden – und die Luft beim Kochen ist nahezu genauso gut wie beim Abluftbetrieb.

Fast unsichtbar, fast nicht zu hören

FLACHSCHIRMHAUBEN

Sie haben wenig Platz und suchen eine elegante Lösung? Die haben wir für Sie. Unsere Flachschirmhauben finden in einem 60 cm oder 90 cm breiten Oberschrank Platz. Sie verschwinden dank eines Absenkrahmens komplett hinter der Möbeltür, der Dunstabzug wird nur zum Betrieb herausgezogen. Absolutes Highlight bei unserer D49PU54X1: der automatische Luftsensor beseitigt automatisch Dämpfe und Gerüche.

Immer frische Luft am Start

CLEAN AIR PLUS – FÜR JEDEN DUNSTABZUG

Sie haben sich für eine Wandesse im Boxdesign entschieden? Dann benötigen Sie nur noch das passende Clean Air Plus Umluftset dazu. Clean Air Plus Umluftsets gibt es in drei Bauformen: extern mit aufgesetzter Designblende, zur Installation im Kamin oder zur Montage hinter dem Fettfilter.

Leistung, die überzeugt

GROSSE FILTEROBERFLÄCHE

NEFF macht es ganz einfach, in jedem Fall für frische Luft in der Küche zu sorgen. Mit dem Clean Air Plus Umluftset bieten wir eine adäquate Lösung für den Umluftbetrieb Ihres Dunstabzugs. Denn aufgrund seiner vergrößerten Filteroberfläche kann das NEFF Clean Air Plus Umluftset über 90 % der Gerüche neutralisieren und in reine Luft umwandeln. Dieser Wert übersteigt viele herkömmliche Umluftsysteme bei Weitem und ist fast gleichauf mit dem eines Abluftsystems.

LEISTUNGSSTARKE FILTER

Sie haben die Wahl. Wir bieten Ihnen drei verschiedene Filtertypen zur Auswahl für die zuverlässige Geruchsaufnahme.

Clean Air Plus Filter	*Long Life Geruchsfilter (regenerierbarer Filter)*	*Clean Air Standardfilter*
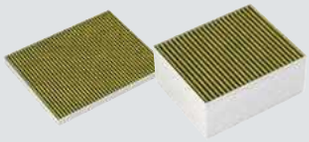	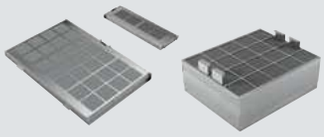	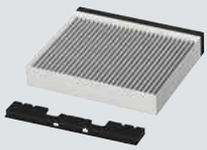
Geruchsreduzierung > 90%	*Geruchsreduzierung > 90%*	*Geruchsreduzierung < 80%*
• Wechselintervall 12-18 Monate • Anti-Fisch-Funktion • Wegen lamellenartiger Filterform Geräuschreduzierung bis zu 5 dB und bis zu 100 m³/h mehr Leistung • Filtert 99 % der Pollen aus der Luft	• Lebensdauer bis 10 Jahre • Regenerationszyklus alle 4 Monate • Regeneration 120 min. bei 200 °C Heißluft im Backofen	• Wechselintervall 6-12 Monate • Anti-Fisch-Funktion • Vorteil Lamellenfilter: bessere Luftdurchlässigkeit und die Haube arbeitet leiser

NEFF Collection Dunstabzüge im Überblick

Best.-Nr. VIB * NEU	Werte-klasse	Home Connect	Breite in cm	Kochfeld-basierte Hauben-steuerung	Abluft	Umluft	Geräusch min./max. Normalstufe in dB	LED	Soft Light	Favoriten Taste	Luftsensor Automatic Air	Silence Taste	Seite
		Wi-Fi		Kochfeldbasierte Haubensteuerung				LED		Favourite	Automatischer Luftsensor	Silence Taste vol	
Schrägessen													
D98IPT2Y5	N90	✓	90	✓	✓	✓	35/51	✓	✓	✓	✓	*	149
D88IAN2Y5	N70	✓	80	✓	✓	✓	35/51	✓	✓	–	–	*	149
Wandessen													
D94BHM1S5	N50	–	90	–	✓	✓	48/60	✓	–	–	–	–	150
D95BHM4N0	N50	–	90	–	✓	✓	52/65	✓	–	–	–	–	150
Integrierte Designhauben, 90 cm, 60 cm													
D95XAM2S0	N70	–	90	–	✓	✓	50/63	✓	✓	–	–	–	151
D65XAM2S0	N70	–	60	–	✓	✓	50/63	✓	✓	–	–	–	151
Flachschirmhauben, 90 cm, 60 cm													
D49PU54X1	N90	–	90	–	✓	✓	41/53	✓	✓	–	✓	✓	152

* Bei beiden Modellen über HC App als Leistungsprofil einstellbar

NEFF Collection – DIE WERTEKLASSEN der neuen Schrägessen

	N90	N70
Gerätebreite	**90 cm**	**80 cm**
max. Leistung	**1.000 m³/h**	**900 m³/h**
Leistungsstufen	**3 + 2 Intensivstufen**	**3 + 1 Intensivstufe**
Fettfilter	**3x Metall, extra groß, 13 Lagen unten, 17 Lagen vorne**	
Geruchsfilter als Zubehör	**2x Clean Air Plus oder regenerierbar, extra groß**	
Geräusch (Stufe 3)	**51 / 59 dB (Abluft/Umluft)**	
Vernetzung	**Kochfeldbasierte Haubensteuerung / Fernsteuerung und Überwachung mit Home Connect**	
Besonderheiten	**Automatischer Luftsensor Automatic Air**	**Smart Hood Automatic**
	Wechselbare Lisenen seitlich	
Geräte	**D98IPT2Y5**	**D88IAN2Y5**

D98IPT2Y5 N90

Wandesse, 90 cm, Klarglas schwarz bedruckt,
Home Connect **Flex Design in 4 Farben**

Schrägesse **€ 2.102***

D88IAN2Y5 N70

Wandesse, 80 cm, Klarglas schwarz bedruckt,
Home Connect **Flex Design in 4 Farben**

Schrägesse **€ 1.706***

FLEX DESIGN –EINFACH WUNSCHFARBE AUSWÄHLEN

ERFORDERLICHES ZUBEHÖR: LISENEN

BRUSHED BRONZE	• Z91BIE9BY0 N90	€ 81*	
METALLIC SILVER	• Z91BIE9MY0 N90	€ 81*	
ANTHRACITE GREY	• Z91BIE9AY0 N90	€ 81*	
DEEP BLACK	• Z91BIE9DY0 N90	€ 81*	

- Durchschnittlicher Energieverbrauch: 39.1 kWh/Jahr [2])

KOMFORTFUNKTIONEN:
- Luftsensor Automatic Air
- Touch Control Bedienung, hintergrundbeleuchtet
- 3 Leistungs- und 2 Intensivstufen
- Sättigungsanzeige für Fett - und Geruchsfilter
- Nachlaufautomatik: 10 Minuten

DIGITALE FUNKTIONEN:
- Smart Home Trigger über die Favourite-Taste (Partnerdienst erforderlich).

TECHNISCHE INFORMATIONEN:
- Abluftleistung nach EN 61591: max. Normalbetrieb 441 m³/h, Intensivstufe 1007 m³/h
- Geräuschwerte nach EN 60704-2-13 bei Abluftbetrieb: Max. Normalstufe: 51 dB(A) re 1 pW, Intensivstufe: 70 dB(A) re 1 pW
- Bei Einsatz des separat erhältlichen Clean Air Plus Umluftsets für die Installation mit Kamin, erreicht ihr Gerät im Umluftbetrieb folgende Werte:
  Umluftstufe: max. Normalbetrieb 435 m³/h, Intensivstufe 964 m³/h
  Geräuschwerte bei Umluftbetrieb: max. Normalstufe: 59 dB(A) re 1 pW, Intensivstufe: 78 dB(A) re 1 pW
- Bei Einsatz des separat erhältlichen Clean Air Plus Umluftsets für die kaminlose Installation erreicht ihr Gerät im Umluftbetrieb folgende Werte:
  Umluftstufe: max. Normalbetrieb 437 m³/h, Intensivstufe 944 m³/h
  Geräuschwerte bei Umluftbetrieb: max. Normalstufe: 60 dB(A) re 1 pW, Intensivstufe: 80 dB(A) re 1 pW
- Gerätemaße Abluft (HxBxT): 855-1098 x 890 x 447 mm
- Gerätemaße Umluft (HxBxT): 892-1185 x 890 x 447 mm
- Abmessungen Umluftinstallation, kaminlos (HxBxT): 471 mm x 890 mm x 447 mm

BRUSHED BRONZE	• Z91BIE7BY0 N70	€ 81*	
METALLIC SILVER	• Z91BIE7MY0 N70	€ 81*	
ANTHRACITE GREY	• Z91BIE7AY0 N70	€ 81*	
DEEP BLACK	• Z91BIE7DY0 N70	€ 81*	

- Durchschnittlicher Energieverbrauch: 35.5 kWh/Jahr [2])

KOMFORTFUNKTIONEN:
- Touch Control Bedienung, hintergrundbeleuchtet
- 3 Leistungs- und 1 Intensivstufen
- Automatischer Gebläsenachlauf mit digitaler Anzeige

DIGITALE FUNKTIONEN:
- Sättigungsanzeige
- Nachlauffunktion

TECHNISCHE INFORMATIONEN:
- Abluftleistung nach EN 61591: max. Normalbetrieb 432 m³/h, Intensivstufe 915 m³/h
- Geräuschwerte nach EN 60704-2-13 bei Abluftbetrieb: Max. Normalstufe: 51 dB(A) re 1 pW, Intensivstufe: 68 dB(A) re 1 pW
- Bei Einsatz des separat erhältlichen Clean Air Plus Umluftsets für die Installation mit Kamin, erreicht ihr Gerät im Umluftbetrieb folgende Werte:
- Umluftstufe: max. Normalbetrieb 433 m³/h, Intensivstufe 896 m³/h
  Geräuschwerte bei Umluftbetrieb: max. Normalstufe: 59 dB(A) re 1 pW, Intensivstufe: 76 dB(A) re 1 pW
- Bei Einsatz des separat erhältlichen Clean Air Plus Umluftsets für die kaminlose Installation erreicht ihr Gerät im Umluftbetrieb folgende Werte:
  Umluftstufe: max. Normalbetrieb 438 m³/h, Intensivstufe 886 m³/h
  Geräuschwerte bei Umluftbetrieb: max. Normalstufe: 60 dB(A) re 1 pW, Intensivstufe: 78 dB(A) re 1 pW
- Gerätemaße Abluft (HxBxT): 855-1098 x 790 x 447 mm
- Gerätemaße Umluft (HxBxT): 892-1185 x 790 x 447 mm
- Abmessungen Umluftinstallation, kaminlos (HxBxT): 471 mm x 790 mm x 447 mm

ALLE GERÄTE HABEN FOLGENDE AUSSTATTUNGSMERKMALE GEMEINSAM:

- Energieeffizienzklasse: A+ [1]) [2])
- Lüfter-Effizienzklasse: A [2])
- Beleuchtungs-Effizienzklasse: A [2])
- Fettfilter-Effizienzklasse: C [2])

DESIGN:
- Flex Design
- Wandmontage
- Glasscheibe: schwarz bedruckt
- Wahlweise Abluft- oder Umluftbetrieb
- Bei Umluft kaminloser Betrieb möglich
- Für den Umluftbetrieb wird das Clean Air Plus Umluft-Set (Zubehör) oder das Longlife Umluft-Set (Zubehör) benötigt.

WICHTIGSTE EIGENSCHAFTEN:
- BLDC Motor
- Efficient Drive Motortechnologie – leiser und energieeffizienter Haubenmotor für mehr Ruhe in der Küche.
- Beleuchtung 2 Stück, LED, 3 W, mit Lichttemperatur einstellbar
- Soft Light mit Dimm-Funktion
- Farbtemperatur: 3500 K
- Beleuchtungsstärke: 422 lux
- Powerboost-Stellung
- 2 Erfassungsflächen: Vorderseite und Unterseite
- 3 Metallfettfilter

KOMFORTFUNKTIONEN:
- Automatisches Zurücksetzen von Intensiv- auf Normalstufe nach 6 Min.

DIGITALE FUNKTIONEN:
- Home Connect
- Kochfeldbasierte Haubensteuerung
- Vollautomatischer Dunstabzug
- Sprachsteuerung über gängige Sprachassistenten möglich
- Leistungsprofile über Home Connect App
- LED-Beleuchtung mit einstellbarer Lichttemperatur
- Intervallfunktion
- Aktualisierbares Gerät

KOMFORT BEI DER REINIGUNG:
- Extrem großer Öffnungswinkel
- Aerodynamisch optimierter Innenrahmen, reinigungsfreundlich
- Metallfettfilter, spülmaschinengeeignet

TECHNISCHE INFORMATIONEN:
- Easy-Installation-System
- Spannung: 220 - 240 V
- Abluftstutzen Ø 150 mm
  Länge Anschlusskabel: 1,3 m mit Stecker
- Gesamtanschlusswert: 200 W
- Lieferung mit Rückstauklappe

SONDERZUBEHÖR GEMEINSAM:

Z51BII1X6	Clean Air Plus Umluftset (Einbau mit Kamin)	€ 243*
Z51BIV1X6	Clean Air Plus Umluftset (Einbau ohne Kamin)	€ 201*
Z51BIS1X1	Long Life Umluftset (Einbau mit Kamin)	€ 1.349*
Z51BIR1X1	Long Life Umluftset (Einbau ohne Kamin)	€ 1.319*
Z51BIB1X6	Clean Air Plus Geruchsfilter (Ersatz)	€ 182*
Z51BIP1X1	Long Life Geruchsfilter (Ersatz)	€ 1.319*
Z51BXK0S1	Kanalverlängerung 1000 mm	€ 284*
Z51BXL0S1	Kanalverlängerung 1500 mm	€ 385*

[1]) Auf einer EEK-Skala von: A+++ bis D
[2]) Gemäß EU-Regulierung Nr. 65/2014
* Unverbindliche Preisempfehlung des Herstellers inkl. gesetzlicher Mehrwertsteuer
** Bei Verwendung der höchsten Normalstufe und mit eingebautem Umluftfilter und Kamin gemäß EN 60704-2-13

Weiteres passendes Zubehör finden Sie auf Seite 214 – 217.
Technische Hinweise und Maße zu diesen Geräten finden Sie auf Seite 154 – 157.

D94BHM1S5

N50

Wandesse, 90 cm, schwarzer Kanal

Edelstahl **€ 986***

AUSSTATTUNGSMERKMALE

A+++ ↑ D B | Breite (cm) 90 | LED | Made in Germany

- Wahlweise Abluft- oder Umluftbetrieb
- Für Umluftbetrieb ist ein Umluftset (Sonderzubehör) notwendig
- Energieeffizienzklasse: B [1] [2]
- Durchschnittlicher Energieverbrauch: 48.5 kWh/Jahr [2]
- Lüfter-Effizienzklasse: A [2]
- Beleuchtungs-Effizienzklasse: A [2]
- Fettfilter-Effizienzklasse: C [2]
- Geräusch min./max. Normalstufe: 48/60 dB

DESIGN:
- Für Wandmontage über Kochstellen

KOMFORT:
- Hohe, fein dosierbare Luftleistung durch Elektronik-Steuerung über Touch Control mit LED-Anzeige
- Dunstabzüge für 3 Leistungsstufen und 1 Intensivstufe
- Intensivstufen mit automatischer Rückstellung
- Doppelflutiges Hochleistungsgebläse
- Energieeffizienter Kondensatormotor
- Gleichmäßige, helle Beleuchtung mit 2 x 1,5 W LED-Modul
- Beleuchtungsstärke: 214 lux
- Farbtemperatur: 3500 K
- Metallfettfilter, spülmaschinengeeignet

TECHNISCHE INFORMATIONEN:
- Gerätemaße Abluft (HxBxT): 635-965 x 900 x 500 mm
- Gerätemaße Umluft (HxBxT): 635-1075 x 900 x 500 mm
- Gerätemaße Umluft mit Clean Air Umluftset (HxBxT): 703 x 900 x 500 mm - Montage auf Außenkanal 833-1163 x 900 x 500 mm - Montage auf Innenkanal
- Lüfterleistung bei Abluftbetrieb nach EN 61591: max. Normalstufe 372 m³/h, Intensivstufe 604 m³/h
- Geräuschwerte nach EN 60704-2-13 bei Abluftbetrieb: Max. Normalstufe: 60 dB(A) re 1 pW, Intensivstufe: 70 dB(A) re 1 pW
- Bei Einsatz des separat erhältlichen Clean Air Plus Umluftsets (Sonderzubehör) erreicht ihr Gerät im Umluftbetrieb folgende Werte: Umluftstufe: max. Normalbetrieb 337 m³/h, Intensivstufe 441 m³/h Geräuschwerte bei Umluftbetrieb: max. Normalstufe: 70 dB(A) re 1 pW, Intensivstufe: 74 dB(A) re 1 pW
- Abluftstutzen Ø 150 mm (Ø 120 mm beiliegend)
- Länge Anschlusskabel: 1,3 m mit Stecker
- Gesamtanschlusswert: 220 W

D95BHM4N0

N50

Wandesse, 90 cm

Edelstahl **€ 1.018***

AUSSTATTUNGSMERKMALE

A+++ ↑ D B | Breite (cm) 90 | LED | Made in Germany

- Wahlweise Abluft- oder Umluftbetrieb
- Für Umluftbetrieb ist ein Umluftset (Sonderzubehör) notwendig
- Energieeffizienzklasse: B [1] [2]
- Durchschnittlicher Energieverbrauch: 62.5 kWh/Jahr [2]
- Lüfter-Effizienzklasse: B [2]
- Beleuchtungs-Effizienzklasse: A [2]
- Fettfilter-Effizienzklasse: B [2]
- Geräusch min./max. Normalstufe: 52/65 dB

DESIGN:
- Für Wandmontage über Kochstellen

KOMFORT:
- Hohe, fein dosierbare Luftleistung durch Elektronik-Steuerung
- Touch Control-Bedienung (3 Leistungsstufen und 1 Intensivstufe) mit LED-Anzeige
- Intensivstufen mit automatischer Rückstellung
- Doppelflutiges Hochleistungsgebläse
- Energieeffizienter Kondensatormotor
- Filterabdeckung aus Edelstahl, spülmaschinengeeignet
- Metallfettfilter, spülmaschinengeeignet

TECHNISCHE INFORMATIONEN:
- Gerätemaße Abluft (HxBxT): 635-965 x 900 x 500 mm
- Gerätemaße Umluft (HxBxT): 635-1075 x 900 x 500 mm
- Gerätemaße Umluft mit Clean Air Umluftset (HxBxT): 703 x 900 x 500 mm - Montage auf Außenkanal 833-1163 x 900 x 500 mm - Montage auf Innenkanal
- Abluftleistung nach EN 61591: max. Normalbetrieb 453 m³/h, Intensivstufe 739 m³/h
- Geräuschwerte nach EN 60704-2-13 bei Abluftbetrieb: Max. Normalstufe: 65 dB(A) re 1 pW, Intensivstufe: 74 dB(A) re 1 pW
- Bei Einsatz des separat erhältlichen Clean Air Plus Umluftsets (Sonderzubehör) erreicht ihr Gerät im Umluftbetrieb folgende Werte: Umluftstufe: max. Normalbetrieb 404 m³/h, Intensivstufe 499 m³/h Geräuschwerte bei Umluftbetrieb: max. Normalstufe: 72 dB(A) re 1 pW, Intensivstufe: 76 dB(A) re 1 pW
- Gleichmäßige, helle Beleuchtung mit 2 x 1,5 W LED-Modul
- Beleuchtungsstärke: 214 lux
- Farbtemperatur: 3500 K
- Abluftstutzen Ø 150 mm (Ø 120 mm beiliegend)
- Länge Anschlusskabel: 1,3 m mit Stecker
- Gesamtanschlusswert: 255 W
- mit Rückstauklappe

SONDERZUBEHÖR:

Z51FXC1N6	Clean Air Plus Umluftset extern	€ 316*
Z5905N0	Kanalverlängerung 1000 mm	€ 337*
Z5915N0	Kanalverlängerung 1500 mm	€ 408*

SONDERZUBEHÖR GEMEINSAM:

Z51DXI1X6	Clean Air Plus Umluftset	€ 177*
Z51FXD1N1	Long Life Umluftset extern	€ 663*
Z51FXJ0X0	Long Life Umluftset	€ 491*
Z51DXI1X4	Clean Air Standard Umluftset	€ 92*
Z53XXB1X6	Clean Air Plus Geruchsfilter (Ersatz)	€ 142*
Z51DXB1X4	Clean Air Standard Geruchsfilter (Ersatz)	€ 72*
Z50XXP0X0	Long Life Geruchsfilter (Ersatzbedarf)	€ 399*

[1]) Auf einer EEK-Skala von: A+++ bis D
[2]) Gemäß EU-Regulierung Nr. 65/2014
* Unverbindliche Preisempfehlung des Herstellers inkl. gesetzlicher Mehrwertsteuer

Weiteres passendes Zubehör finden Sie auf Seite 214 – 217.
Technische Hinweise und Maße zu diesen Geräten finden Sie auf Seite 154 – 157.

D95XAM2S0 N70

Integrierte Designhaube, 90 cm

Edelstahl **€ 1.313***

AUSSTATTUNGSMERKMALE

A+++ ↑ D B | Breite (cm) 90 | LED | Made in Germany

- Wahlweise Abluft- oder Umluftbetrieb
- Für den Betrieb in Umluft, sind verschiedene Umluftsets als optionales Zubehör erhältlich und notwendig.
- Energieeffizienzklasse: B [1][2]
- Durchschnittlicher Energieverbrauch: 64.7 kWh/Jahr [2]
- Lüfter-Effizienzklasse: B [2]
- Beleuchtungs-Effizienzklasse: A [2]
- Fettfilter-Effizienzklasse: B [2]
- Geräusch min./max. Normalstufe: 50/63 dB

DESIGN:
- Flächenbündiger Einbau zur nahtlosen Integration in Hängeschränke
- Platzsparendes, kompaktes Design für zusätzliche Ablagemöglichkeiten neben der Haube und für max. 10 kg pro Seite
- Glasscheibe mit Touch-Steuerung für einfache Bedienung und verbesserte Dampfaufnahme.

KOMFORT:
- Hohe, fein dosierbare Luftleistung durch Elektronik-Steuerung über Touch Control-Bedienung mit LED-Anzeige, 3 Leistungsstufen und 1 Intensivstufe
- Intensivstufe mit automatischer Rückstellung
- Lüfter und Beleuchtung werden durch Öffnen und Schließen der Glasscheibe automatisch ein- und ausgeschaltet
- Die Beleuchtung kann auch bei geschlossener Glasscheibe durch schnelle Handberührung im Kontrollbereich ein- und ausgeschaltet werden

AUSSTATTUNG:
- 3 x 2 W LED
- Soft Light
- Farbtemperatur: 3500 K
- Beleuchtungsstärke: 571 lux
- Energieeffizienter Kondensatormotor
- Metallfettfilter, spülmaschinengeeignet
- Kassette mit Edelstahlrahmen
- Die Oberflächen und Materialien sind glatt und leicht zu reinigen.

BETRIEBSART UND LEISTUNG:
- Abluftleistung nach EN 61591: max. Normalbetrieb 460 m³/h, Intensivstufe 749 m³/h
- Geräuschwerte nach EN 60704-2-13 bei Abluftbetrieb: Max. Normalstufe: 63 dB(A) re 1 pW Intensivstufe: 73 dB(A) re 1 pW
- Bei Einsatz des separat erhältlichen Clean Air Plus Umluftsets (Sonderzubehör) erreicht ihr Gerät im Umluftbetrieb folgende Werte: Umluftstufe: Max. Normalbetrieb: 451 m³/h, Intensivstufe: 652 m³/h Geräuschwerte Umluft: Max. Normalstufe: 67 dB(A) re 1 pW Intensivstufe: 74 dB(A) re 1 pW

PLANUNGS- UND INSTALLATIONSINFORMATION:
- Geeignet für den Einbau in bodenlose Hängeschränke
- Die Wandabschlussleisten zum Einbau in Hängeschränke mit einer maximalen Tiefe von bis zu 360 mm liegen dem Gerät bei
- Matten zum Schutz vor Kratzern und Verschmutzung des Stauraums an den Verdeckseiten liegen bei
- Für den Einbau in höhere Oberschränke sind Kaminverlängerungen als optionales Zubehör erhältlich
- Die Kaminverlängerungen sind mit den erhältlichen Umluft-Starter Sets kompatibel
- Gerätemaße (HxBxT): 340 x 897 x 298 mm
- Einbaumaße (HxBxT): 340 x 860 x 300 mm
- Abluftstutzen Ø 150 mm (Ø 120 mm beiliegend)
- mit Rückstauklappe
- Länge Anschlusskabel: 1,3 m mit Stecker
- Gesamtanschlusswert: 259 W

D65XAM2S0 N70

Integrierte Designhaube, 60 cm

Edelstahl **€ 1.201***

AUSSTATTUNGSMERKMALE

A+++ ↑ D B | Breite (cm) 60 | LED | Made in Germany

- Wahlweise Abluft- oder Umluftbetrieb
- Für den Betrieb in Umluft, sind verschiedene Umluftsets als optionales Zubehör erhältlich und notwendig.
- Energieeffizienzklasse: B [1][2]
- Durchschnittlicher Energieverbrauch: 62.7 kWh/Jah [2]
- Lüfter-Effizienzklasse: B [2]
- Beleuchtungs-Effizienzklasse: A [2]
- Fettfilter-Effizienzklasse: B [2]
- Geräusch min./max. Normalstufe: 50/63 dB

DESIGN:
- Flächenbündiger Einbau zur nahtlosen Integration in Hängeschränke
- Platzsparendes, kompaktes Design für zusätzliche Ablagemöglichkeiten neben der Haube und für max. 10 kg pro Seite
- Glasscheibe mit Touch-Steuerung für einfache Bedienung und verbesserte Dampfaufnahme

KOMFORT:
- Hohe, fein dosierbare Luftleistung durch Elektronik-Steuerung über Touch Control-Bedienung mit LED-Anzeige, 3 Leistungsstufen und 1 Intensivstufe
- Intensivstufe mit automatischer Rückstellung
- Lüfter und Beleuchtung werden durch Öffnen und Schließen der Glasscheibe automatisch ein- und ausgeschaltet
- Die Beleuchtung kann auch bei geschlossener Glasscheibe durch schnelle Handberührung im Kontrollbereich ein- und ausgeschaltet werden

AUSSTATTUNG:
- 2 x 2 W LED
- Soft Light
- Farbtemperatur: 3500 K
- Beleuchtungsstärke: 476 lux
- Energieeffizienter Kondensatormotor
- Metallfettfilter, spülmaschinengeeignet
- Kassette mit Edelstahlrahmen
- Die Oberflächen und Materialien sind glatt und leicht zu reinigen.

BETRIEBSART UND LEISTUNG:
- Abluftleistung nach EN 61591: max. Normalbetrieb 460 m³/h, Intensivstufe 749 m³/h
- Geräuschwerte nach EN 60704-2-13 bei Abluftbetrieb: Max. Normalstufe: 63 dB(A) re 1 pW Intensivstufe: 73 dB(A) re 1 pW
- Bei Einsatz des separat erhältlichen Clean Air Plus Umluftsets (Sonderzubehör) erreicht ihr Gerät im Umluftbetrieb folgende Werte: Umluftstufe: Max. Normalbetrieb: 451 m³/h, Intensivstufe: 652 m³/h Geräuschwerte Umluft: Max. Normalstufe: 67 dB(A) re 1 pW Intensivstufe: 74 dB(A) re 1 pW

PLANUNGS- UND INSTALLATIONSINFORMATION:
- Geeignet für den Einbau in bodenlose Hängeschränke
- Die Wandabschlussleisten zum Einbau in Hängeschränke mit einer maximalen Tiefe von bis zu 360 mm liegen dem Gerät bei
- Matten zum Schutz vor Kratzern und Verschmutzung des Stauraums an den Verdeckseiten liegen bei.
- Für den Einbau in höhere Oberschränke sind Kaminverlängerungen als optionales Zubehör erhältlich
- Die Kaminverlängerungen sind mit den erhältlichen Umluft-Starter Sets kompatibel
- Gerätemaße (HxBxT): 340 x 597 x 298 mm
- Einbaumaße (HxBxT): 340 x 560 x 300 mm
- Abluftstutzen Ø 150 mm (Ø 120 mm beiliegend)
- mit Rückstauklappe
- Länge Anschlusskabel: 1,3 m mit Stecker
- Gesamtanschlusswert: 256 W

SONDERZUBEHÖR GEMEINSAM:

Z51IXC1X6	Clean Air Plus Umluftset extern	€ 323*
Z51ITD1X1	Long Life Umluftset extern	€ 773*
Z51IBI6X4	Clean Air Standard Umluftset	€ 122*
Z51IXB1X6	Clean Air Plus Geruchsfilter (Ersatz)	€ 142*
Z51ITP0X0	Long Life Geruchsfilter (Ersatzbedarf)	€ 418*
Z51IBB6X4	Clean Air Standard Geruchsfilter (Ersatz)	€ 79*
Z51IBK1S1	Kaminverlängerung 450-854 mm	€ 269*
Z51IBN1S1	Kaminverlängerung 187-360 mm	€ 226*

[1]) Auf einer EEK-Skala von: A+++ bis D
[2]) Gemäß EU-Regulierung Nr. 65/2014
* Unverbindliche Preisempfehlung des Herstellers inkl. gesetzlicher Mehrwertsteuer

Weiteres passendes Zubehör finden Sie auf Seite 214 – 217.
Technische Hinweise und Maße zu diesen Geräten finden Sie auf Seite 154 – 157.

D49PU54X1

N90

Flachschirmhaube, 90 cm

Edelstahl **€ 1.524***

AUSSTATTUNGSMERKMALE

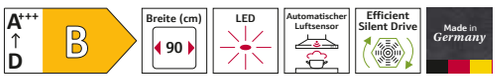

- Wahlweise Abluft- oder Umluftbetrieb
- Für Umluftbetrieb ist ein Standard Umluftset oder ein Clean Air Plus Umluftset (Sonderzubehör) notwendig
- Energieeffizienzklasse: B [1][2]
- Durchschnittlicher Energieverbrauch: 38.8 kWh/Jahr [2]
- Lüfter-Effizienzklasse: B [2]
- Beleuchtungs-Effizienzklasse: A [2]
- Fettfilter-Effizienzklasse: B [2]
- Geräusch min./max. Normalstufe: 41/53 dB

DESIGN:
- Einbaufähig in 60 oder 90 cm breiten Oberschrank

KOMFORT:
- Touch Control mit 7-Segment-Anzeige
- Hohe, fein dosierbare Luftleistung durch Elektronik-Steuerung über Touch Control mit 7-Segment-Anzeige
- 3 Leistungsstufen und 2 Intensivstufen
- Intensivstufen mit automatischer Rückstellung
- Automatischer Gebläsenachlauf mit digitaler Anzeige
- Luftsensor Automatic Air

AUSSTATTUNG:
- Silence-Taste
- Air Fresh Intervall Lüftung
- Filterabdeckung aus Edelstahl, spülmaschinengeeignet
- Metallfettfilter, spülmaschinengeeignet
- Sättigungsanzeige für Fett - und Geruchsfilter
- Gleichmäßige, helle Beleuchtung mit 3 x 1,5 W LED-Modul
- Farbtemperatur: 3500 K
- Beleuchtungsstärke: 355 lux
- Dimm-Funktion

BETRIEBSART UND LEISTUNG:
- Abluftleistung nach EN 61591: max. Normalbetrieb 395 m³/h, Intensivstufe 700 m³/h
- Geräuschwerte nach EN 60704-2-13 bei Abluftbetrieb: Max. Normalstufe: 53 dB(A) re 1 pW, Intensivstufe: 69 dB(A) re 1 pW
- Bei Einsatz des separat erhältlichen Clean Air Plus Umluftsets (Sonderzubehör) erreicht ihr Gerät im Umluftbetrieb folgende Werte: Umluftstufe: Max. Normalbetrieb: 358 m³/h, Intensivstufe: 628 m³/h Geräuschwerte Umluft: Max. Normalstufe: 60 dB(A) re 1 pW, Intensivstufe: 71 dB(A) re 1 pW
- 2 einflutig stehend. BLDC Motor

PLANUNGS- UND INSTALLATIONSINFORMATION:
- Schnellmontagebefestigung
- Gerätemaße (HxBxT): 426 x 898 x 290 mm
- Einbaumaße (HxBxT): 385 x 524 x 290 mm
- Abluftstutzen Ø 150 mm (Ø 120 mm beiliegend)
- mit Rückstauklappe
- Länge Anschlusskabel: 1.75 m mit Stecker
- Gesamtanschlusswert: 146 W

SONDERZUBEHÖR:

Z51IXC1X6	Clean Air Plus Umluftset extern	€ 323*
Z51ITD1X1	Long Life Umluftset extern	€ 773*
Z51ITI2X4	Clean Air Standard Umluftset	€ 92*
Z51IXB1X6	Clean Air Plus Geruchsfilter (Ersatz)	€ 142*
Z51ITP0X0	Long Life Geruchsfilter (Ersatzbedarf)	€ 418*
Z51ITB2X4	Clean Air Standard Geruchsfilter (Ersatz)	€ 72*
Z54TL90X1	Absenkrahmen	€ 285*
Z54TM90X0	Montage-Set 90 cm Oberschrank	€ 102*

[1]) Auf einer EEK-Skala von: A+++ bis D
[2]) Gemäß EU-Regulierung Nr. 65/2014
* Unverbindliche Preisempfehlung des Herstellers inkl. gesetzlicher Mehrwertsteuer

Weiteres passendes Zubehör finden Sie auf Seite 214 – 217.
Technische Hinweise und Maße zu diesen Geräten finden Sie auf Seite 154 – 157.

VIB-Struktur NEFF Dunstabzüge

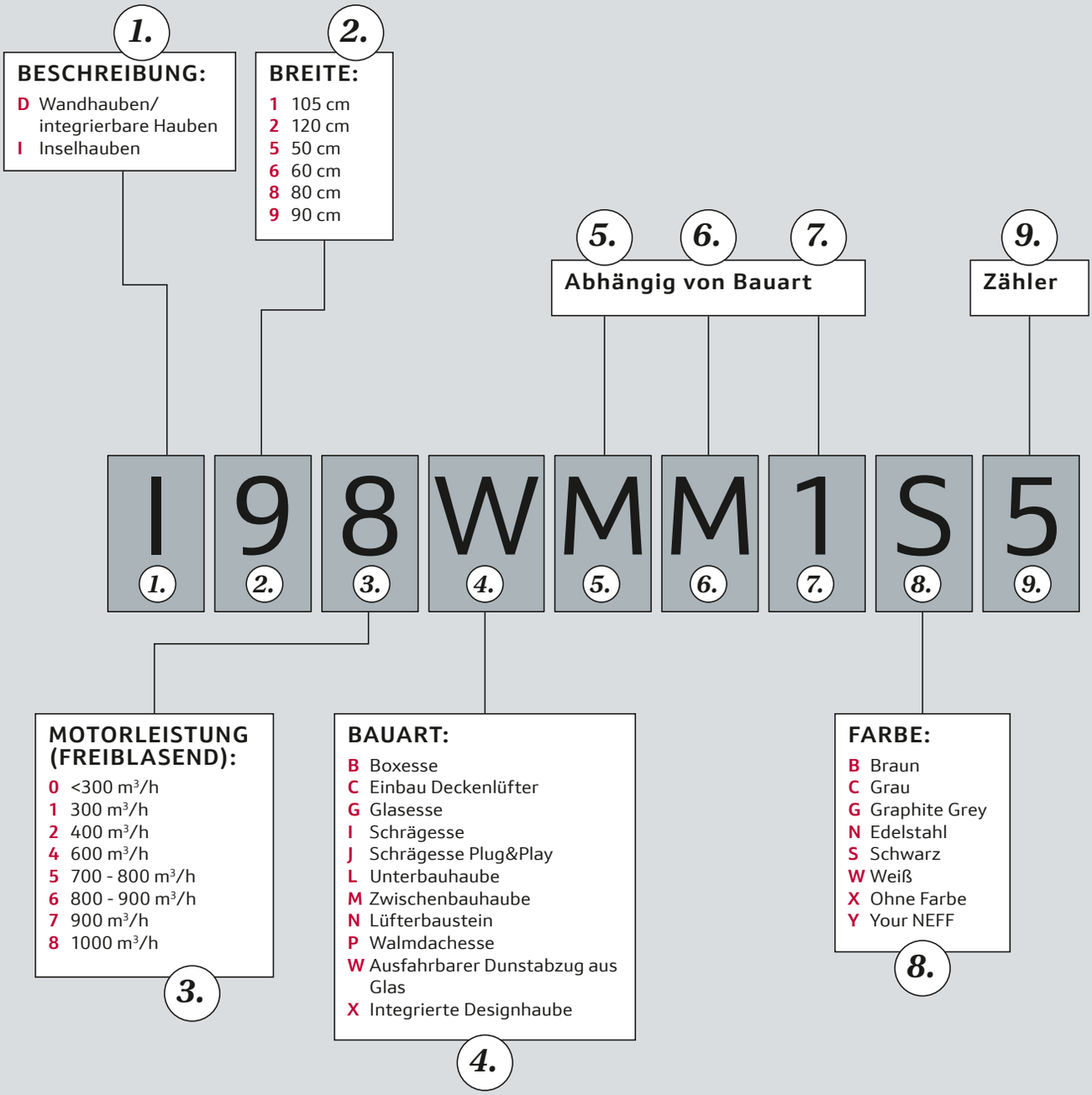

Hinweis: Gilt nicht für Flachschirmhauben.

Diese Nomenklatur dient lediglich zur Orientierung - ohne Gewähr auf Richtigkeit / Vollständigkeit.

SCHRÄGESSEN

Maße in mm
Gerät im Abluftbetrieb

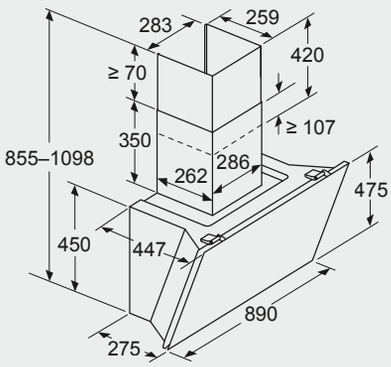

Maße in mm
Gerät im Umluftbetrieb

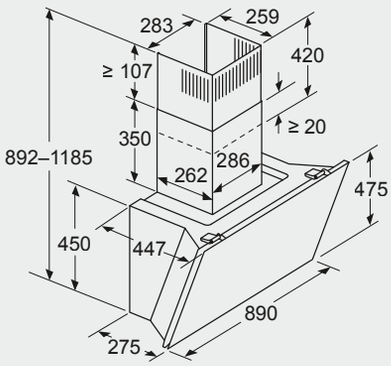

Maße in mm
Gerät im Umluftbetrieb ohne Abluftkanal

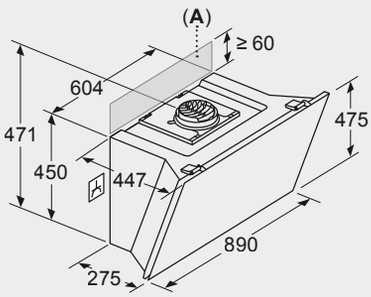

NEFF Collection:
D98IPT2Y5

Maße in mm
Gerät im Abluftbetrieb

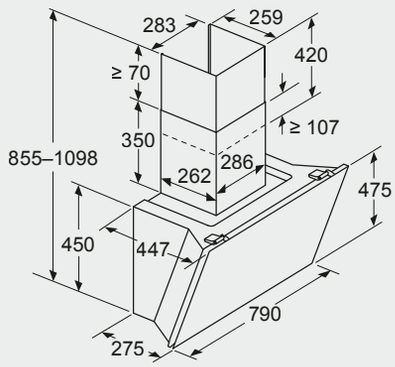

Maße in mm
Gerät im Umluftbetrieb

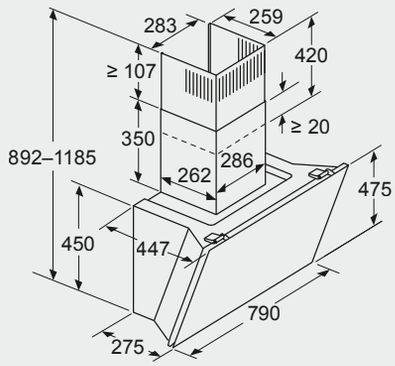

Maße in mm
Gerät im Umluftbetrieb ohne Abluftkanal

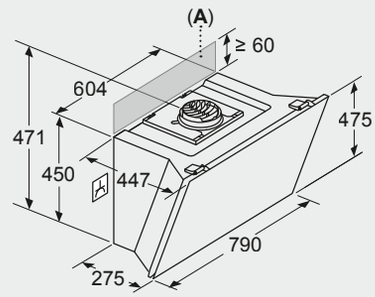

NEFF Collection:
D88IAN2Y5

Maße in mm
Wandinstallation mit Kamin

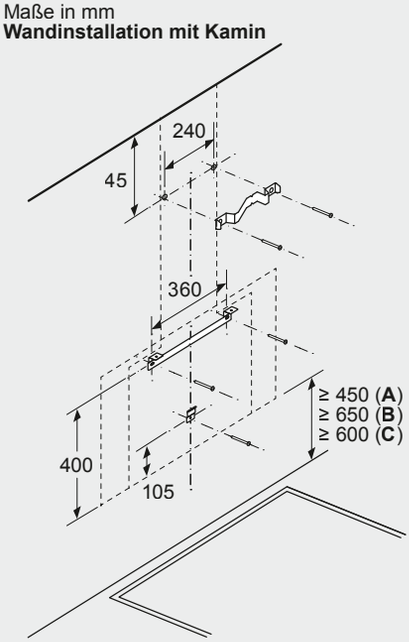

A: Elektro

B: Gas – ab Oberkante Topfträger

C: Elektro – für Australien und Neuseeland

Maße in mm

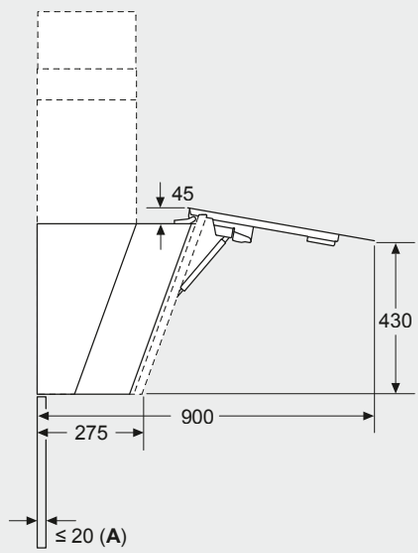

A: Max. Stärke Rückwand

NEFF Collection:
D98IPT2Y5, D88IAN2Y5

WANDESSEN

Maße in mm

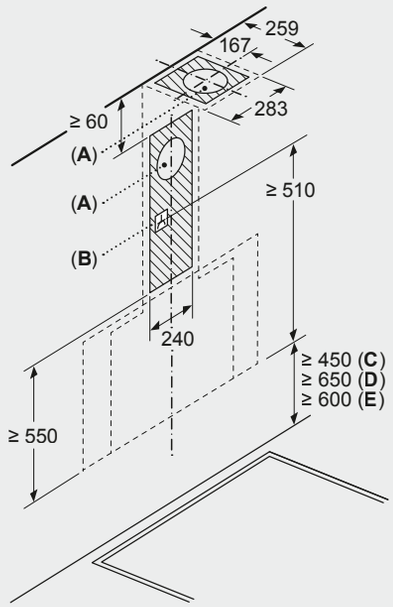

A: Abluftaustritt
B: Steckdose
C: Elektro
D: Gas – ab Oberkante Topfträger

E: Elektro – für Australien und Neuseeland

Maße in mm

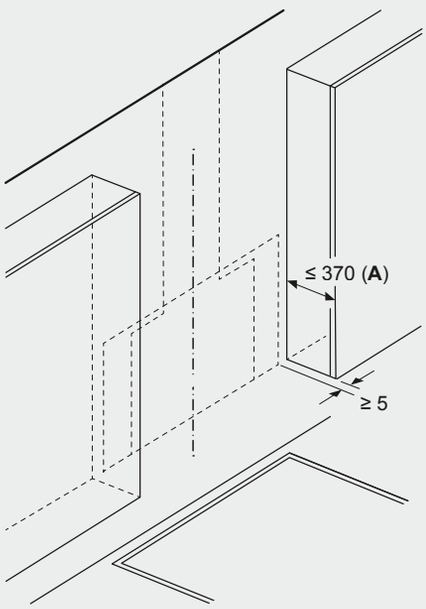

A: Max. Tiefe der seitlichen Oberschränke (inkl. Tür) wegen Montage der Glasplatte

Gerät muss vor den Oberschränken installiert werden, wenn diese tiefer als 370 mm sind

NEFF Collection:
D98IPT2Y5, D88IAN2Y5

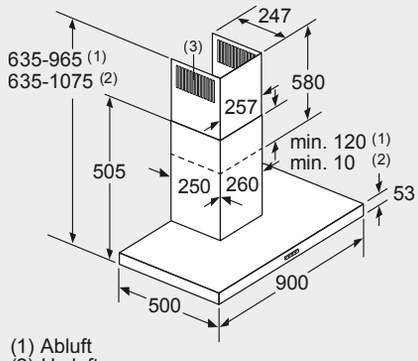

(1) Abluft
(2) Umluft
(3) Luftaustritt - Schlitze bei Abluft nach unten montieren

Maße in mm

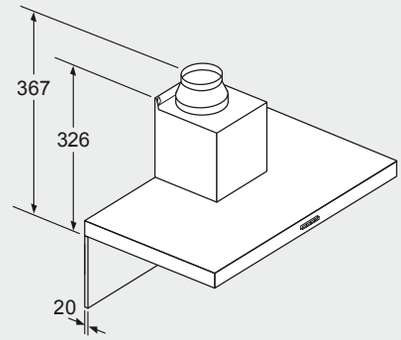

Bei Verwendung einer Rückwand muss das Design des Gerätes beachtet werden.

Maße in mm

Maße in mm

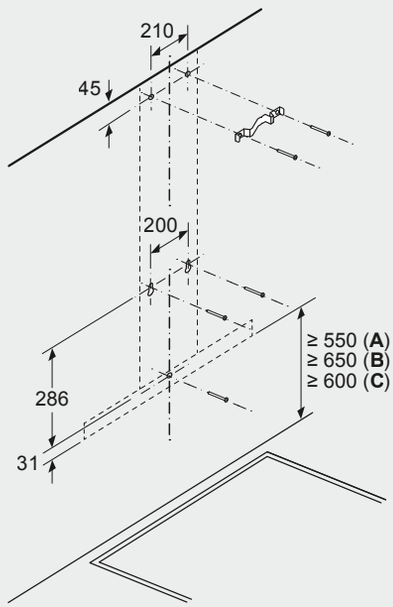

A: Elektro

B: Gas – ab Oberkante Topfträger

C: Elektro – für Australien und Neuseeland

Maße in mm

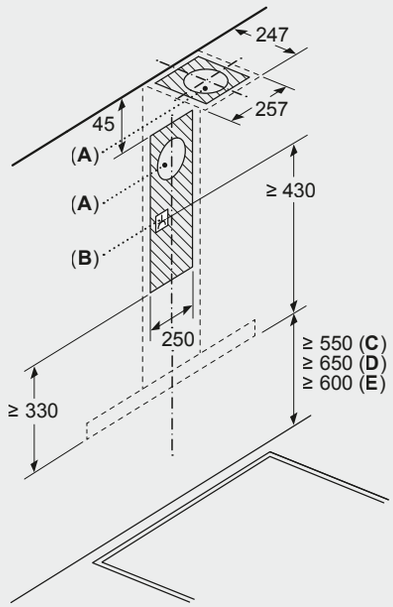

A: Abluftaustritt
B: Steckdose
C: Elektro
D: Gas – ab Oberkante Topfträger

E: Elektro – für Australien und Neuseeland

NEFF Collection:
D94BHM1S5, D95BHM4N0

INTEGRIERTE DESIGNHAUBEN

Maße in mm
Einbaubeispiel

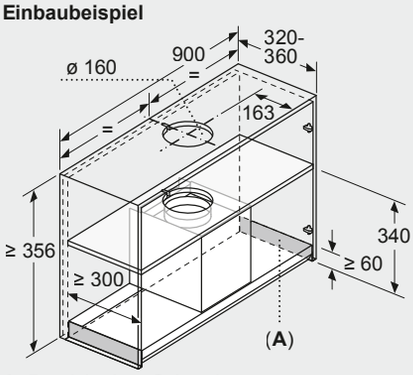

A: Bereich ohne Scharniere

Maße in mm
Frontansicht

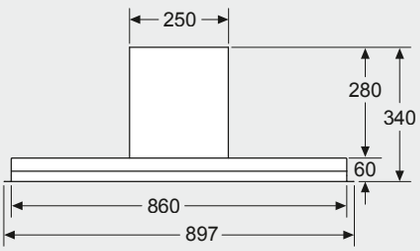

NEFF Collection:
D95XAM2S0

Maße in mm
Einbaubeispiel

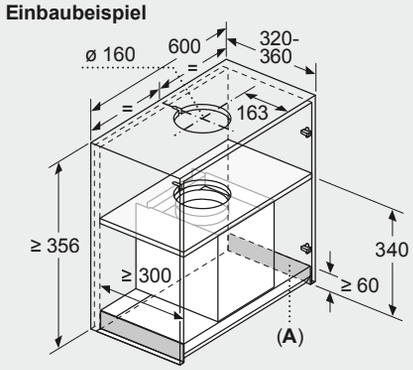

A: Bereich ohne Scharniere

Maße in mm
Frontansicht

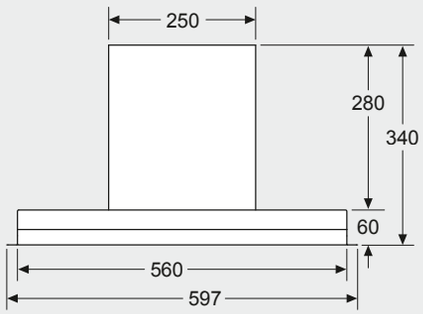

NEFF Collection:
D65XAM2S0

Maße in mm

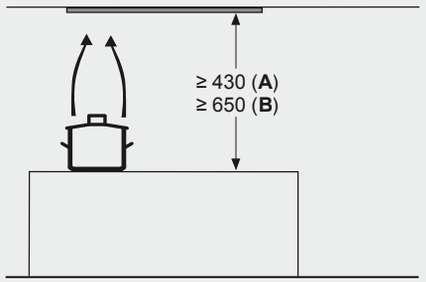

ab Oberkante Topfträger
A: Elektro min. 430
B: Gas min. 650

Maße in mm

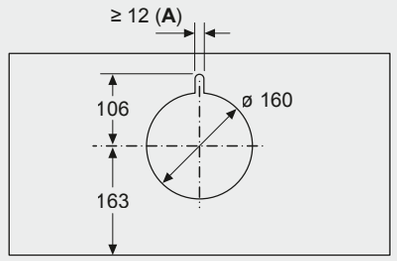

A: Kabeldurchführung

Maße in mm
Seitenansicht

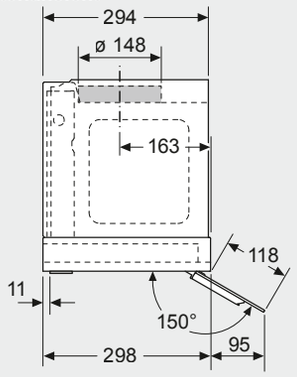

NEFF Collection:
D95XAM2S0, D65XAM2S0

FLACHSCHIRMHAUBEN

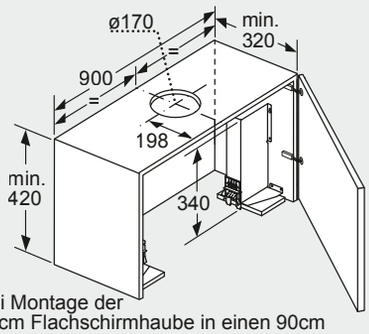

Bei Montage der 90cm Flachschirmhaube in einen 90cm breiten Oberschrank ist ein Montage-Set erforderlich. Die beiden Montagewinkel werden rechts und links im Möbel verschraubt. Montage nach Schablone.

Maße in mm

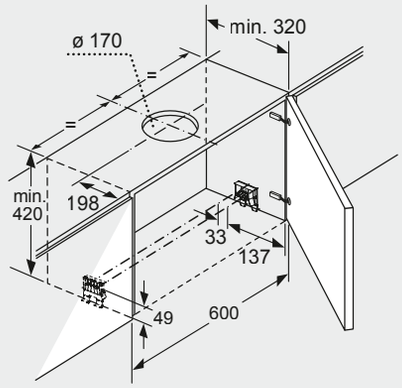

Maße in mm

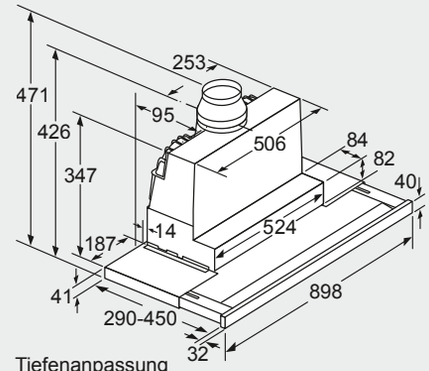

Tiefenanpassung des Filterauszuges bis 29 mm möglich

Maße in mm

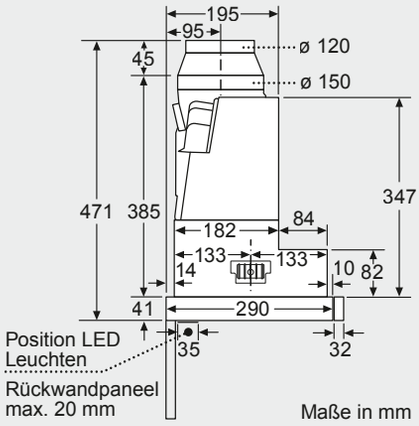

Maße in mm

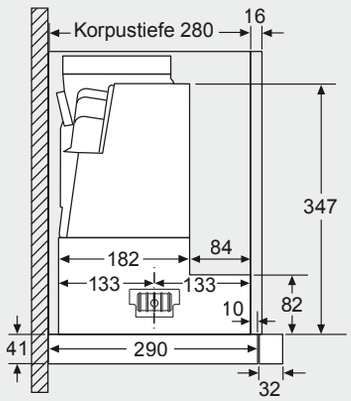

Maße in mm

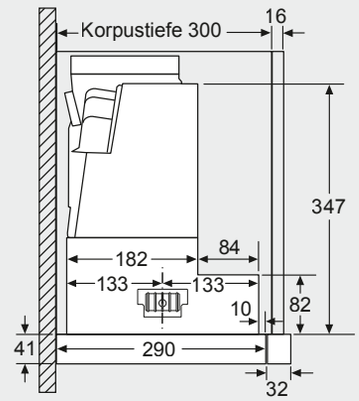

Maße in mm

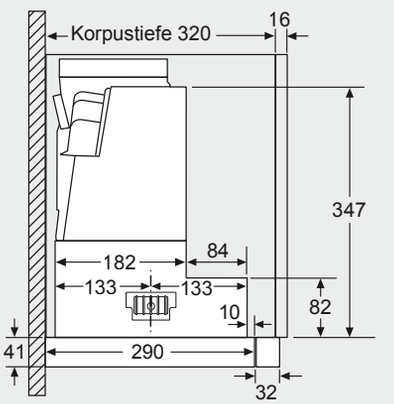

Maße in mm

NEFF Collection:
D49PU54X1

NEFF COLLECTION

Geschirrspülen

Die besten Argumente für Geschirrspüler der NEFF Collection und Werteklassen
160 – 164

VIB-Struktur Geschirrspüler
165

Geschirrspüler im Überblick
166

Die Geräte
167 – 173

Maßzeichnungen / Geräteinformationen
174 – 177

Unsere Spülprofis – voll FLEXIBEL für jeden Anlass

Besonders sparsam im Energieverbrauch

Wir sind richtig stolz auf unsere NEFF Collection Geschirrspüler mit verbesserten Energieeffizienzklassen A und B! Hohe Energieeffizienz bei bester Leistung dank Zeolith oder Eco-Trocknung und intelligenter Elektronik.

A WIE ABSOLUTE KLASSE

In den Werteklassen N70 und N50 erzielen wir in der Energie-Effizienz-Klassifizierung die hervorragende Klasse A.

ZEOLITH-TROCKNEN

Feuchtigkeit wird in Hitze verwandelt.

Das natürliche Mineral Zeolith reduziert den Energieverbrauch auf ein Minimum. Es nimmt während der Trocknungsphase die feuchte Luft auf und wandelt sie in trockene, heiße Luft um. Eine schnelle und effiziente Trocknung ist dadurch garantiert. Mit der Sonderfunktion Glanztrocknen werden Gläser, Porzellan und Kunststoffbehälter optimal getrocknet und glänzend sauber.

OPEN DRY

Türe öffnen, warten, ausräumen – das war gestern.

Mit Open Dry öffnet sich die Tür der Geschirrspüler, die auch Eco-Trocknen haben, während der Trocknungsphase ganz automatisch, sodass das blitzsaubere Geschirr abkühlen kann. Der Vorteil? Liegt auf der Hand. Sauberes, trockenes und nicht mehr heißes Geschirr für schnelles Einräumen oder Tisch decken.

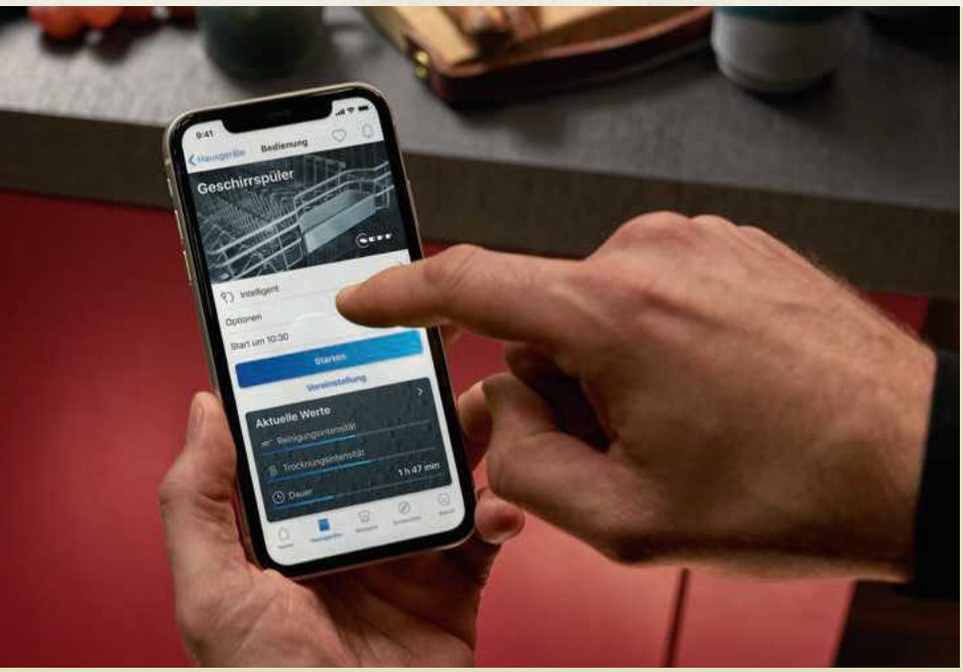

HOME CONNECT

Erleben Sie die unzähligen Möglichkeiten Ihrer vernetzten Küche.

Verbinden Sie Ihren Geschirrspüler mit **Home Connect***, damit er sich direkt in Ihr **Smart Home-Netzwerk** einfügt. Auf Sie wartet ein neues Level an Freiheit, da Sie Ihren Geschirrspüler auch aus der Ferne über die **Home Connect App** starten können. Ihr vernetzter Geschirrspüler schenkt Ihnen mehr Ruhe für die schönen Dinge des Lebens – sowohl innerhalb als auch außerhalb der Küche.

INTELLIGENTES PROGRAMM

Ihr Geschirrspüler erstellt Ihr maßgeschneidertes Lieblingsprogramm.

Können Sie sich einen Geschirrspüler vorstellen, der sich intuitiv an die individuellen Bedürfnisse anpasst? Wir finden das ziemlich gut und sehr clever! Das Intelligente Programm (exklusiv bei unseren Geschirrspülern mit Zeolith®-Trocknung) ermöglicht es, mit Ihrer Home Connect App die Dauer eines Programms sowie dessen Reinigungs- und Trocknungsergebnisse zu bewerten. Unser Intelligentes Programm schlägt individuell Wasch- und Trockenlösungen vor und zeigt – ganz umweltbewusst – alle Details zum Wasser- und Energieverbrauch eines Programms an.

REMOTE DIAGNOSTICS

Professionelle Ferndiagnose für Ihren vernetzten Geschirrspüler.

Falls einmal bei Ihrem Geschirrspüler ein Problem auftauchen sollte, haben wir für Sie eine komfortable Lösung: Mit Ihrem Einverständnis hat unser NEFF-Kundendienst Zugriff aus der Ferne, um das Problem zu identifizieren und zu lösen. Unsere Ferndiagnose – so flexibel wie das Leben.

*Home Connect ist eine Dienstleistung der Home Connect GmbH

CONNECTED BY Home Connect

FAVOURITE BUTTON

Das Lieblingsprogramm direkt starten

Die Lieblingstaste am Geschirrspüler ist dazu da, ein Programm oder eine bestimmte Einstellung abzuspeichern, die nur noch einen Knopfdruck entfernt sein soll. Man kann das Programm direkt am Gerät einspeichern oder die Auswahl via Home Connect* App auf dem Mobiltelefon oder Tablet vornehmen.

Mehr *Flexibilität,* mehr Spielraum

Die Flex 3 Geschirrkörbe kommen Ihnen auf allen Ebenen sanft auf Leichtlaufrollen mit Stopfunktion entgegen. Ob große, sperrige Töpfe oder empfindliches Glas, große Pastateller oder feine Dessertschalen, mit den Flex-Körben passt sich Ihre Spülmaschine Ihrem Geschirr optimal an. Durch leichten Druck auf die roten Markierungen stellen Sie die Körbe so ein, wie Sie es brauchen – einfach und ganz individuell.

Die roten Markierungen zeigen, welche Elemente verstellbar sind.

FLEX 3 KORBSYSTEM

- **Übersichtliche Gestaltung – sämtliche flexibel verstellbaren Elemente in roter Farbe**
- **Vollkommen flexibel – klappbare Tellerhalter im Ober- und Unterkorb**
- **Oberkorb: mit Gleitschutzvorrichtung aus Kunststoff, Ablagen mit Kunststoff-Frontteil im Oberkorb für sicheren Halt langstieliger Gläser**
- **Inklusive 3-fach Rack Matic beim Oberkorb**
- **Unterkorb: mit höheren Seitenwänden, mehr Platz für große Teller, intuitiv verstellbare Klappstacheln, besonders geformte Ablagen für sicheren Halt langstieliger Gläser**

EXTRA RAUM FÜR BESTECK & CO

Nahezu alle Geschirrspüler der NEFF Collection können mit dem 3. Flex Korb oder der Flex 3 Schublade (jeweils Sonderzubehör) nachgerüstet werden.

FLEX 3 SCHUBLADE

Keinen Platz verschenken

Beidseitige, absenkbare Ablagebereiche bieten mehr Raum auch für größere Besteckteile und Kochzubehör.

3. FLEX KORB

Perfekt angepasstes Platzangebot

Dieser Kleinteilekorb kann richtig viel: Der 3. Flex Korb bietet ganz individuellen Raum für Koch- und Backutensilien und auch für Espressotassen. Durch den intelligent gewellten Boden bleibt alles an seinem Ort. Große Messer können in einer verschiebbaren Ablage mit Messerschutz verstaut werden.

DIE BEDIENUNG AM GERÄT

Einfach und komfortabel

Die komfortable Bedienung macht es Ihnen leicht, sich aufs Kochen zu konzentrieren anstatt auf das Einstellen des Spülprogramms.

Neu ist die Clear Control Touch Bedienung. Wählen Sie zwischen einem energieeffizienten oder einem schnellen Programm! Oder passen Sie das Spülprogramm auf die individuelle Beladung an und wählen Sie dafür die geeignete Spültemperatur. Auf der Clear Control Touch-Bedienblende treffen Sie die Auswahl ganz einfach von links nach rechts.

N90 TFT-Display mit Touch-Bedienung

N70 LED-Display mit Clear Control Touch-Bedienung

N50 LED-Display mit Tastenbedienung

NEFF Collection Geschirrspüler – DIE WERTEKLASSEN

N90	N70	N50
TFT-Display schwarze Bedienblende	*LED-Display schwarze Bedienblende*	*LED-Display mit Backlit Buttons*
Zeolithtrocknen	**Zeolithtrocknen (modellabhängig)**	—
Energieeffizienzklasse	**Energieeffizienzklassen**	**Energieeffizienzklassen**
A↑G B	A↑G A A↑G B	A↑G A
Geräusch: 40 dB	**Geräusch: 40 / 42 dB**	**Geräusch: 42 dB**
8 Programme / 6 Optionen	**5-6 Programme / 6 Optionen**	**6 Programme / 5 Optionen**
Flex 3 Korbsystem	**Flex 3 Korbsystem**	**Flex 3 / Flex 2 Korbsystem**
Flex 3 Schublade oder 3. Flex Korb	**Flex 3 Schublade oder 3. Flex Korb**	**Flex 3 Schublade oder 3. Flex Korb**
Emotion Light	**Emotion Light**	—

Info auf einen Blick

Immer wissen was läuft

Unsere vollintegrierten NEFF Geschirrspüler halten Sie stets auf dem Laufenden – je nach Modell mit Info Light, Time Light oder dem seitlichen Gap Light.

TIME LIGHT

Geschirrspüler mit der innovativen Restzeitprojektion **Time Light** projizieren die verbleibende Zeit bis zum Ende eines Spülgangs exakt in Stunden und Minuten auf den Küchenboden.

GAP LIGHT

Ein seitliches Licht an unseren vollintegrierbaren Geschirrspülern mit Vario Scharnier zeigt, dass gerade ein Programm läuft. Öffnet man die Tür und stoppt den Spülvorgang, blinkt das Licht. Gap Light in Kombination mit Vario Scharnier macht den Einbau von voll integrierbaren Geschirrspülern in modernen Küchen mit langen Fronten, extra dicken Fronten und niedrigen Sockelhöhen perfekt.

SENSOR TÜRÖFFNUNG

Tür auf für glänzenden Komfort

Ein Highlight in der NEFF Collection ist die innovative Sensor Türöffnung – ein leichter Druck auf die Gerätefront genügt und die Geschirrspülertür öffnet sich automatisch. Die Montage eines Griffes oder einer Griffleiste ist nicht mehr nötig.

Montage-Video für unsere Geschirrspüler

Tipps und Tricks zum perfekten Einbau der NEFF Geschirrspüler. Einfach den QR-Code scannen.

VIB-Struktur NEFF Geschirrspüler

1. PRODUKTBEREICH:
- **S** Spülen

2. GERÄTETYP:
- **1** 60 cm (81,5 cm Höhe)
- **2** 60 cm (86,5 cm Höhe)

3. BAUART:
- **4** integrierbar
- **5** vollintegrierbar
- **7** vollintegrierbar mit Vario Scharnier
- **8** vollintegrierbar mit Sensor Türöffnung
- **9** vollintegrierbar mit Vario Scharnier und Türöffnungsassistent

8. ZÄHLER:
- **0-9** aufsteigend

9. ZÄHLER:
- **0-9** aufsteigend

10. LÄNDER-KENNUNG:
- **E** Europa

S	1	9	9	Z	B	8	0	2	E
1.	2.	3.	4.	5.	6.	7.	8.	9.	10.

4. WERTEKLASSE:
- **5** N50
- **7** N70
- **9** N90

5. TROCKNUNG:
- **E** Eco Trocknung
- **H** Wärmetauscher
- **Z** Zeolith

6. KORBAUSSTATTUNG:
60 cm Breite mit Edelstahlboden
- **A** Korb ohne Besteckschublade, ohne 3. Ebene
- **B** Korb mit nachrüstbarer 3. Ebene
- **C** Korb mit Besteckschublade

7. FARBE:
- **S** Edelstahl
- **X** vollintegriert
- **8** vollintegriert (NC)

Diese Nomenklatur dient lediglich zur Orientierung - ohne Gewähr auf Richtigkeit / Vollständigkeit.

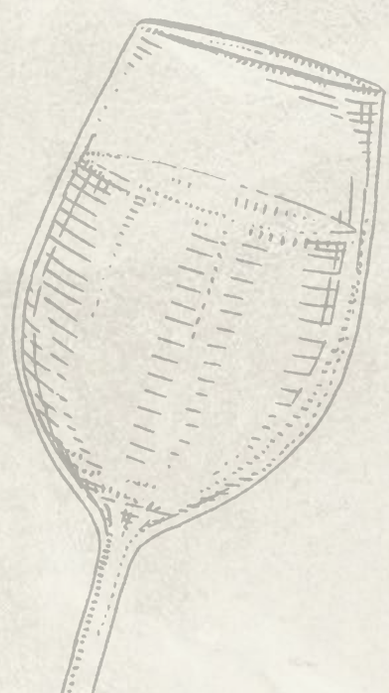

NEFF Collection Geschirrspüler im Überblick

Best.-Nr. VIB * NEU Alle Geschirrspüler sind mit Home Connect ausgestattet	Werteklasse	Gap Light	Energie-Effizienzkl.	Zeolith	Open Dry	Energieverbrauch in kWh/ pro 100 Betriebszyklen	Wasserverbrauch in Liter/ Betriebszyklus	Anzahl Programme	Anzahl Sonderfunktionen	Easy Clean	Geräuschwert dB(A) re 1 pW	Gerätehöhe (cm)	Korbsystem	Silence Programm	Vario Scharnier	Seite
Wi-Fi		Gap Light		Zeolith-Trocknen	Open Dry	(im Eco-Programm)	(im Eco-Programm)						Flex III	Silence	Vario Scharnier	
60 cm breite Geräte mit Varioscharnier																
S199ZB803E*	N90	✓	B	✓	–	64	9	8	5	✓	40	81	Flex 3	✓	✓	167
S299ZB803E*	N90	✓	B	✓	–	64	9	8	5	✓	40	86	Flex 3	✓	✓	167
S197EB802E*	N70	✓	A	–	✓	54	9	6	4	✓	42	81	Flex 3	–	✓	170
S297EB802E*	N70	✓	A	–	✓	54	9	6	4	✓	42	86	Flex 3	–	✓	170
S175EBX15E*	N50	✓	A	–	✓	54	9	6	4	✓	42	81	Flex 2	–	✓	173
S275EBX15E*	N50	✓	A	–	✓	54	9	6	4	✓	42	86	Flex 2	–	✓	173

Best.-Nr. VIB * NEU	Werteklasse	Time Light	Energie-Effizienzkl.	Zeolith	Open Dry	Energieverbrauch in kWh/ pro 100 Betriebszyklen	Wasserverbrauch in Liter/ Betriebszyklus	Anzahl Programme	Anzahl Sonderfunktionen	Easy Clean	Geräuschwert dB(A) re 1 pW	Gerätehöhe (cm)	Korbsystem	Silence Programm	Vario Scharnier	Seite
Wi-Fi		Time Light 01:14		Zeolith-Trocknen	Open Dry	(im Eco-Programm)	(im Eco-Programm)						Flex III	Silence		
60 cm breite Geräte																
S187EB805E*	N70	✓	A	–	✓	54	9	8	4	✓	42	81	Flex 3	✓	–	168
S287EB805E*	N70	✓	A	–	✓	54	9	8	4	✓	42	86	Flex 3	✓	–	168
S157ZB802E	N70	✓	B	✓	–	64	9	7	4	✓	40	81	Flex 3	–	–	169
S257ZB802E	N70	✓	B	✓	–	64	9	7	4	✓	40	86	Flex 3	–	–	169
S155EB804E*	N50	✓	A	–	✓	54	9	6	4	✓	42	81	Flex 3	–	–	171
S255EB804E*	N50	✓	A	–	✓	54	9	6	4	✓	42	86	Flex 3	–	–	171
S155EBX15E*	N50	✓	A	–	✓	54	9	6	4	✓	42	81	Flex 2	–	–	172
S255EBX15E*	N50	✓	A	–	✓	54	9	6	4	✓	42	86	Flex 2	–	–	172

VOLLINTEGRIERT

N90

Sensor Türöffnung, Vario Scharnier

Höhe (cm) 81,5

S199ZB803E

Geschirrspüler vollintegriert, 60 cm **€ 2.139***

Vorauss. verfügbar ab 12/2024

- Gerätemaße (HxBxT): 81,5 cm x 59,8 cm x 55,0 cm

SONDERZUBEHÖR:

Z7860X3 Verblendungssatz Hocheinbau 81,5 cm Höhe € 112*

Höhe (cm) 86,5

S299ZB803E

Geschirrspüler vollintegriert, 60 cm, XXL **€ 2.159***

Vorauss. verfügbar ab 12/2024

- Gerätemaße (HxBxT): 86,5 cm x 59,8 cm x 55,0 cm

SONDERZUBEHÖR:

Z7861X3 Verblendungssatz Hocheinbau 86,5 cm Höhe € 112*

EXKLUSIV IN DER NEFF COLLECTION

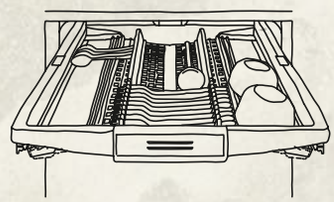

FLEX 3 BESTECKSCHUBLADE
Z786DB04
Nachrüstbar bei allen Modellen mit Flex 3 Korbsystem! Absenkbare Ablagebereiche auf beiden Seiten, umlegbare Stacheln und eine extra Aussparung schaffen Raum für größere Besteckteile, Espressotassen sowie Koch- und Backutensilien.

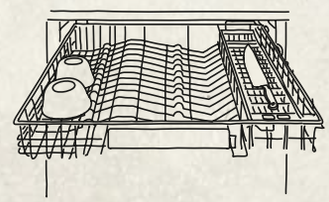

3. FLEX KORB
Z786RB04
Nachrüstbar bei allen Modellen mit Flex 3 Korbsystem!
Der dritte Korb – eine Alternative zur Flex 3 Besteckschublade. Mit Messereinlage und Platz für Tassen und Küchenutensilien.

ALLE GERÄTE HABEN FOLGENDE AUSSTATTUNGSMERKMALE GEMEINSAM:

A↑G B | Wi-Fi | Sensor-Türöffnung | Vario Scharnier | Gap Light | Geräuschwert 40 dB | Silence | Favourite | Programm Chef 70°C | Intensive Zone | Zeolith-Trocknen | Aqua Stop | Made in Germany | NEU

LEISTUNG UND VERBRAUCH:
- Energieeffizienzklasse[1]): B
- Energie[2]) / Wasser[3]): 64 kWh / 9 Liter
- Fassungsvermögen: 13 Maßgedecke
- Programmdauer[4]): 3:35 (h:min)
- Geräusch: 40 dB(A) re 1 pW
- Geräusch-Effizienzklasse: B
- Geräusch im Silence-Programm: 39 dB(A) re 1 pW

PROGRAMME UND OPTIONEN:
- 8 Programme: Eco 50 °C, Auto 45-65 °C, Intelligent, Chef 70 °C, Classic 60 °C, Glas 40 °C, Silence 50 °C, Favorit
- Vorspülen
- 5 Sonderfunktionen: Fernstart, Glanztrocknen, Power Zone, Hygiene Plus, Extra Speed
- Easy Clean
- Add-On Funktion über die Home Connect App: Silence on Demand

SPÜLTECHNIK UND SENSORIK:
- Energiesparen mit Zeolith-Trocknen
- Wärmetauscher
- Aquasensor
- Dosier Assistent
- Efficient Silent Drive
- Reiniger-Automatik
- Selbstreinigendes Sieb mit 3-fach Wellen-Filtersystem
- Innenbehälter/ Boden: Edelstahl/Edelstahl

KORBSYSTEME:
- Flex 3 Korbsystem mit farbigen verstellbaren Elementen
- Besteckschublade oder 3. Flex Korb nachrüstbar
- Höhenverstellbarer Oberkorb mit Rack Matic (3-stufig)
- Leichtlaufrollen auf allen Ebenen
- farbige Anti-Rutsch-Beschichtung im Oberkorb
- Korbstopper (Rack Stopper) gegen ein Überrollen des Unterkorbes
- Klappbare Tellerhaltereihen im Oberkorb (6x)
- Klappbare Tellerhaltereihen im Unterkorb (8x)
- Besteckablage im Oberkorb
- Vario Besteckkorb im Unterkorb
- Tassenablage im Oberkorb (2-teilig)
- Tassenablage im Unterkorb (2-teilig)
- Silikon-Applikationen für einen sicheren Halt von Gläsern im Oberkorb
- Gläseranlagebügel im Unterkorb

ANZEIGE UND BEDIENUNG:
- Home Connect-fähig über WLAN
- Hochauflösendes TFT-Display mit Klartextanzeige
- Bedienung von oben
- Bedienblende mit Klartext (englisch)
- Gap Light
- Echtzeituhr
- Akustisches Signal bei Programmende
- Startzeitvorwahl 1-24 Stunden
- Emotion Light

TECHNISCHE INFORMATIONEN UND ZUBEHÖR:
- Aqua Stop: eine NEFF Garantie bei Wasserschäden - ein Geräteleben lang [5])
- Kindersicherung (Öffnen durch zweimal drücken der Tür)
- Sensor Türöffnung
- mit Varioscharnier (für Sockelhöhe >= 50 mm geeignet)
- Präzise Glasschutz-Technik
- Salzeinfüllhilfe (Trichter)
- Inkl. Befestigungs- und Verblendleisten (Edelstahl)
- Inkl. Dampfschutz für die Arbeitsplatte

SONDERZUBEHÖR GEMEINSAM:

Z7710X0	AquaStop-Verlängerungsschlauch, 2m	€ 59*	Z7870X0	Spülhilfe-Set	€ 33*
Z7865X1EU	Netzkabel mit EU-Stecker 5m	€ 27*	Z7871X0	Silberglanzkassette	€ 33*
Z7863X1	Korbeinsatz für Langstielgläser	€ 48*	Z786DB04	Flex 3 Besteckschublade	€ 152*
Z7863X8	Kristallglas-Korb	€ 33*	Z786RB04	3. Flex Korb	€ 152*
Z786BH00	Flaschenhalter (für 60cm breite Geschirrspüler)	€ 26*			

[1]) Auf einer Energie-Effizienzklasse-Skala von A bis G.
[2]) Energieverbrauch in kWh/100 Betriebszyklen (im Eco 50 °C Programm).
[3]) Wasserverbrauch in Liter/Betriebszyklus (im Eco 50 °C Programm). [4]) Programmdauer Eco 50 °C Programm.
[5]) Garantiebedingungen in Deutschland: https://www.neff-home.com/de/aquastop
Garantiebedingungen in Österreich: https://www.neff-home.com/at/aquastop
* Unverbindliche Preisempfehlung des Herstellers inkl. gesetzlicher Mehrwertsteuer

Weiteres passendes Zubehör finden Sie auf Seite 218 – 219.
Technische Hinweise und Maße zu diesen Geräten finden Sie auf Seite 174 – 177.

VOLLINTEGRIERT

N70

Sensor Türöffnung

Höhe (cm) 81,5

S187EB805E

Geschirrspüler vollintegriert, 60 cm **€ 1.809***

Vorauss. verfügbar ab 12/2024

- Gerätemaße (HxBxT): 81,5 cm x 59,8 cm x 55,0 cm

SONDERZUBEHÖR:

Z7860X3 Verblendungssatz Hocheinbau 81,5 cm Höhe € 112*

Höhe (cm) 86,5

S287EB805E

Geschirrspüler vollintegriert, 60 cm, XXL **€ 1.829***

Vorauss. verfügbar ab 12/2024

- Gerätemaße (HxBxT): 86,5 cm x 59,8 cm x 55,0 cm

SONDERZUBEHÖR:

Z7861X3 Verblendungssatz Hocheinbau 86,5 cm Höhe € 112*

EXKLUSIV IN DER NEFF COLLECTION

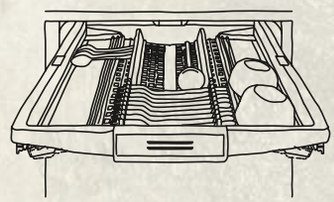

FLEX 3 BESTECKSCHUBLADE
Z786DB04
Nachrüstbar bei allen Modellen mit Flex 3 Korbsystem! Absenkbare Ablagebereiche auf beiden Seiten, umlegbare Stacheln und eine extra Aussparung schaffen Raum für größere Besteckteile, Espressotassen sowie Koch- und Backutensilien.

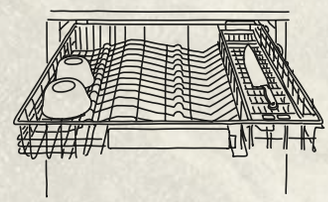

3. FLEX KORB
Z786RB04
Nachrüstbar bei allen Modellen mit Flex 3 Korbsystem!
Der dritte Korb – eine Alternative zur Flex 3 Besteckschublade. Mit Messereinlage und Platz für Tassen und Küchenutensilien.

ALLE GERÄTE HABEN FOLGENDE AUSSTATTUNGSMERKMALE GEMEINSAM:

A↑G A | Wi-Fi | Sensor-Türöffnung | Geräuschwert 42 dB | Silence | Favourite | Programm Chef 70°C | Open Dry | Intensive Zone | Time Light 01:14 | Aqua Stop | Made in Germany | NEU

LEISTUNG UND VERBRAUCH:
- Energieeffizienzklasse[1]): A
- Energie[2]) / Wasser[3]): 54 kWh / 9 Liter
- Fassungsvermögen: 13 Maßgedecke
- Programmdauer[4]): 4:30 (h:min)
- Geräusch: 42 dB(A) re 1 pW
- Geräusch-Effizienzklasse: B
- Geräusch im Silence-Programm: 41 dB(A) re 1 pW

PROGRAMME UND OPTIONEN:
- 8 Programme: Eco 50 °C, Auto 45-65 °C, Chef 70 °C, Classic 60 °C, Schnell 45° 45 °C, Glas 40 °C, Silence 50 °C, Favorit
- Vorspülen
- 4 Sonderfunktionen: Fernstart, Extra Shine, Power Zone, Extra Speed
- Easy Clean
- Add-On Funktion über die Home Connect App: HygienePlus, Silence on Demand

SPÜLTECHNIK UND SENSORIK:
- Open Dry (Eco Trocknung) mit Wärmetauscher
- Aquasensor
- Dosier Assistent
- Efficient Silent Drive
- Reiniger-Automatik
- Selbstreinigendes Sieb mit 3-fach Wellen-Filtersystem
- Innenbehälter/ Boden: Edelstahl/Edelstahl

KORBSYSTEME:
- Flex 3 Korbsystem mit farbigen verstellbaren Elementen
- Besteckschublade oder 3. Flex Korb nachrüstbar
- Höhenverstellbarer Oberkorb mit Rack Matic (3-stufig)
- Leichtlaufrollen auf allen Ebenen
- farbige Anti-Rutsch-Beschichtung im Oberkorb
- Korbstopper (Rack Stopper) gegen ein Überrollen des Unterkorbes
- Klappbare Tellerhaltereihen im Oberkorb (6x)
- Klappbare Tellerhaltereihen im Unterkorb (8x)
- Besteckablage im Oberkorb
- Vario Besteckkorb im Unterkorb
- Tassenablage im Oberkorb (2-teilig)
- Tassenablage im Unterkorb (2-teilig)
- Silikon-Applikationen für einen sicheren Halt von Gläsern im Oberkorb
- Gläseranlagebügel im Unterkorb

ANZEIGE UND BEDIENUNG:
- Bedienung von oben
- Bedienblende mit Klartext (englisch)
- Home Connect-fähig über WLAN
- Time Light
- Restzeitanzeige in Minuten
- Startzeitvorwahl 1-24 Stunden
- Akustisches Signal bei Programmende
- Emotion Light

TECHNISCHE INFORMATIONEN UND ZUBEHÖR:
- Aqua Stop: eine NEFF Garantie bei Wasserschäden - ein Geräteleben lang [5])
- Kindersicherung (Öffnen durch zweimal drücken der Tür)
- Sensor Türöffnung
- Integrierter Glasschutz
- Salzeinfüllhilfe (Trichter)
- Inkl. Befestigungs- und Verblendleisten (Edelstahl)
- Inkl. Dampfschutz für die Arbeitsplatte

SONDERZUBEHÖR GEMEINSAM:

Z7710X0	AquaStop-Verlängerungsschlauch, 2m	€ 59*
Z7865X1EU	Netzkabel mit EU-Stecker 5m	€ 27*
Z7863X1	Korbeinsatz für Langstielgläser	€ 48*
Z7863X8	Kristallglas-Korb	€ 33*
Z786BH00	Flaschenhalter (für 60cm breite Geschirrspüler)	€ 26*
Z7870X0	Spülhilfe-Set	€ 33*
Z7871X0	Silberglanzkassette	€ 33*
Z786DB04	Flex 3 Besteckschublade	€ 152*
Z786RB04	3. Flex Korb	€ 152*

[1]) Auf einer Energie-Effizienzklasse-Skala von A bis G.
[2]) Energieverbrauch in kWh/100 Betriebszyklen (im Eco 50 °C Programm).
[3]) Wasserverbrauch in Liter/Betriebszyklus (im Eco 50 °C Programm). [4]) Programmdauer Eco 50 °C Programm.
[5]) Garantiebedingungen in Deutschland: https://www.neff-home.com/de/aquastop
Garantiebedingungen in Österreich: https://www.neff-home.com/at/aquastop
* Unverbindliche Preisempfehlung des Herstellers inkl. gesetzlicher Mehrwertsteuer

Weiteres passendes Zubehör finden Sie auf Seite 218 – 219.
Technische Hinweise und Maße zu diesen Geräten finden Sie auf Seite 174 – 177.

VOLLINTEGRIERT

N70

Zeolith, Clear Control

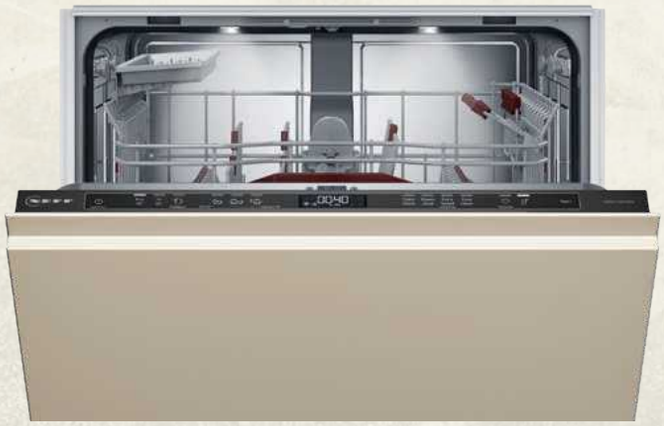

Höhe (cm) 81,5

S157ZB802E

Geschirrspüler vollintegriert, 60 cm **€ 1.959***

- Gerätemaße (HxBxT): 81,5 cm x 59,8 cm x 55,0 cm

SONDERZUBEHÖR:

Z7860X3	Verblendungssatz Hocheinbau 81,5 cm Höhe	€ 112*

Höhe (cm) 86,5

S257ZB802E

Geschirrspüler vollintegriert, 60 cm, XXL **€ 1.979***

- Gerätemaße (HxBxT): 86,5 cm x 59,8 cm x 55,0 cm

SONDERZUBEHÖR:

Z7861X3	Verblendungssatz Hocheinbau 86,5 cm Höhe	€ 112*

EXKLUSIV IN DER NEFF COLLECTION

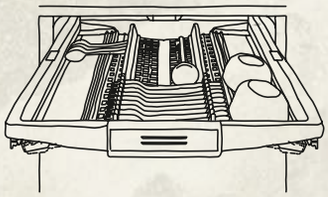

FLEX 3 BESTECKSCHUBLADE
Z786DB04
Nachrüstbar bei allen Modellen mit Flex 3 Korbsystem! Absenkbare Ablagebereiche auf beiden Seiten, umlegbare Stacheln und eine extra Aussparung schaffen Raum für größere Besteckteile, Espressotassen sowie Koch- und Backutensilien.

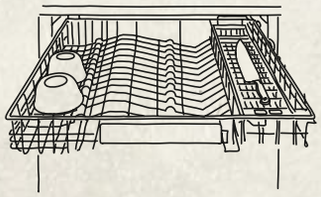

3. FLEX KORB
Z786RB04
Nachrüstbar bei allen Modellen mit Flex 3 Korbsystem!
Der dritte Korb – eine Alternative zur Flex 3 Besteckschublade. Mit Messereinlage und Platz für Tassen und Küchenutensilien.

ALLE GERÄTE HABEN FOLGENDE AUSSTATTUNGSMERKMALE GEMEINSAM:

A↑G B | Wi-Fi | Geräuschwert 40 dB | Favourite | Intensive Zone | Zeolith-Trocknen | Time Light 01:14 | Aqua Stop | Made in Germany

LEISTUNG UND VERBRAUCH:
- Energieeffizienzklasse[1]): B
- Energie[2]) / Wasser[3]): 64 kWh / 9 Liter
- Fassungsvermögen: 13 Maßgedecke
- Programmdauer[4]): 3:35 (h:min)
- Geräusch: 40 dB(A) re 1 pW
- Geräusch-Effizienzklasse: B

PROGRAMME UND OPTIONEN:
- 7 Programme: Eco 50 °C, 1h 65 °C, Intelligent, Auto Soft 35-45°C, Auto Mixed 45-65°C, Auto Intensive 65-75°C, Favourite
- Vorspülen
- 4 Sonderfunktionen: Fernstart, Extra Shine, Power Zone, Extra Speed
- Easy Clean
- Add-On Funktion über die Home Connect App: Hygiene Plus, Silence on Demand

SPÜLTECHNIK UND SENSORIK:
- Energiesparen mit Zeolith-Trocknen
- Wärmetauscher
- Aquasensor
- Dosier Assistent
- Efficient Silent Drive
- Reiniger-Automatik
- Selbstreinigendes Sieb mit 3-fach Wellen-Filtersystem
- Innenbehälter/ Boden: Edelstahl/Edelstahl

KORBSYSTEME:
- Flex 3 Korbsystem mit farbigen verstellbaren Elementen
- Besteckschublade oder 3. Flex Korb nachrüstbar
- Höhenverstellbarer Oberkorb mit Rack Matic (3-stufig)
- Leichtlaufrollen auf allen Ebenen
- farbige Anti-Rutsch-Beschichtung im Oberkorb
- Korbstopper (Rack Stopper) gegen ein Überrollen des Unterkorbes
- Klappbare Tellerhaltereihen im Oberkorb (6x)
- Klappbare Tellerhaltereihen im Unterkorb (8x)
- Besteckablage im Oberkorb
- Vario Besteckkorb im Unterkorb
- Tassenablage im Oberkorb (2-teilig)
- Tassenablage im Unterkorb (2-teilig)
- Silikon-Applikationen für einen sicheren Halt von Gläsern im Oberkorb
- Gläseranlagebügel im Unterkorb

ANZEIGE UND BEDIENUNG:
- Clear Control Touch-Bedienung
- Bedienung von oben
- Bedienblende mit Klartext (englisch)
- Home Connect-fähig über WLAN
- Time Light
- Restzeitanzeige in Minuten
- Elektronische Zeitvorwahl: bis zu 24 Stunden (via App)
- Akustisches Signal bei Programmende
- Emotion Light

TECHNISCHE INFORMATIONEN UND ZUBEHÖR:
- Aqua Stop: eine NEFF Garantie bei Wasserschäden - ein Geräteleben lang [5])
- Integrierter Glasschutz
- Salzeinfüllhilfe (Trichter)
- Inkl. Befestigungs- und Verblendleisten (Edelstahl)
- Inkl. Dampfschutz für die Arbeitsplatte

SONDERZUBEHÖR GEMEINSAM:

Z7710X0	AquaStop-Verlängerungsschlauch, 2m	€ 59*
Z7865X1EU	Netzkabel mit EU-Stecker 5m	€ 27*
Z7863X1	Korbeinsatz für Langstielgläser	€ 48*
Z7863X8	Kristallglas-Korb	€ 33*
Z786BH00	Flaschenhalter (für 60cm breite Geschirrspüler)	€ 26*
Z7870X0	Spülhilfe-Set	€ 33*
Z7871X0	Silberglanzkassette	€ 33*
Z786DB04	Flex 3 Besteckschublade	€ 152*
Z786RB04	3. Flex Korb	€ 152*

[1]) Auf einer Energie-Effizienzklasse-Skala von A bis G.
[2]) Energieverbrauch in kWh/100 Betriebszyklen (im Eco 50 °C Programm).
[3]) Wasserverbrauch in Liter/Betriebszyklus (im Eco 50 °C Programm). [4]) Programmdauer Eco 50 °C Programm.
[5]) Garantiebedingungen in Deutschland: https://www.neff-home.com/de/aquastop
Garantiebedingungen in Österreich: https://www.neff-home.com/at/aquastop
* Unverbindliche Preisempfehlung des Herstellers inkl. gesetzlicher Mehrwertsteuer

Weiteres passendes Zubehör finden Sie auf Seite 218 – 219.
Technische Hinweise und Maße zu diesen Geräten finden Sie auf Seite 174 – 177.

VOLLINTEGRIERT

N70

Clear Control, Sensor Türöffnung, Vario Scharnier

Höhe (cm) 81,5

S197EB802E

Geschirrspüler vollintegriert, 60 cm **€ 1.889***

Vorauss. verfügbar ab 12/2024

- Gerätemaße (HxBxT): 81,5 cm x 59,8 cm x 55,0 cm

SONDERZUBEHÖR:

Z7860X3 Verblendungssatz Hocheinbau 81,5 cm Höhe € 112*

Höhe (cm) 86,5

S297EB802E

Geschirrspüler vollintegriert, 60 cm, XXL **€ 1.909***

Vorauss. verfügbar ab 12/2024

- Gerätemaße (HxBxT): 86,5 cm x 59,8 cm x 55,0 cm

SONDERZUBEHÖR:

Z7861X3 Verblendungssatz Hocheinbau 86,5 cm Höhe € 112*

EXKLUSIV IN DER NEFF COLLECTION

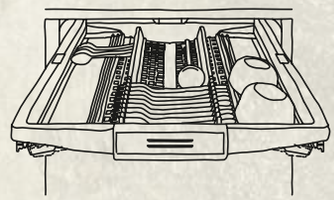

FLEX 3 BESTECKSCHUBLADE
Z786DB04
Nachrüstbar bei allen Modellen mit Flex 3 Korbsystem! Absenkbare Ablagebereiche auf beiden Seiten, umlegbare Stacheln und eine extra Aussparung schaffen Raum für größere Besteckteile, Espressotassen sowie Koch- und Backutensilien.

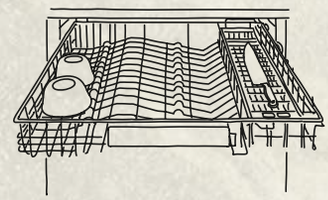

3. FLEX KORB
Z786RB04
Nachrüstbar bei allen Modellen mit Flex 3 Korbsystem!
Der dritte Korb – eine Alternative zur Flex 3 Besteckschublade. Mit Messereinlage und Platz für Tassen und Küchenutensilien.

ALLE GERÄTE HABEN FOLGENDE AUSSTATTUNGSMERKMALE GEMEINSAM:

A↑G A | Wi-Fi | Vario Scharnier | Gap Light | Sensor-Türöffnung | Geräuschwert 42 dB | Favourite | Intensive Zone | Open Dry | Aqua Stop | Made in Germany | NEU

LEISTUNG UND VERBRAUCH:
- Energieeffizienzklasse[1]): A
- Energie[2]) / Wasser[3]): 54 kWh / 9 Liter
- Fassungsvermögen: 13 Maßgedecke
- Programmdauer[4]): 4:30 (h:min)
- Geräusch: 42 dB(A) re 1 pW
- Geräusch-Effizienzklasse: B

PROGRAMME UND OPTIONEN:
- 6 Programme: Eco 50 °C, Classic 60 °C, Auto Soft 35-45 °C, Auto Mixed 45-65 °C, Auto Intensiv 65-75 °C, Favorit
- Vorspülen
- 4 Sonderfunktionen: Fernstart, Extra Shine, Power Zone, Extra Speed
- Easy Clean
- Add-On Funktion über die Home Connect App: Hygiene Plus, Silence on Demand

SPÜLTECHNIK UND SENSORIK:
- Open Dry (Eco Trocknung) mit Wärmetauscher
- Aquasensor
- Dosier Assistent
- Efficient Silent Drive
- Reiniger-Automatik
- Selbstreinigendes Sieb mit 3-fach Wellen-Filtersystem
- Innenbehälter/ Boden: Edelstahl/Edelstahl

KORBSYSTEME:
- Flex 3 Korbsystem mit farbigen verstellbaren Elementen
- Besteckschublade oder 3. Flex Korb nachrüstbar
- Höhenverstellbarer Oberkorb mit Rack Matic (3-stufig)
- Leichtlaufrollen auf allen Ebenen
- farbige Anti-Rutsch-Beschichtung im Oberkorb
- Korbstopper (Rack Stopper) gegen ein Überrollen des Unterkorbes
- Klappbare Tellerhaltereihen im Oberkorb (6x)
- Klappbare Tellerhaltereihen im Unterkorb (8x)
- Besteckablage im Oberkorb
- Vario Besteckkorb im Unterkorb
- Tassenablage im Oberkorb (2-teilig)
- Tassenablage im Unterkorb (2-teilig)
- Silikon-Applikationen für einen sicheren Halt von Gläsern im Oberkorb
- Gläseranlagebügel im Unterkorb

ANZEIGE UND BEDIENUNG:
- Clear Control Touch-Bedienung
- Bedienung von oben
- Bedienblende mit Klartext (englisch)
- Home Connect-fähig über WLAN
- Gap Light
- Restzeitanzeige in Minuten
- Elektronische Zeitvorwahl: bis zu 24 Stunden (via App)
- Akustisches Signal bei Programmende
- Emotion Light

TECHNISCHE INFORMATIONEN UND ZUBEHÖR:
- Aqua Stop: eine NEFF Garantie bei Wasserschäden - ein Geräteleben lang [5])
- mit Varioscharnier (für Sockelhöhe >= 50 mm geeignet)
- Kindersicherung (Öffnen durch zweimal drücken der Tür)
- Sensor Türöffnung
- Integrierter Glasschutz
- Salzeinfüllhilfe (Trichter)
- Inkl. Befestigungs- und Verblendleisten (Edelstahl)
- Inkl. Dampfschutz für die Arbeitsplatte

SONDERZUBEHÖR GEMEINSAM:

Z7710X0	AquaStop-Verlängerungsschlauch, 2m	€ 59*
Z7865X1EU	Netzkabel mit EU-Stecker 5m	€ 27*
Z7863X1	Korbeinsatz für Langstielgläser	€ 48*
Z7863X8	Kristallglas-Korb	€ 33*
Z786BH00	Flaschenhalter (für 60cm breite Geschirrspüler)	€ 26*
Z7870X0	Spülhilfe-Set	€ 33*
Z7871X0	Silberglanzkassette	€ 33*
Z786DB04	Flex 3 Besteckschublade	€ 152*
Z786RB04	3. Flex Korb	€ 152*

[1]) Auf einer Energie-Effizienzklasse-Skala von A bis G.
[2]) Energieverbrauch in kWh/100 Betriebszyklen (im Eco 50 °C Programm).
[3]) Wasserverbrauch in Liter/Betriebszyklus (im Eco 50 °C Programm). [4]) Programmdauer Eco 50 °C Programm.
[5]) Garantiebedingungen in Deutschland: https://www.neff-home.com/de/aquastop
Garantiebedingungen in Österreich: https://www.neff-home.com/at/aquastop
* Unverbindliche Preisempfehlung des Herstellers inkl. gesetzlicher Mehrwertsteuer

Weiteres passendes Zubehör finden Sie auf Seite 218 – 219.
Technische Hinweise und Maße zu diesen Geräten finden Sie auf Seite 174 – 177.

VOLLINTEGRIERT N50

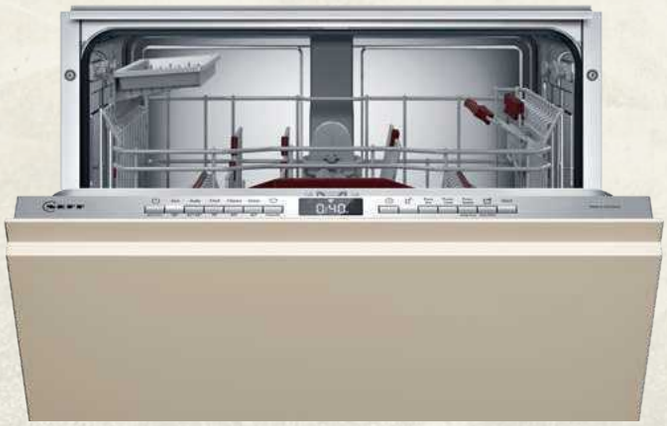

Höhe (cm) 81,5

S155EB804E

Geschirrspüler vollintegriert, 60 cm **€ 1.455***

Vorauss. verfügbar ab 12/2024

- Gerätemaße (HxBxT): 81,5 cm x 59,8 cm x 55,0 cm

SONDERZUBEHÖR:

Z7860X3 Verblendungssatz Hocheinbau 81,5 cm Höhe € 112*

Höhe (cm) 86,5

S255EB804E

Geschirrspüler vollintegriert, 60 cm, XXL **€ 1.475***

Vorauss. verfügbar ab 12/2024

- Gerätemaße (HxBxT): 86,5 cm x 59,8 cm x 55,0 cm

SONDERZUBEHÖR:

Z7861X3 Verblendungssatz Hocheinbau 86,5 cm Höhe € 112*

EXKLUSIV IN DER NEFF COLLECTION

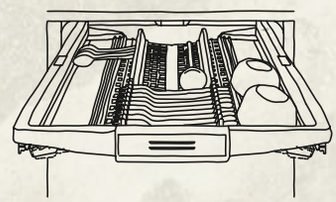

FLEX 3 BESTECKSCHUBLADE
Z786DB04
Nachrüstbar bei allen Modellen mit Flex 3 Korbsystem! Absenkbare Ablagebereiche auf beiden Seiten, umlegbare Stacheln und eine extra Aussparung schaffen Raum für größere Besteckteile, Espressotassen sowie Koch- und Backutensilien.

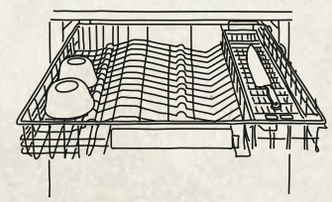

3. FLEX KORB
Z786RB04
Nachrüstbar bei allen Modellen mit Flex 3 Korbsystem!
Der dritte Korb – eine Alternative zur Flex 3 Besteckschublade. Mit Messereinlage und Platz für Tassen und Küchenutensilien.

ALLE GERÄTE HABEN FOLGENDE AUSSTATTUNGSMERKMALE GEMEINSAM:

A↑G A | Wi-Fi | Geräuschwert 42 dB | Favourite | Programm Chef 70°C | Open Dry | Intensive Zone | Time Light 01:14 | Aqua Stop | Made in Germany | NEU

LEISTUNG UND VERBRAUCH:
- Energieeffizienzklasse[1]): A
- Energie[2]) / Wasser[3]): 54 kWh / 9 Liter
- Fassungsvermögen: 13 Maßgedecke
- Programmdauer[4]): 4:30 (h:min)
- Geräusch: 42 dB(A) re 1 pW
- Geräusch-Effizienzklasse: B

PROGRAMME UND OPTIONEN:
- 6 Programme: Eco 50 °C, Auto 45-65 °C, Chef 70 °C, Classic 60 °C, Glas 40 °C, Favorit
- Vorspülen
- 4 Sonderfunktionen: Fernstart, Extra Shine, Power Zone, Extra Speed
- Easy Clean
- Add-On Funktion über die Home Connect App: Hygiene Plus, Silence on Demand

SPÜLTECHNIK UND SENSORIK:
- Open Dry (Eco Trocknung) mit Wärmetauscher
- Aquasensor
- Dosier Assistent
- Efficient Silent Drive
- Reiniger-Automatik
- Selbstreinigendes Sieb mit 3-fach Wellen-Filtersystem
- Innenbehälter/ Boden: Edelstahl/Edelstahl

KORBSYSTEME:
- Flex 3 Korbsystem mit farbigen verstellbaren Elementen
- Besteckschublade oder 3. Flex Korb nachrüstbar
- Höhenverstellbarer Oberkorb mit Rack Matic (3-stufig)
- Leichtlaufrollen auf allen Ebenen
- farbige Anti-Rutsch-Beschichtung im Oberkorb
- Korbstopper (Rack Stopper) gegen ein Überrollen des Unterkorbes
- Klappbare Tellerhaltereihen im Oberkorb (6x)
- Klappbare Tellerhaltereihen im Unterkorb (8x)
- Besteckablage im Oberkorb
- Vario Besteckkorb im Unterkorb
- Tassenablage im Oberkorb (2-teilig)
- Tassenablage im Unterkorb (2-teilig)
- Silikon-Applikationen für einen sicheren Halt von Gläsern im Oberkorb
- Gläseranlagebügel im Unterkorb

ANZEIGE UND BEDIENUNG:
- Bedienung von oben
- Bedienblende mit Klartext (englisch)
- Home Connect-fähig über WLAN
- Time Light
- Restzeitanzeige in Minuten
- Startzeitvorwahl 1-24 Stunden
- Akustisches Signal bei Programmende

TECHNISCHE INFORMATIONEN UND ZUBEHÖR:
- Aqua Stop: eine NEFF Garantie bei Wasserschäden - ein Geräteleben lang [5])
- Integrierter Glasschutz
- Salzeinfüllhilfe (Trichter)
- Inkl. Befestigungs- und Verblendleisten (Edelstahl)
- Inkl. Dampfschutz für die Arbeitsplatte

SONDERZUBEHÖR GEMEINSAM:

Z7710X0	AquaStop-Verlängerungsschlauch, 2m	€ 59*
Z7865X1EU	Netzkabel mit EU-Stecker 5m	€ 27*
Z7863X1	Korbeinsatz für Langstielgläser	€ 48*
Z7863X8	Kristallglas-Korb	€ 33*
Z786BH00	Flaschenhalter (für 60cm breite Geschirrspüler)	€ 26*
Z7870X0	Spülhilfe-Set	€ 33*
Z7871X0	Silberglanzkassette	€ 33*
Z786DB04	Flex 3 Besteckschublade	€ 152*
Z786RB04	3. Flex Korb	€ 152*

[1]) Auf einer Energie-Effizienzklasse-Skala von A bis G.
[2]) Energieverbrauch in kWh/100 Betriebszyklen (im Eco 50 °C Programm).
[3]) Wasserverbrauch in Liter/Betriebszyklus (im Eco 50 °C Programm). [4]) Programmdauer Eco 50 °C Programm.
[5]) Garantiebedingungen in Deutschland: https://www.neff-home.com/de/aquastop
Garantiebedingungen in Österreich: https://www.neff-home.com/at/aquastop
* Unverbindliche Preisempfehlung des Herstellers inkl. gesetzlicher Mehrwertsteuer

Weiteres passendes Zubehör finden Sie auf Seite 218 – 219.
Technische Hinweise und Maße zu diesen Geräten finden Sie auf Seite 174 – 177.

VOLLINTEGRIERT N50

Höhe (cm) 81,5

S155EBX15E

Geschirrspüler vollintegriert, 60 cm **€ 1.369***

Vorauss. verfügbar ab 12/2024

- Gerätemaße (HxBxT): 81,5 cm x 59,8 cm x 55,0 cm

SONDERZUBEHÖR:

Z7860X3	Verblendungssatz Hocheinbau 81,5 cm Höhe	€ 112*
Z780BI01	Befestigungs- und Verblendleisten	€ 35*

Höhe (cm) 86,5

S255EBX15E

Geschirrspüler vollintegriert, 60 cm, XXL **€ 1.389***

Vorauss. verfügbar ab 12/2024

- Gerätemaße (HxBxT): 86,5 cm x 59,8 cm x 55,0 cm

SONDERZUBEHÖR:

Z7861X3	Verblendungssatz Hocheinbau 86,5 cm Höhe	€ 112*
Z780BI11	Befestigungs- und Verblendleisten	€ 46*

EXKLUSIV IN DER NEFF COLLECTION

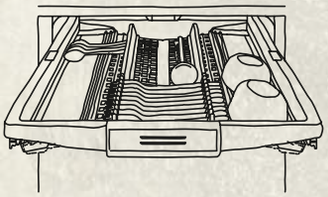

FLEX 3 BESTECKSCHUBLADE
Z786DB04
Nachrüstbar bei allen Modellen mit Flex 3 Korbsystem! Absenkbare Ablagebereiche auf beiden Seiten, umlegbare Stacheln und eine extra Aussparung schaffen Raum für größere Besteckteile, Espressotassen sowie Koch- und Backutensilien.

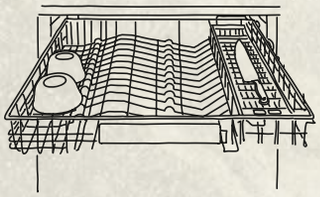

3. FLEX KORB
Z786RB04
Nachrüstbar bei allen Modellen mit Flex 3 Korbsystem!
Der dritte Korb – eine Alternative zur Flex 3 Besteckschublade. Mit Messereinlage und Platz für Tassen und Küchenutensilien.

ALLE GERÄTE HABEN FOLGENDE AUSSTATTUNGSMERKMALE GEMEINSAM:

A↑G A | Wi-Fi | Geräuschwert 42 dB | Favourite | Programm Chef 70°C | Intensive Zone | Open Dry | Time Light 01:14 | Aqua Stop | Made in Germany | NEU

LEISTUNG UND VERBRAUCH:
- Energieeffizienzklasse[1]): A
- Energie[2]) / Wasser[3]): 54 kWh / 9 Liter
- Fassungsvermögen: 13 Maßgedecke
- Programmdauer[4]): 4:30 (h:min)
- Geräusch: 42 dB(A) re 1 pW
- Geräusch-Effizienzklasse: B

PROGRAMME UND OPTIONEN:
- 6 Programme: Eco 50 °C, Auto 45-65 °C, Chef 70 °C, Classic 60 °C, Glas 40 °C, Favorit
- Vorspülen
- 4 Sonderfunktionen: Fernstart, Extra Shine, Power Zone, Extra Speed
- Easy Clean
- Add-On Funktion über die Home Connect App: Hygiene Plus, Silence on Demand

SPÜLTECHNIK UND SENSORIK:
- Open Dry (Eco Trocknung) mit Wärmetauscher
- Aquasensor
- Dosier Assistent
- Efficient Silent Drive
- Reiniger-Automatik
- Selbstreinigendes Sieb mit 3-fach Wellen-Filtersystem
- Innenbehälter/ Boden: Edelstahl/Edelstahl

KORBSYSTEME:
- Flex 2 Korbsystem mit farbigen verstellbaren Elementen
- Besteckschublade oder 3. Flex Korb nachrüstbar
- Höhenverstellbarer Oberkorb mit Rack Matic (3-stufig)
- Leichtlaufrollen im Oberkorb
- Komfortrollen im Unterkorb
- farbige Anti-Rutsch-Beschichtung im Oberkorb
- Korbstopper (Rack Stopper) gegen ein Überrollen des Unterkorbes
- Klappbare Tellerhaltereihen im Oberkorb (6x)
- Klappbare Tellerhaltereihen im Unterkorb (6x)
- Besteckablage im Oberkorb
- Vario Besteckkorb im Unterkorb
- Tassenablage im Oberkorb (2-teilig)
- Tassenablage im Unterkorb (2-teilig)
- Silikon-Applikationen für einen sicheren Halt von Gläsern im Oberkorb
- Gläseranlagebügel im Unterkorb

ANZEIGE UND BEDIENUNG:
- Bedienung von oben
- Bedienblende mit Klartext (englisch)
- Home Connect-fähig über WLAN
- Time Light
- Restzeitanzeige in Minuten
- Startzeitvorwahl 1-24 Stunden
- Akustisches Signal bei Programmende

TECHNISCHE INFORMATIONEN UND ZUBEHÖR:
- Aqua Stop: eine NEFF Garantie bei Wasserschäden - ein Geräteleben lang [5])
- Integrierter Glasschutz
- Salzeinfüllhilfe (Trichter)
- Inkl. Dampfschutz für die Arbeitsplatte

HINWEIS:
- Verblendleisten nicht im Lieferumfang

SONDERZUBEHÖR GEMEINSAM:

Z7710X0	AquaStop-Verlängerungsschlauch, 2m	€ 59*
Z7865X1EU	Netzkabel mit EU-Stecker 5m	€ 27*
Z7863X1	Korbeinsatz für Langstielgläser	€ 48*
Z7863X8	Kristallglas-Korb	€ 33*
Z786BH00	Flaschenhalter (für 60cm breite Geschirrspüler)	€ 26*
Z7870X0	Spülhilfe-Set	€ 33*
Z7871X0	Silberglanzkassette	€ 33*
Z786DB04	Flex 3 Besteckschublade	€ 152*
Z786RB04	3. Flex Korb	€ 152*

[1]) Auf einer Energie-Effizienzklasse-Skala von A bis G.
[2]) Energieverbrauch in kWh/100 Betriebszyklen (im Eco 50 °C Programm).
[3]) Wasserverbrauch in Liter/Betriebszyklus (im Eco 50 °C Programm). [4]) Programmdauer Eco 50 °C Programm.
[5]) Garantiebedingungen in Deutschland: https://www.neff-home.com/de/aquastop
Garantiebedingungen in Österreich: https://www.neff-home.com/at/aquastop
* Unverbindliche Preisempfehlung des Herstellers inkl. gesetzlicher Mehrwertsteuer

Weiteres passendes Zubehör finden Sie auf Seite 218 – 219.
Technische Hinweise und Maße zu diesen Geräten finden Sie auf Seite 174 – 177.

VOLLINTEGRIERT

N50

Vario Scharnier

Höhe (cm) 81,5

S175EBX15E

Geschirrspüler vollintegriert, 60 cm **€ 1.389***

Vorauss. verfügbar ab 12/2024

- Gerätemaße (HxBxT): 81,5 cm x 59,8 cm x 55,0 cm

SONDERZUBEHÖR:

Z7860X3	Verblendungssatz Hocheinbau 81,5 cm Höhe	€ 112*
Z780BI01	Befestigungs- und Verblendleisten	€ 35*

Höhe (cm) 86,5

S275EBX15E

Geschirrspüler vollintegriert, 60 cm, XXL **€ 1.409***

Vorauss. verfügbar ab 12/2024

- Gerätemaße (HxBxT): 86,5 cm x 59,8 cm x 55,0 cm

SONDERZUBEHÖR:

Z7861X3	Verblendungssatz Hocheinbau 86,5 cm Höhe	€ 112*
Z780BI11	Befestigungs- und Verblendleisten	€ 46*

EXKLUSIV IN DER NEFF COLLECTION

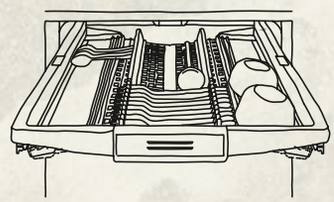

FLEX 3 BESTECKSCHUBLADE
Z786DB04
Nachrüstbar bei allen Modellen mit Flex 3 Korbsystem! Absenkbare Ablagebereiche auf beiden Seiten, umlegbare Stacheln und eine extra Aussparung schaffen Raum für größere Besteckteile, Espressotassen sowie Koch- und Backutensilien.

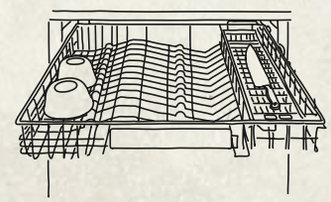

3. FLEX KORB
Z786RB04
Nachrüstbar bei allen Modellen mit Flex 3 Korbsystem!
Der dritte Korb – eine Alternative zur Flex 3 Besteckschublade. Mit Messereinlage und Platz für Tassen und Küchenutensilien.

ALLE GERÄTE HABEN FOLGENDE AUSSTATTUNGSMERKMALE GEMEINSAM:

A↑G A | Wi-Fi | Vario Scharnier | Gap Light | Geräuschwert 42 dB | Favourite | Programm Chef 70°C | Intensive Zone | Open Dry | Aqua Stop | Made in Germany | NEU

LEISTUNG UND VERBRAUCH:
- Energieeffizienzklasse[1]): A
- Energie[2]) / Wasser[3]): 54 kWh / 9 Liter
- Fassungsvermögen: 13 Maßgedecke
- Programmdauer[4]): 4:30 (h:min)
- Geräusch: 42 dB(A) re 1 pW
- Geräusch-Effizienzklasse: B

PROGRAMME UND OPTIONEN:
- 6 Programme: Eco 50 °C, Auto 45-65 °C, Chef 70 °C, Classic 60 °C, Glas 40 °C, Favorit
- Vorspülen
- 4 Sonderfunktionen: Fernstart, Extra Shine, Power Zone, Extra Speed
- Easy Clean
- Add-On Funktion über die Home Connect App: Hygiene Plus, Silence on Demand

SPÜLTECHNIK UND SENSORIK:
- Open Dry (Eco Trocknung) mit Wärmetauscher
- Aquasensor
- Dosier Assistent
- Efficient Silent Drive
- Reiniger-Automatik
- Selbstreinigendes Sieb mit 3-fach Wellen-Filtersystem
- Innenbehälter/ Boden: Edelstahl/Edelstahl

KORBSYSTEME:
- Flex 2 Korbsystem mit farbigen verstellbaren Elementen
- Besteckschublade oder 3. Flex Korb nachrüstbar
- Höhenverstellbarer Oberkorb mit Rack Matic (3-stufig)
- Leichtlaufrollen im Oberkorb
- Komfortrollen im Unterkorb
- farbige Anti-Rutsch-Beschichtung im Oberkorb
- Korbstopper (Rack Stopper) gegen ein Überrollen des Unterkorbes
- Klappbare Tellerhaltereihen im Oberkorb (6x)
- Klappbare Tellerhaltereihen im Unterkorb (6x)
- Besteckablage im Oberkorb
- Vario Besteckkorb im Unterkorb
- Tassenablage im Oberkorb (2-teilig)
- Tassenablage im Unterkorb (2-teilig)
- Silikon-Applikationen für einen sicheren Halt von Gläsern im Oberkorb
- Gläseranlagebügel im Unterkorb

ANZEIGE UND BEDIENUNG:
- Bedienung von oben
- Bedienblende mit Klartext (englisch)
- Home Connect-fähig über WLAN
- Gap Light
- Restzeitanzeige in Minuten
- Startzeitvorwahl 1-24 Stunden
- Akustisches Signal bei Programmende

TECHNISCHE INFORMATIONEN UND ZUBEHÖR:
- Aqua Stop: eine NEFF Garantie bei Wasserschäden - ein Geräteleben lang [5])
- mit Variosscharnier (für Sockelhöhe >= 50 mm geeignet)
- Integrierter Glasschutz
- Salzeinfüllhilfe (Trichter)
- Inkl. Dampfschutz-Blech

HINWEIS:
- Verblendleisten nicht im Lieferumfang

SONDERZUBEHÖR GEMEINSAM:

Z7710X0	AquaStop-Verlängerungsschlauch, 2m	€ 59*	Z7870X0	Spülhilfe-Set	€ 33*
Z7865X1EU	Netzkabel mit EU-Stecker 5m	€ 27*	Z7871X0	Silberglanzkassette	€ 33*
Z7863X1	Korbeinsatz für Langstielgläser	€ 48*	Z786DB04	Flex 3 Besteckschublade	€ 152*
Z7863X8	Kristallglas-Korb	€ 33*	Z786RB04	3. Flex Korb	€ 152*
Z786BH00	Flaschenhalter (für 60cm breite Geschirrspüler)	€ 26*			

[1]) Auf einer Energie-Effizienzklasse-Skala von A bis G.
[2]) Energieverbrauch in kWh/100 Betriebszyklen (im Eco 50 °C Programm).
[3]) Wasserverbrauch in Liter/Betriebszyklus (im Eco 50 °C Programm). [4]) Programmdauer Eco 50 °C Programm.
[5]) Garantiebedingungen in Deutschland: https://www.neff-home.com/de/aquastop
Garantiebedingungen in Österreich: https://www.neff-home.com/at/aquastop
* Unverbindliche Preisempfehlung des Herstellers inkl. gesetzlicher Mehrwertsteuer

Weiteres passendes Zubehör finden Sie auf Seite 218 – 219.
Technische Hinweise und Maße zu diesen Geräten finden Sie auf Seite 174 – 177.

GESCHIRRSPÜLMASCHINEN

Integrierbare 81,5 cm hohe Geschirrspülmaschinen

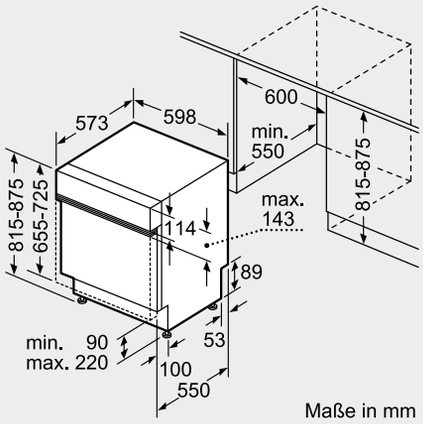

Maße in mm

Integrierbare 86,5 cm hohe Geschirrspülmaschinen

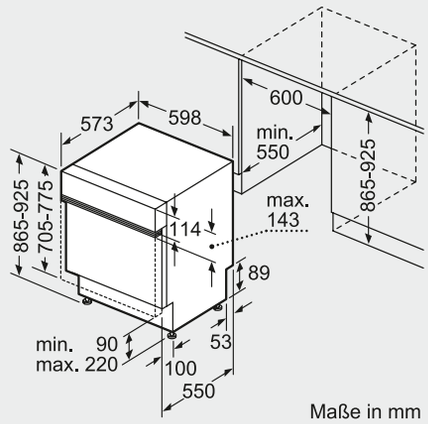

Maße in mm

Vollintegrierbare 81,5 cm hohe Geschirrspülmaschinen

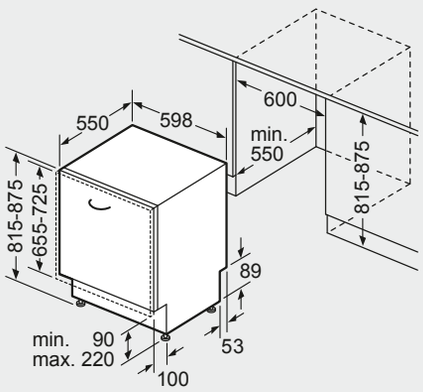

Maße in mm

Vollintegrierbare 86,5 cm hohe Geschirrspülmaschinen

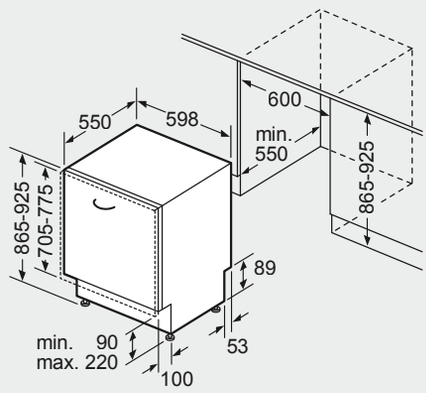

Maße in mm

Vollintegrierbare, Vario Scharnier 81,5 cm hohe Geschirrspülmaschinen

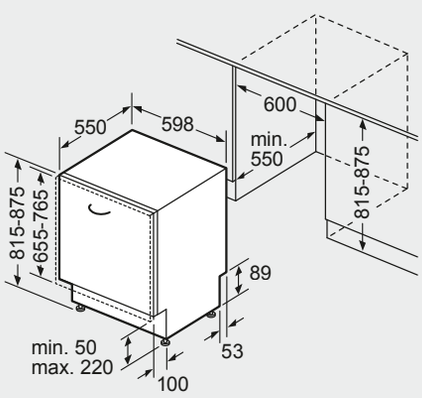

Maße in mm

Vollintegrierbare, Vario Scharnier 86,5 cm hohe Geschirrspülmaschinen

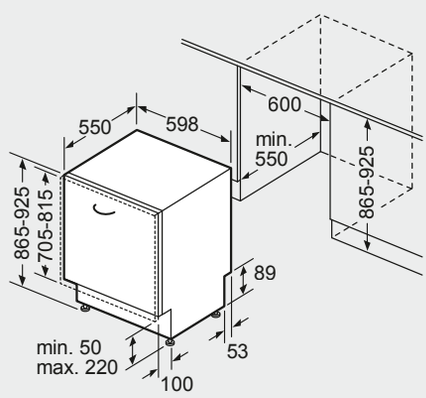

Maße in mm

GESCHIRRSPÜLMASCHINEN

Montage- und Planungshinweis:
Bei der Verwendung von Distanzleisten beachten

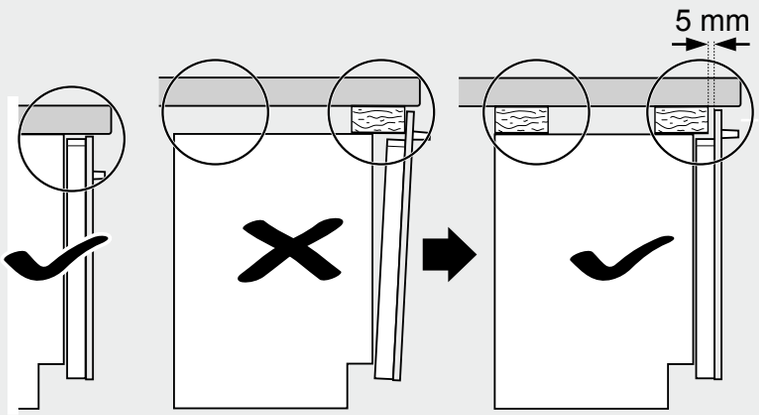

9000 883 063 (9302)

Werte in Klammern mit Verlängerungssatz Z7710X0 Anschlusslängen Wasser und Strom. Für 60 cm breite Geschirrspülmaschinen

Maße in mm

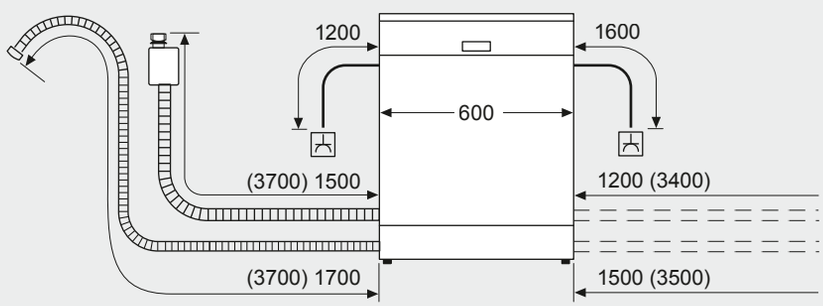

Für 45 cm breite Geschirrspülmaschinen – Die Aqua Stop Garantie gilt selbstverständlich auch bei Installation mit dem Verlängerungssatz.

Maße in mm

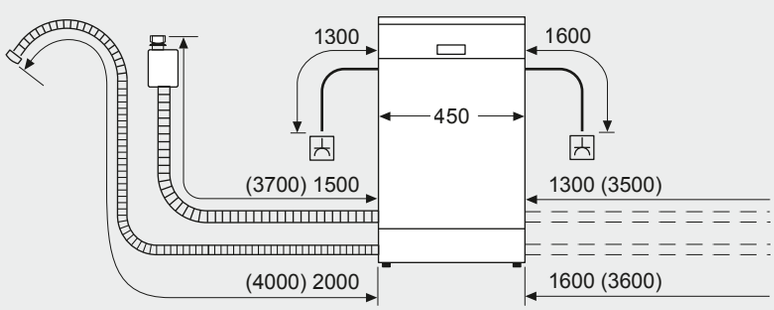

VARIO SCHARNIER: MAXIMALE FLEXIBILITÄT BEIM EINBAU

FRONTGESTALTUNG

Ein Spalt zwischen Geräte-Möbelfront und darunter liegender Schubladenblende ist erforderlich, um das Öffnen der Türe zu ermöglichen.
Um diesen Spalt, dessen Größe von seiner Lage zum Türdrehpunkt und von der Dicke der Möbelfront abhängt, kleinzuhalten, ist Folgendes zu beachten:
Wenn aus dem Küchenprogramm mehrere passende Möbeltürmaße zur Verfügung stehen, ist die längste Front am besten geeignet (da Spalt weiter vom Türdrehpunkt entfernt).
Durch Anschrägen der Sockelverblendung (Schubladenblende) kann der Spalt noch weiter verkleinert werden.

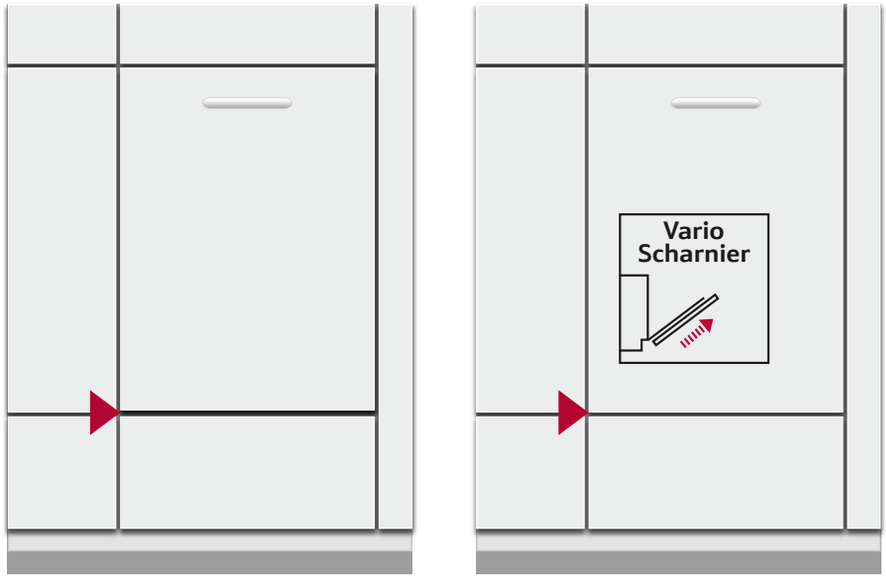

Eine perfekte Lösung für kleinste Spaltmaße zwischen den Möbelfronten bietet das Vario Scharnier. Bei Geräten mit Vario Scharnier verschiebt sich beim Öffnen des Gerätes die vollintegrierte Möbelfront leicht nach oben. Damit sind beim Hocheinbau von Geschirrspülern größere Spaltmaße zwischen den Möbelfronten nicht mehr notwendig.

DIE PERFEKTE EINBAULÖSUNG FÜR MODERNSTE KÜCHENTRENDS.

Moderne Einbauküchen zeichnen sich durch maßgeschneiderte Lösungen, kleinste Spaltmaße zwischen den Möbelfronten und hohe Arbeitshöhen aus. Bisher konnte man mit klassischen Einbau-Geschirrspülern nicht jedem dieser Trends folgen. Dank dem Vario Scharnier müssen aber keine Kompromisse mehr eingegangen werden – die vollintegrierte Möbelfront schiebt sich beim Öffnen des Gerätes leicht nach oben.
Damit gehören unterschiedliche Spaltmaße beim Hocheinbau von Geschirrpülern endlich der Vergangenheit an. Auch überlange Möbelfronten, bedingt durch hohe Arbeitshöhen und niedrige Sockelmaße, behindern nun auch nicht mehr beim Öffnen des Geschirrspülers.

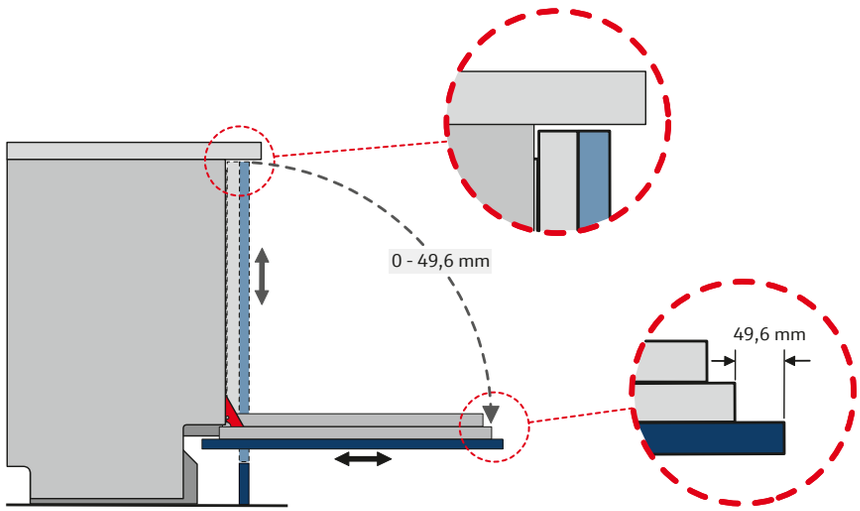

GAP LIGHT

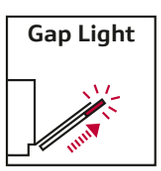

Ein seitliches Licht zeigt an, dass gerade ein Programm läuft. Öffnet man die Tür und stoppt den Spülvorgang, blinkt das Licht. Gap Light in Kombination mit Vario Scharnier macht den Einbau von voll integrierbaren Geschirrspülern in modernen Küchen mit langen, extra dicken Fronten und niedrigen Sockelhöhen perfekt.

INFORMATION TÜRFEDERN

Türfedern	
60 cm breit	Alle 86,5 cm hohen vollintegrierten Spüler können im Auslieferungszustand Türfronten von 3,0 kg - 10,0 kg tragen.
	Alle anderen Spüler können im Auslieferungszustand Türfronten von 2,5 kg - 8,5 kg tragen. Ersatzfedern sind über den Kundendienst bis 11,5 kg erhältlich.

DIE FLEX KORBSYSTEME DER 60 CM BREITEN GERÄTE IN DER NEFF COLLECTION

	Flex 3 Korb-System	Flex 2 Korb-System
3. Beladungsebene nachrüstbar / Sonderzubehör (modellabhängig)	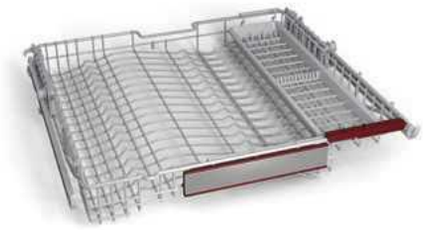 **3. Flex Korb** Speziell für kleine, sperrige Gegenstände **Flex Schublade** Flex 3 Besteckschublade	 **3. Flex Korb** Speziell für kleine, sperrige Gegenstände **Flex Schublade** Flex 3 Besteckschublade
Oberkorb	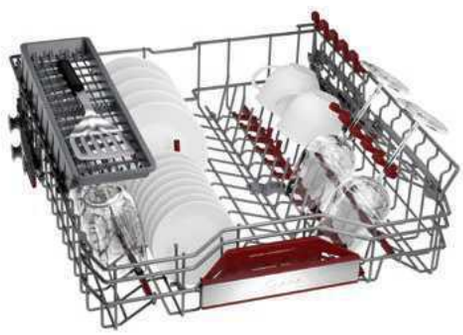 rote Glashalter aus Silikon rote Anti-Rutsch-Beschichtung 6 klappbare Tellerhaltereihen höhenverstellbar mit Rack Matic (3-stufig)	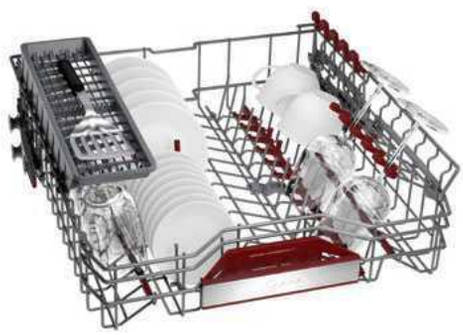 rote Glashalter aus Silikon rote Anti-Rutsch-Beschichtung 6 klappbare Tellerhaltereihen höhenverstellbar mit Rack Matic (3-stufig)
Unterkorb	 hohe Seitenwände 8 klappbare Tellerhaltereihen Korbstopper (Rack Stopper) gegen ein Überrollen des Unterkorbes Gläseranlagebügel zusätzliche Tassenablage (2-teilig)	 hohe Seitenwände 6 klappbare Tellerhaltereihen Korbstopper (Rack Stopper) gegen ein Überrollen des Unterkorbes Gläseranlagebügel zusätzliche Tassenablage (2-teilig)
Rollen	Leichtlaufrollen auf allen Ebenen	Komfortrollen im Unterkorb

Hinweis: Abbildungen können abweichen

NEFF COLLECTION

Kühlen und Gefrieren

Die besten Argumente für Kühl- und Gefriergeräte der NEFF Collection
180 – 183

Werteklassen, Flex Cooling und Kühl- und Gefriergeräte im Überblick
184 – 185

Geräte
186 – 196

VIB-Struktur Kühl- und Gefriergeräte
197

Maßzeichnungen / Geräteinformationen
198 – 203

Immer frische Lebensmittel – jetzt auch im *XXL-Format*

Selbst der beste Koch braucht für seine Kunst gute Zutaten. Darum gibt es eigentlich nichts Wichtigeres als die richtige Aufbewahrung von Lebensmitteln: All unsere Modelle – ob Kühlschrank, Gefrierschrank oder Kühl-Gefrier-Kombination, eingebaut oder freistehend – sorgen dafür, dass gelagerte *Lebensmittel immer frisch* sind, wenn sie gebraucht werden. *Jetzt ganz neu im XXL-Format.*

NEFF XXL-KÜHL-GEFRIERKOMBINATIONEN

Platzwunder – *mehr Raum für flexible Lagerung*, extra toller Komfort

Unsere neuen **289 Liter XL und 381 Liter XXL Kühl-Gefrier-Kombinationen** kommen in Ihrer Küche ganz groß heraus: Lassen Sie sich begeistern von dem riesigen Platz für Ihre frischen Vorräte und vor allem auch für größeres Kühlgut, ohne groß umräumen zu müssen – ob Bratentopf oder eine große Wassermelone, alles kein Problem.

Je nachdem, was Sie gerade eingekauft haben, die **Temperatur von Kühl- und Gefrierraum** können Sie dank der **individuellen Temperaturkontrolle separat einstellen** – ganz einfach per Fingertipp am elektronischen Bedienfeld. Und falls Sie aus Versehen einmal die Kühlschranktür offen stehen lassen, signalisiert Ihnen der **NEFF Türalarm,** die Tür zu schließen. Dieses Signal erhalten Sie auch auf Ihr Mobiltelefon über Ihre Home Connect App*.

Eine helle Freude gibt's auch im **Gefrierteil** – dank **LED Beleuchtung** werden die gefrorenen Lebensmittel in den Schubladen bestens ausgeleuchtet. Über Ihre Home Connect App* können Sie die Lichtintensität ganz Ihren Wünschen anpassen und das „Emotion Light“ aktivieren – für eine tolle Lichtstimmung in Ihrer Küche.

* www.home-connect.com

OPEN ASSIST

Den Kühlschrank einfach mit leichtem Antippen oder per Sprachbefehl öffnen*

Hinter der Tür Ihres Einbaukühlschranks befindet sich die Schatzkammer Ihrer Küche – gefüllt mit frischen Lebensmitteln und köstlichen Zutaten für Ihre kulinarischen Kocherlebnisse. Optimal und sicher aufbewahrt. Und jetzt kommt das Beste: Ab jetzt müssen Sie nicht einmal mehr mit Kraft am Griff ziehen, wenn z.B. Ihre Torte in den Kühlschrank soll und Sie alle Hände voll haben. Ein leichter Druck genügt, um die Tür zu öffnen – oder zu schließen. Falls Ihr Kühlschrank per Home Connect vernetzt ist, wird es sogar noch einfacher: ein kurzer Sprachbefehl reicht aus, um die Kühlschranktür zu öffnen. Eins ist auf jeden Fall sicher: Open Assist ist eine tolle Lösung für ein minimalistisch elegantes Küchendesign ohne Griffe.

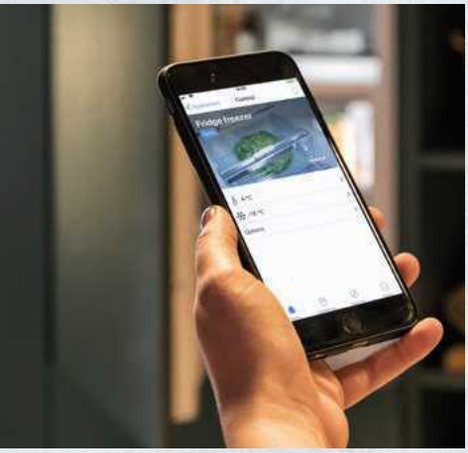

HOME CONNECT

Einfach cool vernetzt

Mit Home Connect wird Ihre Einbau Kühl-Gefrierkombination zum Familienmitglied in Ihrem vernetzten Haushalt. Öffnen Sie Ihre Kühlschranktür ganz einfach per Sprachbefehl*. Oder wählen Sie von unterwegs in der App einfach die „Super"-Funktion aus – und schon wird die Temperatur im Kühl- und Gefrierteil auf das Minimum reduziert – bereit für die vielen neuen Zutaten frisch vom Markt.

* Möglicherweise müssen Sie Home Connect Partner-Apps installieren, um die hier beschriebene volle Funktionalität nutzen zu können. Mehr Infos unter www.home-connect.com

Die NEFF Collection *Fresh Safe* Frischhaltesysteme

FRESH SAFE

Schublade für flexible Lagermöglichkeiten von Obst und Gemüse

Obst und Gemüse wünschen sich einen eigenen Platz im Kühlschrank. Darum bietet Ihnen die Fresh Safe-Schublade den optimalen Platz, an dem Sie frische Lebensmittel aufbewahren und im Handumdrehen finden können.

FRESH SAFE

Nutzen Sie die Frischeschublade mit ihrem cleveren Schieberegler, um die Knackigkeit und die Vitamine von Obst und Gemüse länger zu bewahren.

Zusätzliche Trockenschublade <0 °C> (modellabhängig)

Eine Schublade mit einer Temperatur nahe 0 °C bietet ein ideales Klima für Fisch, Fleisch, Wurst, Milchprodukte und Hartkäse.

FRESH SAFE

Zwei Zonen für bestmögliche Frische

Zwei Klimazonen mit unterschiedlicher Luftfeuchtigkeit und einer Temperatur nahe 0 °C sorgen für bestmögliche Kühl- und Lagerbedingungen. Die auf Teleskopschienen gelagerten Schubladen bieten komfortablen Zugriff. In der Frischeschublade werden Vitamine und Nährstoffe deutlich länger erhalten. Per Drehwähler sind drei Feuchtigkeitsstufen für die perfekte Lagerung von Obst und Gemüse regulierbar. Die Trockenschublade bietet ideales Klima für Fisch, Fleisch, Wurst, Milchprodukte und Hartkäse.

Das Leben ist jetzt noch cooler – mit unseren *Flex Cooling Kühlgeräten* mit flexiblem Aufbewahrungssystem

„Alles unter Dach und Fach". Diese Redewendung trifft genau auf unser flexibles Aufbewahrungssystem für den Kühlschrank zu. Denn jeder Tag ist anders – je nach Einkauf und Kochvorhaben müssen die unterschiedlichen Vorräte optimal eingeräumt und aufbewahrt werden. Mit den handlichen, unterschiedlich großen Türabstellern und flexiblen Einhängeschienen aus Metall passt sich Ihr Kühlschrank perfekt an ihre ganz persönlichen Lebensgewohnheiten an.

Exklusiv in der NEFF Collection

Flexibel und ganz nach Ihrem Geschmack

Innovativ, praktisch, flexibel platzierbar: das Flex Cooling Aufbewahrungssystem.

In den meisten NEFF Collection Kühlgeräten sind die **praktischen Türabsteller und modernen Einhängeschienen aus Metall** bereits als Standard-Ausrüstung inklusive, in vielen weiteren Kühlgeräten alternativ nachrüstbar.

Die unterschiedlich großen Türabsteller beflügeln Ihre Kreativität: einfaches Befüllen, sicheres Aufbewahren mit Deckel und bequemes Servieren Ihrer Lieblingssoßen.

Flex Cooling –

ein cleveres Konzept flexibler Lagerungsmöglichkeiten im gesamten Kühlschrank – designed für Kochenthusiasten

FLEX COOLING

Sie werden es genießen: Befüllen, abpacken, stapeln, einhängen – voll flexibel.

Flex Cooling ist die ideale Kombination aus Einhänge-Schienen und Türabstellern in zwei Größen, natürlich mit passenden Deckeln. Lieblingsgewürze, frische Zutaten oder übriggebliebene Leckerbissen – einfach in die Box und für die nächste Mahlzeit aufbewahren. Oder Ordnung schaffen – zum Beispiel die Sammlung an kleinen Flaschen, Gewürzen und Gläsern, die man für Thai-Streetfood oder Tacos benötigt – ab jetzt griffbereit in einer Box. Auch würzigen Käse vom Markt – jetzt ab in die Box mit Deckel. Die können Sie in die Tür hängen und dafür die Box mit den Gemüsesticks ins Frischefach legen. Oder direkt über dem Obst und Gemüse einhängen, ohne Platz in der Schublade wegzunehmen. Wie Sie es gerade brauchen.

Sie haben bereits einen NEFF Kühlschrank? Großartig.

Einfach das **Flex Cooling Set KS9E0FZ0** als Zubehör bestellen und gegen die vorhandenen Elemente austauschen oder ergänzen. Das Flex Cooling Aufbewahrungssystem kann **in jedem NEFF Einbaukühlschrank mit Fresh Safe Frischesystem** (außer den freistehenden Kältegeräten) verwendet werden.

FLEXIBLES FLASCHENGITTER

Das gibt es nur von NEFF

Mehr Platz, weniger Gedränge

Unser flexibles Flaschengitter lagert Flaschen aller Art bequem und sicher ohne Herumrollen und räumt anderen Lebensmitteln flexibel Platz ein. Wein, Milch oder selbstgemachte Limonade – die abwechselnd geformten Streben des Flaschengitters halten Flaschen aller Art sicher im Griff. So lassen sich auch andere Lebensmittel flexibel daneben lagern.

So flexibel...

ALLES IN REICHWEITE...

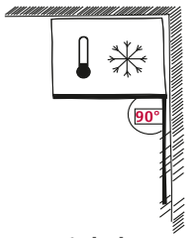

90° Öffnungswinkel
Ein Traum für jeden, der eine Küche mit Ecken und Kanten hat: Man kann alle unsere Kühl- und Gefrierlösungen in der Ecke platzieren und bekommt die Tür trotzdem 90° weit auf. Dadurch kann man die Schubladen vollständig ausziehen.

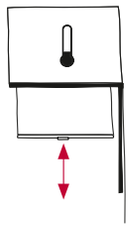

Ausziehbare Glasplatten
Was nützt einem das flexibelste Gerät, wenn man nicht an die Marmeladengläser und Joghurtbecher ganz hinten kommt? In unseren kreativen Kühl- und Gefrierkombinationen versteckt sich nichts mehr dank ausziehbarer Glasplatten (modellabhängig).

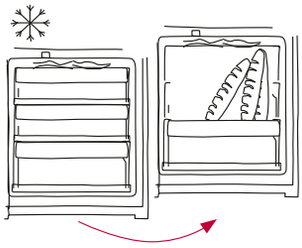

VarioZone/Gefrierfach
Kleine Eispackungen, eine komplette Weihnachtsgans oder die Reste Ihres letzten 5-Gänge-Menüs? Mit herausnehmbaren Böden und Schubladen finden Lebensmittel aller Art und Größe ihren Platz.

NO FROST

Nie wieder Abtauen

Das Ende der Eiszeit: Mit No Frost gehört das aufwändige Abtauen des Gefrierfachs von Hand der Vergangenheit an. Unser Gefrierfach taut selbstständig ab und zwar immer dann, wenn es nötig ist.

LOW FROST

Weniger Eis- und Reifbildung

Mit Low Frost müssen Sie Ihren Gefrierschrank kaum noch abtauen. Und wenn Sie es tun, geht es dank Low Frost deutlich schneller als bei herkömmlichen Gefrierfächern. Sie sparen Zeit. Und noch mehr gute Nachrichten: Low Frost benötigt weniger Energie und ist nahezu geräuschlos.

NEFF Collection Kältegeräte – DIE WERTEKLASSEN

Schnellere Orientierung, hilfreich bei der Kaufentscheidung: unsere Werteklassen. Je mehr Ausstattung, desto höher die Werteklasse – deutlich sichtbar auf den nachfolgenden Geräteseiten. Hier eine vereinfachte Kurzübersicht der Ausstattungsunterschiede in den Werteklassen der NEFF Collection Kältegeräte.

N90	N70	N50
Fresh Safe	*Fresh Safe*	*Fresh Safe*
Vario Shelf, Flaschengitter, Easy Access Shelf	Vario Shelf, Flaschengitter, Easy Access Shelf	Flaschengitter
	No Frost	No Frost / Low Frost
D, E	C, D, E	E
Soft Close	Soft Close / Flachscharnier	Flachscharnier
LED-Innenbeleuchtung	LED-Innenbeleuchtung	LED-Innenbeleuchtung

NEFF Collection Kühl- und Gefriergeräte im Überblick

Best.-Nr. VIB	Werte-klasse	Flex Cooling	Home Connect	Geräte-höhe in mm	Energie-effizienz-klasse	Ener-gie[2][3]): kWh/ Jahr	Nutzinhalt in l			Emotion Light LED	Soft Close	Fresh Safe Nutzin-halt in l	Fresh Safe	No Frost	Low Frost	Seite
							Gesamt	Kühlen	Gefrie-ren							
		Flex Cooling	Wi-Fi									Fresh Safe 0°C	Fresh Safe 0°C	No Frost	Low Frost	
KÜHL-GEFRIERKOMBINATIONEN																
KB7966DD0	N70	✓	✓	1935	D	204	381	284	98	✓	✓	–	✓	✓	–	186
KB7966FE0	N50	✓	✓	1935	E	256	383	285	98	✓	–	–	✓	✓	–	186
KI7966FD0	N50	✓	–	1935	D	184	290	215	75	–	–	–	✓	✓	–	187
KI7866DC0	N70	✓	–	1772	C	150	260	184	76	–	✓	–	✓	✓	–	188
KI7866DD0	N70	✓	–	1772	D	186	260	184	76	–	✓	–	✓	✓	–	188
KI7867FE0	N50	✓	✓	1772	E	234	260	184	76	–	–	–	✓	✓	–	189
KI5862FE1	N50	✓	–	1772	E	229	267	183	84	–	–	–	–	–	✓	189
KI8815OD0	N90	✓	✓	1772	E	120	289	289	–	✓	✓	✓	–	–	–	190
KI8816DE1	N90	✓	–	1772	E	150	289	289	-	✓	✓	✓	–	–	–	190
KI8826DE0	N90	✓	–	1772	E	184	269	254	15	✓	✓	✓	–	–	–	191
KI1816DD0	N70	✓	–	1775	D	91	310	310	–	–	✓	–	✓	–	–	192
KI2826DD0	N70	✓	–	1772	D	142	280	246	34	–	✓	–	✓	–	–	192
KI8516DE0	N90	✓	–	1397	E	139	220	220	–	✓	✓	✓	–	–	–	193
KI8416DE0	N90	✓	–	1221	E	138	187	187	–	✓	✓	✓	–	–	–	193
KI1416DD1	N70	✓	–	1221	D	81	204	204	–	–	✓	–	–	–	–	194
KI2426DD1	N70	✓	–	1221	D	118	187	172	15	–	✓	–	–	–	–	194
KI1316DD1	N70	✓	–	1021	D	77	165	165	–	–	✓	–	–	–	–	195
KI2326DD1	N70	✓	–	1021	D	116	147	132	15	–	✓	–	–	–	–	195
KI1216DD1	N70	✓	–	874	D	74	136	136	–	–	✓	–	–	–	–	196
GEFRIERSCHRANK																
GI7815NE0	N90	–	✓	1772	E	235	212	–	212	–	✓	–	–	✓	–	187

KB7966DD0

N70

Fresh Safe, Soft Close

XXL Einbau Kühl-Gefrierkombination **€ 3.481***

AUSSTATTUNGSMERKMALE

LEISTUNG UND VERBRAUCH:
- Energieeffizienzklasse[1]): D
- Energieverbrauch / Jahr[2])[3]): 204 kWh/a
- Geräuscheffizienzklasse / Geräusch-Wert: B / 33 dB
- Nutzinhalt gesamt: 381 l
- Klimaklasse: SN-T

DESIGN:
- Emotion Light - sanft aufdimmende LED-Innenbeleuchtung

KOMFORT UND SICHERHEIT:
- Flachscharnier mit Softeinzug
- No Frost - nie wieder abtauen!
- Super Gefrieren: ja
- Fernstart und Fernüberwachung
- Getrennte, elektronische Temperaturregelung, über LED ablesbar
- 2 getrennte Kältekreisläufe für Kühl- und Gefrierraum
- Superkühlen mit automatischer Deaktivierung
- Akustischer Alarm Kühlschranktür, Optische und akustische Warneinrichtung bzw. Aktivwarnsystem bei geöffneter Tür
- Vollautomatische Abtauung im Kühlraum
- Flex Cooling: Einhängeschienen aus Metall, verschiedene Türabsteller mit und ohne Deckel

KÜHLTEIL:
- Nutzinhalt Kühlfächer: 284 l
- 4 Abstellflächen aus Sicherheitsglas, davon 3 x höhenverstellbar
- 7 Türabsteller, davon 1 Flaschenabsteller
- Spezial-Flaschenrost

FRISCHHALTESYSTEM:
- 1 Fresh Safe Schublade mit Feuchtigkeitsregulierung - hält frische Lebensmittel länger frisch
- 1 Fresh Safe <0°C> Schublade - hält Fisch und Fleisch länger frisch

GEFRIERTEIL:
- Nutzinhalt Tiefkühlfächer: 98 l
- LED mit Soft Start im Gefrierbereich
- Gefriervermögen in 24 Std.: 10 kg
- Lagerzeit bei Störung: 13 h
- 3 transparente Gefriergut-Schubladen

MASSE:
- Gerätemaße (HxBxT): 193,5 cm x 70,8 cm x 54,8 cm
- Nischenmaße (HxBxT): 194,0 cm x 71,0 cm x 56,0 cm

TECHNISCHE INFORMATIONEN:
- Türanschlag rechts, wechselbar
- Höhenverstellbare Füße vorne, Rollen hinten
- Länge Anschlusskabel: 230 cm
- 220 - 240 V

ZUBEHÖR:
3 x Eierablage, 1 x Eiswürfelschale, 1 x Schwerlastsatz

KB7966FE0

N50

Fresh Safe

XXL Einbau Kühl-Gefrierkombination **€ 2.913***

AUSSTATTUNGSMERKMALE

LEISTUNG UND VERBRAUCH:
- Energieeffizienzklasse[1]): E
- Energieverbrauch / Jahr[2])[3]): 256 kWh/a
- Geräuscheffizienzklasse / Geräusch-Wert: B / 34 dB
- Nutzinhalt gesamt: 383 l
- Klimaklasse: SN-ST

DESIGN:
- Emotion Light - sanft aufdimmende LED-Innenbeleuchtung

KOMFORT UND SICHERHEIT:
- Flachscharnier
- No Frost - nie wieder abtauen!
- Fernstart und Fernüberwachung
- Getrennte, elektronische Temperaturregelung, über LED ablesbar
- 2 getrennte Kältekreisläufe für Kühl- und Gefrierraum
- Superkühlen mit automatischer Deaktivierung
- Akustischer Alarm Kühlschranktür, Optische und akustische Warneinrichtung bzw. Aktivwarnsystem bei geöffneter Tür
- Vollautomatische Abtauung im Kühlraum
- Flex Cooling: Einhängeschienen aus Metall, verschiedene Türabsteller mit und ohne Deckel

KÜHLTEIL:
- Nutzinhalt Kühlfächer: 285 l
- 4 Abstellflächen aus Sicherheitsglas, davon 3 x höhenverstellbar
- 7 Türabsteller, davon 1 Flaschenabsteller
- Spezial-Flaschenrost

FRISCHHALTESYSTEM:
- 1 Fresh Safe Schublade mit Feuchtigkeitsregulierung - hält frische Lebensmittel länger frisch
- 1 Fresh Safe <0°C> Schublade - hält Fisch und Fleisch länger frisch

GEFRIERTEIL:
- Nutzinhalt Tiefkühlfächer: 98 l
- Gefriervermögen in 24 Std.: 9,5 kg
- Lagerzeit bei Störung: 13 h
- 3 transparente Gefriergut-Schubladen

MASSE:
- Gerätemaße (HxBxT): 193,5 cm x 70,8 cm x 54,8 cm
- Nischenmaße (HxBxT): 194,0 cm x 71,0 cm x 56,0 cm

TECHNISCHE INFORMATIONEN:
- Türanschlag rechts, wechselbar
- Höhenverstellbare Füße vorne, Rollen hinten
- Länge Anschlusskabel: 230 cm
- 220 - 240 V

ZUBEHÖR:
3 x Eierablage, 1 x Eiswürfelschale, 1 x Schwerlastsatz

SONDERZUBEHÖR:

K13Z6D0	Soft Close Flachscharnier nachrüstbar	€ 91*

[1]) Auf einer Energie-Effizienzklasse-Skala von A bis G. [2]) Energieverbrauch pro Jahr.
[3]) Damit der deklarierte Energieverbrauch erzielt wird, sind die dem Gerät beigefügten Abstandhalter zu verwenden. Hierdurch vergrößert sich die Gerätetiefe um ca. 3,5 cm. Das Gerät ist ohne Verwendung der Abstandhalter voll funktionsfähig, hat aber einen geringfügig höheren Energieverbrauch.
* Unverbindliche Preisempfehlung des Herstellers inkl. gesetzlicher Mehrwertsteuer

Weiteres passendes Zubehör finden Sie auf Seite 220 – 221.
Technische Hinweise und Maße zu diesen Geräten finden Sie auf Seite 198 – 203.

KI7966FD0

N50

Fresh Safe

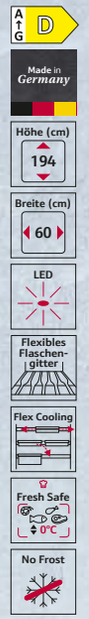

XL Einbau Kühl-Gefrierkombination € 2.781*

AUSSTATTUNGSMERKMALE

LEISTUNG UND VERBRAUCH:
- Energieeffizienzklasse[1]): D
- Energieverbrauch / Jahr[2])[3]): 184 kWh/a
- Geräuscheffizienzklasse / Geräusch-Wert: B / 34 dB
- Nutzinhalt gesamt: 290 l
- Klimaklasse: SN-ST

DESIGN:
- LED Beleuchtung

KOMFORT UND SICHERHEIT:
- Flachscharnier
- No Frost - nie wieder abtauen!
- Getrennte, elektronische Temperaturregelung, über LED ablesbar
- 2 getrennte Kältekreisläufe für Kühl- und Gefrierraum
- Super Gefrieren mit automatischer Deaktivierung
- Optische und akustische Warneinrichtung bzw. Aktivwarnsystem bei geöffneter Tür
- Vollautomatische Abtauung im Kühlraum
- Flex Cooling: Einhängeschienen aus Metall, verschiedene Türabsteller mit und ohne Deckel

KÜHLTEIL:
- Nutzinhalt Kühlfächer: 215 l
- 3 Abstellflächen aus Sicherheitsglas, davon 3 höhenverstellbar
- Flexibles Flaschengitter
- 7 Türabsteller, davon 1 Flaschenabsteller

FRISCHHALTESYSTEM:
- 1 Fresh Safe Schublade mit Feuchtigkeitsregulierung - hält frische Lebensmittel länger frisch
- 1 Fresh Safe <0°C> Schublade - hält Fisch und Fleisch länger frisch

GEFRIERTEIL:
- Nutzinhalt Tiefkühlfächer: 75 l
- Gefriervermögen in 24 Std.: 8 kg
- Lagerzeit bei Störung: 11 h
- 3 transparente Gefriergut-Schubladen

MASSE:
- Gerätemaße (HxBxT): 193,5 cm x 55,8 cm x 54,8 cm
- Nischenmaße (HxBxT): 194,0 cm x 56,0 cm x 55,0 cm

TECHNISCHE INFORMATIONEN:
- Türanschlag rechts, wechselbar
- Länge Anschlusskabel: 230 cm
- 220 - 240 V

ZUBEHÖR:
3 x Eierablage, 1 x Eiswürfelschale

GI7815NE0

N90

No Frost, Home Connect, Soft Close, Open Assist

Einbau-Gefrierschrank € 3.258*

AUSSTATTUNGSMERKMALE

LEISTUNG UND VERBRAUCH:
- Energieeffizienzklasse[1]): E
- Energieverbrauch / Jahr[2])[3]): 235 kWh/a
- Geräuscheffizienzklasse / Geräusch-Wert: B / 35 dB
- Nutzinhalt gesamt: 212 Liter
- Klimaklasse: SN-T

KOMFORT UND SICHERHEIT:
- Flachscharnier mit Softeinzug
- Open Assist
- No Frost - nie wieder abtauen!
- Fernstart und Fernüberwachung
- Super Gefrieren mit Eingefrierautomatik
- Vita Control - Konstante Temperatur durch intelligente Sensortechnik
- Akustischer und optischer Alarm bei Temperaturanstieg, Optisches Warnsystem bei Temperaturanstieg

GEFRIERTEIL:
- Nutzinhalt Tiefkühlfächer: 212 l
- Gefriervermögen in 24 Std.: 14 kg
- Lagerzeit bei Störung: 9 h
- 2 Intensiv-Gefrierfächer mit transparenter Klappe
- 5 transparente Gefriergut-Schubladen, davon 2 Big Box

MASSE:
- Gerätemaße (H x B x T): 177,2 cm x 55,8 cm x 54,5 cm
- Nischenmaße (HxBxT): 177,5 cm x 56,0 cm x 55,0 cm

TECHNISCHE INFORMATION:
- Türanschlag links, wechselbar
- Anschlusswert: 120 W
- Länge Anschlusskabel: 230 cm
- 220 - 240 V

ZUBEHÖR:
1 x Schwerlastsatz, 1 x Eiswürfelschale

SONDERZUBEHÖR:

K13Z6D0	Soft Close Flachscharnier nachrüstbar	€ 91*

[1]) Auf einer Energie-Effizienzklasse-Skala von A bis G. [2]) Energieverbrauch pro Jahr.
[3]) Damit der deklarierte Energieverbrauch erzielt wird, sind die dem Gerät beigefügten Abstandhalter zu verwenden. Hierdurch vergrößert sich die Gerätetiefe um ca. 3,5 cm. Das Gerät ist ohne Verwendung der Abstandhalter voll funktionsfähig, hat aber einen geringfügig höheren Energieverbrauch.
* Unverbindliche Preisempfehlung des Herstellers inkl. gesetzlicher Mehrwertsteuer

Weiteres passendes Zubehör finden Sie auf Seite 220 – 221.
Technische Hinweise und Maße zu diesen Geräten finden Sie auf Seite 198 – 203.

KI7866DC0

N70

Fresh Safe, Flex Cooling, Soft Close

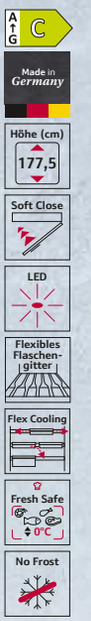

Einbau Kühl-Gefrierkombination **€ 3.095***

AUSSTATTUNGSMERKMALE

LEISTUNG UND VERBRAUCH:
- Energieeffizienzklasse[1]): C
- Energieverbrauch / Jahr[2])[3]): 150 kWh/a
- Geräuscheffizienzklasse / Geräusch-Wert: B / 35 dB
- Nutzinhalt gesamt: 260 l
- Klimaklasse: SN-ST

DESIGN:
- LED mit Soft Start im Gefrierbereich

KOMFORT UND SICHERHEIT:
- Flachscharnier mit Softeinzug
- No Frost - nie wieder abtauen!
- Eco Air Flow – konstante Luftzirkulation für optimale Temperaturen und gleichmäßiges Kühlen
- 2 getrennte Kältekreisläufe für Kühl- und Gefrierraum
- Getrennte, elektronische Temperaturregelung, über LED ablesbar
- Super Gefrieren mit Eingefrierautomatik
- Superkühlen mit automatischer Deaktivierung
- Optische und akustische Warneinrichtung bzw. Aktivwarnsystem bei geöffneter Tür
- Flex Cooling: Einhängeschienen aus Metall, verschiedene Türabsteller mit und ohne Deckel

KÜHLTEIL:
- Nutzinhalt Kühlfächer: 184 l
- 2 Abstellflächen aus Sicherheitsglas, davon 1 höhenverstellbar
- Flexibles Flaschengitter
- 5 Türabsteller, davon 1 Flaschenabsteller

FRISCHHALTESYSTEM:
- 1 Fresh Safe Schublade mit Feuchtigkeitsregulierung - hält frische Lebensmittel länger frisch
- 1 Fresh Safe <0°C> Schublade - hält Fisch und Fleisch länger frisch

GEFRIERTEIL:
- Nutzinhalt Tiefkühlfächer: 76 l
- Gefriervermögen in 24 Std.: 8 kg
- Lagerzeit bei Störung: 11 h
- 3 transparente Gefriergut-Schubladen

MASSE:
- Gerätemaße (HxBxT): 177,2 cm x 55,8 cm x 54,8 cm
- Nischenmaße (HxBxT): 177,5 cm x 56,0 cm x 55,0 cm

TECHNISCHE INFORMATIONEN:
- Türanschlag rechts, wechselbar
- Länge Anschlusskabel: 230 cm
- 220 - 240 V

ZUBEHÖR:
1 x Eiswürfelschale

KI7866DD0

N70

Fresh Safe, Flex Cooling, Soft Close

Einbau Kühl-Gefrierkombination **€ 2.638***

AUSSTATTUNGSMERKMALE

LEISTUNG UND VERBRAUCH:
- Energieeffizienzklasse[1]): D
- Energieverbrauch / Jahr[2])[3]): 186 kWh/a
- Geräuscheffizienzklasse / Geräusch-Wert: B / 35 dB
- Nutzinhalt gesamt: 260 l
- Klimaklasse: SN-ST

DESIGN:
- LED Beleuchtung

KOMFORT UND SICHERHEIT:
- Flachscharnier mit Softeinzug
- No Frost - nie wieder abtauen!
- Eco Air Flow – konstante Luftzirkulation für optimale Temperaturen und gleichmäßiges Kühlen
- 2 getrennte Kältekreisläufe für Kühl- und Gefrierraum
- Getrennte, elektronische Temperaturregelung, über LED ablesbar
- Super Gefrieren mit automatischer Deaktivierung
- Superkühlen mit automatischer Deaktivierung
- Optische und akustische Warneinrichtung bzw. Aktivwarnsystem bei geöffneter Tür
- Flex Cooling: Einhängeschienen aus Metall, verschiedene Türabsteller mit und ohne Deckel

KÜHLTEIL:
- Nutzinhalt Kühlfächer: 184 l
- 2 Abstellflächen aus Sicherheitsglas, davon 1 x höhenverstellbar
- Flexibles Flaschengitter
- 5 Türabsteller, davon 1 Flaschenabsteller

FRISCHHALTESYSTEM:
- 1 Fresh Safe Schublade mit Feuchtigkeitsregulierung - hält frische Lebensmittel länger frisch
- 1 Fresh Safe <0°C> Schublade - hält Fisch und Fleisch länger frisch

GEFRIERTEIL:
- Nutzinhalt Tiefkühlfächer: 76 l
- Gefriervermögen in 24 Std.: 8 kg
- Lagerzeit bei Störung: 11 h
- LED mit Soft Start im Gefrierbereich
- 3 transparente Gefriergut-Schubladen

MASSE:
- Gerätemaße (HxBxT): 177,2 cm x 55,8 cm x 54,8 cm
- Nischenmaße (HxBxT): 177,5 cm x 56,0 cm x 55,0 cm

TECHNISCHE INFORMATIONEN:
- Türanschlag rechts, wechselbar
- Länge Anschlusskabel: 230 cm
- 220 - 240 V

ZUBEHÖR:
1 x Eiswürfelschale

[1]) Auf einer Energie-Effizienzklasse-Skala von A bis G. [2]) Energieverbrauch pro Jahr.
[3]) Damit der deklarierte Energieverbrauch erzielt wird, sind die dem Gerät beigefügten Abstandhalter zu verwenden. Hierdurch vergrößert sich die Gerätetiefe um ca. 3,5 cm. Das Gerät ist ohne Verwendung der Abstandhalter voll funktionsfähig, hat aber einen geringfügig höheren Energieverbrauch.
* Unverbindliche Preisempfehlung des Herstellers inkl. gesetzlicher Mehrwertsteuer

Weiteres passendes Zubehör finden Sie auf Seite 220 – 221.
Technische Hinweise und Maße zu diesen Geräten finden Sie auf Seite 198 – 203.

KI7867FE0

N50

Fresh Safe, Flex Cooling

Einbau Kühl-Gefrierkombination **€ 2.151***

AUSSTATTUNGSMERKMALE

LEISTUNG UND VERBRAUCH:
- Energieeffizienzklasse[1]): E
- Energieverbrauch / Jahr[2])[3]): 234 kWh/a
- Klimaklasse: SN-ST
- Geräuscheffizienzklasse / Geräusch-Wert: B / 35 dB
- Nutzinhalt gesamt: 260 l
- Klimaklasse: SN-ST

DESIGN:
- LED Beleuchtung

KOMFORT UND SICHERHEIT:
- Flachscharnier
- NoFrost - nie wieder abtauen!
- Elektronische Temperaturregelung über LED ablesbar
- Eco Air Flow – konstante Luftzirkulation für optimale Temperaturen und gleichmäßiges Kühlen
- Super Gefrieren mit automatischer Deaktivierung
- Optische und akustische Warneinrichtung bzw. Aktivwarnsystem bei geöffneter Tür
- Flex Cooling: Einhängeschienen aus Metall, verschiedene Türabsteller mit und ohne Deckel

KÜHLTEIL:
- Nutzinhalt Kühlfächer: 184 l
- 3 Abstellflächen aus Sicherheitsglas, davon 2 x höhenverstellbar
- Flexibles Flaschengitter
- 5 Türabsteller, davon 1 Flaschenabsteller

FRISCHHALTESYSTEM:
- 1 Fresh Safe Schublade mit Feuchtigkeitsregulierung - hält frische Lebensmittel länger frisch
- 1 Fresh Safe <0°C> Schublade - hält Fisch und Fleisch länger frisch

GEFRIERTEIL:
- Nutzinhalt Tiefkühlfächer: 76 l
- Gefriervermögen in 24 Std.: 4 kg
- Lagerzeit bei Störung: 10 h
- 3 transparente Gefriergut-Schubladen

MASSE:
- Gerätemaße (HxBxT): 177,2 cm x 54,1 cm x 54,8 cm
- Nischenmaße (HxBxT): 177,5 cm x 56,0 cm x 55,0 cm

TECHNISCHE INFORMATIONEN:
- Türanschlag rechts, wechselbar
- Länge Anschlusskabel: 230 cm
- 220 - 240 V

ZUBEHÖR:
1 x Eiswürfelschale

SONDERZUBEHÖR:

K13Z6D0	Soft Close Flachscharnier nachrüstbar	€ 91*
KS6B0RZ0	Flaschenablage, geschwungen	€ 81*

KI5862FE1

N50

Fresh Safe, Flex Cooling

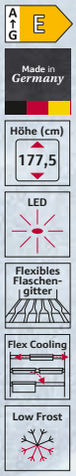

Einbau Kühl-Gefrierkombination **€ 1.969***

AUSSTATTUNGSMERKMALE

LEISTUNG UND VERBRAUCH:
- Energieeffizienzklasse[1]): E
- Energieverbrauch / Jahr[2])[3]): 229 kWh/a
- Geräuscheffizienzklasse / Geräusch-Wert: B / 35 dB
- Nutzinhalt gesamt: 267 l
- Klimaklasse: SN-ST

DESIGN:
- LED Beleuchtung

KOMFORT UND SICHERHEIT:
- Flachscharnier
- LowFrost - geringere Eisbildung, schnelleres Abtauen
- Elektronische Temperaturregelung über LED ablesbar
- Eco Air Flow – konstante Luftzirkulation für optimale Temperaturen und gleichmäßiges Kühlen
- Super Gefrieren mit automatischer Deaktivierung
- Akustischer Türalarm
- Flex Cooling: Einhängeschienen aus Metall, verschiedene Türabsteller mit und ohne Deckel

KÜHLTEIL:
- Nutzinhalt Kühlfächer: 183 l
- 3 Abstellflächen aus Sicherheitsglas, davon 2 x höhenverstellbar
- Flexibles Flaschengitter
- 5 Türabsteller, davon 1 Flaschenabsteller

FRISCHHALTESYSTEM:
- 1 Fresh Safe Schublade mit Feuchtigkeitsregulierung - hält frische Lebensmittel länger frisch

GEFRIERTEIL:
- Nutzinhalt 4-Sterne-Gefrierfach: 84 l
- Gefriervermögen in 24 Std.: 4,2 kg
- Lagerzeit bei Störung: 9 h
- 3 transparente Gefriergut-Schubladen, davon 1 Big Box

MASSE:
- Gerätemaße (HxBxT): 177,2 cm x 54,1 cm x 54,8 cm
- Nischenmaße (HxBxT): 177,5 cm x 56,0 cm x 55,0 cm

TECHNISCHE INFORMATIONEN:
- Türanschlag rechts, wechselbar
- Länge Anschlusskabel: 230 cm
- 220 - 240 V

ZUBEHÖR:
1 x Eiswürfelschale

SONDERZUBEHÖR:

K13Z6D0	Soft Close Flachscharnier nachrüstbar	€ 91*
KS6B0RZ0	Flaschenablage, geschwungen	€ 81*

[1]) Auf einer Energie-Effizienzklasse-Skala von A bis G. [2]) Energieverbrauch pro Jahr.
[3]) Damit der deklarierte Energieverbrauch erzielt wird, sind die dem Gerät beigefügten Abstandhalter zu verwenden. Hierdurch vergrößert sich die Gerätetiefe um ca. 3,5 cm. Das Gerät ist ohne Verwendung der Abstandhalter voll funktionsfähig, hat aber einen geringfügig höheren Energieverbrauch.
* Unverbindliche Preisempfehlung des Herstellers inkl. gesetzlicher Mehrwertsteuer

Weiteres passendes Zubehör finden Sie auf Seite 220 – 221.
Technische Hinweise und Maße zu diesen Geräten finden Sie auf Seite 198 – 203.

KI8815OD0

N90

Fresh Safe ❄❄❄, Flex Cooling, Soft Close, **Open Assist**

Einbau-Kühlschrank **€ 3.735***

AUSSTATTUNGSMERKMALE

LEISTUNG UND VERBRAUCH:
- Energieeffizienzklasse[1]): D
- Energieverbrauch / Jahr[2])[3]): 120 kWh/a
- Geräuscheffizienzklasse / Geräusch-Wert: C / 36 dB
- Nutzinhalt gesamt: 289 l
- Klimaklasse: SN-T

DESIGN:
- Emotion Light - sanft aufdimmende LED-Innenbeleuchtung
- Innenausstattung mit Metall-Applikationen

KOMFORT UND SICHERHEIT:
- Open Assist
- Flachscharnier mit Softeinzug
- Elektronische Temperaturregelung, exakt digital ablesbar
- Vollautomatische Abtauung im Kühlraum
- Superkühlen mit automatischer Deaktivierung
- Akustischer Türalarm
- Flex Cooling: Einhängeschienen aus Metall, verschiedene Türabsteller mit und ohne Deckel

KÜHLTEIL:
- Nutzinhalt Kühlfächer: 289 l
- 5 Abstellflächen aus Sicherheitsglas, davon 1 x Vario Shelf, 1 x Easy Access Shelf
- Flexibles Flaschengitter
- 9 Türabsteller, davon 1 Flaschenabsteller

FRISCHHALTESYSTEM:
- Nutzinhalt nahe 0 °C: 83 l
- 1 Fresh Safe ❄❄❄ 0 °C Box mit Feuchteregelung; Optimale Lebensmittellagerung aufgrund von zwei Klimazonen hält bis zu 3x länger frisch.
- 2 Fresh Safe ❄❄❄ 0 °C Boxen; Optimale Lebensmittellagerung durch zwei Klimazonen hält bis zu 3x länger frisch.

MASSE:
- Gerätemaße (HxBxT): 177,2 cm x 55,8 cm x 54,5 cm
- Nischenmaße (HxBxT): 177,5 cm x 56,0 cm x 55,0 cm

TECHNISCHE INFORMATIONEN:
- Türanschlag rechts, wechselbar
- Anschlusswert: 90 W
- Länge Anschlusskabel: 230 cm
- 220 - 240 V

ZUBEHÖR:
1 x Schwerlastsatz,
1 x Flaschenkamm

KI8816DE1

N90

Fresh Safe ❄❄❄, Flex Cooling, Soft Close

Einbau-Kühlschrank **€ 2.710***

AUSSTATTUNGSMERKMALE

LEISTUNG UND VERBRAUCH:
- Energieeffizienzklasse[1]): E
- Energieverbrauch / Jahr[2])[3]): 150 kWh/a
- Geräuscheffizienzklasse / Geräusch-Wert: C / 37 dB
- Nutzinhalt gesamt: 289 l
- Klimaklasse: SN-ST

DESIGN:
- Emotion Light - sanft aufdimmende LED-Innenbeleuchtung
- Innenausstattung mit Metall-Applikationen

KOMFORT UND SICHERHEIT:
- Flachscharnier mit Softeinzug
- Elektronische Temperaturregelung, exakt digital ablesbar
- Vollautomatische Abtauung im Kühlraum
- Superkühlen mit automatischer Deaktivierung
- Akustischer Türalarm
- Flex Cooling: Einhängeschienen aus Metall, verschiedene Türabsteller mit und ohne Deckel

KÜHLTEIL:
- Nutzinhalt gesamt: 289 l
- 5 Abstellflächen aus Sicherheitsglas, davon 1 x Vario Shelf, 1 x Easy Access Shelf
- Flexibles Flaschengitter
- 9 Türabsteller, davon 1 Flaschenabsteller

FRISCHHALTESYSTEM:
- Nutzinhalt nahe 0 °C: 83 l
- 1 Fresh Safe ❄❄❄ 0 °C Box mit Feuchteregelung; Optimale Lebensmittellagerung aufgrund von zwei Klimazonen hält bis zu 3x länger frisch.
- 2 Fresh Safe ❄❄❄ 0 °C Boxen; Optimale Lebensmittellagerung durch zwei Klimazonen hält bis zu 3x länger frisch.

MASSE:
- Gerätemaße (HxBxT): 177,2 cm x 55,8 cm x 54,5 cm
- Nischenmaße (HxBxT): 177,5 cm x 56,0 cm x 55,0 cm

TECHNISCHE INFORMATIONEN:
- Türanschlag rechts, wechselbar
- Anschlusswert: 90 W
- Länge Anschlusskabel: 230 cm
- 220 - 240 V

ZUBEHÖR:
1 x Flaschenkamm

SONDERZUBEHÖR:
KS0B0SZ0 Schwerlastsatz € 30*

[1]) Auf einer Energie-Effizienzklasse-Skala von A bis G. [2]) Energieverbrauch pro Jahr.
[3]) Damit der deklarierte Energieverbrauch erzielt wird, sind die dem Gerät beigefügten Abstandhalter zu verwenden. Hierdurch vergrößert sich die Gerätetiefe um ca. 3,5 cm. Das Gerät ist ohne Verwendung der Abstandhalter voll funktionsfähig, hat aber einen geringfügig höheren Energieverbrauch.
* Unverbindliche Preisempfehlung des Herstellers inkl. gesetzlicher Mehrwertsteuer

Weiteres passendes Zubehör finden Sie auf Seite 220 – 221.
Technische Hinweise und Maße zu diesen Geräten finden Sie auf Seite 198 – 203.

KI8826DE0

N90

Fresh Safe ❄❄❄, Flex Cooling, Soft Close

Einbau-Kühlschrank mit Gefrierfach € 3.105*

AUSSTATTUNGSMERKMALE

LEISTUNG UND VERBRAUCH:
- Energieeffizienzklasse[1]): E
- Energieverbrauch / Jahr[2])[3]): 184 kWh/a
- Geräuscheffizienzklasse / Geräusch-Wert: C / 36 dB
- Nutzinhalt gesamt: 269 l
- Klimaklasse: SN-ST

DESIGN:
- Emotion Light - sanft aufdimmende LED-Innenbeleuchtung
- Innenausstattung mit Metall-Applikationen

KOMFORT UND SICHERHEIT:
- Flachscharnier mit Softeinzug
- Super Gefrieren: ja
- Elektronische Temperaturregelung, exakt digital ablesbar
- Vollautomatische Abtauung im Kühlraum
- Superkühlen mit automatischer Deaktivierung
- Akustischer Türalarm
- Flex Cooling: Einhängeschienen aus Metall, verschiedene Türabsteller mit und ohne Deckel

KÜHLTEIL:
- Nutzinhalt Kühlfächer: 254 l
- 6 Abstellflächen aus Sicherheitsglas, davon 1 x Vario Shelf, 1 x Easy Access Shelf
- Flexibles Flaschengitter
- 9 Türabsteller, davon 1 Flaschenabsteller

FRISCHHALTESYSTEM:
- Nutzinhalt nahe 0 °C: 83 l
- 1 Fresh Safe ❄❄❄ 0 °C Box mit Feuchteregelung; Optimale Lebensmittellagerung aufgrund von zwei Klimazonen hält bis zu 3x länger frisch.
- 2 Fresh Safe ❄❄❄ 0 °C Boxen; Optimale Lebensmittellagerung durch zwei Klimazonen hält bis zu 3x länger frisch.

GEFRIERTEIL:
- Nutzinhalt Tiefkühlfächer: 15 l
- Gefriervermögen in 24 Std.: 2,8 kg
- Lagerzeit bei Störung: 9.5 h
- 1 Gefrierfach mit Klappe
- Pizza-gerechtes Gefrierfach

MASSE:
- Gerätemaße (HxBxT): 177,2 cm x 55,8 cm x 54,5 cm
- Nischenmaße (HxBxT): 177,5 cm x 56,0 cm x 55,0 cm

TECHNISCHE INFORMATIONEN:
- Türanschlag rechts, wechselbar
- Anschlusswert: 90 W
- Länge Anschlusskabel: 230 cm
- 220 - 240 V

ZUBEHÖR:
1 x Flaschenkamm,
1 x Eiswürfelschale

SONDERZUBEHÖR:

KS0B0SZ0 Schwerlastsatz € 30*

[1]) Auf einer Energie-Effizienzklasse-Skala von A bis G. [2]) Energieverbrauch pro Jahr.
[3]) Damit der deklarierte Energieverbrauch erzielt wird, sind die dem Gerät beigefügten Abstandhalter zu verwenden. Hierdurch vergrößert sich die Gerätetiefe um ca. 3,5 cm. Das Gerät ist ohne Verwendung der Abstandhalter voll funktionsfähig, hat aber einen geringfügig höheren Energieverbrauch.
* Unverbindliche Preisempfehlung des Herstellers inkl. gesetzlicher Mehrwertsteuer

Weiteres passendes Zubehör finden Sie auf Seite 220 – 221.
Technische Hinweise und Maße zu diesen Geräten finden Sie auf Seite 198 – 203.

KI1816DD0

N70

Fresh Safe, Flex Cooling, Soft Close

Einbau-Kühlschrank **€ 2.283***

AUSSTATTUNGSMERKMALE

LEISTUNG UND VERBRAUCH:
- Energieeffizienzklasse[1]): D
- Energieverbrauch / Jahr[2])[3]): 91 kWh/a
- Geräuscheffizienzklasse / Geräusch-Wert: B / 34 dB
- Nutzinhalt gesamt: 310 l
- Klimaklasse: SN-ST

DESIGN:
- LED Beleuchtung

KOMFORT UND SICHERHEIT:
- Flachscharnier mit Softeinzug
- Elektronische Temperaturregelung über LED ablesbar
- Optische und akustische Warneinrichtung bzw. Aktivwarnsystem bei geöffneter Tür
- Superkühlen mit automatischer Deaktivierung
- Vollautomatische Abtauung im Kühlraum
- Reinigungsfreundlicher, heller Innenraum
- Flex Cooling: Einhängeschienen aus Metall, verschiedene Türabsteller mit und ohne Deckel

KÜHLTEIL:
- Nutzinhalt Kühlfächer: 310 l
- 6 Abstellflächen aus Sicherheitsglas, davon 4 x höhenverstellbar
- Flexibles Flaschengitter
- 8 Türabsteller, davon 2 Flaschenabsteller

FRISCHHALTESYSTEM:
- 1 Fresh Safe Schublade mit Feuchtigkeitsregulierung - hält frische Lebensmittel länger frisch
- FreshSafe Schublade - Der ideale Ort zur optimalen Lagerung für Ihr Obst und Gemüse.
- 1 Fresh Safe <0°C> Schublade - hält Fisch und Fleisch länger frisch

MASSE:
- Gerätemaße (HxBxT): 177,5 cm x 56,0 cm x 55,0 cm
- Nischenmaße (HxBxT): 177,2 cm x 55,8 cm x 54,8 cm

TECHNISCHE INFORMATIONEN:
- Türanschlag rechts, wechselbar
- Einbau integrierbar
- Länge Anschlusskabel: 230 cm
- 220 - 240 V

ZUBEHÖR:
1 x Schwerlastsatz

KI2826DD0

N70

Fresh Safe, Flex Cooling, Soft Close

Einbau-Kühlschrank **€ 2.385***

AUSSTATTUNGSMERKMALE

LEISTUNG UND VERBRAUCH:
- Energieeffizienzklasse[1]): D
- Energieverbrauch / Jahr[2])[3]): 142 kWh/a
- Geräuscheffizienzklasse / Geräusch-Wert: B / 34 dB
- Nutzinhalt gesamt: 280 l
- Klimaklasse: SN-ST

DESIGN:
- LED Beleuchtung

KOMFORT UND SICHERHEIT:
- Flachscharnier mit Softeinzug
- Getrennte, elektronische Temperaturregelung, über LED ablesbar
- Superkühlen mit automatischer Deaktivierung
- Super Gefrieren: ja
- Vollautomatische Abtauung im Kühlraum
- Reinigungsfreundlicher, heller Innenraum
- Optische und akustische Warneinrichtung bzw. Aktivwarnsystem bei geöffneter Tür
- Flex Cooling: Einhängeschienen aus Metall, verschiedene Türabsteller mit und ohne Deckel

KÜHLTEIL:
- Nutzinhalt Kühlfächer: 246 l
- 3 Abstellflächen aus Sicherheitsglas, davon 3 höhenverstellbar
- Flexibles Flaschengitter
- 6 Türabsteller, davon 2 Flaschenabsteller

FRISCHHALTESYSTEM:
- 1 Fresh Safe Schublade mit Feuchtigkeitsregulierung - hält frische Lebensmittel länger frisch
- FreshSafe Schublade - Der ideale Ort zur optimalen Lagerung für Ihr Obst und Gemüse.
- 1 Fresh Safe <0°C> Schublade - hält Fisch und Fleisch länger frisch

GEFRIERTEIL:
- Nutzinhalt Tiefkühlfächer: 34 l
- Gefriervermögen in 24 Std.: 2,5 kg
- 1 Gefrierfach mit Klappe
- Lagerzeit bei Störung: 18 h

MASSE:
- Gerätemaße (H x B x T): 177,2 cm x 55,8 cm x 54,8 cm

TECHNISCHE INFORMATIONEN:
- Türanschlag rechts, wechselbar
- Höhenverstellbare Füße vorne, Rollen hinten
- Länge Anschlusskabel: 230 cm
- 220 - 240 V

ZUBEHÖR:
1 x Schwerlastsatz, 1 x Eiswürfelschale

[1]) Auf einer Energie-Effizienzklasse-Skala von A bis G. [2]) Energieverbrauch pro Jahr.
[3]) Damit der deklarierte Energieverbrauch erzielt wird, sind die dem Gerät beigefügten Abstandhalter zu verwenden. Hierdurch vergrößert sich die Gerätetiefe um ca. 3,5 cm. Das Gerät ist ohne Verwendung der Abstandhalter voll funktionsfähig, hat aber einen geringfügig höheren Energieverbrauch.
* Unverbindliche Preisempfehlung des Herstellers inkl. gesetzlicher Mehrwertsteuer

Weiteres passendes Zubehör finden Sie auf Seite 220 – 221.
Technische Hinweise und Maße zu diesen Geräten finden Sie auf Seite 198 – 203.

KI8516DE0

N90

Fresh Safe ♡♡♡, Flex Cooling, Soft Close

Einbau-Kühlschrank **€ 1.806***

AUSSTATTUNGSMERKMALE

LEISTUNG UND VERBRAUCH:
- Energieeffizienzklasse[1]): E
- Energieverbrauch / Jahr[2])[3]): 139 kWh/a
- Geräuscheffizienzklasse / Geräusch-Wert: C / 37 dB
- Nutzinhalt gesamt: 220 l
- Klimaklasse: SN-ST

DESIGN:
- Emotion Light - sanft aufdimmende LED-Innenbeleuchtung
- Innenausstattung mit Metall-Applikationen

KOMFORT UND SICHERHEIT:
- Flachscharnier mit Softeinzug
- Touch Control - Elektronische Temperaturregelung, exakt digital ablesbar
- Vita Control - Konstante Temperatur durch intelligente Sensortechnik
- Vollautomatische Abtauung im Kühlraum
- Superkühlen mit automatischer Deaktivierung
- Akustischer Türalarm
- Flex Cooling: Einhängeschienen aus Metall, verschiedene Türabsteller mit und ohne Deckel

KÜHLTEIL:
- Nutzinhalt Kühlfächer: 220 l
- 3 Abstellflächen aus Sicherheitsglas, davon 1 x Vario Shelf, 1 x Easy Access Shelf
- Flexibles Flaschengitter
- 5 Türabsteller, davon 1 Flaschenabsteller

FRISCHHALTESYSTEM:
- Nutzinhalt nahe 0 °C: 59 l
- 1 Fresh Safe ♡♡♡ 0 °C Box mit Feuchteregelung; Optimale Lebensmittellagerung aufgrund von zwei Klimazonen hält bis zu 3x länger frisch.
- 1 Fresh Safe ♡♡♡ 0 °C Box - Optimale Lebensmittellagerung durch zwei Klimazonen, hält 3x länger frisch.

MASSE:
- Gerätemaße (HxBxT): 139,7 cm x 55,8 cm x 54,5 cm
- Nischenmaße (HxBxT): 140,0 cm x 56,0 cm x 55,0 cm

TECHNISCHE INFORMATIONEN:
- Türanschlag rechts, wechselbar
- Anschlusswert: 90 W
- Länge Anschlusskabel: 230 cm
- 220 - 240 V
- Transportgriffe

ZUBEHÖR:
Flaschenkamm

SONDERZUBEHÖR:

Z10020	Flaschenablage	€ 81*

KI8416DE0

N90

Fresh Safe ♡♡♡, Flex Cooling, Soft Close

Einbau-Kühlschrank **€ 1.735***

AUSSTATTUNGSMERKMALE

LEISTUNG UND VERBRAUCH:
- Energieeffizienzklasse[1]): E
- Energieverbrauch / Jahr[2])[3]): 138 kWh/a
- Geräuscheffizienzklasse / Geräusch-Wert: C / 37 dB
- Nutzinhalt gesamt: 187 l
- Klimaklasse: SN-ST

DESIGN:
- Emotion Light - sanft aufdimmende LED-Innenbeleuchtung
- Innenausstattung mit Metall-Applikationen

KOMFORT UND SICHERHEIT:
- Flachscharnier mit Softeinzug
- Touch Control - Elektronische Temperaturregelung, exakt digital ablesbar
- Vita Control - Konstante Temperatur durch intelligente Sensortechnik
- Vollautomatische Abtauung im Kühlraum
- Superkühlen mit automatischer Deaktivierung
- Akustischer Türalarm
- Flex Cooling: Einhängeschienen aus Metall, verschiedene Türabsteller mit und ohne Deckel

KÜHLTEIL:
- Nutzinhalt Kühlfächer: 187 l
- 2 Abstellflächen aus Sicherheitsglas, davon 1 x Vario Shelf, 1 x Easy Access Shelf
- Flexibles Flaschengitter
- 5 Türabsteller, davon 1 Flaschenabsteller

FRISCHHALTESYSTEM:
- Nutzinhalt nahe 0 °C: 59 l
- 1 Fresh Safe ♡♡♡ 0 °C Box mit Feuchteregelung; Optimale Lebensmittellagerung aufgrund von zwei Klimazonen hält bis zu 3x länger frisch.
- 1 Fresh Safe ♡♡♡ 0 °C Box - Optimale Lebensmittellagerung durch zwei Klimazonen, hält 3x länger frisch.

MASSE:
- Gerätemaße (HxBxT): 122,1 cm x 55,8 cm x 54,5 cm
- Nischenmaße (HxBxT): 122,5 cm x 56,0 cm x 55,0 cm

TECHNISCHE INFORMATIONEN:
- Türanschlag rechts, wechselbar
- Anschlusswert: 90 W
- Länge Anschlusskabel: 230 cm
- 220 - 240 V
- Transportgriffe

ZUBEHÖR:
Flaschenkamm

SONDERZUBEHÖR:

KF1413Z0	Dekorplatte weiß mit Alurahmen, 122 cm	€ 121*
Z10020	Flaschenablage	€ 81*

[1]) Auf einer Energie-Effizienzklasse-Skala von A bis G. [2]) Energieverbrauch pro Jahr.
[3]) Damit der deklarierte Energieverbrauch erzielt wird, sind die dem Gerät beigefügten Abstandhalter zu verwenden. Hierdurch vergrößert sich die Gerätetiefe um ca. 3,5 cm. Das Gerät ist ohne Verwendung der Abstandhalter voll funktionsfähig, hat aber einen geringfügig höheren Energieverbrauch.
* Unverbindliche Preisempfehlung des Herstellers inkl. gesetzlicher Mehrwertsteuer

Weiteres passendes Zubehör finden Sie auf Seite 220 – 221.
Technische Hinweise und Maße zu diesen Geräten finden Sie auf Seite 198 – 203.

KI1416DD1

N70

Fresh Safe, Flex Cooling, Soft Close

Einbau-Kühlschrank **€ 1.481***

AUSSTATTUNGSMERKMALE

LEISTUNG UND VERBRAUCH:
- Energieeffizienzklasse[1]): D
- Energieverbrauch / Jahr[2])[3]): 81 kWh/a
- Geräuscheffizienzklasse / Geräusch-Wert: A / 28 dB
- Nutzinhalt gesamt: 204 l
- Klimaklasse: SN-ST

DESIGN:
- LED Beleuchtung

KOMFORT UND SICHERHEIT:
- Flachscharnier mit Softeinzug
- Eco Air Flow – konstante Luftzirkulation für optimale Temperaturen und gleichmäßiges Kühlen
- Elektronische Temperaturregelung über LED ablesbar
- Superkühlen mit automatischer Deaktivierung
- Optische und akustische Warneinrichtung bzw. Aktivwarnsystem bei geöffneter Tür
- Flex Cooling: Einhängeschienen aus Metall, verschiedene Türabsteller mit und ohne Deckel

KÜHLTEIL:
- Nutzinhalt Kühlfächer: 204 l
- 4 Abstellflächen aus Sicherheitsglas, davon 3 x höhenverstellbar
- Flexibles Flaschengitter
- 7 Türabsteller, davon 1 Flaschenabsteller

FRISCHHALTESYSTEM:
- 1 Fresh Safe Schublade mit Feuchtigkeitsregulierung - hält frische Lebensmittel länger frisch

MASSE:
- Gerätemaße (HxBxT): 122,1 cm x 55,8 cm x 54,5 cm
- Nischenmaße (HxBxT): 122,5 cm x 56,0 cm x 55,0 cm

TECHNISCHE INFORMATIONEN:
- Türanschlag rechts, wechselbar
- Länge Anschlusskabel: 230 cm
- 220 - 240 V

ZUBEHÖR:
Flaschenkamm

SONDERZUBEHÖR:
KF1413Z0 Dekorplatte weiß mit Alurahmen, 122 cm € 121*

KI2426DD1

N70

Fresh Safe, Flex Cooling, Soft Close

Einbau-Kühlschrank mit Gefrierfach **€ 1.542***

AUSSTATTUNGSMERKMALE

LEISTUNG UND VERBRAUCH:
- Energieeffizienzklasse[1]): D
- Energieverbrauch / Jahr[2])[3]): 118 kWh/a
- Geräuscheffizienzklasse / Geräusch-Wert: A / 27 dB
- Nutzinhalt gesamt: 187 l
- Klimaklasse: SN-ST

DESIGN:
- LED Beleuchtung

KOMFORT UND SICHERHEIT:
- Flachscharnier mit Softeinzug
- Eco Air Flow – konstante Luftzirkulation für optimale Temperaturen und gleichmäßiges Kühlen
- Elektronische Temperaturregelung über LED ablesbar
- Superkühlen mit automatischer Deaktivierung
- Optische und akustische Warneinrichtung bzw. Aktivwarnsystem bei geöffneter Tür
- Flex Cooling: Einhängeschienen aus Metall, verschiedene Türabsteller mit und ohne Deckel

KÜHLTEIL:
- Nutzinhalt Kühlfächer: 172 l
- 3 Abstellflächen aus Sicherheitsglas, davon 2 höhenverstellbar
- Flexibles Flaschengitter
- 7 Türabsteller, davon 1 Flaschenabsteller

FRISCHHALTESYSTEM:
- 1 Fresh Safe Schublade mit Feuchtigkeitsregulierung - hält frische Lebensmittel länger frisch

GEFRIERTEIL:
- Nutzinhalt Tiefkühlfächer: 15 l
- Gefriervermögen in 24 Std.: 3 kg
- Lagerzeit bei Störung: 11 h
- 1 Gefrierfach mit Klappe

MASSE:
- Gerätemaße (HxBxT): 122,1 cm x 55,8 cm x 54,5 cm
- Nischenmaße (HxBxT): 122,5 cm x 56,0 cm x 55,0 cm

TECHNISCHE INFORMATIONEN:
- Türanschlag rechts, wechselbar
- Höhenverstellbare Füße vorne, Rollen hinten
- Länge Anschlusskabel: 230 cm
- 220 - 240 V

ZUBEHÖR:
1 x Eiswürfelschale

SONDERZUBEHÖR:
KF1413Z0 Dekorplatte weiß mit Alurahmen, 122 cm € 121*

[1]) Auf einer Energie-Effizienzklasse-Skala von A bis G. [2]) Energieverbrauch pro Jahr.
[3]) Damit der deklarierte Energieverbrauch erzielt wird, sind die dem Gerät beigefügten Abstandhalter zu verwenden. Hierdurch vergrößert sich die Gerätetiefe um ca. 3,5 cm. Das Gerät ist ohne Verwendung der Abstandhalter voll funktionsfähig, hat aber einen geringfügig höheren Energieverbrauch.
* Unverbindliche Preisempfehlung des Herstellers inkl. gesetzlicher Mehrwertsteuer

Weiteres passendes Zubehör finden Sie auf Seite 220 – 221.
Technische Hinweise und Maße zu diesen Geräten finden Sie auf Seite 198 – 203.

KI1316DD1

N70

Fresh Safe, Flex Cooling, Soft Close

Einbau-Kühlschrank **€ 1.431***

AUSSTATTUNGSMERKMALE

LEISTUNG UND VERBRAUCH:
- Energieeffizienzklasse[1]): D
- Energieverbrauch / Jahr[2])[3]): 77 kWh/a
- Geräuscheffizienzklasse / Geräusch-Wert: A / 27 dB
- Nutzinhalt gesamt: 165 l
- Klimaklasse: SN-ST

DESIGN:
- LED Beleuchtung

KOMFORT UND SICHERHEIT:
- Flachscharnier mit Softeinzug
- Eco Air Flow – konstante Luftzirkulation für optimale Temperaturen und gleichmäßiges Kühlen
- Elektronische Temperaturregelung über LED ablesbar
- Superkühlen mit automatischer Deaktivierung
- Akustischer Alarm Kühlschranktür, Optische und akustische Warneinrichtung bzw. Aktivwarnsystem bei geöffneter Tür
- Flex Cooling: Einhängeschienen aus Metall, verschiedene Türabsteller mit und ohne Deckel

KÜHLTEIL:
- Nutzinhalt Kühlfächer: 165 l
- 3 Abstellflächen aus Sicherheitsglas, davon 2 x höhenverstellbar
- Flexibles Flaschengitter
- 5 Türabsteller, davon 1 Flaschenabsteller

FRISCHHALTESYSTEM:
- 1 Fresh Safe Schublade mit Feuchtigkeitsregulierung - hält frische Lebensmittel länger frisch

MASSE:
- Gerätemaße (HxBxT): 102,1 cm x 55,8 cm x 54,8 cm
- Nischenmaße (HxBxT): 102,5 cm x 56,0 cm x 55,0 cm

TECHNISCHE INFORMATIONEN:
- Türanschlag rechts, wechselbar
- Länge Anschlusskabel: 230 cm
- 220 - 240 V

KI2326DD1

N70

Fresh Safe, Flex Cooling, Soft Close

Einbau-Kühlschrank mit Gefrierfach **€ 1.481***

AUSSTATTUNGSMERKMALE

LEISTUNG UND VERBRAUCH:
- Energieeffizienzklasse[1]): D
- Energieverbrauch / Jahr[2])[3]): 116 kWh/a
- Geräuscheffizienzklasse / Geräusch-Wert: B / 35 dB
- Nutzinhalt gesamt: 147 l
- Klimaklasse: SN-ST

DESIGN:
- Kein Griff
- LED Beleuchtung

KOMFORT UND SICHERHEIT:
- Flachscharnier mit Softeinzug
- Eco Air Flow – konstante Luftzirkulation für optimale Temperaturen und gleichmäßiges Kühlen
- Elektronische Temperaturregelung über LED ablesbar
- Superkühlen mit automatischer Deaktivierung
- Akustischer Alarm Kühlschranktür, Optische und akustische Warneinrichtung bzw. Aktivwarnsystem bei geöffneter Tür
- Flex Cooling: Einhängeschienen aus Metall, verschiedene Türabsteller mit und ohne Deckel

KÜHLTEIL:
- Nutzinhalt Kühlfächer: 132 l
- 3 Abstellflächen aus Sicherheitsglas, davon 2 höhenverstellbar
- 5 Türabsteller, davon 1 Flaschenabsteller

FRISCHHALTESYSTEM:
- 1 Fresh Safe Schublade mit Feuchtigkeitsregulierung - hält frische Lebensmittel länger frisch

GEFRIERTEIL:
- Nutzinhalt Tiefkühlfächer: 15 l
- Gefriervermögen in 24 Std.: 3 kg
- Lagerzeit bei Störung: 11 h
- 1 Gefrierfach mit Klappe

MASSE:
- Gerätemaße (HxBxT): 102,1 cm x 55,8 cm x 54,8 cm
- Nischenmaße (HxBxT): 102,5 cm x 56,0 cm x 55,0 cm

TECHNISCHE INFORMATIONEN:
- Türanschlag rechts, wechselbar
- Höhenverstellbare Füße vorne, Rollen hinten
- Länge Anschlusskabel: 230 cm
- 220 - 240 V

ZUBEHÖR:
1 x Flaschenablage, 1 x Eiswürfelschale

SONDERZUBEHÖR:

KS6B0RZ0	Flaschenablage, geschwungen	€ 81*
KS1860Z0	Flexibles Flaschengitter	€ 81*

[1]) Auf einer Energie-Effizienzklasse-Skala von A bis G. [2]) Energieverbrauch pro Jahr.
[3]) Damit der deklarierte Energieverbrauch erzielt wird, sind die dem Gerät beigefügten Abstandhalter zu verwenden. Hierdurch vergrößert sich die Gerätetiefe um ca. 3,5 cm. Das Gerät ist ohne Verwendung der Abstandhalter voll funktionsfähig, hat aber einen geringfügig höheren Energieverbrauch.
* Unverbindliche Preisempfehlung des Herstellers inkl. gesetzlicher Mehrwertsteuer

Weiteres passendes Zubehör finden Sie auf Seite 220 – 221.
Technische Hinweise und Maße zu diesen Geräten finden Sie auf Seite 198 – 203.

KI1216DD1

N70

Fresh Safe 🧺, Flex Cooling, Soft Close

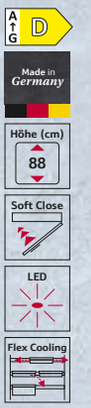

Einbau-Kühlschrank **€ 1.299***

AUSSTATTUNGSMERKMALE

LEISTUNG UND VERBRAUCH:
- Energieeffizienzklasse[1]): D
- Energieverbrauch / Jahr[2])[3]): 74 kWh/a
- Nutzinhalt gesamt: 136 l
- Klimaklasse: SN-ST

DESIGN:
- LED Beleuchtung

KOMFORT UND SICHERHEIT:
- Flachscharnier mit Softeinzug
- Elektronische Temperaturregelung über LED ablesbar
- Eco Air Flow – konstante Luftzirkulation für optimale Temperaturen und gleichmäßiges Kühlen
- Optische und akustische Warneinrichtung bzw. Aktivwarnsystem bei geöffneter Tür
- Flex Cooling: Einhängeschienen aus Metall, verschiedene Türabsteller mit und ohne Deckel

KÜHLTEIL:
- Nutzinhalt Kühlfächer: 136 l
- 3 Abstellflächen aus Sicherheitsglas, davon 2 x höhenverstellbar
- 3 Türabsteller, davon 1 Flaschenabsteller

FRISCHHALTESYSTEM:
- 1 Fresh Safe 🧺 Schublade mit Feuchtigkeitsregulierung - hält frische Lebensmittel länger frisch

MASSE:
- Gerätemaße (HxBxT): 87,4 cm x 55,8 cm x 54,8 cm
- Nischenmaße (HxBxT): 88,0 cm x 56,0 cm x 55,0 cm

TECHNISCHE INFORMATIONEN:
- Länge Anschlusskabel: 230 cm
- 220 - 240 V

ZUBEHÖR:
1 x Flaschenablage

SONDERZUBEHÖR:

KF1213Z0	Dekorplatte weiß mit Alurahmen, 88 cm	€ 111*
KS6B0RZ0	Flaschenablage, geschwungen	€ 81*
KS1860Z0	Flexibles Flaschengitter	€ 81*

[1]) Auf einer Energie-Effizienzklasse-Skala von A bis G. [2]) Energieverbrauch pro Jahr.
[3]) Damit der deklarierte Energieverbrauch erzielt wird, sind die dem Gerät beigefügten Abstandhalter zu verwenden. Hierdurch vergrößert sich die Gerätetiefe um ca. 3,5 cm. Das Gerät ist ohne Verwendung der Abstandhalter voll funktionsfähig, hat aber einen geringfügig höheren Energieverbrauch.
* Unverbindliche Preisempfehlung des Herstellers inkl. gesetzlicher Mehrwertsteuer

Weiteres passendes Zubehör finden Sie auf Seite 220 – 221.
Technische Hinweise und Maße zu diesen Geräten finden Sie auf Seite 198 – 203.

VIB-Struktur NEFF Einbau Kältegeräte

1. KATEGORIE:
- **G** Gefrieren
- **K** Kühlen

2. GERÄTETYP:
- **B** XXL Kühl-Gefrier-kombination 75 cm Nische
- **G** Kühl-Gefrier-Kombination
- **I** Einbau
- **U** Unterbau

5. BEHÄLTERAUFTEILUNG / HÖHEN-SPLIT:
- **1** Vollraumkühler/ Vollraumgefrierer
- **2** Innen liegendes Gefrierfach
- **6** Split 60/40
- **7** Split 70/30

6. WERTEKLASSE UND SONDERVARIANTEN:
- **1** N30
- **2** N50
- **3** N70
- **5** Home Connect
- **6** NEFF Collection
- **7** NEFF Collection
- **8** N90

K	B	7	9	6	6	D	D	0
1.	2.	3.	4.	5.	6.	7.	8.	9.

3. SPEZIFIKATION:
- **1** Vollraumkühler
- **2** Innen liegendes Gefrier-fach
- **5** Statisch
- **6** 2-Kreis mit Magnet-ventil
- **7** No Frost
- **8** 0° Grad Fach
- **9** Weinlagerschrank

4. NISCHENHÖHE:
- **1** 72 cm
- **2** 88 cm
- **3** 102 cm
- **4** 122 cm
- **5** 140 cm
- **7** 158 cm
- **8** 178 cm
- **9** 194 cm

7. SCHARNIERART UND SPEZIALTÜREN:
- **D** Flach gedämpft
- **F** Flach
- **O** Open Assist
- **S** Schlepp

8. ENERGIE-EFFIZIENZ-KLASSE
A-G
absteigend

9. ZÄHLER:
0-9
aufsteigend

Diese Nomenklatur dient lediglich zur Orientierung - ohne Gewähr auf Richtigkeit / Vollständigkeit.

KÜHL- UND GEFRIERGERÄTE

Hinweis zu Maßzeichnungen der Kühl- und Gefriergeräte
Lufteinlass Belüftungsoptionen / Luftauslass Belüftungsmöglichkeiten für Einbau Kühl- und Gefriergeräte

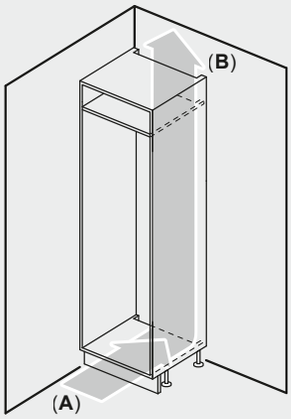

A: Air inlet ≥ 200 cm²; Ventilation options
B: Air outlet ≥ 200 cm²; Ventilation options

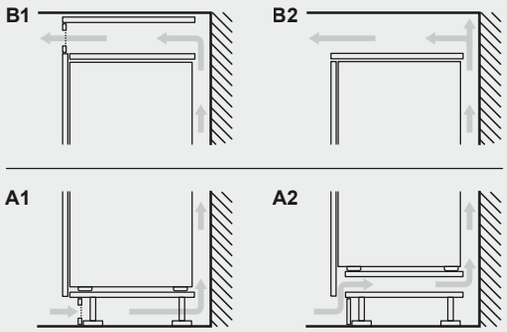

Maße in mm
Empfehlung Spaltmaße für Flachscharnier

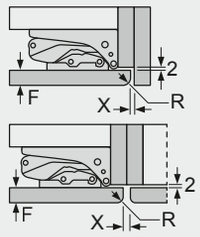

F	R	X
16-19	0-3	2,5
20	0-1	3
	2-3	2,5
21	0-1	3
	2-3	2,5
22	0	4
	1	3,5
	2-3	3

Die in der Tabelle empfohlenen Spaltmasse sind einzuhalten, um eine kollisionsfreie Öffnung der Gerätetüre zu gewährleisten und Beschädigungen am Küchenmöbel zu vermeiden.

NEFF Collection:
KB7966DD0, KB7966FE0, KI7966FD0, KI8815OD0, GI7815NE0, KI7866DC0, KI7866DD0, KI7867FE0, KI5862FE1, KI1816DD0, KI2826DD0, KI8416DE0, KI1416DD1, KI2426DD1, KI1316DD1, KI2326DD1, KI1216DD1, KI8816DE1

KÜHL- UND GEFRIERGERÄTE

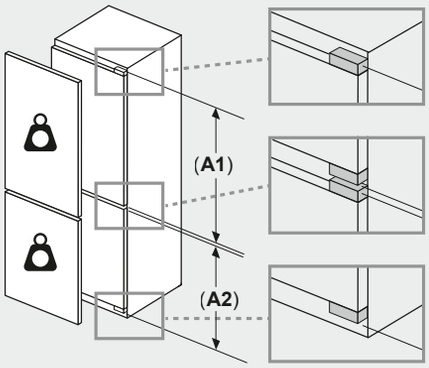

Maximal zulässiges Gewicht der Möbelfronten

Montierte Möbelfronten, die das zulässige Gewicht überschreiten, können zu Beschädigungen und zu Funktionsbeeinträchtigungen der Scharniere führen

Gewicht

A1	20 kg
A2	19 kg

NEFF Collection:
KB7966DD0, KB7966FE0

Maximal zulässiges Gewicht der Möbelfronten

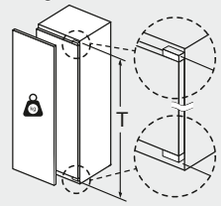

Montierte Möbeltüren, die das zulässige Gewicht überschreiten, können zu Beschädigungen und zu Funktionsbeeinträchtigung am Scharnier führen.

T: Gerätetürhöhe inklusiv Scharniere in mm:	ungedämpftes Scharnier, Tür in kg:	gedämpftes Scharnier, Tür in kg:
1500-1750	22	22

NEFF Collection:
KI8815OD0, GI7815NE0, KI8816DE1, KI8826DE0

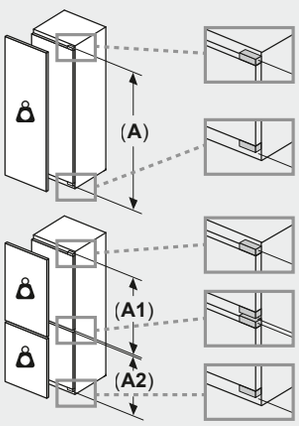

Maximal zulässiges Gewicht der Möbelfronten

Montierte Möbelfronten, die das zulässige Gewicht überschreiten, können zu Beschädigungen und zu Funktionsbeeinträchtigungen der Scharniere führen
Gewicht
A: Gerätetürhöhe inklusive Scharniere in mm

B: Ungedämpftes Scharnier, Möbelfront in kg

C: Gedämpftes Scharnier, Möbelfront in kg

D: Zusätzliche mögliche Last in kg mit Schwerlastsatz

A	B	C	D
1500-1750	22	22	B+5 / C+5
720-1400	19	19	
A1	15	19	
A2	15	19	

NEFF Collection:
KI7966FD0, GI7815NE0, KI7866DC0, KI7866DD0, KI7867FE0, KI5862FE1, KI8826DE0, KI8416DE0, KI1416DD1, KI2426DD1, KI1316DD1, KI2326DD1, KI1216DD1, KI1816DD0, KI2826DD0

KÜHL- UND GEFRIERGERÄTE

Maße in mm

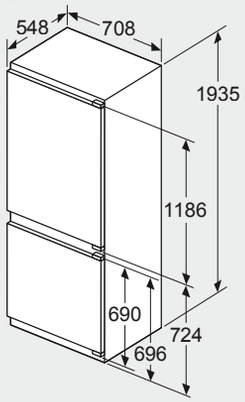

Maße in mm

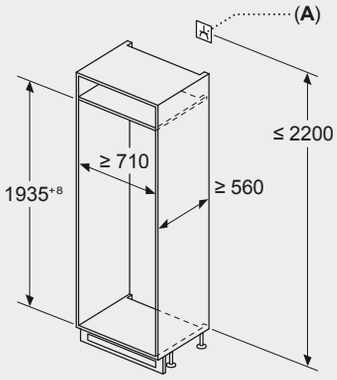

A: Steckdose

Maße in mm

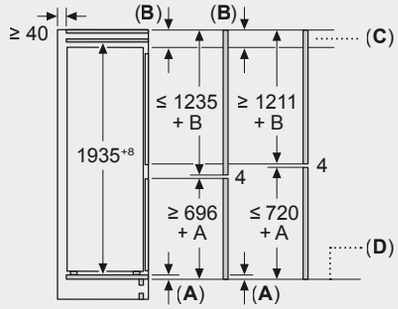

C: Überstand Frontplatte

D: Unterkante Frontplatte

NEFF Collection:
KB7966DD0, KB7966FE0

Maße in mm

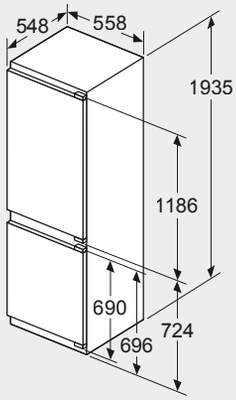

Maße in mm

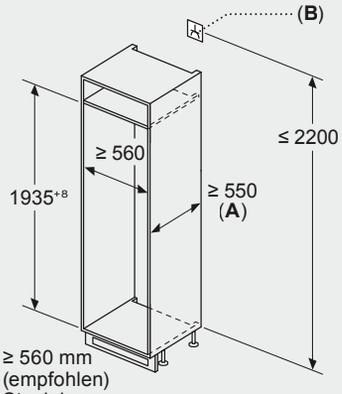

A: ≥ 560 mm (empfohlen)
B: Steckdose

Maße in mm

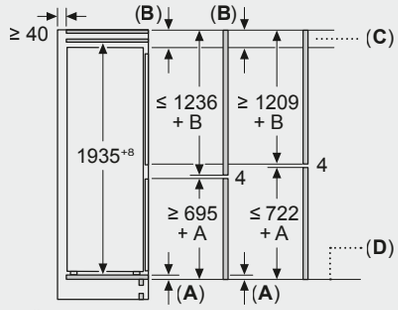

C: Überstand Frontplatte

D: Unterkante Frontplatte

NEFF Collection:
KI7966FD0

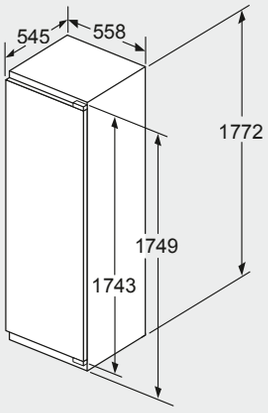

Maße in mm

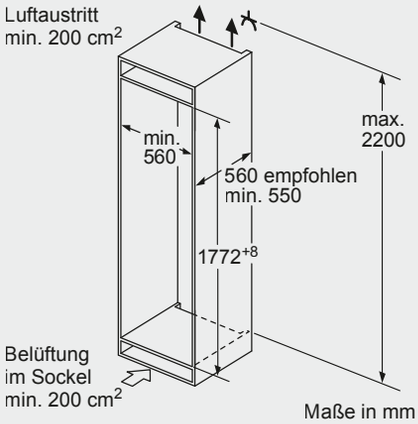

Maße in mm

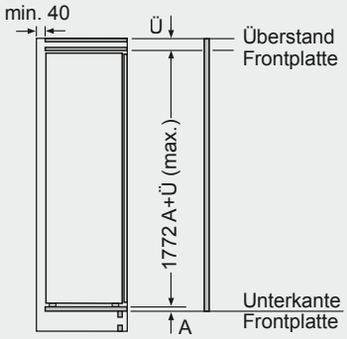

Maße in mm

NEFF Collection:
KI8815OD0

KÜHL- UND GEFRIERGERÄTE

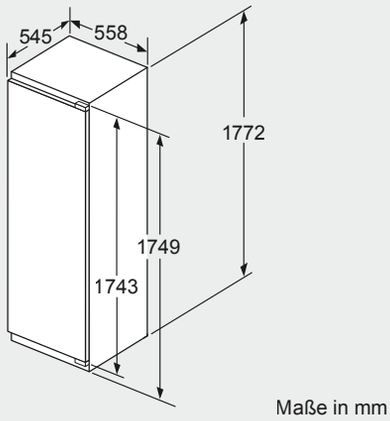

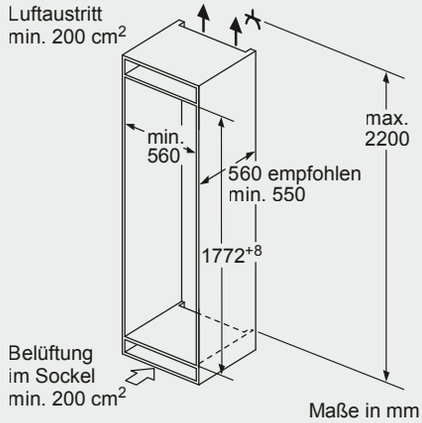

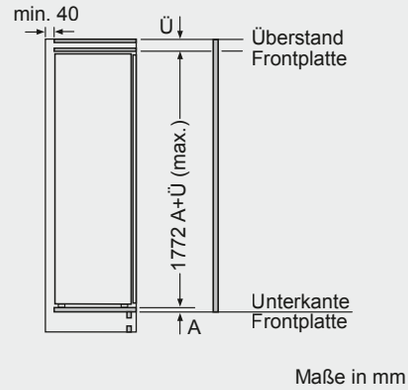

NEFF Collection:
GI7815NE0, KI8816DE1, KI8826DE0

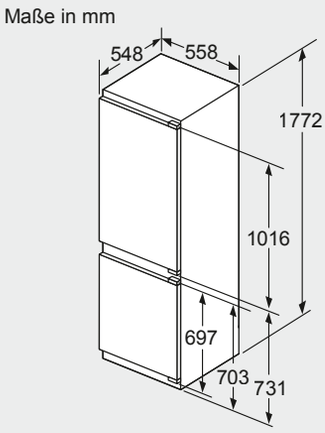

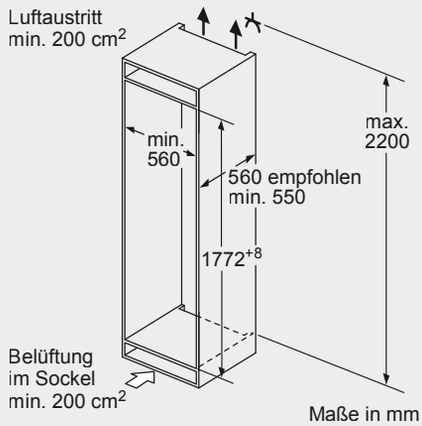

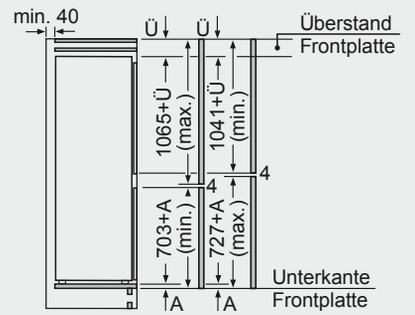

Die angegebenen Möbeltürmaße gelten für eine Türfuge von 4 mm.

Maße in mm

NEFF Collection:
KI7866DC0, KI7866DD0

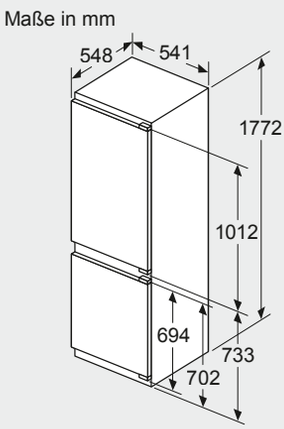

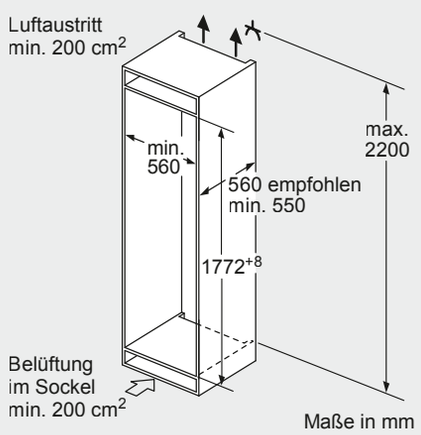

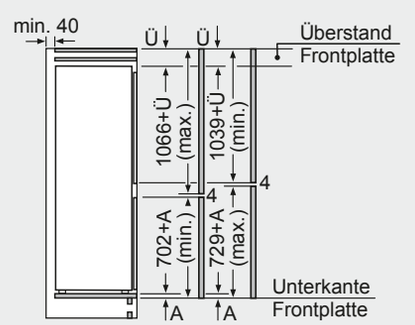

Die angegebenen Möbeltürmaße gelten für eine Türfuge von 4 mm.

Maße in mm

NEFF Collection:
KI7867FE0, KI5862FE1

KÜHL- UND GEFRIERGERÄTE

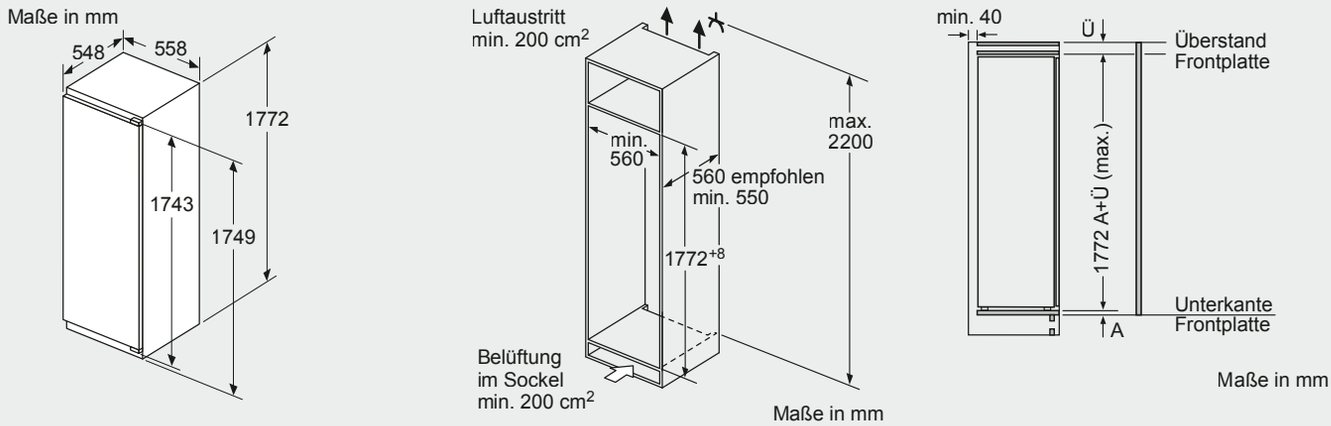

NEFF Collection:
KI1816DD0, KI2826DD0

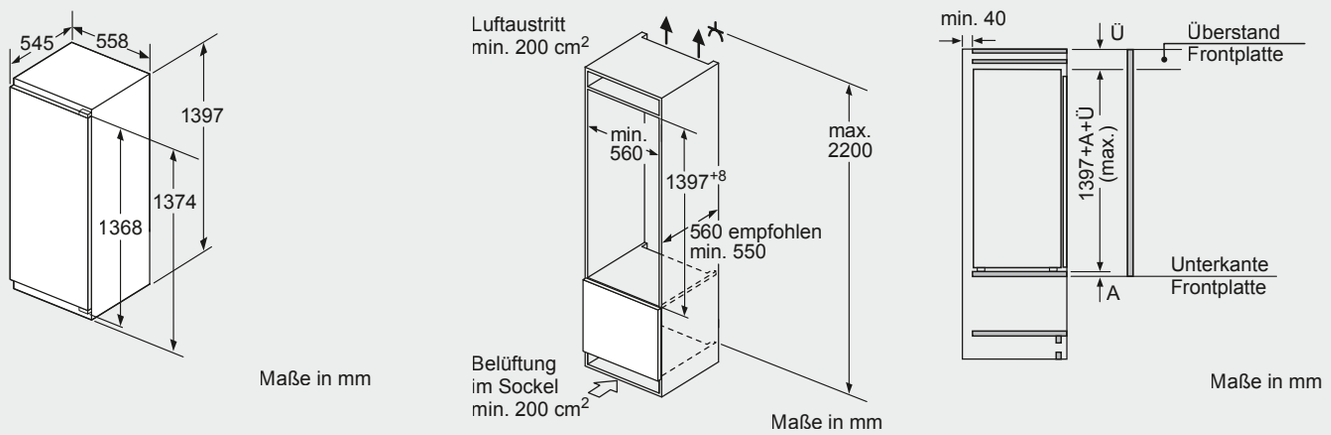

NEFF Collection:
KI8516DE0

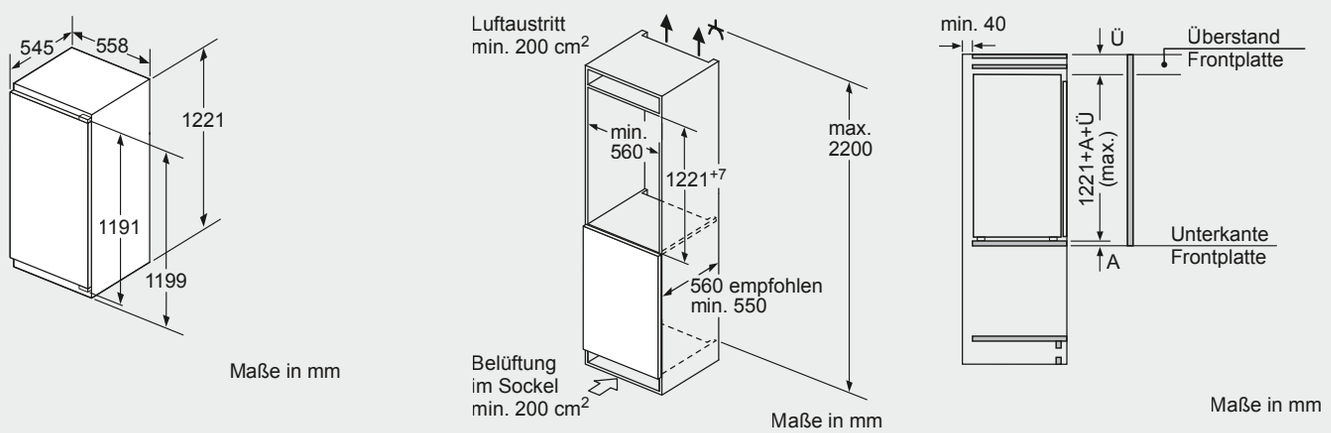

NEFF Collection:
KI8416DE0

KÜHL- UND GEFRIERGERÄTE

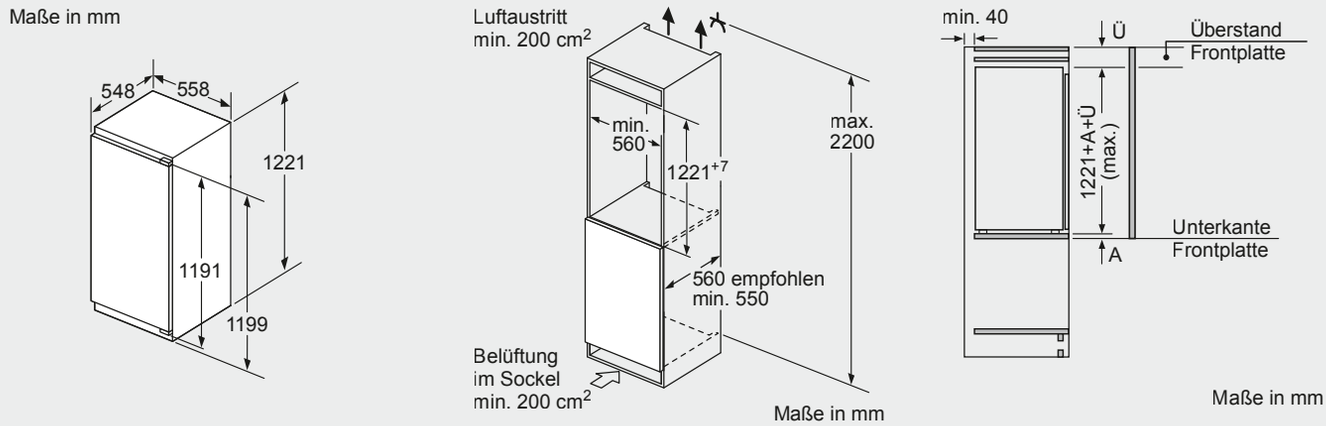

NEFF Collection:
KI1416DD1, KI2426DD1

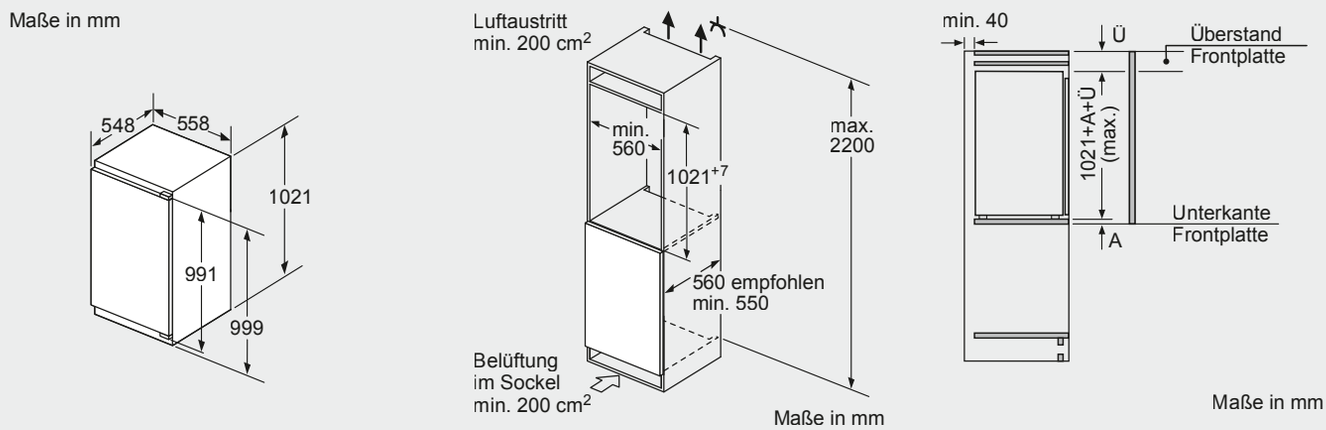

NEFF Collection:
KI1316DD1, KI2326DD1

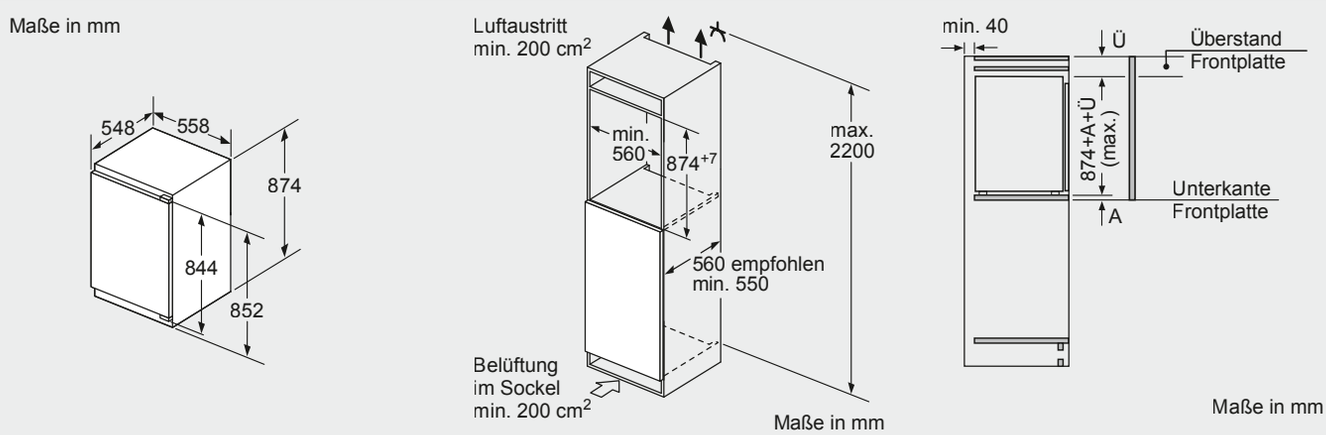

NEFF Collection:
KI1216DD1

NEFF PROGRAMM

Zubehör

Zubehör für Einbaubacköfen / Kompaktgeräte
206 – 208

Zubehör für Seamless Combination®
209

Zubehör für autarke Kochfelder / Dominos
210 – 211

Zubehör für Gas-Kochfelder
211

Zubehör für integrierte Kochfeldabzüge und ausfahrbare Dunstabzüge aus Glas
212 – 213

Zubehör für Dunstabzugshauben
214 – 217

Zubehör für Geschirrspüler
218 – 219

Zubehör für Kühl- und Gefriergeräte
220 – 221

Das perfekte NEFF Zubehör für Einbaubacköfen/Kompaktgeräte/Herde

BACKOFENZUBEHÖR IM ÜBERBLICK

Produktbeschreibung		NEFF Collection Backöfen / Kompaktgeräte				
	Z1650DU0 **€ 124*** 2 Dampfbehälter (gelocht/ungelocht) Größe M 3,5 x 45,4 x 18,7 cm	B69FY5CX0 B69FY5CY0 B69FS3CY0 B59FS3AY0	C29FY5CX0 C29FY5CY0 C29FS3AY0			
	Z12CU10A0 **€ 56*** Universalpfanne, emailliert, anthrazit 3,8 x 45,5 x 37,5 cm	Passend für alle Backöfen				
	Z11AU15A0 **€ 76*** Universalpfanne, Keramik antihaft 3,8 x 45,5 x 37,5 cm	Passend für alle Backöfen				
	Z1650BE0 **€ 85*** 2 Universalpfannen, schmales Format 3,9 x 45,5 x 18,8 cm	Passend für alle Backöfen				
	Z12CN10A0 **€ 82*** Profi-Pfanne, emailliert, anthrazit 8,1 x 45,5 x 37,5 cm	Passend für alle Backöfen				
	Z12CL10A0 **€ 82*** Deckel für Profipfanne, emailliert, anthrazit 11,5 x 42,4 x 35,7 cm	Passend für alle Backöfen				
	Z11GU20X0 **€ 88*** Glaspfanne 3,0 x 45,5 x 36,4 cm	Passend für alle Backöfen				
	Z12CM10A0 **€ 91*** Auflaufpfanne, emailliert, anthrazit 5,6 x 45,5 x 37,5 cm	Passend für alle Backöfen				
	Z12CB10A0 **€ 49*** Backblech, emailliert, anthrazit 3,0 x 45,5 x 37,5 cm	Passend für alle Backöfen				
	Z11AB15A0 **€ 76*** Backblech, Keramik antihaft 3,0 x 45,5 x 37,5 cm	Passend für alle Backöfen				

* Unverbindliche Preisempfehlung des Herstellers inkl. gesetzlicher Mehrwertsteuer

Das perfekte NEFF Zubehör für Einbaubacköfen/Kompaktgeräte/Herde

BACKOFENZUBEHÖR IM ÜBERBLICK

Produktbeschreibung		NEFF Collection Backöfen / Kompaktgeräte				
	Z12CP10A0 **€ 45*** Pizzaform, emailliert, anthrazit 35,0 cm Ø	Passend für alle Backöfen				
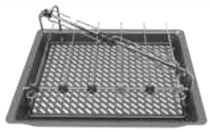	**Z11CG10X1** **€ 135*** AirFry & Grill Set	B69FY5CX0 B69FY5CY0 B69FS3CY0 B59FS3AY0 B69VY7MY0	B69VS7KY0 B69VS3AY0 B69CY7MY0 B69CS7KY0 B69CS3AY0	B64VS71G0		
	Z1655CA0 **€ 65*** Air Fry & Grillblech, anthrazit 3,4 x 45,5 x 37,5 cm	Passend für alle Backöfen				
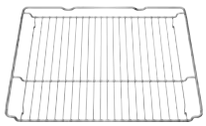	**Z11CR10X0** **€ 51*** Back- und Bratrost (Standard) 3,1 x 45,5 x 37,5 cm	Passend für alle Backöfen				
	Z1608BX0 **€ 127*** Flex Rail, Vollauszug	B69VS3AY0 B69CS3AY0 B59CR3AY0 B59CR31Y0 B29CR3AY0	B54CR31G0 B24CR31G0 B5ACJ7AG3 B5AVM7AG7 B5ACH7AG3	B4ACE4AG3 B2ACH7AG3 B1ACE4AG3 B2ACJ7AG3		
	Z1608CX0 **€ 213*** Flex Rail, Vollauszug/ pyrolyse	B69VY7MY0 B69VS7KY0 B69CY7MY0 B69CS7KY0 B59CR7KY0	B59CR71Y0 B29CR7KY0 B64VS71G0 B54CR71G0 B24CR71G0	C29CR7KY0		
	Z1608DX0 **€ 170*** Flex Rail, Vollauszug/ steam	B69FY5CX0 B69FY5CY0 B69FS3CY0 B59FS3AY0	C29FY5CX0 C29FY5CY0 C29FS3AY0			
	Z11TI15X0 **€ 84*** Vario Clip Teilauszug	B69VS3AY0 B69CS3AY0 B59CR3AY0 B59CR31Y0 B29CR3AY0	B54CR31G0 B5ACJ7AG3 B5AVM7AG7 B5ACH7AG3 B4ACE4AG3	B2ACH7AG3 B1ACE4AG3 B2ACJ7AG3 B24CR31G0		
	Z99RX70X0 **€ 27*** Anschlusskabel 3m	Passend für alle Backöfen				
	Z11SZ00X1 **€ 109*** Montageset Zwischenboden zur nahtlosen Kombination zweier Öfen.	B69FY5CX0 B69FY5CY0 B69FS3CY0 B59FS3AY0 B69VY7MY0 B69VS7KY0	B69VS3AY0 B69CY7MY0 B69CS7KY0 B69CS3AY0 B59CR7KY0 B59CR3AY0	B59CR71Y0 B59CR31Y0 B29CR7KY0 B29CR3AY0 C29FY5CX0 C29FY5CY0	C29FS3AY0 C29DR1XY0 C29CR7KY0 C29MY7MY0 C29MS31Y0 C29MR21Y0	C29GR3XY1
	Z13CV06S0 **€ 45*** Verbindungsleiste	Erforderlich bei Einbau eines Kompaktbackofens über einen Backofen. Verblendet den Möbelzwischenboden und die Füsse des Kompaktgerätes. Nicht erforderlich bei Verwendung des Montagesets Z11SZ00X1.				

* Unverbindliche Preisempfehlung des Herstellers inkl. gesetzlicher Mehrwertsteuer

Das perfekte NEFF Zubehör für Einbaubacköfen/Kompaktgeräte/Herde

BACKOFENZUBEHÖR IM ÜBERBLICK

Produktbeschreibung		NEFF Collection Backöfen / Kompaktgeräte				
	Z1365WX0 **€ 142*** Kabelloser Speisenthermometer	Kann für alle Backöfen und auf jedem Kochfeld genutzt werden				
	Z1913X0 **€ 188*** Backstein 2,5 x 33,0 x 37,5 cm	Kann in allen Backöfen verwendet werden				
	Z7710X0 **€ 59*** AquaStop-Verlängerungsschlauch, 2m	C29FY5CX0				

NEFF COLLECTION FLEX DESIGN ZUBEHÖR

Lisenen für Wärme-, Zubehör oder Vakuumierschublade		
Z9014BY0	Lisenen: Brushed Bronze 14 cm	€ 30*
Z9014AY0	Lisenen: Anthracite Grey 14 cm	€ 30*
Z9014MY0	Lisenen: Metallic Silver 14 cm	€ 30*
Z9014DY0	Lisenen: Deep Black 14 cm	€ 30*
Lisenen für Wärmeschublade groß		
Z9029BY0	Lisenen: Brushed Bronze 29 cm	€ 32*
Z9029AY0	Lisenen: Anthracite Grey 29 cm	€ 32*
Z9029MY0	Lisenen: Metallic Silver 29 cm	€ 32*
Z9029DY0	Lisenen: Deep Black 29 cm	€ 32*
Lisenen für Mikrowelle		
Z9038BY0	Lisenen: Brushed Bronze 38 cm	€ 35*
Z9038AY0	Lisenen: Anthracite Grey 38 cm	€ 35*
Z9038MY0	Lisenen: Metallic Silver 38 cm	€ 35*
Z9038DY0	Lisenen: Deep Black 38 cm	€ 35*
Lisenen/Griff Set für Kompaktgerät		
Z9045BY0	Lisenen/Griff Set: Brushed Bronze 45 cm	€ 66*
Z9045AY0	Lisenen/Griff Set: Anthracite Grey 45 cm	€ 66*
Z9045MY0	Lisenen/Griff Set: Metallic Silver 45 cm	€ 66*
Z9045DY0	Lisenen/Griff Set: Deep Black 45 cm	€ 66*
Lisenen/Griff Set für Backofen		
Z9060BY0	Lisenen/Griff Set: Brushed Bronze 60 cm	€ 77*
Z9060AY0	Lisenen/Griff Set: Anthracite Grey 60 cm	€ 77*
Z9060MY0	Lisenen/Griff Set: Metallic Silver 60 cm	€ 77*
Z9060DY0	Lisenen/Griff Set: Deep Black 60 cm	€ 77*

NEFF COLLECTION FLEX DESIGN ZUBEHÖR

Lisenen für Kaffeevollautomat		
ZC045BY0	Lisenen: Brushed Bronze 45 cm	€ 40*
ZC045AY0	Lisenen: Anthracite Grey 45 cm	€ 40*
ZC045MY0	Lisenen: Metallic Silver 45 cm	€ 40*
ZC045DY0	Lisenen: Deep Black 45 cm	€ 40*
Lisenen für Kaffeevollautomat + Wärmeschublade, 14 cm		
ZC060BY0	Lisenen: Brushed Bronze 60 cm (inkl. Schublade und technische Lisene)	€ 87*
ZC060AY0	Lisenen: Anthracite Grey 60 cm (inkl. Schublade und technische Lisene)	€ 87*
ZC060MY0	Lisenen: Metallic Silver 60 cm (inkl. Schublade und technische Lisene)	€ 87*
ZC060DY0	Lisenen: Deep Black 60 cm (inkl. Schublade und technische Lisene)	€ 87*
Twist Pad Flex®		
Z9801TWBY0	Twist Pad Flex®: Brushed Bronze	€ 71*
Z9801TWAY0	Twist Pad Flex®: Anthracite Grey	€ 71*
Z9801TWMY0	Twist Pad Flex®: Metallic Silver	€ 71*
Z9801TWDY0	Twist Pad Flex®: Deep Black	€ 71*

* Unverbindliche Preisempfehlung des Herstellers inkl. gesetzlicher Mehrwertsteuer

Das perfekte NEFF Zubehör für Seamless Combination® Geräte

Hinweis: Detailinformation zu Seamless Combination® siehe Seite 66 – 75

NEFF COLLECTION SEAMLESS COMBINATION® ZUBEHÖR		
Seamless Combination® Kompaktgerät / Schublade, 60 cm		
Z9060BY0	Lisenen/Griff Set: Brushed Bronze	€ 77*
Z9060AY0	Lisenen/Griff Set: Anthracite Grey	€ 77*
Z9060MY0	Lisenen/Griff Set: Metallic Silver	€ 77*
Z9060DY0	Lisenen/Griff Set: Deep Black	€ 77*
Seamless Combination® Kaffeevollautomat + Wärmeschublade, 60 cm		
SCKVAB	Brushed Bronze (inkl. Schublade und technische Lisene)	€ 1.251*
SCKVAA	Anthracite Grey (inkl. Schublade und technische Lisene)	€ 1.251*
SCKVAM	Metallic Silver (inkl. Schublade und technische Lisene)	€ 1.251*
SCKVAD	Deep Black (inkl. Schublade und technische Lisene)	€ 1.251*
Seamless Combination® Backofen / Kompaktgerät / Schublade, 75 cm		
Z9075BY0	Lisenen/Griff Set: Brushed Bronze	€ 106*
Z9075AY0	Lisenen/Griff Set: Anthracite Grey	€ 106*
Z9075MY0	Lisenen/Griff Set: Metallic Silver	€ 106*
Z9075DY0	Lisenen/Griff Set: Deep Black	€ 106*
Seamless Combination® Backofen / Kompaktgerät / Schublade, 88 cm		
Z990ABY0	Lisenen/Griff Set: Brushed Bronze	€ 108*
Z990AAY0	Lisenen/Griff Set: Anthracite Grey	€ 108*
Z990AMY0	Lisenen/Griff Set: Metallic Silver	€ 108*
Z990ADY0	Lisenen/Griff Set: Deep Black	€ 108*
Seamless Combination® 2x Kompaktgerät, 90 cm		
Z990BBY0	Lisenen/Griff Set: Brushed Bronze	€ 132*
Z990BAY0	Lisenen/Griff Set: Anthracite Grey	€ 132*
Z990BMY0	Lisenen/Griff Set: Metallic Silver	€ 132*
Z990BDY0	Lisenen/Griff Set: Deep Black	€ 132*
Seamless Combination® Mikrowelle / Backofen / Kompaktgerät / Schublade, 98 cm		
Z9098BY0	Lisenen/Griff Set: Brushed Bronze	€ 111*
Z9098AY0	Lisenen/Griff Set: Anthracite Grey	€ 111*
Z9098MY0	Lisenen/Griff Set: Metallic Silver	€ 111*
Z9098DY0	Lisenen/Griff Set: Deep Black	€ 111*
Seamless Combination® Backofen / Kompaktgerät / Schublade, 105 cm		
Z9105BY0	Lisenen/Griff Set: Brushed Bronze	€ 143*
Z9105AY0	Lisenen/Griff Set: Anthracite Grey	€ 143*
Z9105MY0	Lisenen/Griff Set: Metallic Silver	€ 143*
Z9105DY0	Lisenen/Griff Set: Deep Black	€ 143*
Seamless Combination® Backofen / Kompaktgerät / Schublade, 120 cm		
Z912ABY0	Lisenen/Griff Set: Brushed Bronze	€ 163*
Z912AAY0	Lisenen/Griff Set: Anthracite Grey	€ 163*
Z912AMY0	Lisenen/Griff Set: Metallic Silver	€ 163*
Z912ADY0	Lisenen/Griff Set: Deep Black	€ 163*
Z912BBY0	Lisenen/Griff Set: Brushed Bronze	€ 163*
Z912BAY0	Lisenen/Griff Set: Anthracite Grey	€ 163*
Z912BMY0	Lisenen/Griff Set: Metallic Silver	€ 163*
Z912BDY0	Lisenen/Griff Set: Deep Black	€ 163*

NEFF COLLECTION SEAMLESS COMBINATION® ZUBEHÖR		
Seamless Combination® ausfahrbarer Kochfeldabzug + Kochfeld		
Z9302GLBY0	Lisenen: Brushed Bronze	€ 202*
Z9302GLAY0	Lisenen: Anthracite Grey	€ 202*
Z9302GLMY0	Lisenen: Metallic Silver	€ 202*
Z9302GLDY0	Lisenen: Deep Black	€ 202*
Z92WWY8X2	Montageset für 80cm Kochfeld	€ 260*
Z92WWY9X2	Montageset für 90cm Kochfeld	€ 260*
Seamless Combination® Kochfeld + (Domino Gas) Kochfeld		
Z9802PFBY0	Lisenen: Brushed Bronze (links+rechts)	€ 71*
+ Z9301CPBY0	Lisenen: Brushed Bronze (mittig)	€ 40*
Z9802PFAY0	Lisenen: Anthracite Grey (links+rechts)	€ 71*
+ Z9301CPAY0	Lisenen: Anthracite Grey (mittig)	€ 40*
Z9802PFMY0	Lisenen: Metallic Silver (links+rechts)	€ 71*
+ Z9301CPMY0	Lisenen: Metallic Silver (mittig)	€ 40*
Z9802PFDY0	Lisenen: Deep Black (links+rechts)	€ 71*
+ Z9301CPDY0	Lisenen: Deep Black (mittig)	€ 40*
Z9301CO10	Verbindungsleiste	€ 84*

Wenn Seamless Combination® gewünscht ist (z.B. Kochfeld + Domino N23YS29S0), wird zur Fixierung beider Geräte die Verbindungsleiste Z9301CO10 benötigt.

* Unverbindliche Preisempfehlung des Herstellers inkl. gesetzlicher Mehrwertsteuer

Das perfekte NEFF Zubehör für autarke Kochfelder/Elektrokochfelder

INDUKTION-/ELEKTRO-KOCHFELDER IM ÜBERBLICK

Produktbeschreibung		NEFF Collection Induktion-Kochfelder				
	Z9404FF0 **€ 710*** Flex Pfannen-Set, 4-teilig	Backofenfest ohne Glasdeckel bis 220 °C Haltbare 3-Schicht-Antihaftbeschichtung Leicht stapelbar für platzsparende Lagerung Inklusive Schutzvliese, um Kratzer auf den Pfannen bei der Lagerung zu vermeiden Kann auf jedem Flex Induction Kochfeld genutzt werden				
	Z9403FF0 **€ 446*** Flex Pfannen-Set, 3-teilig	Backofenfest ohne Glasdeckel bis 220 °C Haltbare 3-Schicht-Antihaftbeschichtung Leicht stapelbar für platzsparende Lagerung Inklusive Schutzvliese, um Kratzer auf den Pfannen bei der Lagerung zu vermeiden Kann auf jedem Flex Induction Kochfeld genutzt werden				
	Z9401FF0 **€ 274*** Flex Pfanne, groß	Backofenfest bis zu 220 °C Haltbare 3-Schicht-Antihaftbeschichtung Inklusive Schutzvliese, um Kratzer auf den Pfannen bei der Lagerung zu vermeiden PFOA-freie Beschichtung Kann auf jedem Flex Induction Kochfeld genutzt werden				
	Z9416X2 **€ 362*** Grillplatte Aluminiumguss Bodenfläche: 37,0 x 20,0 cm	T69AUV4C0 T69YYX4C0 T69YYV4C0 T69PYV4C0 T68YYY4C0 T68PYY4C0	T68YYV4C0 T68PYV4C0 T58YHW1C0 T58PHW1C0 T66YYY4C0 T66PYY4C0	T66YYE4C0 T66PYE4C0 T68AUY4C0 T68AUV4C0 T66AUY4C0 T66AUE4C0	T69FUV4L0 T68FUV4L0	
	Z9401TY0 **€ 202*** Teppan Yaki, groß Backofenfest (bis 220 °C) Bodenfläche: 34,0 x 20,0 cm	T69AUV4C0 T69YYX4C0 T69YYV4C0 T69PYV4C0 T68YYY4C0 T68PYY4C0	T68YYV4C0 T68PYV4C0 T58YHW1C0 T58PHW1C0 T66YYY4C0 T66PYY4C0	T66YYE4C0 T66PYE4C0 T68AUY4C0 T68AUV4C0 T66AUY4C0 T66AUE4C0	T69FUV4L0 T68FUV4L0	
	Z9406SE0 **€ 441*** 6 teiliges Topfset	4 TÖPFE + 2 PFANNEN Material: hochwertiger Edelstahl, rostfrei Spülmaschinengeeignet Backofenfest (mit Glasdeckel bis 180° C, ohne Glasdeckel bis 220° C), Literanzeige in den Töpfen Kann auf jedem Kochfeld genutzt werden				
	Z9404SE0 **€ 336*** 4 teiliges Topfset	3 TÖPFE + 1 PFANNE Material: hochwertiger Edelstahl, rostfrei Spülmaschinengeeignet Backofenfest (mit Glasdeckel bis 180° C, ohne Glasdeckel bis 220° C), Literanzeige in den Töpfen Kann auf jedem Kochfeld genutzt werden				
	Z943SE0 **€ 127*** 3 teiliges Topfset	2 TÖPFE + 1 PFANNE Induktionsgeeignet Material: hochwertiger Edelstahl (18/10), rostfrei, Spülmaschinen-geeignet, Backofenfest ohne Glasdeckel bis 220°C Kann auf jedem Kochfeld genutzt werden				
	Z9428FE0 **€ 187*** Eisenpfanne Ø 18 / 28 cm	Wabenmuster für gesundes, fettarmes Braten Hochwertige Gusseisenpfanne mit robuster Antihaftbeschichtung Backofenfest bis 220 °C Kann auf jedem Kochfeld genutzt werden				
NEU	**Z9428CF0** **€ 131*** Bratpfanne, beschichtet 28cm Ø	Strapazierfähige 3-Lagen-Beschichtung mit hervorragenden Antihaft-Eigenschaften Bodendurchmesser: 22 cm Kann auf jedem Kochfeld genutzt werden				
NEU	**Z9424CF0** **€ 111*** Bratpfanne, beschichtet 24cm Ø	Strapazierfähige 3-Lagen-Beschichtung mit hervorragenden Antihaft-Eigenschaften Bodendurchmesser: 18 cm Kann auf jedem Kochfeld genutzt werden				

* Unverbindliche Preisempfehlung des Herstellers inkl. gesetzlicher Mehrwertsteuer

Das perfekte NEFF Zubehör für autarke Kochfelder/Elektrokochfelder

INDUKTION-/ELEKTRO-KOCHFELDER IM ÜBERBLICK			
Produktbeschreibung		**NEFF Collection Induktion-Kochfelder**	
	Z9410ES0 **€ 103*** Espresso Kocher Für 4 Tassen	Ø 9 cm (unten), 200 ml Fassungsvermögen Kann auf jedem Kochfeld genutzt werden	
	Z9301CO10 **€ 84*** 572 mm Verbindungsleiste	T69PYV4C0 N23YS29S0	bei Einbau zweier oder mehrerer Domino-Elemente direkt nebeneinander und bei Einbau von Designrahmen-Kochfeldern in Kombination mit Domino-Kochfeldern

NEFF COLLECTION FLEX DESIGN ZUBEHÖR		
Lisenen für Kochfelder		
Z9802PFBY0	Lisenen: Brushed Bronze	€ 71*
Z9802PFAY0	Lisenen: Anthracite Grey	€ 71*
Z9802PFMY0	Lisenen: Metallic Silver	€ 71*
Z9802PFDY0	Lisenen: Deep Black	€ 71*
Z9801TWBY0	TwistPad Flex® Brushed Bronze	€ 71*
Z9801TWAY0	TwistPad Flex® Anthracite Grey	€ 71*
Z9801TWMY0	TwistPad Flex® Metallic Silver	€ 71*
Z9801TWDY0	TwistPad Flex® Deep Black	€ 71*

Das perfekte NEFF Zubehör für Gas-Kochfelder / Dominos

LINIE / DOMINO-KOCHFELDER (GAS) / GAS-KOCHFELDER		
Produktbeschreibung	Produktbeschreibung	Produktbeschreibung
Z32SE10X0	**Z32SW11X0**	**Z2480X0**
€ 58*	**€ 58***	**€ 32***
Espressokreuz, Ø 129 mm Kaffeemaschinenauflage, Ø 129 mm, 129 mm	Wokring, Ø 223 mm, 223 mm	Simmerplatte, 202 mm
NEFF Collection Domino-Gas-Kochfeld		
N23YS29S0	N23YS29S0	N23YS29S0

* Unverbindliche Preisempfehlung des Herstellers inkl. gesetzlicher Mehrwertsteuer

Das perfekte NEFF Zubehör für integrierte und ausfahrbare Kochfeldabzüge im Umluftbetrieb

AUSFAHRBARER KOCHFELDABZUG / INTEGRIERTER KOCHFELDABZUG IM ÜBERBLICK

Produktbeschreibung		NEFF Collection Ausfahrbarer Kochfeldabzug		NEFF Collection integrierter Kochfeldabzug	
	Z861SM1 **€ 34*** Flachkanalstück 500 mm	I98WMM1S5 I98WMM1Y7 I88WMM1S5 I88WMM1Y7		V68YYX4C0 V68PYX4C0 V58YHQ4C0 V58PHQ4C0	V57YHQ4C0 V57PHQ4C0 V68AUX4C0 V58FHQ4L0 V56FHQ4L0
	Z861SM2 **€ 61*** Flachkanalstück 1000 mm	I98WMM1S5 I98WMM1Y7 I88WMM1S5 I88WMM1Y7		V68YYX4C0 V68PYX4C0 V58YHQ4C0 V58PHQ4C0	V57YHQ4C0 V57PHQ4C0 V68AUX4C0 V58FHQ4L0 V56FHQ4L0
	Z861SB1 **€ 50*** Flachkanalbogen horizontal 90°	I98WMM1S5 I98WMM1Y7 I88WMM1S5 I88WMM1Y7		V68YYX4C0 V68PYX4C0 V58YHQ4C0 V58PHQ4C0	V57YHQ4C0 V57PHQ4C0 V68AUX4C0 V58FHQ4L0 V56FHQ4L0
	Z861SB2 **€ 35*** Flachkanalbogen vertikal 90° (L-Radius)	I98WMM1S5 I98WMM1Y7 I88WMM1S5 I88WMM1Y7		V68YYX4C0 V68PYX4C0 V58YHQ4C0 V58PHQ4C0	V57YHQ4C0 V57PHQ4C0 V68AUX4C0 V58FHQ4L0 V56FHQ4L0
	Z861SB4 **€ 35*** Flachkanalbogen vertikal 90° (S-Radius)			V68YYX4C0 V68PYX4C0 V58YHQ4C0 V58PHQ4C0	V57YHQ4C0 V57PHQ4C0 V68AUX4C0 V58FHQ4L0 V56FHQ4L0
	Z861SS2 **€ 100*** Flachkanalmanschette			V68YYX4C0 V68PYX4C0 V58YHQ4C0 V58PHQ4C0	V57YHQ4C0 V57PHQ4C0 V68AUX4C0 V58FHQ4L0 V56FHQ4L0
	Z861SS1 **€ 24*** Verbindungsmanschette	I98WMM1S5 I98WMM1Y7 I88WMM1S5 I88WMM1Y7		V68YYX4C0 V68PYX4C0 V58YHQ4C0 V58PHQ4C0	V57YHQ4C0 V57PHQ4C0 V68AUX4C0 V58FHQ4L0 V56FHQ4L0
	Z861SI0 **€ 50*** Adapterstück rund-flach	I98WMM1S5 I98WMM1Y7 I88WMM1S5 I88WMM1Y7		V68YYX4C0 V68PYX4C0 V58YHQ4C0 V58PHQ4C0	V57YHQ4C0 V57PHQ4C0 V68AUX4C0 V58FHQ4L0 V56FHQ4L0
	Z861SI1 **€ 50*** 90° Adapterstück rund-flach	I98WMM1S5 I98WMM1Y7 I88WMM1S5 I88WMM1Y7		V68YYX4C0 V68PYX4C0 V58YHQ4C0 V58PHQ4C0	V57YHQ4C0 V57PHQ4C0 V68AUX4C0 V58FHQ4L0 V56FHQ4L0

GÜLTIG FÜR ALLE KOCHFELDABZÜGE

Produktbeschreibung		Produktbeschreibung	
	Z811DU0 **€ 184*** Akustikfilter für Abluftbetrieb		**Z821PD1** **€ 61*** Diffusor
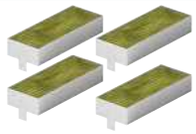	**Z821VR1** **€ 122*** Clean Air Plus Geruchs-filter für Umluftbetrieb		**Z861KR2** **€ 150*** Umluftset

ZUBEHÖR

* Unverbindliche Preisempfehlung des Herstellers inkl. gesetzlicher Mehrwertsteuer

Das perfekte NEFF Zubehör für ausfahrbare Kochfeldabzüge im Umluftbetrieb

AUSFAHRBARER KOCHFELDABZUG IM ÜBERBLICK

Produktbeschreibung					
Best.-Nr.	**Z92WWI1X6**	**Z92WWI1X7**	**Z92WWJ11**	**Z92WWJ12**	**Z92WWB1X6**
	€ 305*	**€ 336***	**€ 1.050***	**€ 1.189***	**€ 124***
Bezeichnung	Clean Air Plus Umluftset	Clean Air Plus Umluftset	Long Life Umluftset	Long Life Umluftset	Clean Air Plus Geruchsfilter (Ersatz)
Hinweis	Das Umluft Starterset ist im Gerät platziert, der Luftauslass erfolgt über den Sockel	Das Umluft Starterset ist im Gerät platziert, der Luftauslass erfolgt über den Sockel	Das Umluft Starterset ist im Gerät platziert, der Luftauslass erfolgt über den Sockel	Das Umluft Starterset ist im Gerät platziert, der Luftauslass erfolgt über den Sockel	passend für Clean Air Plus Umluftset: Z92WWI1X6, Z92WWI1X7, Z92WWJ11, Z92WWJ12
Beseitigung der Gerüche und Wrasen in %	>90%	>90%	>80%	>80%	
Lebensdauer	12 - 18 Monate	12 - 18 Monate	10 Jahre	10 Jahre	
Reinigungszyklus [1])	keine Reinigung möglich	keine Reinigung möglich	alle 3-4 Monate	alle 3-4 Monate	
Anti-Fisch-Funktion	Ja	Ja	–	–	Ja
Anti-Pollen-Funktion	Ja	Ja	–	–	Ja
[1]) im Backofen bei max. 200°C Umluft für 120 Minuten					
	NEFF Collection ausfahrbarer Kochfeldabzug				
	I88WMM1S5 I88WMM1Y7	I98WMM1S5 I98WMM1Y7	I88WMM1S5 I88WMM1Y7	I98WMM1S5 I98WMM1Y7	I88WMM1S5 I88WMM1Y7 I98WMM1S5 I98WMM1Y7

Produktbeschreibung					
Best.-Nr.	**Z92WWY8X2**	**Z92WWY9X2**	**Z93WWX1X1**	**Z92WWM11**	**Z93XXX1X1**
	€ 260*	**€ 260***	**€ 106***	**€ 323***	**€ 90***
Bezeichnung	Montageset (für nahtlosen Einbau)	Montageset (für nahtlosen Einbau)	Flachkanal Überg. rund 90° NW150 Metall	Einbausatz Montageset f. abnehmb. Lüfter	Aluflex-Rohr rund 150
	NEFF Collection ausfahrbarer Kochfeldabzug				
	I88WMM1S5 I88WMM1Y7	I98WMM1S5 I98WMM1Y7	I88WMM1S5 I88WMM1Y7 I98WMM1S5 I98WMM1Y7	I88WMM1S5 I88WMM1Y7 I98WMM1S5 I98WMM1Y7	I88WMM1S5 I88WMM1Y7 I98WMM1S5 I98WMM1Y7

NEFF COLLECTION FLEX DESIGN ZUBEHÖR

Lisenen für ausfahrbaren Kochfeldabzug		
Z5802GLBY0	Lisenen: Brushed Bronze	€ 81*
Z5802GLAY0	Lisenen: Anthracite Grey	€ 81*
Z5802GLMY0	Lisenen: Metallic Silver	€ 81*
Z5802GLDY0	Lisenen: Deep Black	€ 81*

* Unverbindliche Preisempfehlung des Herstellers inkl. gesetzlicher Mehrwertsteuer

Das perfekte NEFF Zubehör für Dunstabzüge im Umluftbetrieb

SCHRÄGESSEN IM ÜBERBLICK

Produktbeschreibung	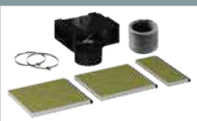	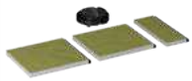		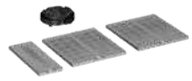	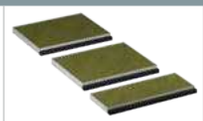	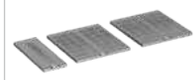
Best.-Nr.	**Z51BII1X6**	**Z51BIV1X6**	**Z51BIS1X1**	**Z51BIR1X1**	**Z51BIB1X6**	**Z51BIP1X1**
	€ 243*	**€ 201***	**€ 1.349***	**€ 1.319***	**€ 182***	**€ 1.319***
Bezeichnung	Clean Air Plus Umluftset (Einbau mit Kamin)	Clean Air Plus Umluftset (Einbau ohne Kamin)	Long Life Umluftset (Einbau mit Kamin)	Long Life Umluftset (Einbau ohne Kamin)	Clean Air Plus Geruchsfilter (Ersatz)	Long Life Geruchs-filter (Ersatz)
Hinweis	Mit Anti-Fisch und Anti-Pollen Funktion	Mit Anti-Fisch und Anti-Pollen Funktion	Regenerierbar im Backofen	Regenerierbar im Backofen	Mit Anti-Fisch und Anti-Pollen Funktion	Regenerierbar im Backofen
Beseitigung der Gerü-che und Wrasen in %	>90%	>90%	>90%	>90%	>90%	>90%
Wechselintervall:	12 - 18 Monate	12 - 18 Monate	10 Jahre	10 Jahre	12-18 Monate	10 Jahre
	NEFF Collection Schrägessen					
	D98IPT2Y5 D88IAN2Y5	D98IPT2Y5 D88IAN2Y5	D98IPT2Y5 D88IAN2Y5	D98IPT2Y5 D88IAN2Y5	D98IPT2Y5 D88IAN2Y5	D98IPT2Y5 D88IAN2Y5

Produktbeschreibung		
Best.-Nr.	**Z51BXK0S1**	**Z51BXL0S1**
	€ 284*	**€ 385***
Bezeichnung	Kanalverlängerung 1000 mm	Kanalverlängerung 1500 mm
	NEFF Collection Schrägessen	
	D98IPT2Y5 D88IAN2Y5	D98IPT2Y5 D88IAN2Y5

NEFF COLLECTION FLEX DESIGN ZUBEHÖR

Lisenen für Dunstabzugshaube, Schrägesse N90		
Z91BIE9BY0	Lisenen Brushed Bronze	€ 81*
Z91BIE9AY0	Lisenen Anthracite Grey	€ 81*
Z91BIE9MY0	Lisenen Metallic Silver	€ 81*
Z91BIE9DY0	Lisenen Deep Black	€ 81*
Lisenen für Dunstabzugshaube, Schrägesse N70		
Z91BIE7BY0	Lisenen Brushed Bronze	€ 81*
Z91BIE7AY0	Lisenen Anthracite Grey	€ 81*
Z91BIE7MY0	Lisenen Metallic Silver	€ 81*
Z91BIE7DY0	Lisenen Deep Black	€ 81*

* Unverbindliche Preisempfehlung des Herstellers inkl. gesetzlicher Mehrwertsteuer

Das perfekte NEFF Zubehör für Dunstabzüge im Umluftbetrieb

WANDESSEN IM ÜBERBLICK

Produktbeschreibung					
Best.-Nr.	**Z51FXC1N6**	**Z51DXI1X6**	**Z51FXD1N1**	**Z51FXJ0X0**	**Z51DXI1X4**
	€ 316*	**€ 177***	**€ 663***	**€ 491***	**€ 92***
Bezeichnung	Clean Air Plus Umluftset extern	Clean Air Plus Umluftset	Long Life Umluftset extern	Long Life Umluftset	Clean Air Standard Umluftset
Hinweis	Das Umluft Starterset ist oberhalb des Kamins platziert, die Filter im Umluftset	Filter im Kamin, Luftauslass oben im Kamin	Das Umluft Starterset ist oberhalb des Kamins platziert, die Filter im Umluftset	Filter im Kamin, Luftauslass oben im Kamin	Filter im Gerät, Luftauslass oben im Kamin
Beseitigung der Gerüche und Wrasen in %	>90%	>90%	> 80%	> 80%	> 80%
Lebensdauer	12 - 18 Monate	12 - 18 Monate	10 Jahre	10 Jahre	6 - 12 Monate
Reinigungszyklus [1])	keine Reinigung möglich	keine Reinigung möglich	alle 3-4 Monate	alle 3-4 Monate	keine Reinigung möglich
Anti-Fisch-Funktion	Ja	Ja	–	–	Ja
Anti-Pollen-Funktion	Ja	Ja	–	–	–
[1]) im Backofen bei max. 200°C Umluft für 120 Minuten					
	NEFF Collection Wandessen				
	D95BHM4N0	D94BHM1S5 D95BHM4N0	D94BHM1S5 D95BHM4N0	D94BHM1S5 D95BHM4N0	D94BHM1S5 D95BHM4N0

Produktbeschreibung	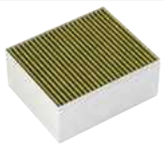		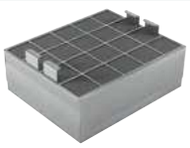		
Best.-Nr.	**Z53XXB1X6**	**Z51DXB1X4**	**Z50XXP0X0**		
	€ 142*	**€ 72***	**€ 399***		
Bezeichnung	Clean Air Plus Geruchsfilter (Ersatz)	Clean Air Standard Geruchsfilter (Ersatz)	Long Life Geruchsfilter (Ersatzbedarf)		
Hinweis	passend für Clean Air Plus Umluftset: Z51DXI1X6, Z51CXI1X6, Z51FXC1N6, Z51CXC2N6, Z51FXD1N1, Z51FXD2N1,	passend für Clean Air Standard Umluftset: Z51DXI1X4	passend für Long Life Umluftset: Z51FXJ0X0, Z51FXJ0X5, Z51FXD1N1, Z51FXD2N1, Z51FXC1N6, Z51CXC2N6,		
Beseitigung der Gerüche und Wrasen in %	> 90%	> 80%	> 80%		
Lebensdauer	12 - 18 Monate	6 - 12 Monate	10 Jahre		
Reinigungszyklus [1])	keine Reinigung möglich	keine Reinigung möglich	alle 3-4 Monate		
Anti-Fisch-Funktion	Ja	Ja	–		
Anti-Pollen-Funktion	Ja	–	–		
[1]) im Backofen bei max. 200°C Umluft für 120 Minuten					
	NEFF Collection Wandessen				
	D94BHM1S5 D95BHM4N0	D94BHM1S5 D95BHM4N0	D94BHM1S5 D95BHM4N0		

Produktbeschreibung		
Best.-Nr.	**Z5905N0**	**Z5915N0**
	€ 337*	**€ 408***
Bezeichnung	Kanalverlängerung 1000 mm	Kanalverlängerung 1500 mm
	NEFF Collection Wandessen	
	D95BHM4N0	D95BHM4N0

* Unverbindliche Preisempfehlung des Herstellers inkl. gesetzlicher Mehrwertsteuer

Das perfekte NEFF Zubehör für Dunstabzüge im Umluftbetrieb

INTEGRIERTE DESIGNHAUBEN IM ÜBERBLICK

Produktbeschreibung	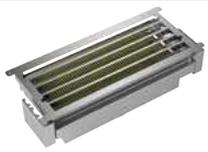				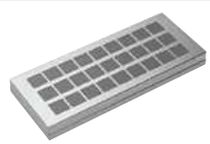
Best.-Nr.	**Z51IXC1X6**	**Z51ITD1X1**	**Z51IBI6X4**	**Z51IXB1X6**	**Z51ITP0X0**
	€ 323*	**€ 773***	**€ 122***	**€ 142***	**€ 418***
Bezeichnung	Clean Air Plus Umluftset extern	Long Life Umluftset extern	Clean Air Standard Umluftset	Clean Air Plus Geruchs-filter (Ersatz)	Long Life Geruchsfilter (Ersatzbedarf)
Hinweis	Das Umluft Starterset ist oberhalb des Kamins platziert, die Filter im Umluftset	Das Umluft Starterset ist oberhalb des Kamins platziert, die Filter im Umluftset	Filter im Gerät, Luftauslass oben im Kamin	passend für Clean Air Plus Umluftset: Z51IXC1X6, Z51ITD1X1	passend für Long Life Umluftset: Z51ITD1X1, Z51IXC1X6
Beseitigung der Gerüche und Wrasen in %	>90%	>80%	>80%	>90%	> 80%
Lebensdauer	12 - 18 Monate	10 Jahre	6 - 12 Monate	12 - 18 Monate	10 Jahre
Reinigungszyklus [1])	keine Reinigung möglich	alle 3-4 Monate	keine Reinigung möglich	keine Reinigung möglich	alle 3-4 Monate
Anti-Fisch-Funktion	Ja	–	Ja	Ja	–
Anti-Pollen-Funktion	Ja	–	–	Ja	–
[1]) im Backofen bei max. 200°C Umluft für 120 Minuten					
	NEFF Collection integrierte Designhauben				
	D95XAM2S0 D65XAM2S0	D95XAM2S0 D65XAM2S0	D95XAM2S0 D65XAM2S0	D95XAM2S0 D65XAM2S0	D95XAM2S0 D65XAM2S0

Produktbeschreibung					
Best.-Nr.	**Z51IBB6X4**	**Z51IBK1S1**	**Z51IBN1S1**		
	€ 79*	**€ 269***	**€ 226***		
Bezeichnung	Clean Air Standard Geruchsfilter (Ersatz)	Kaminverlängerung 450-854 mm	Kaminverlängerung 187-360 mm		
Hinweis	passend für Clean Air Standard Umluftset: Z51IBI6X4				
Beseitigung der Gerüche und Wrasen in %	>80%				
Lebensdauer	6 - 12 Monate				
Reinigungszyklus [1])	keine Reinigung möglich				
Anti-Fisch-Funktion	Ja				
Anti-Pollen-Funktion	–				
[1]) im Backofen bei max. 200°C Umluft für 120 Minuten					
	NEFF Collection integrierte Designhauben				
	D95XAM2S0 D65XAM2S0	D95XAM2S0 D65XAM2S0	D95XAM2S0 D65XAM2S0		

* Unverbindliche Preisempfehlung des Herstellers inkl. gesetzlicher Mehrwertsteuer

Das perfekte NEFF Zubehör für Dunstabzüge im Umluftbetrieb

FLACHSCHIRMHAUBEN IM ÜBERBLICK

Produktbeschreibung	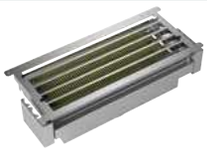			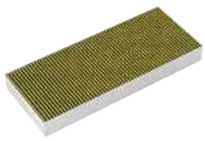	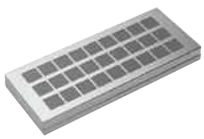
Best.-Nr.	**Z51IXC1X6**	**Z51ITD1X1**	**Z51ITI2X4**	**Z51IXB1X6**	**Z51ITP0X0**
	€ 323*	**€ 773***	**€ 92***	**€ 142***	**€ 418***
Bezeichnung	Clean Air Plus Umluftset extern	Long Life Umluftset extern	Clean Air Standard Umluftset	Clean Air Plus Geruchs-filter (Ersatz)	Long Life Geruchsfilter (Ersatzbedarf)
Hinweis	Das Umluft Starterset ist oberhalb des Kamins platziert, die Filter im Umluftset	Das Umluft Starterset ist oberhalb des Kamins platziert, die Filter im Umluftset	Filter im Gerät, Luftauslass oben im Kamin	passend für Clean Air Plus Umluftset: Z51IXC1X6, Z51ITD1X1	passend für Long Life Umluftset: Z51ITD1X1, Z51IXC1X6
Beseitigung der Gerüche und Wrasen in %	>90%	>80%	>80%	>90%	> 80%
Lebensdauer	12 - 18 Monate	10 Jahre	6 - 12 Monate	12 - 18 Monate	10 Jahre
Reinigungszyklus [1])	keine Reinigung möglich	alle 3-4 Monate	keine Reinigung möglich	keine Reinigung möglich	alle 3-4 Monate
Anti-Fisch-Funktion	Ja	–	Ja	Ja	–
Anti-Pollen-Funktion	Ja	–	–	Ja	–
[1]) im Backofen bei max. 200°C Umluft für 120 Minuten					
	NEFF Collection Flachschirmhauben				
	D49PU54X1	D49PU54X1	D49PU54X1	D49PU54X1	D49PU54X1

Produktbeschreibung					
Best.-Nr.	**Z51ITB2X4**	**Z54TL90X1**	**Z54TM90X0**		
	€ 72*	**€ 285***	**€ 102***		
Bezeichnung	Clean Air Standard Geruchsfilter (Ersatz)	Absenkrahmen	Montage-Set 90 cm Oberschrank		
Hinweis	passend für Clean Air Standard Umluftset: Z51ITI1X4				
Beseitigung der Gerüche und Wrasen in %	>80%				
Lebensdauer	6 - 12 Monate				
Reinigungszyklus [1])	keine Reinigung möglich				
Anti-Fisch-Funktion	Ja				
Anti-Pollen-Funktion	–				
[1]) im Backofen bei max. 200°C Umluft für 120 Minuten					
	NEFF Collection Flachschirmhauben				
	D49PU54X1	D49PU54X1	D49PU54X1		

* Unverbindliche Preisempfehlung des Herstellers inkl. gesetzlicher Mehrwertsteuer

Das perfekte NEFF Zubehör für Geschirrspülmaschinen

Zubehör Innenausstattung • Zubehör Installation / Einbau

GESCHIRRSPÜLER IM ÜBERBLICK

Produktbeschreibung		NEFF Collection Geschirrspüler		
	Z7710X0 **€ 59*** AquaStop-Verlängerungsschlauch, 2m	S199ZB803E S299ZB803E S187EB805E S287EB805E S157ZB802E	S257ZB802E S197EB802E S297EB802E S155EB804E S255EB804E	S155EBX15E S255EBX15E S175EBX15E S275EBX15E
	Z7865X1EU **€ 27*** Netzkabel mit EU-Stecker 5m	S199ZB803E S299ZB803E S187EB805E S287EB805E S157ZB802E	S257ZB802E S197EB802E S297EB802E S155EB804E S255EB804E	S155EBX15E S255EBX15E S175EBX15E S275EBX15E
	Z7863X0 **€ 33*** Besteckkorb	S199ZB803E S299ZB803E S187EB805E S287EB805E S157ZB802E	S257ZB802E S197EB802E S297EB802E S155EB804E S255EB804E	S155EBX15E S255EBX15E S175EBX15E S275EBX15E
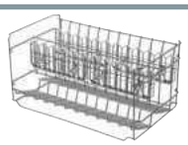	**Z7863X1** **€ 48*** Korbeinsatz für Langstielgläser	S199ZB803E S299ZB803E S187EB805E S287EB805E S157ZB802E	S257ZB802E S197EB802E S297EB802E S155EB804E S255EB804E	S155EBX15E S255EBX15E S175EBX15E S275EBX15E
	Z7863X8 **€ 33*** Kristallglas-Korb	S199ZB803E S299ZB803E S187EB805E S287EB805E S157ZB802E	S257ZB802E S197EB802E S297EB802E S155EB804E S255EB804E	S155EBX15E S255EBX15E S175EBX15E S275EBX15E
	Z786BH00 **€ 26*** Flaschenhalter (für 60cm breite Geschirrspüler)	S199ZB803E S299ZB803E S187EB805E S287EB805E S157ZB802E	S257ZB802E S197EB802E S297EB802E S155EB804E S255EB804E	S155EBX15E S255EBX15E S175EBX15E S275EBX15E
	Z7870X0 **€ 33*** Spülhilfe-Set	S199ZB803E S299ZB803E S187EB805E S287EB805E S157ZB802E	S257ZB802E S197EB802E S297EB802E S155EB804E S255EB804E	S155EBX15E S255EBX15E S175EBX15E S275EBX15E
	Z7871X0 **€ 33*** Silberglanzkassette	S199ZB803E S299ZB803E S187EB805E S287EB805E S157ZB802E	S257ZB802E S197EB802E S297EB802E S155EB804E S255EB804E	S155EBX15E S255EBX15E S175EBX15E S275EBX15E
	Z786DB04 **€ 152*** Flex 3 Besteckschublade	S199ZB803E S299ZB803E S187EB805E S287EB805E S157ZB802E	S257ZB802E S197EB802E S297EB802E S155EB804E S255EB804E	S155EBX15E S255EBX15E S175EBX15E S275EBX15E
	Z786RB04 **€ 152*** 3. Flex Korb	S199ZB803E S299ZB803E S187EB805E S287EB805E S157ZB802E	S257ZB802E S197EB802E S297EB802E S155EB804E S255EB804E	S155EBX15E S255EBX15E S175EBX15E S275EBX15E
	Z780BI01 **€ 35*** Verblendungs- und Befestigungssatz 81,5 cm passend für 60 cm breite Geschirrspüler mit Edelstahlboden	S199ZB803E S187EB805E S157ZB802E S197EB802E S155EB804E S155EBX15E	S175EBX15E	
	Z780BI11 **€ 46*** Verblendungs- und Befestigungssatz 81,5 cm passend für 60 cm breite Geschirrspüler mit Edelstahlboden	S299ZB803E S287EB805E S257ZB802E S297EB802E S255EB804E S255EBX15E	S275EBX15E	

* Unverbindliche Preisempfehlung des Herstellers inkl. gesetzlicher Mehrwertsteuer

Das perfekte NEFF Zubehör für Geschirrspülmaschinen

Zubehör Innenausstattung • Zubehör Installation / Einbau

GESCHIRRSPÜLER IM ÜBERBLICK

Produktbeschreibung		NEFF Collection Geschirrspüler		
	Z7860X3 **€ 112*** Verblendungssatz Hoch-einbau 81,5cm Höhe	S199ZB803E S187EB805E S157ZB802E S197EB802E S155EB804E	S155EBX15E S175EBX15E	
	Z7861X3 **€ 112*** Verblendungssatz Hoch-einbau 86,5cm Höhe	S299ZB803E S287EB805E S257ZB802E S297EB802E S255EB804E	S255EBX15E S275EBX15E	
	Z788BI00 **€ 95*** Verbindungsschiene für geteilte Fronten Für alle vollintegrierten NEFF Geschirrspüler 60 cm Breite mit und ohne VarioScharnier	S199ZB803E S299ZB803E S187EB805E S287EB805E S157ZB802E S257ZB802E	S197EB802E S297EB802E S155EB804E S255EB804E S155EBX15E S255EBX15E	S175EBX15E S275EBX15E
	Z7865X6 **€ 175*** Vorsatztür Edelstahl	S199ZB803E S187EB805E S157ZB802E S197EB802E S155EB804E	S155EBX15E S175EBX15E	
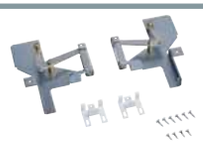	**Z7880X0** **€ 162*** Klappscharnier für hohe Korpusmaße	S199ZB803E S299ZB803E S187EB805E S287EB805E S157ZB802E	S257ZB802E S197EB802E S297EB802E S155EB804E S255EB804E	S155EBX15E S255EBX15E S175EBX15E S275EBX15E

* Unverbindliche Preisempfehlung des Herstellers inkl. gesetzlicher Mehrwertsteuer

Das perfekte NEFF Zubehör für Kühl- und Gefriergeräte

KÜHL- UND GEFRIERGERÄTE IM ÜBERBLICK				
Produktbeschreibung		**NEFF Collection Kühl- und Gefriergeräte**		
	KF1213Z0 **€ 111*** Dekorplatte weiß mit Alurahmen, 88 cm	KI1216DD1		
	KF1413Z0 **€ 121*** Dekorplatte weiß mit Alurahmen, 122 cm	KI8416DE0 KI1416DD1 KI2426DD1		
	KS9E0FZ0 **€ 131*** Flex Cooling Set (Nachrüstpaket)	KI7866DC0 KI7866DD0 KI7867FE0 KI5862FE1 KI8816DE1 KI8815OD0 KI8826DE0	KI1816DD0 KI2826DD0 KI8516DE0 KI8416DE0 KI1416DD1 KI2426DD1 KI1316DD1	KI2326DD1 KI1216DD1

* Unverbindliche Preisempfehlung des Herstellers inkl. gesetzlicher Mehrwertsteuer

Das perfekte NEFF Zubehör für Kühl- und Gefriergeräte

KÜHL- UND GEFRIERGERÄTE IM ÜBERBLICK

Produktbeschreibung		NEFF Collection Kühl- und Gefriergeräte		
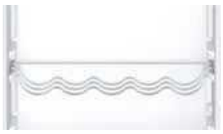	**KS6B0RZ0**	KI7867FE0		
	€ 81*	KI5862FE1		
	Flaschenablage	KI2326DD1		
		KI1216DD1		
	Z10020	KI8516DE0		
	€ 81*	KI8416DE0		
	Flaschenablage			
	KS1860Z0	KI8815OD0	KI8516DE0	KI5862FE1
	€ 81*	KI7866DC0	KI8416DE0	KI7867FE0
	Flexibles Flaschengitter	KI7866DD0	KI1416DD1	KI2426DD1
		KI8816DE1	KI1316DD1	
		KI8826DE0	KI2326DD1	
		KI1816DD0	KI1216DD1	
		KI2826DD0	KI7966FD0	
	GS6B0BZ0			
	€ 50*			
	Einlegeschale für Gefriergutschale			
	GS1810Z0			
	€ 40*			
	Kälteakku, grün			
	KS0B0SZ0	Kann für alle Flachscharnier Geräte genutzt werden		
	€ 30*			
	Schwerlastsatz			
	K13Z6D0	Gedämpftes Flachscharnier: Nachrüstbar für Einbaugeräte mit ungedämpften Flachscharnier		
	€ 91*			
	Soft Close Flachscharnier nachrüstbar			

* Unverbindliche Preisempfehlung des Herstellers inkl. gesetzlicher Mehrwertsteuer

Das NEFF Händlerportal

Tradeplace

- 24 Stunden täglich, 365 Tage im Jahr erreichbar
- Kostenfreie Nutzung
- Reparaturservice online buchen

Tradeplace.com – hier dreht sich alles um Ihren *Geschäftserfolg.*

Entdecken Sie unser NEFF Online-Portal auf der Handelsplattform Tradeplace. Es vereint alles, was Sie als unsere Handelspartner für Ihren Erfolg benötigen und erleichtert Ihnen ganz erheblich Ihren Geschäftsalltag.

Melden Sie sich jetzt an!
Registrieren Sie sich unter **tradeplace.com** in nur wenigen Schritten.

3 in 1: Produkt-, Einkaufs- und Marketing-Portal in einem.

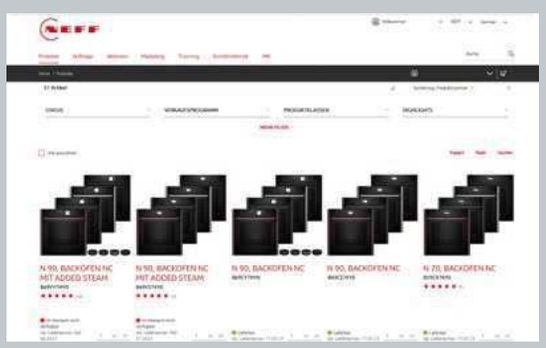

1 Produktportal

Direkter Zugang zu unserem Online-Produktkatalog. Hier finden Sie alle Informationen zum Sortiment von NEFF.

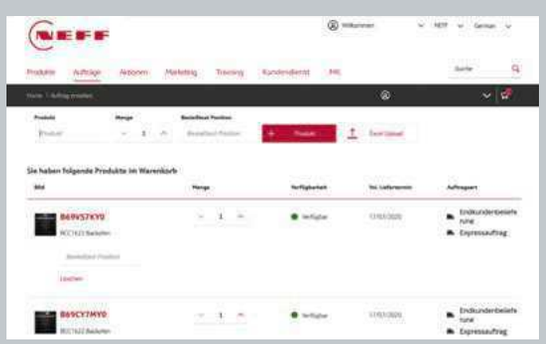

2 Einkaufsportal

Ihre Geschäfte immer im Blick. Hier können Sie bequem und direkt NEFF Produkte bestellen, Aufträge nachverfolgen und Verfügbarkeiten prüfen.

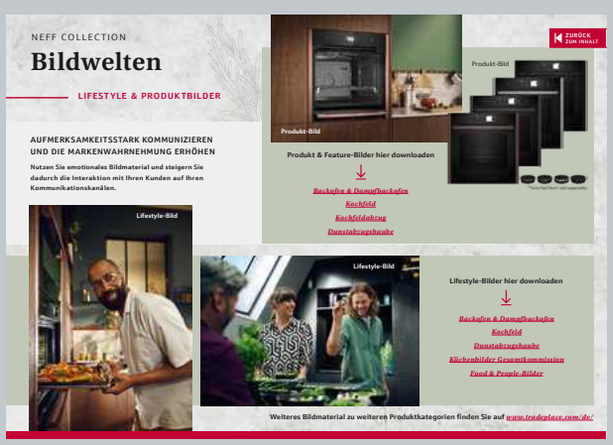

3 Marketingportal

Mehr Aufmerksamkeit, mehr Erfolg: hier erhalten Sie unser umfangreiches Marketingpaket mit Bildern, Logos, Videos und Anzeigen direkt zum Download.

Hinweis: Die Verkaufs- und Lieferbedingungen finden Sie auf tradeplace.com

Steigern Sie Ihre Effizienz – mit unserer neuen NEFF Hauspreisliste+*. Das neue Online-Portal, das Sie und Ihre Verkäufer optimal in der Beratung, im Verkaufsgespräch und in der Bestellabwicklung unterstützt. Nutzen Sie die Verlinkungsfunktion und holen Sie sich HPL+ auf Ihren Desktop. So haben Sie alle Informationen und Mehrwerte zu den Produkten und zur Marke NEFF zu jeder Zeit tagesaktuell und schnell griffbereit.

Die NEFF Hauspreisliste+

Das Plus in Ihren Beratungs- und Verkaufsgesprächen

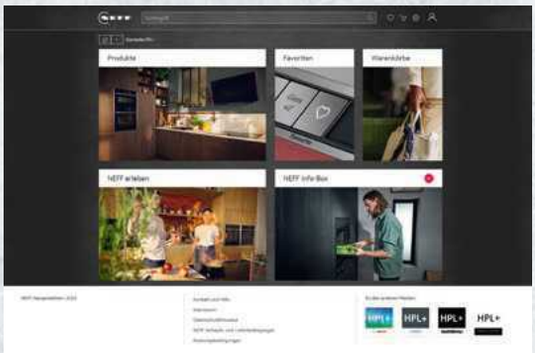

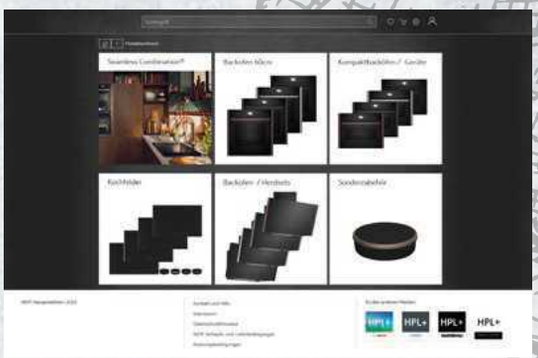

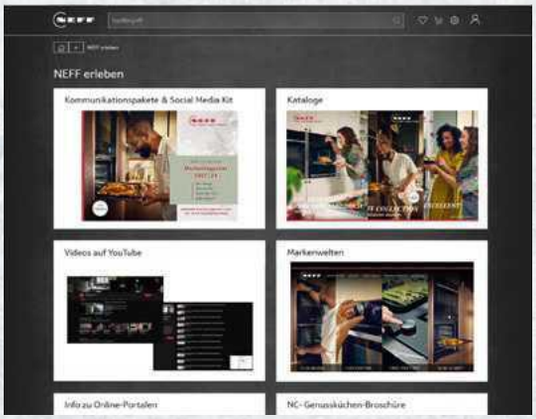

DIE VORTEILE IM ÜBERBLICK:

- Online Katalog mit übersichtlichen Produktinfos
- Intuitive Produktsuche
- Abbildung ihrer gewünschten Preisstellung
- Nutzung von Favoriten
- Erstellung eines Angebotsblattes für Kunden möglich
- Nutzung von Warenkörben mit Bestellfunktion
- Zugriff auf Marketinginformationen

Melden Sie sich jetzt an!
Registrieren Sie sich unter **neff-hauspreisliste.de** oder **neff-hauspreisliste.com** in nur wenigen Schritten.

*** Nicht gültig für Österreich.**

2 Jahre Herstellergarantie*
*nach unseren Garantiebedingungen
auf alle Geräte

***Erfolg hat einen Namen:* NEFF.**

Darauf sind wir sehr stolz, denn unser Erfolg kommt nicht von ungefähr. Seit über 145 Jahren tüfteln, entwickeln und produzieren hochqualifizierte Mitarbeiter mit vollem Einsatz, Leidenschaft, Ideenreichtum und höchstem Qualitätsanspruch erstklassige Einbaugeräte. Schließlich wollen wir mit unseren Geräten Menschen vom ersten Augenblick an für viele Jahre glücklich machen – für mehr Freude beim Kochen.

Made in GERMANY

Der *Vorteil* einer starken Marke

Unsere Programme umfassen Geräte, wie der Markt sie verlangt. Zeitgemäßes Design, hervorragende und preis-/leistungsgerechte Ausstattung, nachfrageorientierte Sortimentsbreite und -tiefe sind selbstverständlich. Also genau die Stärken einer sympathischen Marke.

Planen Sie *mit NEFF*

Mit Einbaugeräten von NEFF entstehen Traumküchen. Denn das Angebot ist so vielfältig, dass individuelle Kundenwünsche durch eine kompetente Beratung mehr als nur erfüllt werden können. Egal, ob es sich dabei um eine Neuanschaffung oder Modernisierung handelt. Mit NEFF lassen sich Lösungen realisieren, die durch die Vielfalt der Kombinationsmöglichkeiten einen großen Spielraum eröffnen. Die hohe Verarbeitungsqualität sorgt dafür, dass mit NEFF Einbaugeräten eingerichtete Küchen lange Zeit Freude machen. Das ist der Mehrwert einer guten Marke.

Heute, morgen, übermorgen

Wir sind stolz, dass wir nun schon seit 140 Jahren bei NEFF Einbaugeräte entwickeln und bauen, die sich ganz nach den Bedürfnissen unserer Kunden richten. Ansprechendes Design, sichere Funktionalität und überzeugender Komfort verbinden sich mit Wirtschaftlichkeit und Umweltfreundlichkeit. Dafür steht NEFF in der Verantwortung und nimmt sie ernst.

NEFF – mit Sicherheit eine *gute Entscheidung*

Bei NEFF erhalten Sie 24 Monate Herstellergarantie. Wir tun alles, damit Sie zufrieden sind. Von der Entwicklung bis hin zur Produktion legen wir unser Augenmerk auf perfekte Funktionalität, Qualität und Zuverlässigkeit. Sollten Sie dennoch ein fehlerhaftes NEFF Gerät bekommen, sorgt NEFF kostenlos für Nachbesserung mit Original-Ersatzteilen oder eine mangelfreie Ersatzlieferung. Einzelheiten dazu entnehmen Sie bitte den aktuellen Verkaufs- und Lieferbedingungen für NEFF Hausgeräte.

Ökonomie und Ökologie

Für unser gesamtes NEFF Einbaugeräteprogramm gilt: Wirtschaftliches Haushalten durch niedrige Verbrauchswerte und gezielten, sparsamen Energieeinsatz.

Made in Germany

Fakten von A-Z – einfach QR-Code scannen

Alle Fakten zu unseren NEFF Einbaugeräten und deren Ausstattungen finden Sie auf unserer NEFF Website – einfach QR-Code scannen!

Wir sind immer für Sie da:

IN DEUTSCHLAND:

Constructa Neff
Vertriebs GmbH
Carl-Wery-Straße 34
81739 München

Zentrale München:
089 / 4590-04
Postfach 83 01 01
D-81701 München

Profi-Line
(nur für den Fachhandel):
Service-Telefon
089 / 20 355 755
Mo - Fr: 08.00 – 18.00 Uhr
Technische Auskunft und
Beratung von Profis für Profis

Reparaturannahme:
Service-Telefon
089 / 12 474 474
Mo - So: 07.00 – 22.00 Uhr

E-Mail-Adresse:
servicecenter@bshg.com

Service-Fax:
089 / 20 355 199
(auch Wochenend-Bereitschafts-
dienst für Notfälle)

Ersatzteilbestellung:
Service-Telefon
089 / 12 474 474
Mo - So: 07.00 – 22.00 Uhr

E-Mail-Adresse:
spareparts@bshg.com

Service-Fax:
089 / 20 355 744
(auch am Wochenende)

Ihr Ansprechpartner
für alle Fragen der
Auftragsbearbeitung:

Innenverkauf
Nord, Mitte, Süd
Mo-Do 8.30 - 17.30 Uhr,
Fr 8.30 -16.30 Uhr

Telefon 0201/8366-04

Telefax 0201/8366-405

NeffCOM© 089 / 12 474 474

NeffCOM© – der freundliche Info-Service.
Für Sie, Ihre Kunden und Interessenten gibt es unter der Telefonnummer 089 / 12 474 474 Antworten auf alle Fragen rund um NEFF: Montag bis Freitag von 08.00 – 18.00 Uhr. Interessenten in Ihrer Nähe verweist das Info-Team direkt an Sie als kompetenten Ansprechpartner vor Ort.

IN ÖSTERREICH:

BSH Hausgeräte
Gesellschaft mbH
Vertrieb NEFF
Quellenstraße 2a
1100 Wien
Telefon: (01) 60575 - 0
Fax: (01) 60575 - 51238
Internet:
www.neff-home.com/at
Internet-Händlerbestellungen:
tradeplace.com

Profi-Line
(nur für den Fachhandel):
0810 700 505
Mo - Do: 08.00 – 17.00 Uhr,
Fr: 08.00 – 13.00 Uhr
Technische Auskunft und
Beratung von Profis für Profis

Reparaturannahme:
Service-Telefon
0810 550 544
www.neff-home.com/at/
service/reparaturservice/
online-reparaturtermin

Ersatzteilbestellung:
Service-Telefon
0810 550 544
www.neff-home.com/at/shop
Mo – Fr von 07.00 bis 20.00 Uhr,
Sa, So und Feiertag
08.00 – 18.00 Uhr

Detaillierte Produktinforma-
tionen Service-Telefon:
0810 550 544
Mo - Do: 08.00 – 17.00 Uhr,
Fr: 08.00 – 13.00 Uhr
Produktauskünfte und Beratung

Kleingeräte-Reparaturen,
Zubehör-, Reinigungs- und
Pflegemittel und Ersatzteil-
verkauf
Quellenstraße 2a
1100 Wien
Öffnungszeiten:
Mo - Do: 08.00 – 17.00 Uhr,
Fr: 08.00 – 13.00 Uhr

Kundendienst Österreich
E-Mail-Adressen:

Reparaturservice:
vie-servicecenter@bshg.com

Ersatzteilbestellung:
vie-ersatzteilbestellung@bshg.com

Online-Terminvereinbarung:
neff-home.com/at/service/
reparaturservice/online-reparaturtermin

NEFF Online-Shop:
neff-home.com/at/shop

NeffCOM© 0810 - 550 544*
* Österreichweit zum Regionaltarif

NeffCOM© – der freundliche Info-Service.
Für Sie, Ihre Kunden und Interessenten gibt es unter der Telefonnummer 0810 550 544 Antworten auf alle Fragen rund um NEFF:
Montag bis Donnerstag von 08.00 – 17.00 Uhr,
Freitag von 08.00 – 13.00 Uhr.

Ihr NEFF Partner im Außendienst

Frau / Herr _____

Mobil _____

Telefon _____

Fax _____

Email _____

Ihr NEFF Partner im Innendienst

Frau / Herr _____

Mobil _____

Telefon _____

Fax _____

Email _____

Ihre Kundennummer _____

MEHR ZU UNSEREN PRODUKTEN UNTER
WWW.NEFF-HOME.COM

Lieferfähigkeit, Preisänderungen, Farbabweichungen und Irrtümer vorbehalten.

© Copyright und Medieninhaber DE: Constructa-Neff Vertriebs-GmbH 81739 München.
© Copyright und Medieninhaber AT: BSH Hausgeräte Gesellschaft mbH, 1100 Wien.

Hersteller: Gotteswinter Fibodruck, 80807 München.
NEFF und die Bildmarke sind registrierte Marken der BSH Hausgeräte GmbH. Nachdruck sowie Verwendung in allen Medien (inkl. elektronischer Medien) ist, auch auszugsweise, nur mit Genehmigung gestattet.
19/09/2024 printed in Germany (FOAG/Gotteswinter).
DE Q8ANEC0224 | AT Q8ANP00212