9000 116 053 ▶ ◀ 9000 116 053

9000 116 053 (8702)

630 / 634 I - 81 - Niro_Haube - KL

de	Montageanweisung	pt	Instruções de montagem	pl	Instrukcja montażu
en	Assembly Instructions	sv	Monteringsanvisning	cs	Montážní návod
fr	Instructions de montage	no	Montasjeveiledning	hu	Szerelési útmutató
nl	Montage-Voorschriften	fi	Assennus ohjeet	ko	조립요령
it	Istruzioni per il montaggio	da	Monteringsvejledning	ar	تعليمات التركيب
el	Οδηγία συναρμογής	tr	Montaj kilavuzu	zh	安 裝 說 明
es	Instrucciones de montaje	ru	Указания по монтажу		

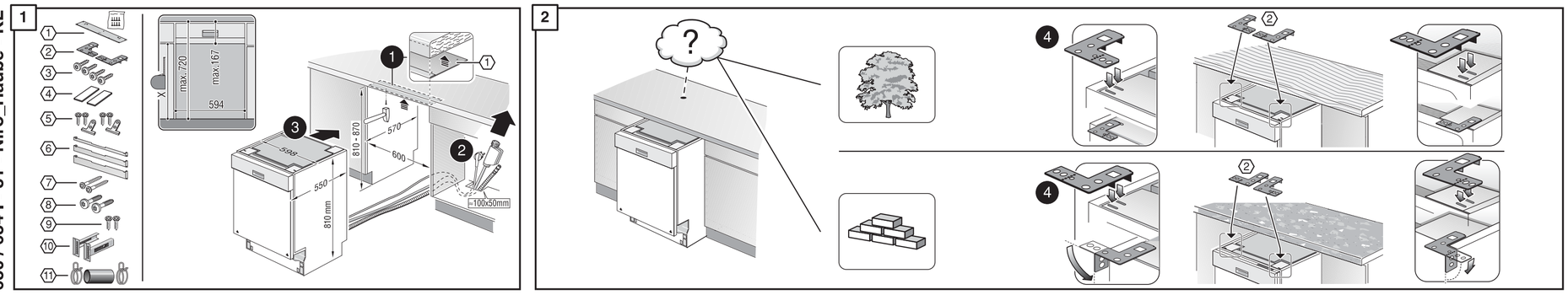

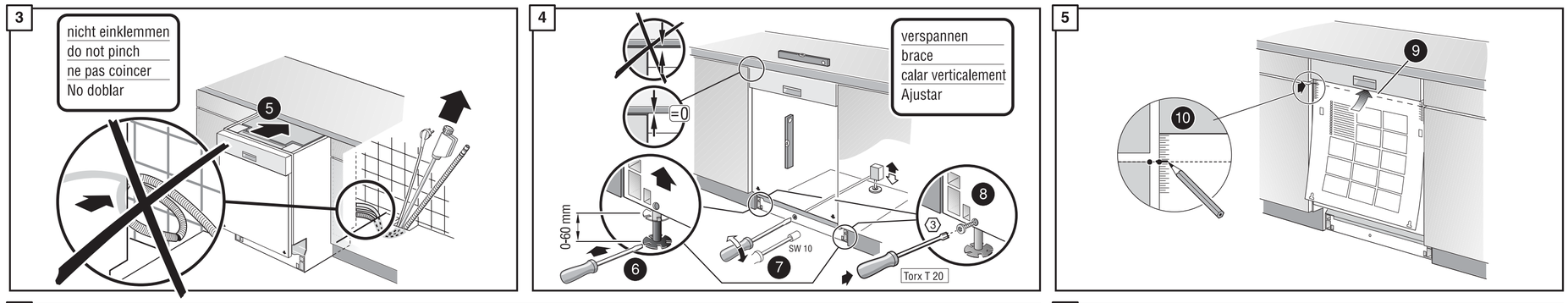

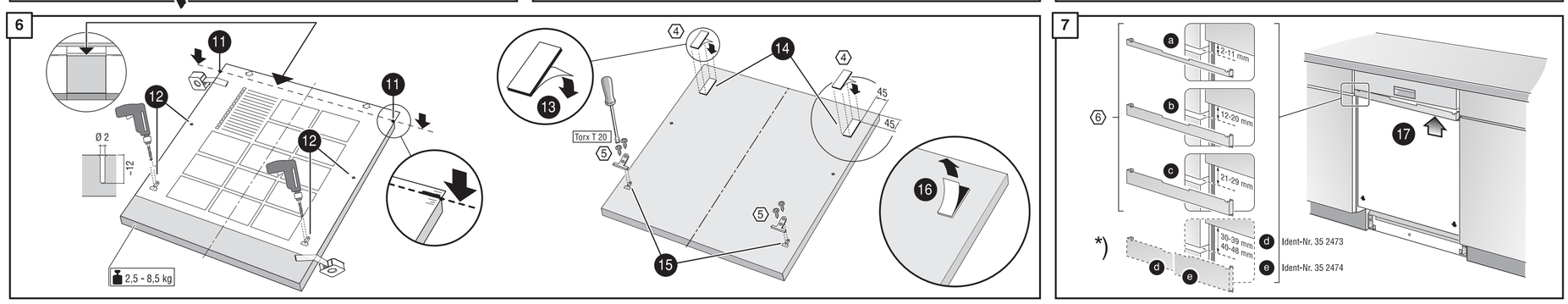

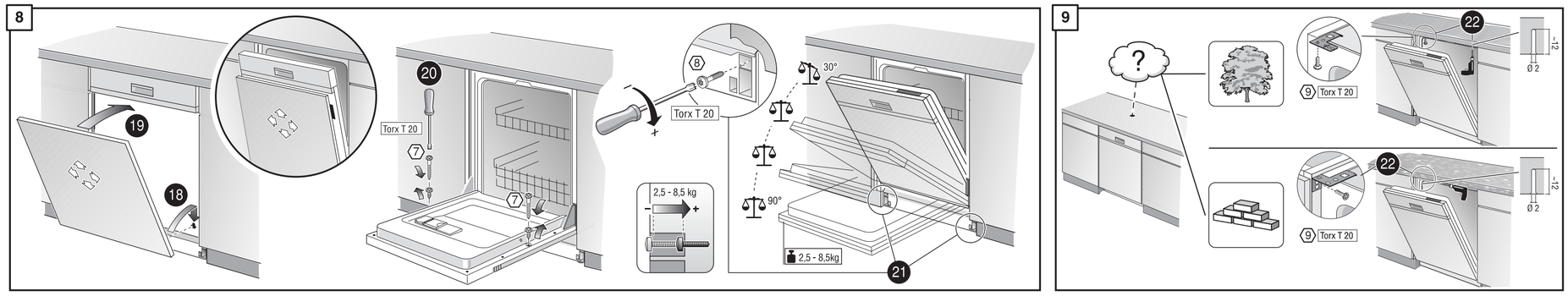

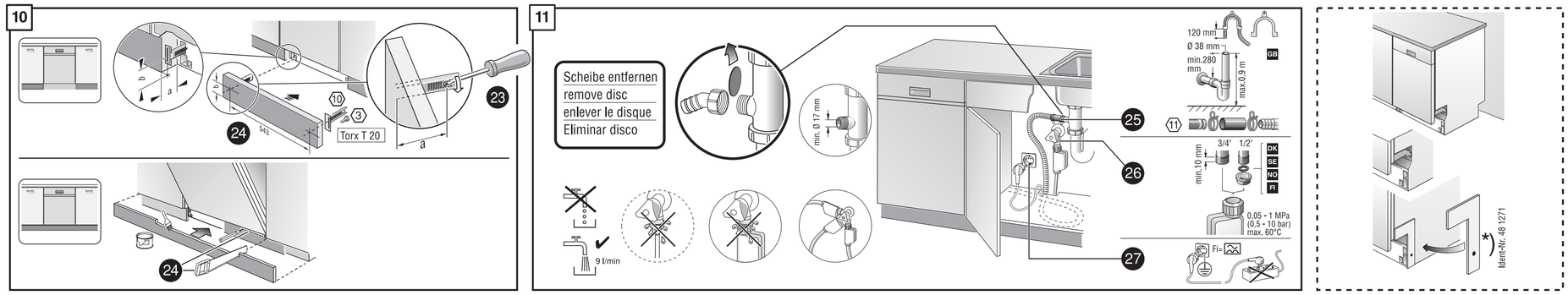

28

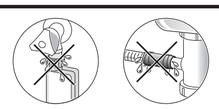

Dichtheit nach einem Spülgang prüfen.
Check for leaks after one wash cycle.
Vérifiez l'étanchéité après un lavage.
Verificar la estanqueidad tras un ciclo de lavado.

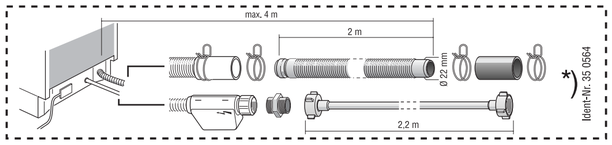

*)	Über Kundendienst bzw. Handel erhältlich	*)	Se puede adquirir a través del Servicio de Asistencia Técnica o en el comercio especializado	*)	Yetkili servis veya satış yerleri üzerinden tedarik edilebilir
*)	Available from your service agent or retailer	*)	Pode ser adquirido nos Serviços Técnicos ou no comércio da especialidade	*)	Можно заказать через службу сервиса или торговую организацию
*)	Fourni par le SAV ou les revendeurs	*)	Erhålles via Service respektive handeln	*)	Do nabycia w punkcie serwisowym lub sieci handlowej
*)	Bij de Servicedienst resp. in de handel tegen meerprijs verkrijgbaar	*)	Fåes hos kundenservice hhv. handelen	*)	K dostání přes servisní sluzbu, popř. obchod
*)	In vendita presso il servizio assistenza clienti o in commercio	*)	Saatavissa houltopalvelusta tai alan liikkeiistå	*)	A vevőszolgálatnál ill. a kereskedelemben lehet beszerezni
*)	Διατίθεται από την υπηρεσία τεχνικής εξυπηρέτησης πελατών ή από το εμπόριο	*)	Kan købes hos serviceafdeling eller forhandler	*)	고객서비스 또는 대리점에서 구입

*) يمكن الحصول عليه عن طريق مركز خدمة العملاء أو في المتاجر
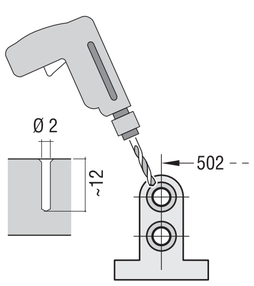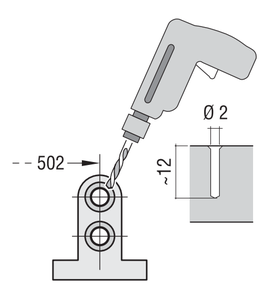
*) 可向售後服務站或專賣店購買