N 50, СЪДОМИЯЛНА ЗА ПЪЛНО ВГРАЖДАНЕ, 60 CM
S155EVX04E







Гъвкавата съдомиялна с чекмедже за прибори, която показва кога работи.

- √ Flex II кошници: повече свобода с гъвкави елементи и удобно чекмедже за прибори.
- √ infoLight: Светлинен индикатор, проектиран върху пода, показва кога съдомиялната машина работи.
- √ Open Dry: Автоматично отваряне на вратата по време на фазата на сушене за още по-добри резултати.
- √ Chef 70°C: Професионалната програма, която премахва и най-упоритите замърсявания.
- √ Home Connect: Наслади се на безкрайните възможности на свързани услуги.

Features

Техническа информация

Клас на енергийна ефективност[1]: ..... B
Потребление на енергия за 100 цикъла на Еко програмата: 65 kWh/100 cycles
Максимален брой настройки: 14
Консумацията на вода по екопрограмата в литри за цикъл: 9.0 l
Продължителност на програмата: ..... 3:55 ч
Въздушни шумови емисии: ..... 44 dB(A) re 1pW
Клас на емисия на шум във въздуха: ..... B
Тип инсталация: ..... Свободностоящ
Височина на подвижен плот: ..... 0 mm
Размери на нишата за монтаж (В x Ш x Д): .815-875 x 600 x 550 mm
Дълбочина с отворена на 90° врата: ..... 1150 mm
Регулируеми крачета: ..... Да – всички от предната част
Максимална регулировка на крачетата: ..... 60 mm
Регулируем цокъл: ..... И хоризонтално, и вертикално
Нето тегло: ..... 34.6 kg
Бруто тегло: ..... 36.4 kg
Присъединителна мощност: ..... 2400 W
Ток: ..... 10 A
Напрежение: ..... 220-240 V
Честота: ..... 50; 60 Hz
Макс. допустима твърдост на водата: ..... 50°DH
Сервизен индекс: 0.1
Дължина на захранващия кабел: ..... 175 cm
Вид щепсел: ..... Gardy щепсел със заземяване
Дължина на маркуча за входящата вода: ..... 165 cm
Дължина на отходния маркуч: ..... 190 cm
EAN код: 4242004285977
Типология на инсталиране: ..... Изцяло вградена

4 242004 285977

[1] Скала на енергийните класове от A до G

N 50, СЪДОМИЯЛНА ЗА ПЪЛНО ВГРАЖДАНЕ, 60 CM
S155EVX04E

Features

Потребление
- Клас на енергийна ефективност[1]: B
- Енергия[2]/ Вода[3]: 65 kWh / 9 литра
- Капацитет: 14 комплекта
- Времетраене на програмата[4]: 3:55 (ч:мин)
- Ниво на шум: 44 dB(A) re 1 pW
- Клас на шумоизолация: B

Програми и функции
- 6 програми: Eco 50 AC, Auto 45-65° 45-65 AC, Chef 70 AC, Classic 60 AC, Glass 40 AC, Favourite
- Функция Favourite / Предварително изплакване
- 4 специални функции: Remote Start, Extra Dry, Power Zone, Extra Speed
- Easy Clean програма
- Допълнителни опции чрез приложението Home Connect: HygienePlus, Silence on demand

Специално оборудване
- Open Dry и топлообменник
- AquaSensor
- Асистент за дозиране
- Efficient Silent Drive мотор
- Автоматично разпознаване на препарата
- Самопочистваща се филтърна система с трислоен гофриран филтър
- Материал на вътрешната част: неръждаема стомана/ полинокс (https://www.bosch-home.bg/specials/campaigns/polynox)

Кошници
- Flex II система от кошници
- Flex чекмедже за прибори
- Регулируема по височина горна кошница с Rackmatic (3-степени)
- Колела с ниско триене на долната кошница
- Стопер за рафт, който предотвратява излизането на долната кошница.
- 2 сгъваеми стойки за чинии в горната кошница
- 4 сгъваеми стойки за чинии в долната кошница
- 2 рафта за чашки в горната кошница

Техническа информация
- Home Connect активиран чрез Wi-Fi
- Управление- отгоре
- Текст на контролния панел(английски)
- Info Light (червено)
- Електронен индикатор за оставащото време в минути
- Акустичен сигнал в края на програмата
- Отложен старт: 1-24 часа

Допълнителни аксесоари
- Neff AquaStop® с доживотна гаранция
- Технология за предпазване на стъкло
- Фолио за предпазване от парата
- Размери на уреда (ВхШхД): 81.5 x 59.8 x 55 cm

[1] Скала на класовете за енергийна ефективност от A до G

[2] Консумация на енергия в kWh за 100 цикъка (на програма икономично 50 AC)

[3] Консумация на вода в литри за цикъл (на програма икономично 50 AC)

[4] Продължителност на програмата икономично 50 AC

* Моля, намерете гаранционните условия съгласно https://www.bosch-home.bg/

N 50, СЪДОМИЯЛНА ЗА ПЪЛНО ВГРАЖДАНЕ, 60 СМ
S155EVX04E

оразмерени чертежи

измерване в мм

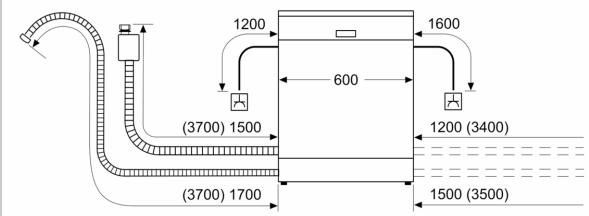

контакт
( ) стойности с комплекта за удължение

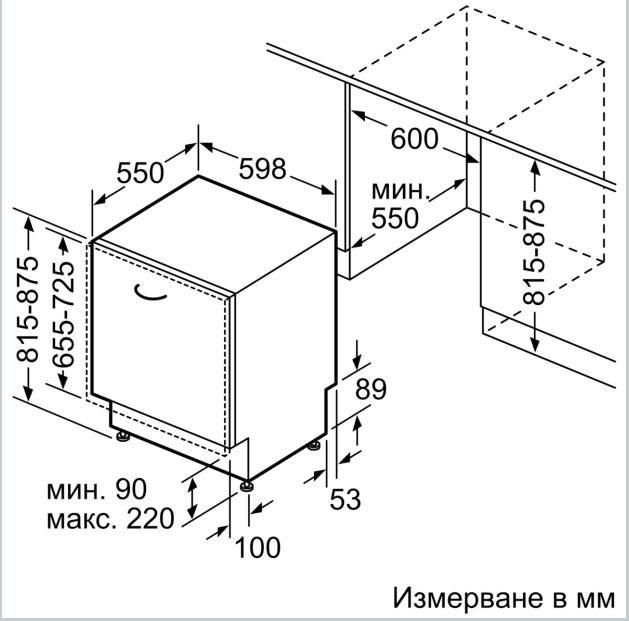

Измерване в мм