N 30, EINBAU-KÜHLSCHRANK MIT GEFRIERFACH, 87.4 X 54.1 CM, SCHLEPPSCHARNIER
KI2221SE0

Integriertes Zubehör

1 x Eiswürfelschale

Sonderzubehör

KS6B0RZ0	Flaschenablage
KSGG0MZ0	Butterdose

Dieser Einbaukühlschrank hält die Lebensmittel dank der idealen Luftzirkulation Eco Air Flow so frisch wie möglich.

- √ Höhenverstellbare Böden: flexible Glasböden schaffen den Platz, den Sie für inspirierende Gerichte in Ihrem Kühlschrank benötigen.
- √ Sicherheitsglas: unsere Ablagen aus Sicherheitsglas kühlen flexibel und sorgenfrei große Mengen an Köstlichkeiten.
- √ Eco Air Flow: konstante Luftzirkulation für optimale Temperaturen und gleichmäßges Kühlen.
- √ LED-Beleuchtung: angenehm helles Licht im gesamten Kühlschrank mit langlebigen LEDs.
- √ Super Kühlen: senkt die Temperatur, um Getränke oder Zutaten schnell abzukühlen, bevor die normale Einstellung wieder aktiviert wird.

Ausstattung

Technische Daten

Energieeffizienzklasse[1]:	E
Durchschnittlicher Energieverbrauch in Kilowattstunden pro Jahr (kWh/a) (EU 2017/1369):	144 kWh/Jahr
Summe der Volumen der Tiefkühlfächer:	15 l
Summe der Volumen der Kaltlagerfächer und Kühlfächer:	104 l
Geräuschwert:	35 dB(A) re 1pW
Geräusch-Effizienzklasse:	B
Bauform:	Einbau
Dekorrahmen/ - platte:	Nicht möglich
Höhe:	874 mm
Breite:	541 mm
Gerätetiefe:	548 mm
Nettogewicht:	30.2 kg
Absicherung:	10 A
Türanschlag:	Rechts wechselbar
Spannung:	220-240 V
Frequenz:	50 Hz
Länge Anschlusskabel:	230.0 cm
Anzahl Verdichter:	1
Anzahl unabhängiger Kühlkreisläufe:	1
Innenlüfter:	Nein
Scharniere wechselbar:	Ja
Anzahl verstellbarer Ablagen-Kühlteil (Stck):	1
Flaschenregale:	Nein
EAN-Nummer:	4242004264798
Marke:	Neff
Internationale Bestellbezeichnung:	KI2221SE0
Produktkategorie:	Kühlschrank
Frostfree System:	Nicht zutreffend
Gerätetyp:	Vollintegriert
Integriertes Zubehör:	1 x Eiswürfelschale

4 242004 264798

[1] auf einer Energieeffizienzklassen-Skala von A bis G

N 30, EINBAU-KÜHLSCHRANK MIT GEFRIERFACH, 87.4 X 54.1 CM, SCHLEPPSCHARNIER
KI2221SE0

Ausstattung

- Schleppscharnier

Leistung und Verbrauch
- Energieeffizienzklasse: E
- Energieverbrauch / Jahr: 144 kWh/a
- Geräuscheffizienzklasse / Geräusch-Wert: B / 35 dB
- Nutzinhalt gesamt: 119 l

Design
- LED Beleuchtung
- Reinigungsfreundlicher, heller Innenraum

Komfort und Sicherheit
- Super-Taste: Super Kühlen mit automatischer Deaktivierung
- Super Gefrieren: ja

Kühlteil
- Nutzinhalt Kühlfächer: 104 l
- 2 Abstellflächen aus Sicherheitsglas, davon 1 x höhenverstellbar
- 1 Flaschenabsteller, 1 Türabsteller

Frischhaltesystem
- FreshSafe Schublade - Der ideale Ort zur optimalen Lagerung für Ihr Obst und Gemüse.

Gefrierteil
- Nutzinhalt Tiefkühlfächer: 15 l
- Gefriervermögen in 24 Std.: 3 kg
- Lagerzeit bei Störung : 10 h
- 1 Gefrierfach mit Klappe

Maße
- Gerätemaße (H x B x T): 87.4 cm x 54.1 cm x 54.8 cm
- Nischenmaße (H x B x T): 88.0 cm x 56.0 cm x 55.0 cm

Technische Informationen
- Länge des Anschlusskabel: 230 cm
- 220 - 240 V
- Klimaklasse: SN-ST

Zubehör
- 1 x Eiswürfelschale

Länderspezifische Optionen
- Auf Basis der Ergebnisse der Normprüfung über 24 Std. Tatsächlicher Verbrauch abhängig von Nutzung/Standort des Geräts.

N 30, EINBAU-KÜHLSCHRANK MIT GEFRIERFACH,
87.4 X 54.1 CM, SCHLEPPSCHARNIER
KI2221SE0
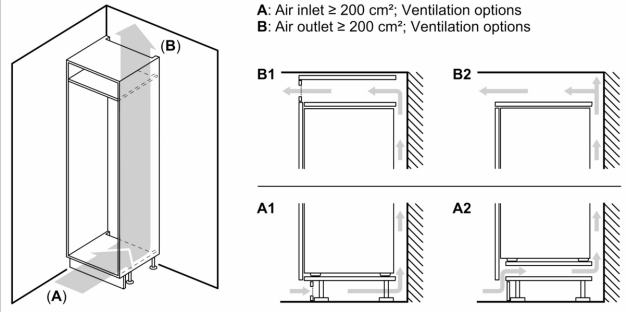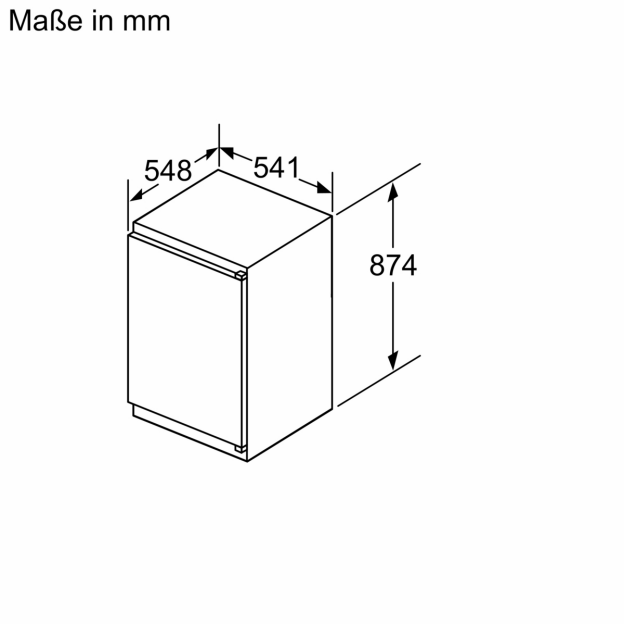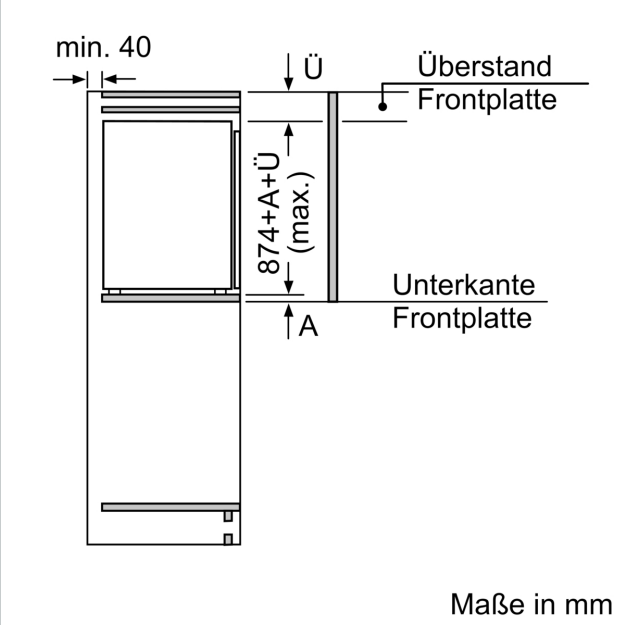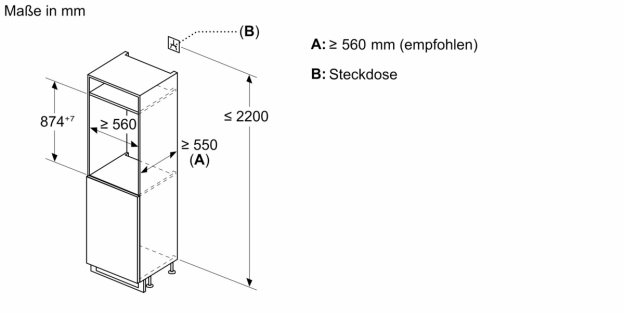
Maßzeichnungen