# N 70, GESCHIRRSPÜLER VOLLINTEGRIERBAR, 60 CM, VARIOSCHARNIER FÜR BESONDERE EINBAUSITUATIONEN
S197TCX00E

## Sonderzubehör

| | |
|---|---|
| Z7863X1 | Korbeinsatz f.Langstielgläser |
| Z7865X1EU | Netzkabel mit EU-Stecker 5m |
| Z7870X0 | Spülhilfe-Set |
| Z7871X0 | Silberglanzkassette |
| Z788BI00 | Verbindungsschiene für geteilte Fronten |
| Z7710X0 | Schlauchverlängerung Zu- und Ablauf |
| Z780BI01 | Verblendungsleisten Edelstahl 81,5 cm |
| Z7860X3 | Verblendungssatz Hocheinbau 81,5cm Höhe |
| Z7863X0 | Besteckkorb |

Geschirrspüler mit Energieeffizienzklasse A, der dank des innovativen Hocheffizienz-Energiespar-Systems uneingeschränkt großartige Ergebnisse erzielt.

- √ Energielabel A: Geschirrspüler mit der höchsten Energieeffizienz.
- √ Flex 2 Korbsystem: flexible Geschirrkörbe, Rack Matic und Besteckschublade für einfaches Beladen.
- √ Zeolith®: herausragende Trocknung mit natürlichen Mineralien.
- √ Gap Light: ein seitliches Licht zeigt Ihnen, dass der Reinigungsvorgang läuft.
- √ Sensor Türoffnung: ein leichter Druck und die Tür öffnet sich.

## Ausstattung

### Technische Daten

Energieeffizienzklasse[1]: ..... A
Energieverbrauch des Eco 50°C Programm pro 100 Betriebszyklen: .....54 kWh
Höchste Anzahl von Maßgedecken (EU 2017/1369): ..... 14
Wasserverbrauch in Litern im eco-Programm pro Betriebszyklus (EU 2017/1369): ..... 9.5 l
Programmdauer (EU 2017/1369): ..... 4:55 h
Geräuschwert: ..... 43 dB(A) re 1pW
Geräusch-Effizienzklasse: ..... B
Bauform: .....Einbau
Höhe der Arbeitsplatte: .....0 mm
Abmessungen des Gerätes: .....815 x 598 x 550 mm
Nischenmaße für Installation (H x B x T): .815-875 x 600 x 550 mm
Tiefe bei geöffneter Tür (90°): ..... 1150 mm
Höhenverstellbare Füße: .....Ja - alle von vorne
Höhenverstellung max.: ..... 60 mm
Verstellbarer Sockel: ..... Horizontal und Vertikal
Nettogewicht: ..... 40.8 kg
Bruttogewicht: ..... 43.0 kg
Anschlusswert: ..... 2400 W
Absicherung: ..... 10 A
Spannung: .....220-240 V
Frequenz: .....50; 60 Hz
Reparaturindex: .....0.0
Länge Anschlusskabel: ..... 175.0 cm
Steckerart: .....Schuko-/Gardy.m.Erdung
Länge Zulaufschlauch: .....165 cm
Länge Ablaufschlauch: .....190 cm
EAN-Nummer: ..... 4242004262251
Gerätetyp: ..... Vollintegriert

4 242004 262251

[1] auf einer Energieeffizienzklassen-Skala von A bis G

# N 70, GESCHIRRSPÜLER VOLLINTEGRIERBAR, 60 CM, VARIOSCHARNIER FÜR BESONDERE EINBAUSITUATIONEN
S197TCX00E

## Ausstattung

### Leistung und Verbrauch
- Energieeffizienzklasse[1]: A
- Energie[2] / Wasser[3]: 54 kWh / 9.5 Liter
- Fassungsvermögen: 14 Maßgedecke
- Programmdauer[4]: 4:55 (h:min)
- Geräusch: 43 dB(A) re 1 pW
- Geräusch-Effizienzklasse: B

### Programme und Optionen
- 6 Programme: Eco 50 °C, Auto 45-65 °C, Chef 70 °C, Classic 60 °C, Glas 40 °C, Favourite
- Vorspülen
- 4 Sonderfunktionen: Fernstart, Extra Shine, Power Zone, Extra Speed
- EasyClean
- Silence on Demand (per App)

### Spültechnik und Sensorik
- Energiesparen mit Zeolith-Trocknen
- Open Dry (Eco Trocknung) mit Wärmetauscher
- Hocheffizienz-Energiespar-System
- Aquasensor
- Dosier Assistent
- EfficientSilentDrive
- Reiniger-Automatik
- Selbstreinigendes Sieb mit 3-fach Wellen-Filtersystem
- Innenbehälter/ Boden: Edelstahl/Edelstahl

### Korbsysteme
- Flex 2 Korbsystem mit farbigen verstellbaren Elementen
- FlexSchublade 2
- Höhenverstellbarer Oberkorb mit RackMatic® (3-stufig)
- Leichtlaufrollen im Oberkorb
- Komfortrollen im Unterkorb
- farbige Anti-Rutsch-Beschichtung im Oberkorb
- Korbstopper (Rack Stopper) gegen ein Überrollen des Unterkorbes
- Klappbare Tellerhaltereihen im Oberkorb (6x)
- Klappbare Tellerhaltereihen im Unterkorb (6x)
- Tassenablage im Oberkorb (2-teilig)
- Tassenablage im Unterkorb (2-teilig)
- Gläseranlagebügel im Unterkorb

### Anzeige und Bedienung
- Bedienung von oben
- Bedienblende mit Klartext (englisch)
- Home Connect-fähig über WLAN
- GapLight
- Restzeitanzeige in Minuten
- Startzeitvorwahl 1-24 Stunden
- Akustisches Signal bei Programmende

### Technische Informationen und Zubehör
- Aqua Stop: eine Neff Garantie bei Wasserschäden - ein Geräteleben lang*
- mit Varioscharnier (für Sockelhöhe >= 50 mm geeignet)
- Kindersicherung (Öffnen durch zweimal drücken der Tür)
- SensorTüröffnung
- Integrierter Glasschutz
- Salzeinfüllhilfe (Trichter)
- Inkl. Dampfschutz für die Arbeitsplatte
- Gerätemaße (H x B x T): 81.5 cm x 59.8 cm x 55.0 cm

[1] auf einer Energieeffizienzklassen-Skala von A bis G

[2] Energieverbrauch kWh/100 Betriebszyklen (im Programm Eco 50 °C)

[3] Wasserverbrauch in Liter pro Betriebsszyklus (im Programm Eco 50 °C)

[4] Programmdauer im Programm Eco 50 °C

* Garantiebedingungen finden Sie unter https://www.neff-home.com/de/service/neff-garantien/herstellergarantie

N 70, GESCHIRRSPÜLER VOLLINTEGRIERBAR, 60 CM, VARIOSCHARNIER FÜR BESONDERE EINBAUSITUATIONEN
S197TCX00E
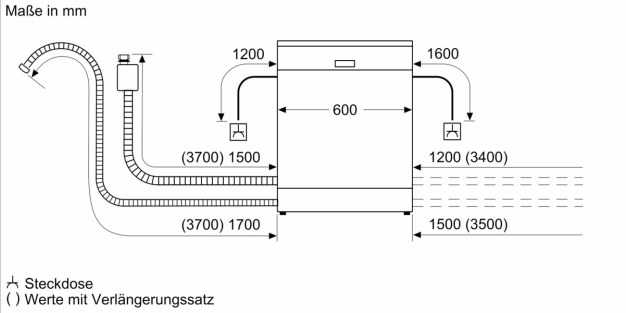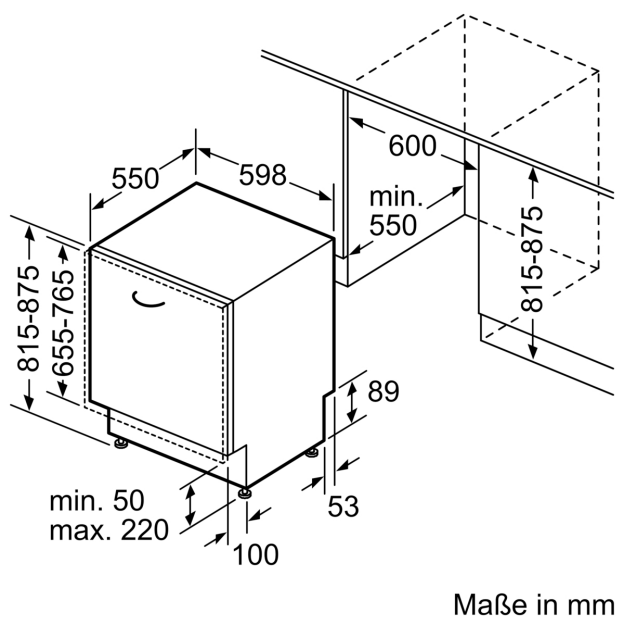
## Maßzeichnungen