EINBAU-WASCHMASCHINE, FRONTLADER, 8 KG, 1400 U/MIN., WEIß
W6441X1

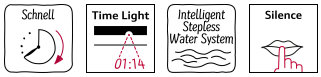

Die außergewöhnlich ruhig laufende und langlebige Einbauwaschmaschine mit 8 kg Ladevolumen, speziellen Kurz- und Anti-Flecken-Programmen sowie Projektion der Restzeit mit TimeLight.

- √ Speed Perfect bietet Ihnen optimale Waschergebnisse mit bis zu 65 % Zeitersparnis.
- √ TimeLight – Die auf den Boden projizierte Zeit informiert über die verbleibende Programmdauer.
- √ Einfache Installation der Einbauwaschmaschine durch von vorne verstellbare hintere Füße.
- √ Die Sensoren der stufenlosen Mengenautomatik helfen Ihnen, Wasser und Strom zu sparen.
- √ Silence - Das Programm, das besonders leise läuft. Ideal für pflegeleichte Wäsche.

Sonderzubehör

WMZ2381	Zulauf-Verlängerung
WZMPF10	Mikroplastikfilter
Z7080X0	Bodenbefestigung
Z8060X1	Höhenverstellfüße

Ausstattung

Technische Daten

Energieeffizienzklasse[1]: C
Gewichteter Energieverbrauch in kWh pro 100 Waschzyklen im Programm eco 40-60: ..... 62 kWh
Maximale Beladungsmenge: ..... 8.0 kg
Wasserverbrauch in Litern im eco-Programm pro Betriebszyklus (EU 2017/1369): ..... 45 l
Dauer des Programms eco 40-60 in Stunden und Minuten bei Nennkapazität: ..... 3:26 h
Schleudereffizienzklasse des Programms eco 40-60 (EU 2017/1369): ..... B
Geräusch-Effizienzklasse: ..... A
Geräuschwert: ..... 66 dB(A) re 1pW
Bauform: ..... Einbau
Abmessungen des Gerätes: ..... 818x596x544 mm
Nettogewicht: ..... 71.7 kg
Anschlusswert: ..... 2300 W
Absicherung: ..... 10 A
Spannung: ..... 220-240 V
Frequenz: ..... 50 Hz
Länge Anschlusskabel: ..... 210.0 cm
Türanschlag: ..... Links
Rollen: ..... Nein
EAN-Nummer: 4242004268864
Gerätetyp: ..... Vollintegriert

4 242004 268864

[1] auf einer Energieeffizienzklassen-Skala von A bis G

EINBAU-WASCHMASCHINE, FRONTLADER, 8 KG, 1400 U/MIN., WEIß
W6441X1

Ausstattung

Leistung und Verbrauch
- Energie-Effizienzklasse[1]: C
- Stromverbrauch[2] / Wasserverbrauch[3]: 62 kWh / 45 Liter
- Nennkapazität: 1 - 8 kg
- Programmlaufzeit[4]: 3:26 h:min
- Schleudereffizienzklasse: B
- Schleuderdrehzahl**: 400 - 1400 U/Min.
- Geräuschwert: 66 dB (A) re 1 pW
- Geräuscheffizienzklasse: A
- vollintegrierbar

Programme

Optionen
- TouchControl-Tasten: Vorwäsche, Fertig in, Temperatur, Extra Schnell, Start / Pause mit Nachlegefunktion, Wasser Plus & Extra Spülen, Drehzahlabwahl/Spülstop

Komfort und Sicherheit
- TimeLight – Die noch verbleibende Zeit des Programms wird auf den Boden projiziert
- Efficient Silent Drive
- anti-vibration Design: mehr Stabilität und Laufruhe
- Großes Display für Programmablauf, Temperatur, Drehzahl, Restzeit, 24 h Endezeitvorwahl und Beladungsempfehlung
- Nachlegefunktion - Mit der Nachlegefunktionkann auch nach Programmstart bequem Wäsche nachgelegt werden.
- Intelligent Stepless Water System - optimierter Wasserbrauch bei jedem Waschgang
- Trommelreinigung mit Erinnerungsfunktion
- Stufenlose Mengenautomatik
- Schaumerkennung
- Unwuchterkennung
- Leichtreinigungsschublade
- Einsatz für Flüssigwaschmittel
- Signal am Programmende
- 30 cm-Bullauge, weiß mit 130° Türöffnungswinkel
- Möbeltüranschlag wechselbar
- Metallverschlusshaken
- Aquastop® mit Garantie

Technische Informationen
- verstellbare Sockelhöhe: 15 cm
- verstellbare Sockeltiefe: 6.5 cm
- Von vorne verstellbare hintere Gerätefüße

[1] Auf einer Energieeffizienzklassen-Skala von A bis G

[2] Energieverbrauch in kWh für 100 Waschzyklen (im Programm Eco 40-60)

[3] Gewichteter Wasserverbrauch in Litern pro Waschgang (im Programm Eco 40-60)

[4] Laufzeit für das Programm Eco 40-60

** Der angegebene Wert ist gerundet.

* Garantiebedingungen finden Sie unter https://www.neff-home.com/de/service/neff-garantien/herstellergarantie

EINBAU-WASCHMASCHINE, FRONTLADER, 8 KG,
1400 U/MIN., WEIß
W6441X1

Maßzeichnungen

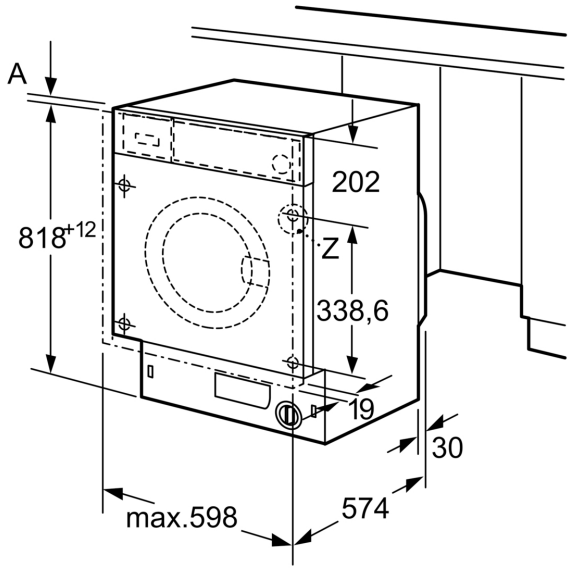

Maße in mm

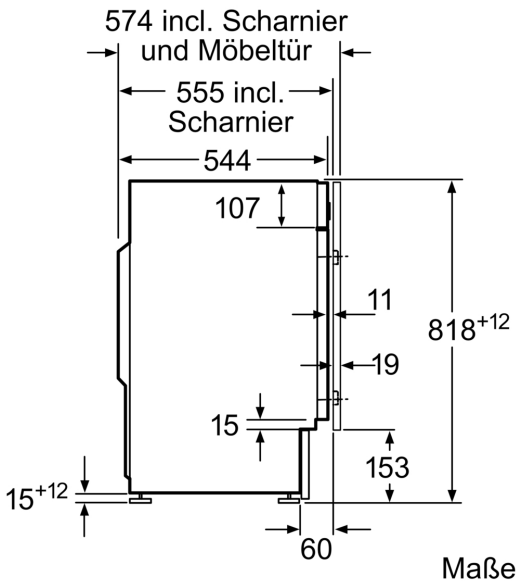

Maße in mm

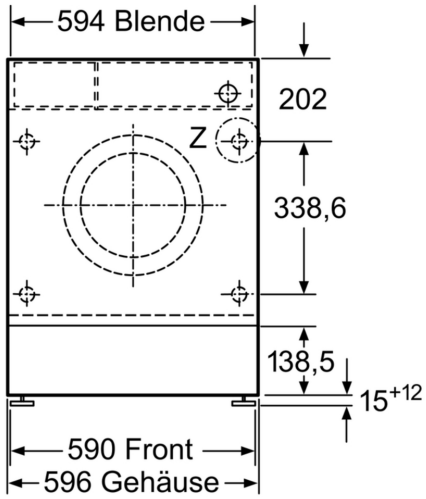

Maße in mm

Einzelheit Z

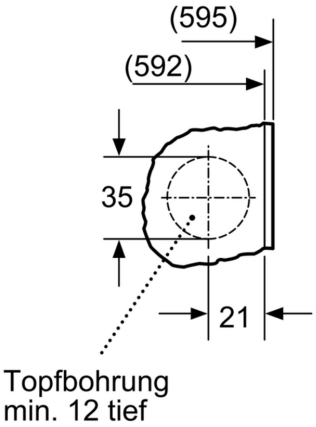

Maße in mm