CLEAN AIR STANDARD UMLUFTSET
Z52JXC1W1

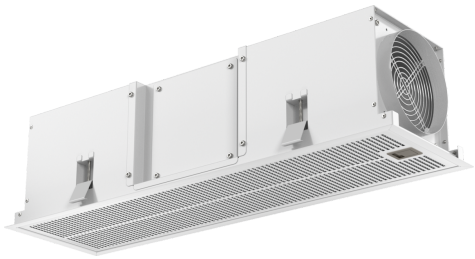

Externes Umluftset mit Clean Air Standard Geruchsfilter: Reinigt die Luft effektiv von Gerüchen.

- √ Clean Air Standard Umluftset extern weiß
- √ Farbe: weiß
- √ Für Umluftbetrieb
- √ Kombinierbar mit Deckenlüftungen
- √ Rohranschluss vorne, seitlich oder oben

Ausstattung

Technische Daten

Abmessungen des verpackten Gerätes: ..... 240 x 230 x 770 mm
Abmessung der Palette: ..... 183.0 x 80.0 x 120.0
Anzahl Geräte pro Palette: 35
Nettogewicht: ..... 5.3 kg
Bruttogewicht: ..... 6.7 kg
EAN-Nummer: 4242004246961

4 242004 246961

CLEAN AIR STANDARD UMLUFTSET
Z52JXC1W1

Ausstattung

Sonderzubehör

- Clean Air Standard Umluftset extern weiß
- Farbe: weiß
- Für Umluftbetrieb
- Kombinierbar mit Deckenlüftungen
- Rohranschluss vorne, seitlich oder oben
- Hinweis: Für einen flachen Deckenlüfter mit rechteckigem Abluftstutzen wird ein Übergangsstück von flach (Deckenlüfter) auf rund (Umluftmodul) benötigt
- Anti-Fisch-Funktion: Besondere Imprägnierung gegen Fischgeruch.
- Lebensdauer des Clean Air Plus Geruchsfilters 12 - 18 Monate.

CLEAN AIR STANDARD UMLUFTSET
Z52JXC1W1

Maßzeichnungen

Maße in mm

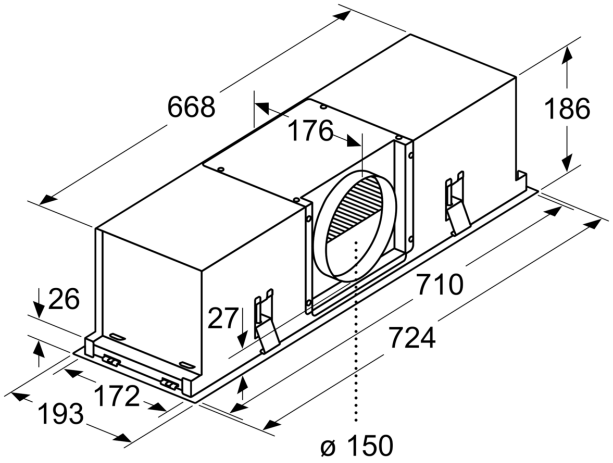

Der Stutzen kann abhängig von der Einbausituation versetzt werden.
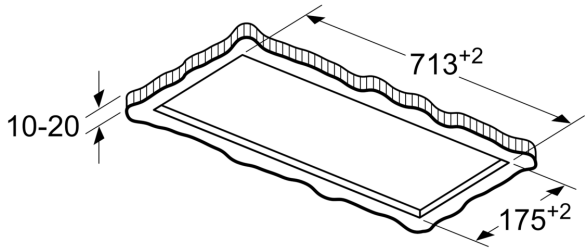
Maße in mm