Einbau-Backofen, Edelstahl
B18M42N3

COOKING PASSION SINCE 1877

A

Zubehör

1 x Back- und Bratrost gekröpft, 1 x Universalpfanne

Sonderzubehör

Z11GT10X3	Glasbräter, 5,4l
Z1272X0	Auflaufpfanne, titangrau emailliert
Z1352X0	Pizzaform, emailliert, grau
Z1913X0	Backstein

Einbaubackofen mit CircoTherm® - dem ausgezeichneten Neff Heißluftsystem

- √ CircoTherm® - das ausgezeichnete Neff Heißluftsystem für gleichzeitiges Backen, Braten und Kochen auf bis zu 3 Ebenen
- √ Klapptür

Ausstattung

Technische Daten

Frontfarbe : Edelstahl
Bauform : Eingebaut
Integriertes Reinigungssystem : Nein
Abmessungen des Gerätes (mm) : 595 x 595 x 550
Abmessungen des verpackten Gerätes (mm) : 675 x 690 x 660
Material der Blende : Edelstahl
Material der Tür : Glas
Nettogewicht (kg) : 16,435
Nettovolumen - Backrohr 1 (l) : 66
Beheizungsarten : Auftauen, Großflächengrill, Heißluft, Ober-/Unterhitze, Thermogrill, Unterhitze
Material 1. Backrohr : Emailliert
Kontrolle der Temperatur : mechanisch
Anzahl eingebauter Leuchten : 1
Approbationszertifikate : CE, VDE
Länge Anschlusskabel (cm) : 150
EAN-Nummer : 4242004155768
Anzahl der Innenräume (2010/30/EC) : 1
Energieeffizienzklasse (2010/30/EC) : A
Energieverbrauch pro Ober-/Unterhitze Zyklus (2010/30/EC) : 0,96
Energieverbrauch pro Heißluft-Zyklus (2010/30/EC) : 0,84
Energieeffizienzindex (2010/30/EC) : 101,2
Absicherung (A) : 16
Spannung (V) : 220-230
Frequenz (Hz) : 50
Steckerart : Schuko-/Gardy.m.Erdung

4 242004 155768

Einbau-Backofen, Edelstahl

B18M42N3

Ausstattung

- DUO-Backofensystem mit 6 Betriebsarten
  CircoTherm® 50 °C - 200 °C, Ober-/Unterhitze 50 °C - 275 °C, Unterhitze, Großflächengrill, Thermogrill 50°C - 250°C , Auftaustufe
- Großraumbackofen mit Einhängegittern
- Rundleuchte
- Profilgriff
- Innenraum Email titangrau
- Vollglas-Innentür
- Kühlgebläse
- Bedienblende Edelstahl
- Voll versenkbare Bedienknebel
- Mechanische Backofensteuerung
- Schnellaufheizung
- EasyClock
- Kontrollleuchte für Betriebszustand
- Energieeffizienzklasse (gem. EU Nr. 65/2014): A
  Energieverbrauch pro Zyklus im konventionellen Modus: 0.96 kWh
  Energieverbrauch pro Zyklus im Umluft-Modus: 0.84 kWh
  Zahl der Garräume: 1
  Wärmequelle: elektrisch
  Innenraumvolumen: 66 l

Einbau-Backofen, Edelstahl

B18M42N3

Maßzeichnungen

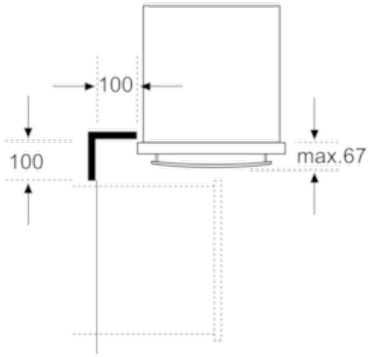

Maße in mm

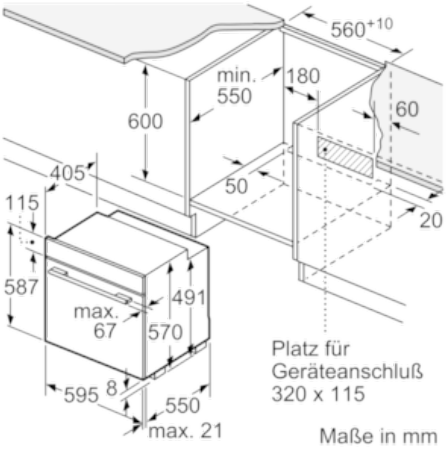

Maße in mm