N 70, FLACHSCHIRMHAUBE, 60 CM, EDELSTAHL
D46ML54X1

A

Efficient Silent Drive

Flachschirmhaube: Die Flachschirmhaube macht sich im Oberschrank praktisch unsichtbar und ist ideal für klare Küchenfronten

- √ Griffleiste - wählen Sie das Zubehör in Ihrer gewünschten Farbe aus
- √ Hohe Abluftleistung: sorgt für freie Sicht beim Kochen dank effizienter Motortechnologie als Abluft- oder Umluftlösung.
- √ Efficient Drive Motortechnologie: leiser und energieeffizienter Haubenmotor für mehr Ruhe in der Küche.
- √ Intensivstufe: steigert die Lüfterleistung bei starkem Kochdunst.
- √ Dimmfunktion : das Licht der Haube lässt sich ganz einfach per Fingertipp für jede Stimmung dimmen.

Sonderzubehör

Z51ITB2X4	Clean Air Standard Geruchsfilter(Ersatz)
Z51ITD1X1	Long Life Umluftset extern
Z54TS02X0	Standard Umluftset
Z51ITI2X4	Clean Air Standard Umluftset
Z51ITP0X0	Long Life Geruchsfilter (Ersatzbedarf)
Z51IXB1X6	Clean Air Plus Geruchsfilter (Ersatz)
Z51IXC1X6	Clean Air Plus Umluftset extern
Z54TC02X0	Standard Geruchsfilter (Ersatzbedarf)
Z54TH60D1	Design-Griffleiste
Z54TH60N1	Griffleiste Edelstahl
Z54TL60X0	Absenkrahmen

Ausstattung

Technische Daten

Bauart: ..... Flachschirmhaube
Länge Anschlusskabel: ..... 175.0 cm
Min. Nischenmaße für Installation (H x B x T): .....385mm x 524.0mm x 290mm mm
Mindestabstand zur Kochstelle Elektro: ..... 430 mm
Mindestabstand zur Kochstelle Gas: ..... 650 mm
Nettogewicht: ..... 10.9 kg
Steuerung: ..... elektronisch
Regelung der Leistungsstufen: .....3-stufig + 2 Intensiv
Max. Gebläseleistung-Abluftbetrieb: ..... 392 m³/h
Lüfterleistung bei Intensivstufe Umluft: .....628 m³/h
Max. Gebläseleistung-Umluftbetrieb: .....358 m³/h
Gebläseleistung bei Intensivstufe-Abluftbetrieb: ..... 717 m³/h
Max. Luftmenge: ..... 392 m³/h
Anzahl der Lampen (Stck): 2
Geräusch: ..... 53 dB(A) re 1 pW
Durchmesser des Abluftstutzens: .....120 / 150 mm
Material des Fettfilters: ..... Edelstahl waschbar
EAN-Nummer: 4242004251149
Anschlusswert: ..... 144 W
Absicherung: ..... 10 A
Spannung: .....220-240 V
Frequenz: .....50; 60 Hz
Steckerart: .....Schuko-/Gardy.m.Erdung
Gerätetyp: ..... Integrierbar
Nachlauffunktion mit automatischer Abschaltung: .....10 min

4 242004 251149

N 70, FLACHSCHIRMHAUBE, 60 CM, EDELSTAHL
D46ML54X1

Ausstattung

Bauform
- 60 cm
- 60 cm Flachschirmhaube, Edelstahl
- Einbaufähig in 60 cm breiten Oberschrank
- Wahlweise Abluft- oder Umluftbetrieb
- Für Umluftbetrieb ist ein Standard Umluftset oder ein Clean Air Plus Umluftset (Sonderzubehör) notwendig

Design

Komfort
- Hohe, fein dosierbare Luftleistung durch Elektronik-Steuerung über Kurzhubtasten mit 7-Segment-Anzeige
- Elektronische Steuerung mit 6 Tasten und Display
- 3 Leistungsstufen und 2 Intensivstufen
- Intensivstufen mit automatischer Rückstellung
- Automatischer Gebläsenachlauf mit digitaler Anzeige

Ausstattung
- Gleichmäßige, helle Beleuchtung mit 2 x 1,5 W LED-Modul
- Dimm-Funktion
- Softlight
- Farbtemperatur: 3500 K
- Beleuchtungsstärke: 294 lux
- SilenceTaste
- AirFresh Intervall-Lüftung
- Filterabdeckung aus Edelstahl, spülmaschinengeeignet
- Metallfettfilter, spülmaschinengeeignet
- Sättigungsanzeige für Metallfettfilter

Betriebsart und Leistung
- Lüfterleistung nach EN 61591 bei Abluftbetrieb:
- Max. Normalstufe:392m³/h
- Intensivstufe:717 m³/h
- Bei Einsatz des separat erhältlichen Clean Air Umluftsets (Sonderzubehör) erreicht ihr Gerät im Umluftbetrieb folgende Werte:
- Lüfterleistung: Max. Normalstufe:358m³/h
- Intensivstufe:628m³/h
- Geräuschwerte: Max. Normalstufe:60dB(A) re 1 pW
- Intensivstufe:71 dB(A) re 1 pW
- Geräuschwerte nach EN 60704-2-13 bei Abluftbetrieb:
- Max. Normalstufe:53dB(A) re 1 pW
- Intensivstufe:68 dB(A) re 1 pW
- Geräusch min./max. Normalstufe: 41/53 dB
- 2 einflutig stehend. Efficient Drive Motortechnologie - leiser und energieeffizienter Motor
- Efficient Drive Motortechnologie - leiser und energieeffizienter Motor

Planungs- und Installationsinformation
- Schnellmontagebefestigung
- Gerätemaße (HxBxT): 426 x 598 x 290 mm
- Einbaumaße (HxBxT): 385 x 524 x 290 mm
- Abluftstutzen Ø 150 mm (Ø 120 mm beiliegend)
- Länge Anschlusskabel: 1.75 m mit Stecker
- ohne Griffleiste (als Sonderzubehör erhältlich)

Umwelt und Sicherheit
- Energieeffizienzklasse: A (auf einer Energieeffizienzklassen-Skala von A+++ bis D)
- Durchschnittlicher Energieverbrauch: 37.8 kWh/Jahr*
- Lüfter-Effizienzklasse: B*
- Beleuchtungs-Effizienzklasse: A*
- Fettfilter-Effizienzklasse: B*
- Gesamtanschlusswert: 144 W

* Gemäß EU-Regulierung Nr. 65/2014

N 70, FLACHSCHIRMHAUBE, 60 CM, EDELSTAHL
D46ML54X1

Maßzeichnungen

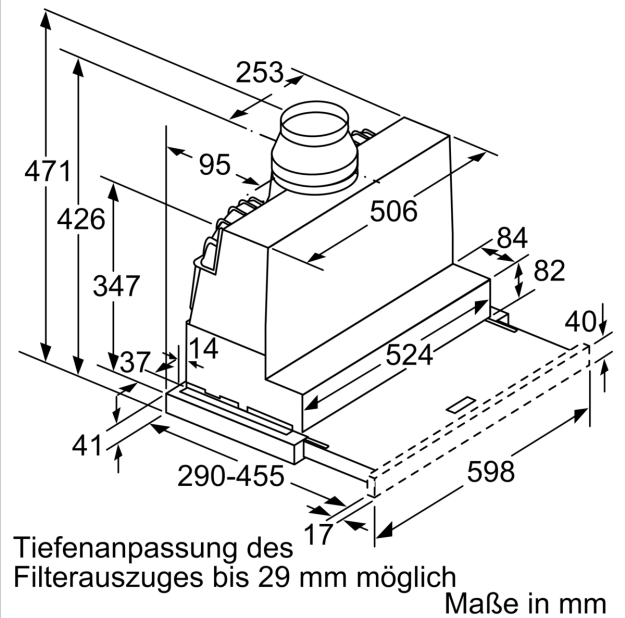

Tiefenanpassung des Filterauszuges bis 29 mm möglich

Maße in mm

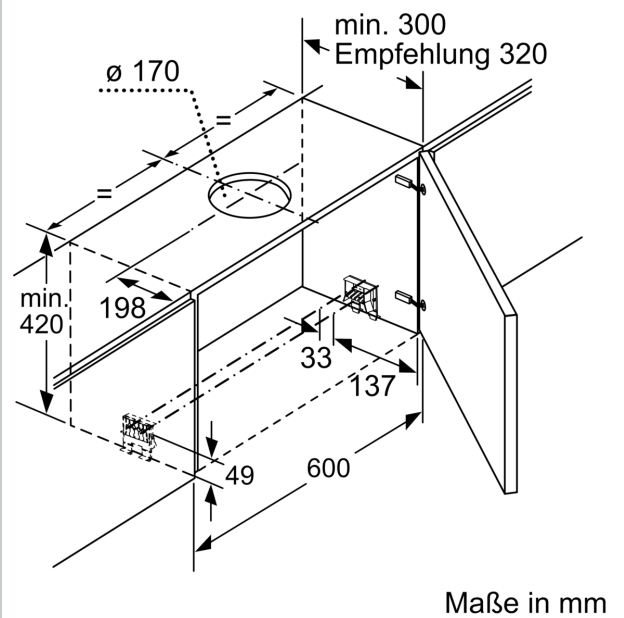

Maße in mm

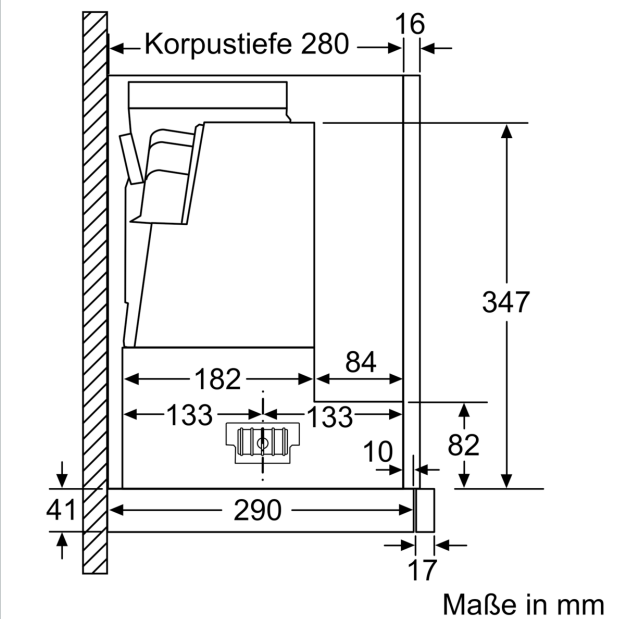

Maße in mm

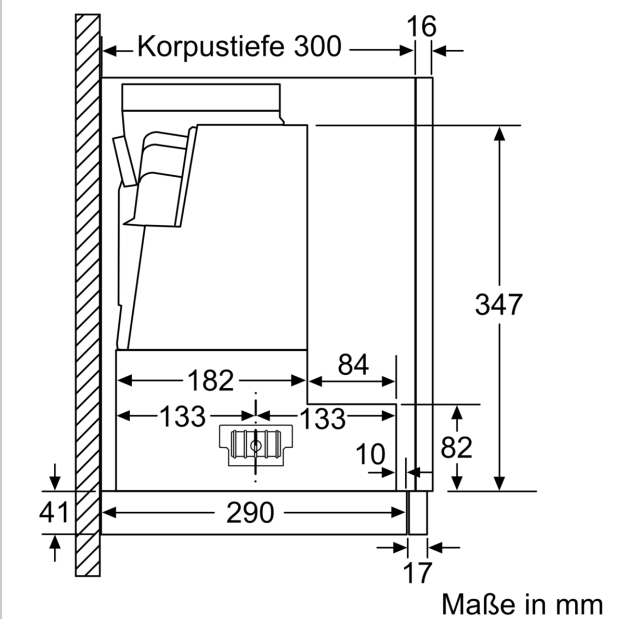

Maße in mm
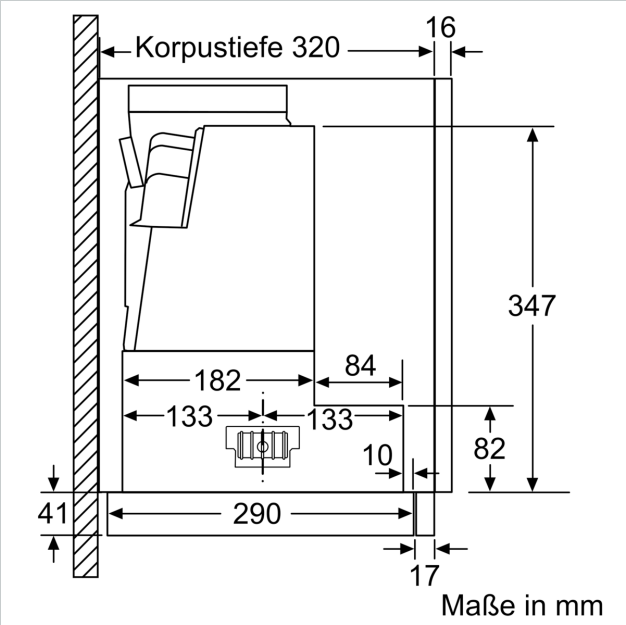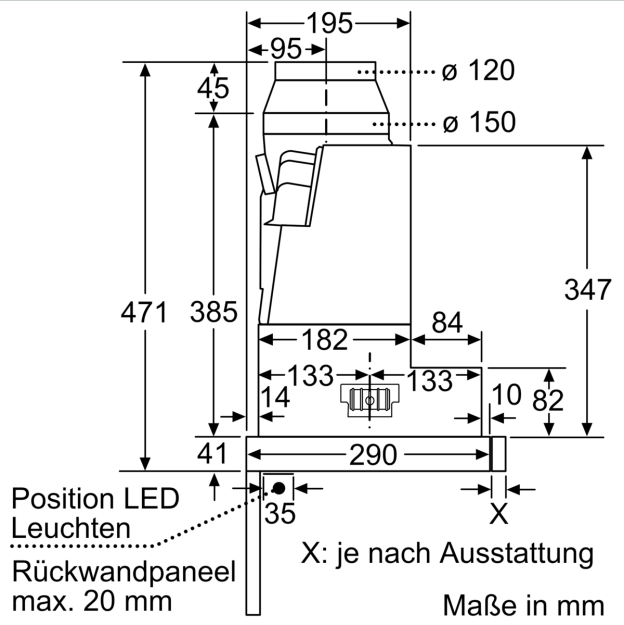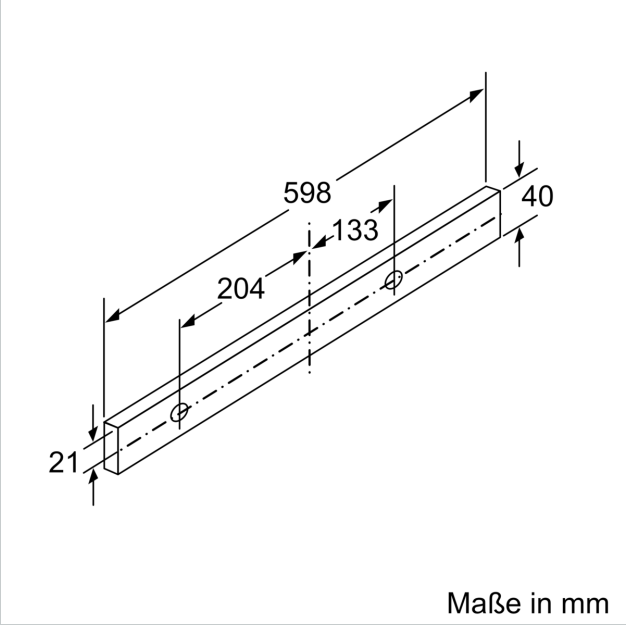
Maßzeichnungen