N 70, LÜFTERBAUSTEIN, 52 CM, EDELSTAHL
D55ML66N1

Efficient Silent Drive

Lüfterbaustein: Der Lüfterbaustein lässt sich für mehr Raumvielfalt diskret im Küchenschrank oder gemauerten Kamin montieren

- √ Efficient Drive Motortechnologie: leiser und energieeffizienter Haubenmotor für mehr Ruhe in der Küche.
- √ Intensivstufe: steigert die Lüfterleistung bei starkem Kochdunst.
- √ Dimmfunktion : das Licht der Haube lässt sich ganz einfach per Fingertipp für jede Stimmung dimmen.
- √ Intervall Lüftung: hält die Raumluft frisch durch automatisches Lüften im Stundentakt
- √ Automatisches Nachlaufzeit: Der Lüfter läuft noch mehrere Minuten weiter, nachdem Sie sie ausgeschaltet haben.

Sonderzubehör

Z5100X0	Z5100X0 Fernbedienung
Z5135X1	Standard Geruchsfilter (Ersatzbedarf)
Z5135X3	Standard Umluftset
Z51ITD1X1	Long Life Umluftset extern
Z51ITP0X0	Long Life Geruchsfilter (Ersatzbedarf)
Z51IXB1X6	Clean Air Plus Geruchsfilter (Ersatz)
Z51IXC1X6	Clean Air Plus Umluftset extern
Z99QX70X0S	Adapter

Ausstattung

Technische Daten

Bauart: .....Lüfterbaustein/Zwischen-/Unterbaubauhaube
Länge Anschlusskabel: ..... 150.0 cm
Nischenmaße für Installation mm (HxBxT): .....418mm x 496.0mm x 264mm mm
Gerätehöhe: ..... 418 mm
Mindestabstand zur Kochstelle Elektro: ..... 500 mm
Mindestabstand zur Kochstelle Gas: ..... 650 mm
Nettogewicht: ..... 8.2 kg
Steuerung: ..... elektronisch
Anzahl der Leistungsstufen: ..... 3 Lüfterstufen und 1 Intensivstufe
Max. Gebläseleistung-Abluftbetrieb: ..... 540 m³/h
Lüfterleistung bei Intensivstufe Umluft: .....684 m³/h
Max. Gebläseleistung-Umluftbetrieb: ..... 513 m³/h
Lüfterleistung bei Intensivstufe Abluft: .....730 m³/h
Max. Luftmenge: ..... 540 m³/h
Anzahl der Lampen (Stck): 2
Geräusch: ..... 64 dB(A) re 1pW
Durchmesser des Abluftstutzens: .....120 / 150 mm
Material des Fettfilters: ..... Aluminium waschbar
EAN-Nummer: 4242004238287
Anschlusswert: ..... 172 W
Absicherung: ..... 3 A
Spannung: .....220-240 V
Frequenz: ..... 50 Hz
Steckerart: .....Schuko-/Gardy.m.Erdung
Gerätetyp: ..... Integrierbar

4 242004 238287

N 70, LÜFTERBAUSTEIN, 52 CM, EDELSTAHL
D55ML66N1

Maßzeichnungen

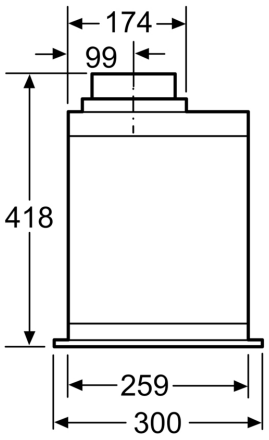

Maße in mm

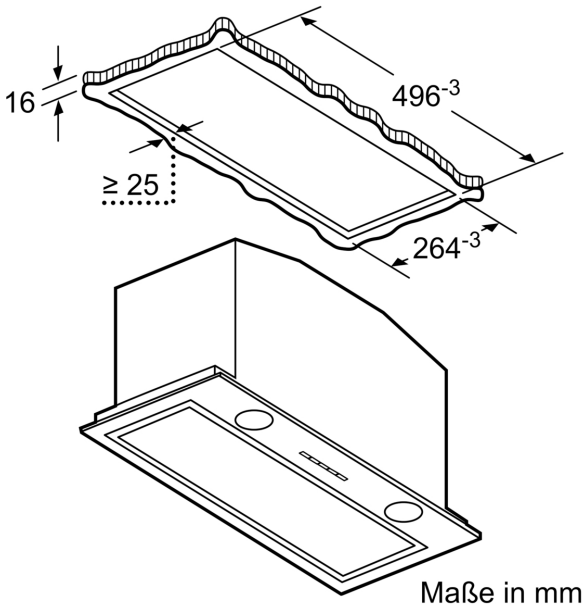

Maße in mm

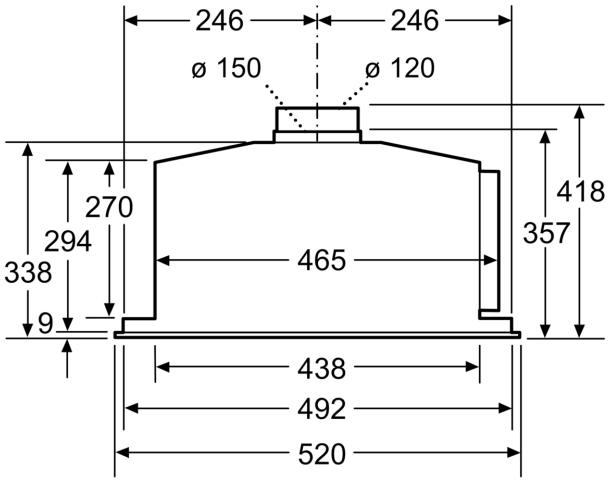

Maße in mm

Maße in mm

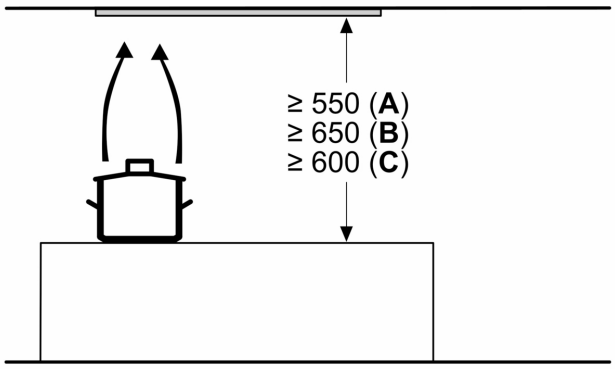

A: Elektro

B: Gas – ab Oberkante Topfträger

C: Elektro – für Australien und Neuseeland