N 30, LÜFTERBAUSTEIN, 75 CM, SILBERMETALLIC
D5855X1

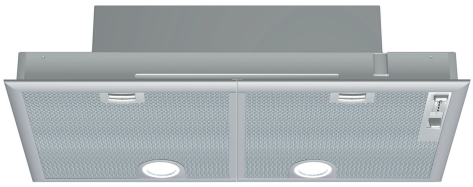

C

Lüfterbaustein: Der Lüfterbaustein lässt sich für mehr Raumvielfalt diskret im Küchenschrank oder gemauerten Kamin montieren

- √ Intensivstufe: steigert die Lüfterleistung bei starkem Kochdunst.
- √ LED-Licht: alles erleuchtet beim Kochen.
- √ Lüfterleistung - sorgt für frische Luft beim Kochen.
- √ Reduzierte Geräuschentwicklung: unser optimierter Motor für ein leises Kocherlebnis.

Sonderzubehör

Z5155X0	Standard Geruchsfilter
Z5552X0	Montagehilfe für Lüfterbausteine

Ausstattung

Technische Daten

Bauart: .....Lüfterbaustein/Zwischen-/Unterbaubauhaube
Länge Anschlusskabel: ..... 130.0 cm
Min. Nischenmaße für Installation (H x B x T): .....255mm x 700.0mm x 350mm mm
Mindestabstand zur Kochstelle Elektro: ..... 650 mm
Mindestabstand zur Kochstelle Gas: ..... 650 mm
Nettogewicht: ..... 8.0 kg
Steuerung: ..... mechanisch
Max. Gebläseleistung-Abluftbetrieb: ..... 379 m³/h
Lüfterleistung bei Intensivstufe Umluft: .....408.0 m³/h
Max. Gebläseleistung-Umluftbetrieb: .....278 m³/h
Gebläseleistung bei Intensivstufe-Abluftbetrieb: ..... 638 m³/h
Max. Luftmenge: ..... 379 m³/h
Anzahl der Lampen (Stck): 2
Geräusch: ..... 56 dB(A) re 1 pW
Durchmesser des Abluftstutzens: .....120 / 150 mm
Material des Fettfilters: ..... Aluminium waschbar
EAN-Nummer: 4242004237143
Anschlusswert: ..... 206 W
Absicherung: ..... 10 A
Spannung: .....220-240 V
Frequenz: ..... 50 Hz
Steckerart: .....Schuko-/Gardy.m.Erdung
Gerätetyp: ..... Integrierbar

4 242004 237143

N 30, LÜFTERBAUSTEIN, 75 CM, SILBERMETALLIC
D5855X1

Maßzeichnungen

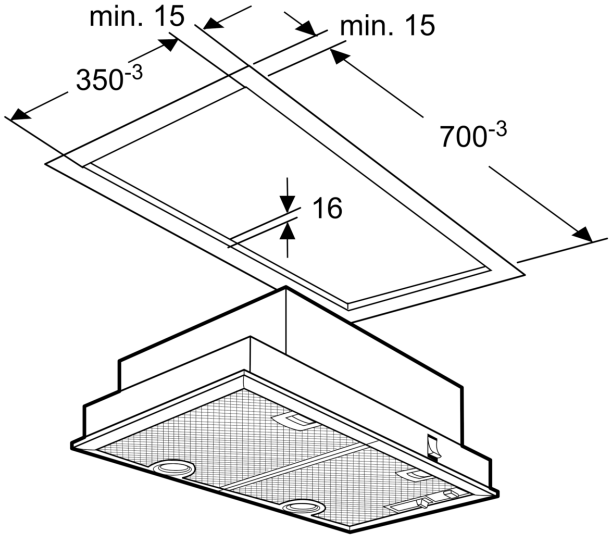

Maße in mm

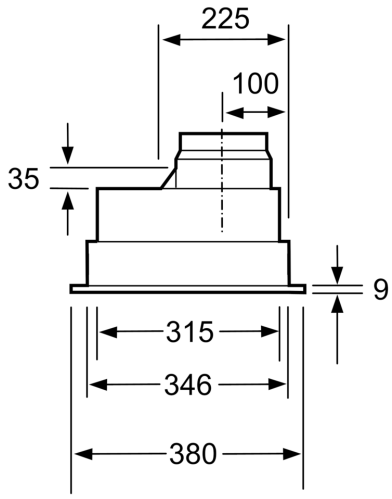

Maße in mm

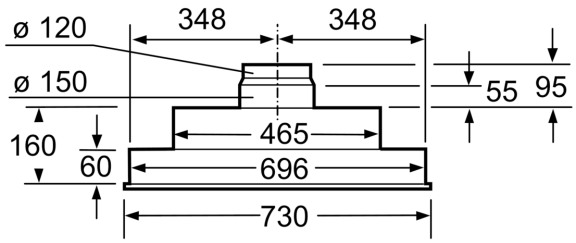

Maße in mm

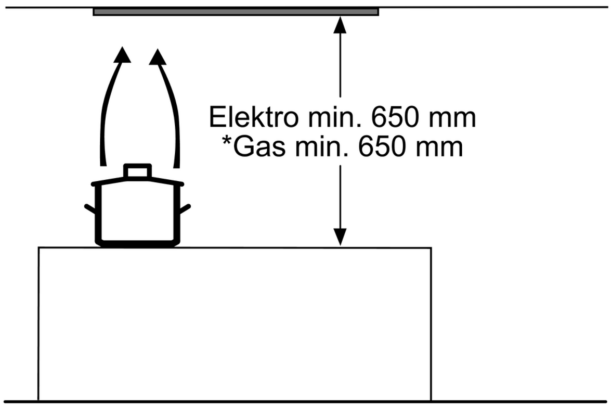

* ab Oberkante Topfträger

Maße in mm