N 70, WANDESSE, 90 CM, KLARGLAS SCHWARZ BEDRUCKT
D95FRM1S0

A

Efficient Silent Drive

- √ Efficient Drive Motortechnologie: leiser und energieeffizienter Haubenmotor für mehr Ruhe in der Küche.
- √ Touch Control: dank der glatten Bedienoberfläche besonders einfache Steuerung mit nur einem Finger.
- √ Intensivstufe: steigert die Lüfterleistung bei starkem Kochdunst.
- √ LED-Licht: alles erleuchtet beim Kochen.

Sonderzubehör

Z51AXK0N0	Kanalverlängerung 1000 mm
Z51AXL0N0	Kanalverlängerung 1500 mm
Z53XXB1X6	Clean Air Plus Geruchsfilter (Ersatz)
Z91AXE1S1	Kanal Standard schwarz
Z50XXP0X0	Long Life Geruchsfilter (Ersatzbedarf)
Z51AFB1X6	Clean Air Plus Geruchsfilter (Ersatz)
Z51AFI1X6	Clean Air Plus Umluftset
Z51AFR0X0	Long Life Umluftset (kaminlos)
Z51AFS0X0	Long Life Umluftset
Z51AFV1X6	Clean Air Plus Umluftset (kaminlos)
Z51AXC1N6	Clean Air Plus Umluftset extern

Ausstattung

Technische Daten

Bauart: ..... Wandmontage
Länge Anschlusskabel: ..... 130.0 cm
Gerätehöhe: ..... 430 mm
Mindestabstand zur Kochstelle Elektro: ..... 450 mm
Nettogewicht: ..... 26.4 kg
Steuerung: ..... elektronisch
Max. Gebläseleistung-Abluftbetrieb: ..... 405 m³/h
Lüfterleistung bei Intensivstufe Umluft: ..... 404 m³/h
Max. Gebläseleistung-Umluftbetrieb: ..... 249 m³/h
Gebläseleistung bei Intensivstufe-Abluftbetrieb: ..... 739 m³/h
Max. Luftmenge: ..... 405 m³/h
Anzahl der Lampen (Stck): 2
Geräusch: ..... 58 dB(A) re 1 pW
Durchmesser des Abluftstutzens: ..... 120 / 150 mm
Material des Fettfilters: ..... Aluminium waschbar
EAN-Nummer: 4242004210160
Anschlusswert: ..... 143 W
Absicherung: ..... 10 A
Spannung: ..... 220-240 V
Frequenz: ..... 60; 50 Hz
Steckerart: ..... Schuko-/Gardy.m.Erdung
Gerätetyp: ..... Wandmontage

4 242004 210160

N 70, WANDESSE, 90 CM, KLARGLAS SCHWARZ BEDRUCKT
D95FRM1S0

Ausstattung

Bauform
- Wandesse, 90 cm
- Für Wandmontage über Kochstellen

Umwelt und Sicherheit
- Energieeffizienzklasse: A (auf einer Energieeffizienzklassen-Skala von A+++ bis D)
- Durchschnittlicher Energieverbrauch: 39 kWh/Jahr*
- Lüfter-Effizienzklasse: B*
- Beleuchtungs-Effizienzklasse: A*
- Fettfilter-Effizienzklasse: B*

Betriebsart und Leistung
- Wahlweise Abluft- oder Umluftbetrieb
- PowerBoost-Stellung
- Für Umluftbetrieb wird ein Standard-Umluftset oder ein Clean Air Plus Umluft Set (Sonderzubehör) benötigt
- Bei Umluft kaminloser Betrieb möglich
- Lüfterleistung nach EN 61591 bei Abluftbetrieb:
- Max. Normalstufe:404m³/h
- Intensivstufe:739 m³/h
- Geräusch min./max. Normalstufe: 44/58 dB
- Geräuschwerte nach EN 60704-2-13 bei Abluftbetrieb:
- Max. Normalstufe:58dB(A) re 1 pW
- Intensivstufe:71 dB(A) re 1 pW
- Bei Einsatz des separat erhältlichen Clean Air Plus Umluftsets (Sonderzubehör) erreicht ihr Gerät im Umluftbetrieb folgende Werte:
- Umluftstufe: Max. Normalbetrieb:315m³/h
- Intensivstufe:563m³/h
- Geräuschwerte Umluft: Max. Normalstufe:60dB(A) re 1 pW
- Intensivstufe:74 dB(A) re 1 pW

Design:
- Glasscheibe mit schwarzem Glasschirm
- Flach-Design
- Filterabdeckung in Glas

Komfort
- Hohe, fein dosierbare Luftleistung durch Elektronik-Steuerung über TouchControl mit LED-Anzeige
- 3 Leistungsstufen und
- 1 Intensivstufe
- Intensivstufen mit automatischer Rückstellung
- Gleichmäßige, helle Beleuchtung mit 2 x 1,5 W LED-Modul
- Beleuchtungsstärke: 225 lux
- Farbtemperatur: 3500 K
- Aerodynamisch optimierter Innenrahmen, reinigungsfreundlich
- Metallfettfilter, spülmaschinengeeignet
- Randabsaugung
- 2Abzugsbereiche: Vorder-und Unterseite
- Schnellmontagebefestigung
- 2 einflutig stehend. Efficient Drive Motortechnologie - leiser und energieeffizienter Motor
- Lieferung mit Rückstauklappe

Maße:
- Gerätemaße Abluft (HxBxT): 981-1251 x 890 x 362 mm
- Gerätemaße Umluft mit Kamin (HxBxT): 1041-1311 x 890 x 362mm
- Gerätemaße Umluft mit CleanAir Plus Umluft Set (HxBxT):
- 1171 x 890 x 362mm - Montage auf Außenkanal
- 1241-1511 x 890 x 362 mm - Montage auf Innenkanal
- Gerätemaße Umluft ohne Kamin (HxBxT): 480 x 890 x 362 mm
- Abluftstutzen Ø 150 mm (Ø 120 mm beiliegend)
- Kamin-Sonderanfertigungen sind möglich

Technische Information:
- Betrieb über Gaskochfeld nicht zulässig
- Gesamtanschlusswert: 143 W

* Gemäß EU-Regulierung Nr. 65/2014

N 70, WANDESSE, 90 CM, KLARGLAS SCHWARZ BEDRUCKT
D95FRM1S0

Maßzeichnungen

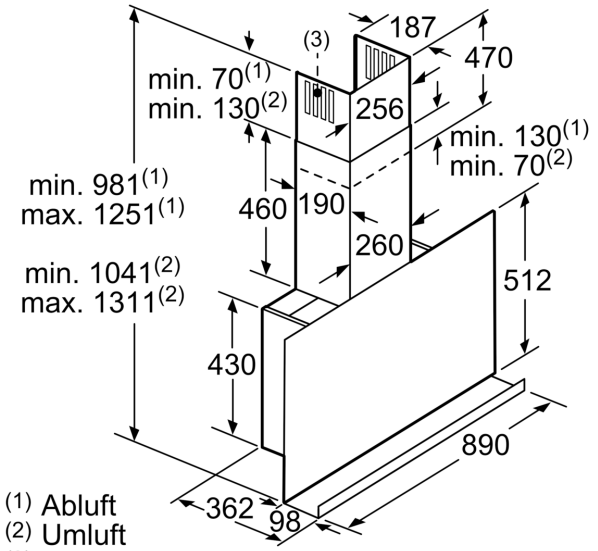

(1) Abluft
(2) Umluft
(3) Luftaustritt - Schlitze bei Abluft nach unten montieren

Maße in mm

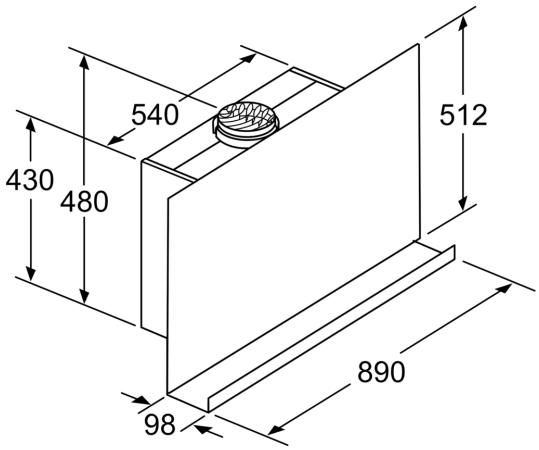

Gerät im Umluftbetrieb ohne Kanal Umluftset erforderlich

Maße in mm

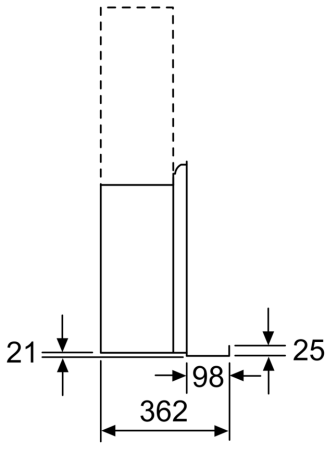

Maße in mm

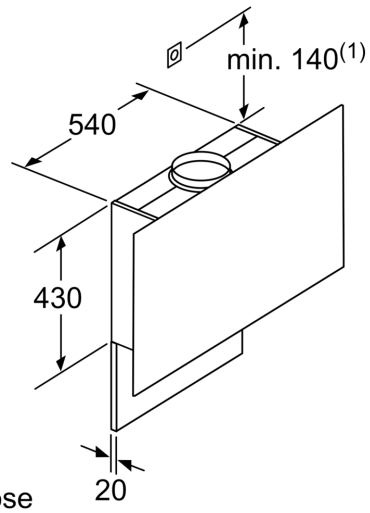

(1) Position für Steckdose

Maximale Stärke der Rückwand beachten.

Maße in mm
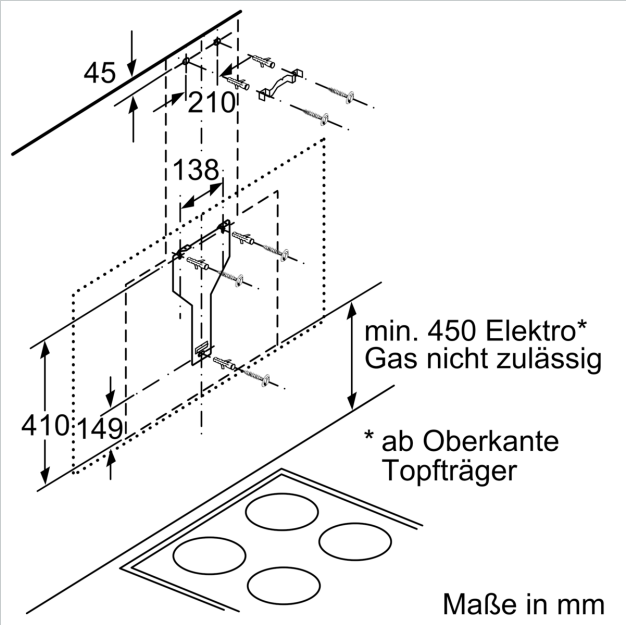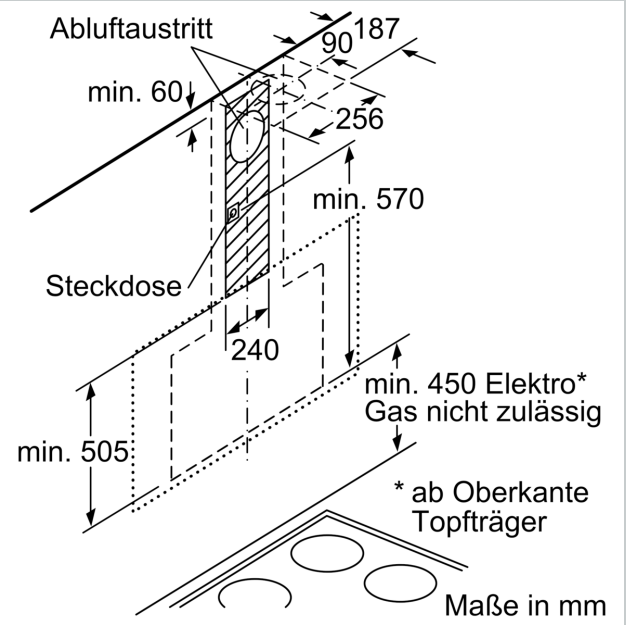
Maßzeichnungen