N 50, INSELHAUBE, 90 CM, EDELSTAHL
I95BBE2N0

B

Flaches Design in moderner Form - unsere klassische Design-Haube 'Box'.

- √ Intensivstufe: steigert die Lüfterleistung bei starkem Kochdunst.
- √ LED-Licht: alles erleuchtet beim Kochen.
- √ Reduzierte Geräuschentwicklung: unser optimierter Motor für ein leises Kocherlebnis.

Sonderzubehör

Z50XXP0X0 Long Life Geruchsfilter (Ersatzbedarf), Z5102X1 Standard Geruchsfilter (Ersatzbedarf), Z5106X5 Standard Umluftset, Z52CBD2X1 Long Life Umluftset extern, Z52CBI2X4 Clean Air Standard Umluftset, Z52CXC2N6 Clean Air Plus Umluftset extern, Z53CBB2X4 Clean Air Standard Geruchsfilter(Ersatz), Z53XXB1X6 Clean Air Plus Geruchsfilter (Ersatz), Z5909N1 Kaminverlängerung 1100 mm, Z5912X0 Adapter für Dachschrägen links /, Z5914X0 Adapter für Dachschrägen vorne/h, Z5919N1 Kaminverlängerung 1600 mm, Z5921N0 Montageturmverlängerung 500 mm, Z5923N0 Montageturmverlängerung 1000 mm

Ausstattung

Technische Daten

Bauart:	Inselesse/Deckenlüfter
Länge Anschlusskabel:	130.0 cm
Höhe des Kamins:	698-878/698-998 mm
Gerätehöhe:	46 mm
Mindestabstand zur Kochstelle Elektro:	550 mm
Mindestabstand zur Kochstelle Gas:	650 mm
Nettogewicht:	28.8 kg
Steuerung:	elektronisch
Max. Gebläseleistung-Abluftbetrieb:	438 m³/h
Lüfterleistung bei Intensivstufe Umluft:	527 m³/h
Max. Gebläseleistung-Umluftbetrieb:	390 m³/h
Gebläseleistung bei Intensivstufe-Abluftbetrieb:	754 m³/h
Max. Luftmenge:	438 m³/h
Anzahl der Lampen (Stck):	4
Geräusch:	57 dB(A) re 1 pW
Durchmesser des Abluftstutzens:	120 / 150 mm
Material des Fettfilters:	Aluminium waschbar
EAN-Nummer:	4242004234951
Anschlusswert:	256 W
Absicherung:	10 A
Spannung:	220-240 V
Frequenz:	50; 60 Hz
Steckerart:	Schuko-/Gardy.m.Erdung
Gerätetyp:	Insel

4 242004 234951

N 50, INSELHAUBE, 90 CM, EDELSTAHL
I95BBE2N0

Ausstattung

- Energieeffizienzklasse: B (auf einer Energieeffizienzklassen-Skala von A+++ bis D)
- Durchschnittlicher Energieverbrauch: 74.3 kWh/Jahr*
- Lüfter-Effizienzklasse: B*
- Beleuchtungs-Effizienzklasse: A*
- Fettfilter-Effizienzklasse: B*
- Geräusch min./max. Normalstufe: 45/57 dB

Bauform

Design

Betriebsart und Leistung

Betriebsart und Bedienung

Leistung

Umwelt und Sicherheit

Komfort

Maße

Technische Informationen

- Inselesse Edelstahl
- 90 cm
- 90 cm Inselesse, Edelstahl
- Wahlweise Abluft- oder Umluftbetrieb
- Für Umluftbetrieb ist ein Standard Umluftset oder ein Clean Air Plus Umluftset (Sonderzubehör) notwendig
- Für Deckenmontage über Kochinseln
- Kurzhubtasten
- Hohe, fein dosierbare Luftleistung durch Elektronik-Steuerung
- Dunstabzüge für 3 Leistungsstufen und
- 1 Intensivstufe
- 3 Leistungsstufen und
- 1 Intensivstufe
- Intensivstufen mit automatischer Rückstellung
- Aerodynamisch optimierter Innenrahmen, reinigungsfreundlich
- energieeffiezienter Kondensatormotor
- Gleichmäßige, helle Beleuchtung mit 4 x 1,5 W LED-Modul
- Beleuchtungsstärke: 409 lux
- Farbtemperatur: 3500 K
- Kassette mit Alurahmen
- Metallfettfilter, spülmaschinengeeignet
- Abluftleistung nach EN 61591:
- max. Normalbetrieb438m³/h
- Intensivstufe754 m³/h
- Abluftleistung nach EN 61591: max. 754 m³/h
- Max. Lüfterleistung 438 m³/h bei Abluftbetrieb nach EN 61591
- Lüfterleistung nach EN 61591 bei Abluftbetrieb:
- Max. Normalstufe:438m³/h
- Intensivstufe:754 m³/h
- Gerätemaße Umluft mit CleanAir Plus Umluft Set (HxBxT): 812-1044 x 898 x 600 mm
- Geräuschwerte nach EN 60704-2-13 max. Normalstufe Abluftbetrieb: Geräusch, höchste Normal-Stufe: 57 dB dB(A) re 1 pW
- Geräuschwerte nach EN 60704-2-13 bei Abluftbetrieb:
- Max. Normalstufe:57dB(A) re 1 pW
- Intensivstufe:68 dB(A) re 1 pW
- Abluftstutzen Ø 150 mm (Ø 120 mm beiliegend)
- Lieferung mit Rückstauklappe
- Max. Förderleistung: 754 m3/h
- Gerätemaße Abluft (HxBxT): 744-924 x 898 x 600 mm
- Gerätemaße Umluft (HxBxT): 744-1044 x 898 x 600 mm
- Gesamtanschlusswert: 256 W
- Länge Anschlusskabel: 1.3 m mit Stecker
- Spannung: 220 - 240 V
- Bei Einsatz des separat erhältlichen Clean Air Umluftsets (Sonderzubehör) erreicht ihr Gerät im Umluftbetrieb folgende Werte:
- Lüfterleistung: Max. Normalstufe:390m³/h
- Intensivstufe:527m³/h
- Geräuschwerte: Max. Normalstufe:67dB(A) re 1 pW
- Intensivstufe:73 dB(A) re 1 pW

* Gemäß EU-Regulierung Nr. 65/2014

N 50, INSELHAUBE, 90 CM, EDELSTAHL
I95BBE2N0
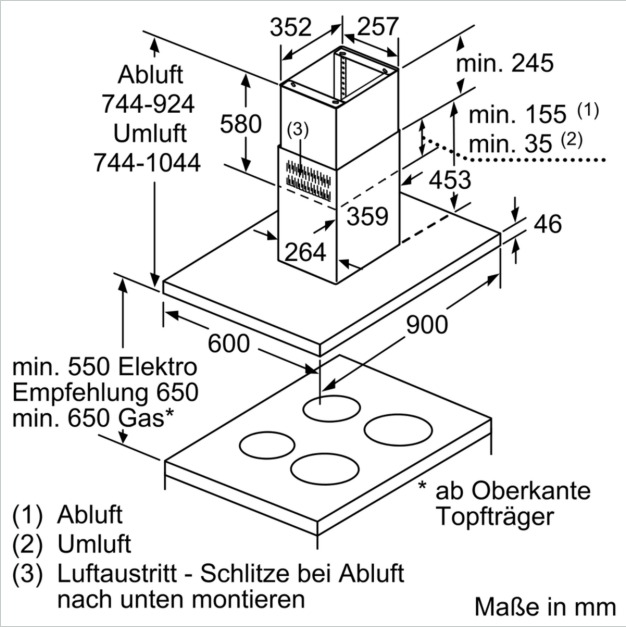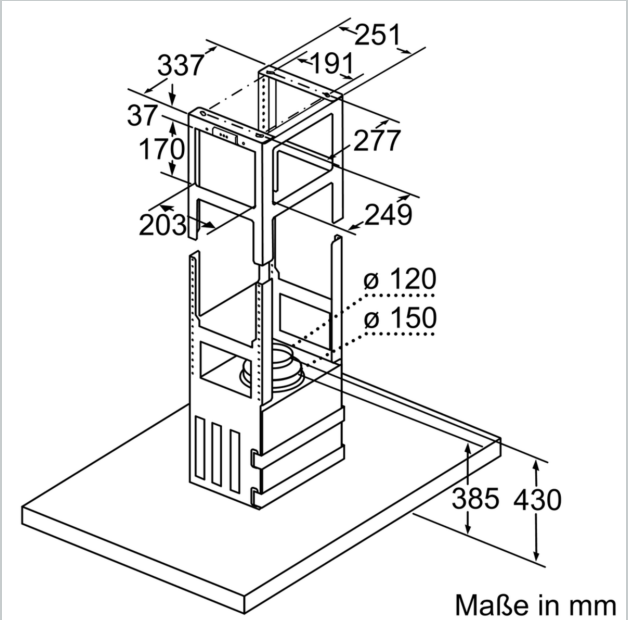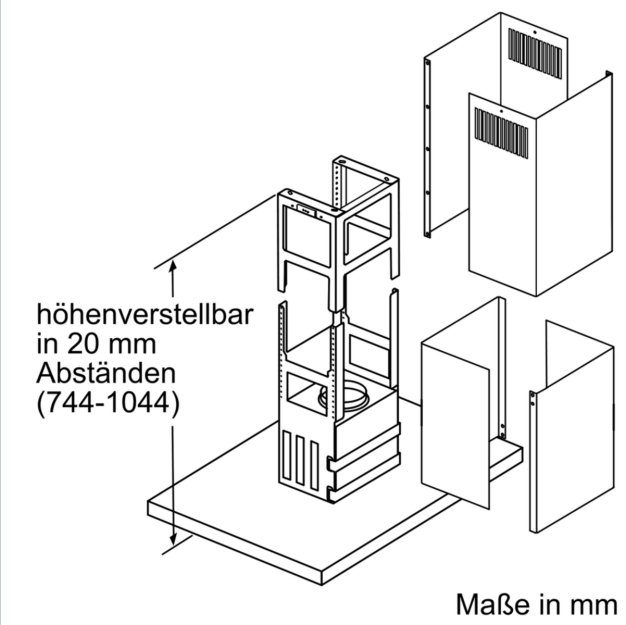
Maßzeichnungen