N 30, EINBAU-KÜHLSCHRANK MIT GEFRIERFACH, 177.5 X 56 CM, SCHLEPPSCHARNIER
KI2821SE0

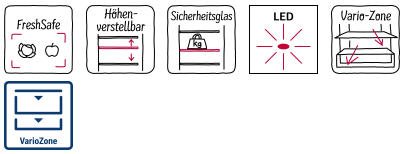

Der Einbaukühlschrank mit geräumigem **** Gefrierfach mit Fresh Safe-Schublade für Obst und Gemüse und vielen flexiblen Ablagemöglichkeiten.

- √ Fresh Safe: Schublade für flexible Lagermöglichkeiten von Obst und Gemüse.
- √ Höhenverstellbare Böden: flexible Glasböden schaffen den Platz, den Sie für inspirierende Gerichte in Ihrem Kühlschrank benötigen.
- √ Sicherheitsglas: unsere Ablagen aus Sicherheitsglas kühlen flexibel und sorgenfrei große Mengen an Köstlichkeiten.
- √ LED-Beleuchtung: angenehm helles Licht im gesamten Kühlschrank mit langlebigen LEDs.
- √ Vario Zone: Personalisieren Sie Ihre Schubladen mit verschiedenen Beladungsoptionen, damit Gefriergut optimal Platz findet.

1 x Eiswürfelschale

KS6B0RZ0	Flaschenablage
KSGG0MZ0	Butterdose

Energieeffizienzklasse:	E
Durchschnittlicher Energieverbrauch in Kilowattstunden pro Jahr (kWh/a) (EU 2017/1369):	177 kWh/a
Summe der Volumen der Tiefkühlfächer (EU 2017/1369):	34 l
Summe der Volumen der Kaltlagerfächer und Kühlfächer:	246 l
Geräuschwert:	35 dB(A) re 1pW
Geräusch-Effizienzklasse:	B
Bauform:	Einbau
Dekorrahmen/ - platte:	Nicht möglich
Höhe:	1772 mm
Breite:	541 mm
Gerätetiefe:	548 mm
Nischenmaße für Installation (H x B x T):	1775.0 x 560 x 550 mm
Nettogewicht:	54.7 kg
Absicherung:	10 A
Türanschlag:	Rechts wechselbar
Spannung:	220-240 V
Frequenz:	50 Hz
Länge Anschlusskabel:	230.0 cm
Anzahl Verdichter:	1
Anzahl unabhängiger Kühlkreisläufe:	1
Innenlüfter:	Ja
Scharniere wechselbar:	Ja
Anzahl verstellbarer Ablagen-Kühlteil (Stck):	4
Flaschenregale:	Nein
EAN-Nummer:	4242004271987
Marke:	Neff
Internationale Bestellbezeichnung:	KI2821SE0
Produktkategorie:	Kühlschrank
Frostfree System:	Nein
Gerätetyp:	Vollintegriert
Integriertes Zubehör:	1 x Eiswürfelschale

4 242004 271987

N 30, EINBAU-KÜHLSCHRANK MIT GEFRIERFACH, 177.5 X 56 CM, SCHLEPPSCHARNIER
KI2821SE0

Leistung und Verbrauch
- Energieeffizienzklasse: E
- Energieverbrauch / Jahr: 177 kWh/a
- Geräuscheffizienzklasse / Geräusch-Wert: B / 35 dB
- Nutzinhalt gesamt: 280 l

Design
- LED Beleuchtung

Komfort und Sicherheit
- Elektronische Temperaturregelung über LED ablesbar
- Super-Taste: Super Kühlen mit automatischer Deaktivierung
- Super Gefrieren: ja

Kühlteil
- Nutzinhalt Kühlfächer: 246 l
- 6 Abstellflächen aus Sicherheitsglas, davon 4 x höhenverstellbar
- 5 Türabsteller

Frischhaltesystem
- 2 FreshSafe Boxen - Der ideale Ort zur optimalen Lagerung für Ihr Obst und Gemüse.

Gefrierteil
- Nutzinhalt Tiefkühlfächer: 34 l
- 1 Gefrierfach mit Klappe
- 1 herausnehmbare Ablage aus Sicherheitsglas
- Gefriervermögen in 24 Std.: 2.5 kg
- Lagerzeit bei Störung : 18 h

Maße
- Gerätemaße (H x B x T): 177.2 cm x 54.1 cm x 54.8 cm
- Nischenmaße (H x B x T): 177.5 cm x 56.0 cm x 55.0 cm

Technische Informationen
- Integrierter Kühlschrank
- Schleppscharnier,
- 220 - 240 V
- Klimaklasse: SN-ST
- Länge des Anschlusskabel: 230 cm

Zubehör
- 1 x Eiswürfelschale

Länderspezifische Optionen
- Auf Basis der Ergebnisse der Normprüfung über 24 Std. Tatsächlicher Verbrauch abhängig von Nutzung/Standort des Geräts.

Umwelt und Sicherheit

N 30, EINBAU-KÜHLSCHRANK MIT GEFRIERFACH,
177.5 X 56 CM, SCHLEPPSCHARNIER
KI2821SE0

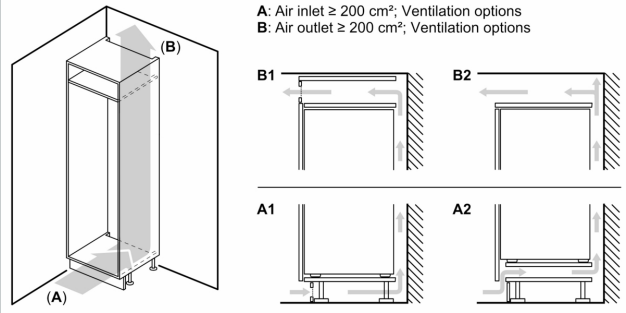

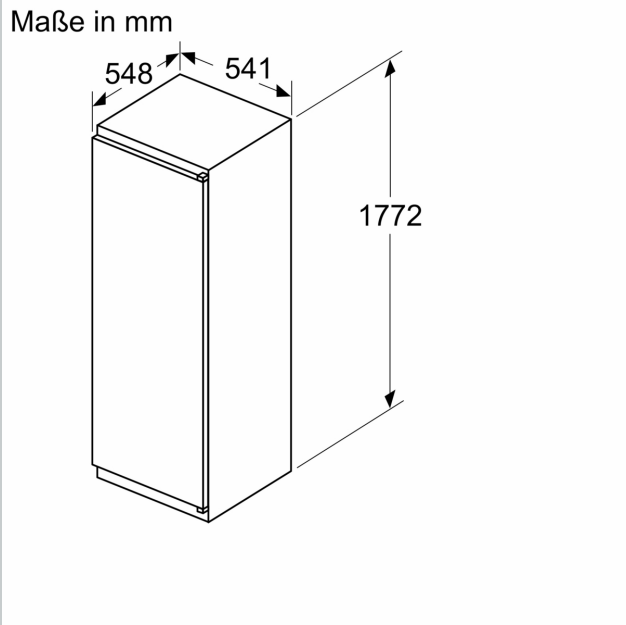

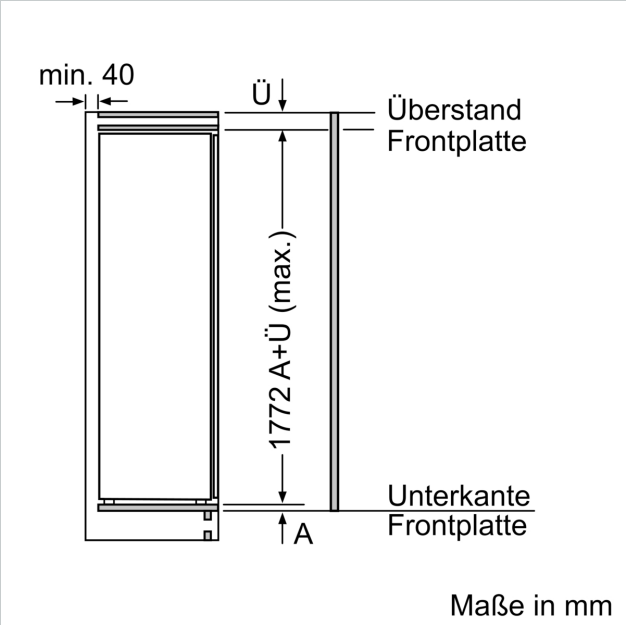

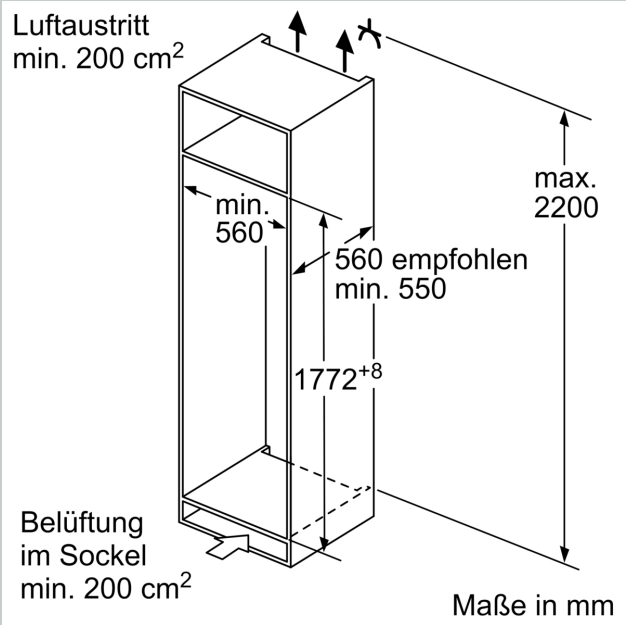

Maße in mm
Empfehlung Spaltmaße für Flachscharnier

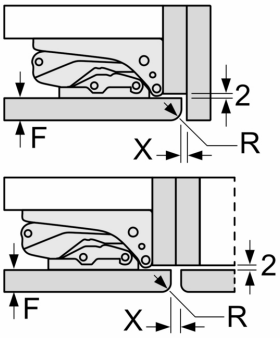

F	R	X
16-19	0-3	2,5
20	0-1	3
	2-3	2,5
21	0-1	3
	2-3	2,5
22	0	4
	1	3,5
	2-3	3

Die in der Tabelle empfohlenen Spaltmasse sind einzuhalten, um eine kollisionsfreie Öffnung der Gerätetüre zu gewährleisten und Beschädigungen am Küchenmöbel zu vermeiden.