COOKING PASSION SINCE 1877

N 70, EINBAU KÜHL-GEFRIERKOMBINATION MIT GEFRIERFACH UNTEN, 177.2 X 55.8 CM, FLACHSCHARNIER MIT SOFTEINZUG KI7866DF0

Diese NoFrost-Einbau-Kühl-Gefrier-Kombination hält Lebensmittel bis zu 2x länger frisch und bietet zusätzlichen Stauraum für Flaschen.

- √ Fresh Safe 2 – ideal zum Aufbewahren von Obst und Gemüse.
- √ No Frost – nie wieder Abtauen.
- √ EasyAccess Shelf – ausziehbar, damit Sie besser an alles herankommen.
- √ Vario Shelf – mit dieser Glasablage gestalten Sie den Innenraum flexibel, indem eine Hälfte unter die andere geschoben wird.
- √ Höhenverstellbare Böden schaffen Platz für alle Größen, Höhen und Formen der Lieblingszutaten.

Sonderzubehör

KS9E0FZ0	FlexCooling Nachrüst-Paket
Z10020	Flaschenablage

Ausstattung

Technische Daten

Energieeffizienzklasse: ..... F
Durchschnittlicher Energieverbrauch in Kilowattstunden pro Jahr (kWh/a) (EU 2017/1369): ..... 277 kWh/a
Summe der Volumen der Tiefkühlfächer (EU 2017/1369): ..... 67 l
Summe der Volumen der Kaltlagerfächer (EU 2017/1369): .... 187 l
Geräuschwert: ..... 39 dB(A) re 1 pW
Geräusch-Effizienzklasse: C
Bauform: ..... Einbau
Dekorrahmen/ - platte: ..... Nicht möglich
Höhe: ..... 1772 mm
Breite: ..... 558 mm
Gerätetiefe: ..... 545 mm
Min. Nischenmaße für Installation (H x B x T): ..1775.0 x 560 x 550 mm
Nettogewicht: ..... 67.7 kg
Anschlusswert: ..... 90 W
Absicherung: ..... 10 A
Türanschlag: ..... Rechts wechselbar
Spannung: ..... 220-240 V
Frequenz: ..... 50 Hz
Länge Anschlusskabel: ..... 230.0 cm
Anzahl Verdichter: 1
Anzahl unabhängiger Kühlkreisläufe: 2
Innenlüfter: ..... Ja
Scharniere wechselbar: ..... Ja
Anzahl verstellbarer Ablagen-Kühlteil (Stck): 4
Flaschenregale: ..... Nein
Frostfree System: ..... Gefriergeräte
Gerätetyp: ..... Einbau / Vollintegrierbar

4 242004 240303

N 70, EINBAU KÜHL-GEFRIERKOMBINATION MIT GEFRIERFACH UNTEN, 177.2 X 55.8 CM, FLACHSCHARNIER MIT SOFTEINZUG KI7866DF0

Ausstattung

Leistung und Verbrauch
- Energieeffizienzklasse: F
- Nutzinhalt gesamt: 254 l
- Nutzinhalt Kühlfächer: 187 l
- Nutzinhalt Tiefkühlfächer: 67 l
- Gefriervermögen in 24 Std.: 6 kg
- Energieverbrauch / Jahr: 277 kWh/a
- Klimaklasse: SN-ST
- SuperGefrieren: ja
- Geräuscheffizienzklasse / Geräusch-Wert: C / 39 dB
- Lagerzeit bei Störung : 9 h

Design
- LED mit Soft Start

Komfort und Sicherheit
- TouchControl - Elektronische Temperaturregelung, exakt digital ablesbar
- VitaControl - Konstante Temperatur durch intelligente Sensortechnik
- 2 getrennte Kältekreisläufe für Kühl- und Gefrierraum
- Super-Taste: Superkühlen mit automatischer Deaktivierung
- Super Gefrieren mit Eingefrierautomatik
- Urlaubsschaltung
- Akustischer Türalarm
- Akustischer und optischer Alarm bei Temperaturanstieg, mit Memory-Funktion

Kühlteil
- 5 Abstellflächen aus Sicherheitsglas (4 höhenverstellbar), davon ein 1 x VarioShelf
- 5 Türabsteller, davon 1 Butter-/Käsefach

Frischhaltesystem
- 1 FreshSafe2 Schublade; Nährstoffe bleiben bei erhöhter Luftfeuchtigkeit bis zu 2x länger erhalten.

Gefrierteil
- NoFrost - nie wieder abtauen!
- Vario-Zone - für flexible Nutzung des Gefrierraums
- 3transparente Gefriergut-Schubladen, davon
- 1 BigBox

Maße
- Gerätemaße (H x B x T): 177.2 cm x 55.8 cm x 54.5 cm
- Nischenmaße (H x B x T): 177.5 cm x 56.0 cm x 55.0 cm

Technische Informationen
- Türanschlag rechts, wechselbar
- Anschlusswert: 90 W
- 220 - 240 V
- Transportgriffe

Zubehör
- 2 x Eierablage, 1 x Eiswürfelschale, 1 x Flaschenkamm in Türabsteller
- Flaschenkamm

SONDERZUBEHÖR
- KS9E0FZ0, Z10020

N 70, EINBAU KÜHL-GEFRIERKOMBINATION MIT GEFRIERFACH UNTEN, 177.2 X 55.8 CM, FLACHSCHARNIER MIT SOFTEINZUG
KI7866DF0

Maßzeichnungen

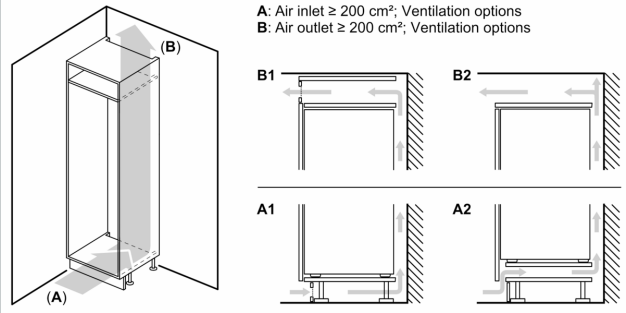

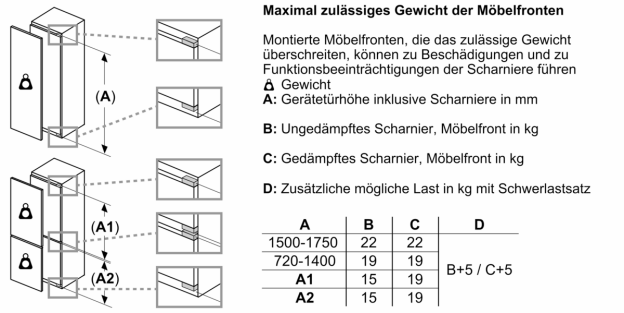

A	B	C	D
1500-1750	22	22	B+5 / C+5
720-1400	19	19	
A1	15	19	
A2	15	19	

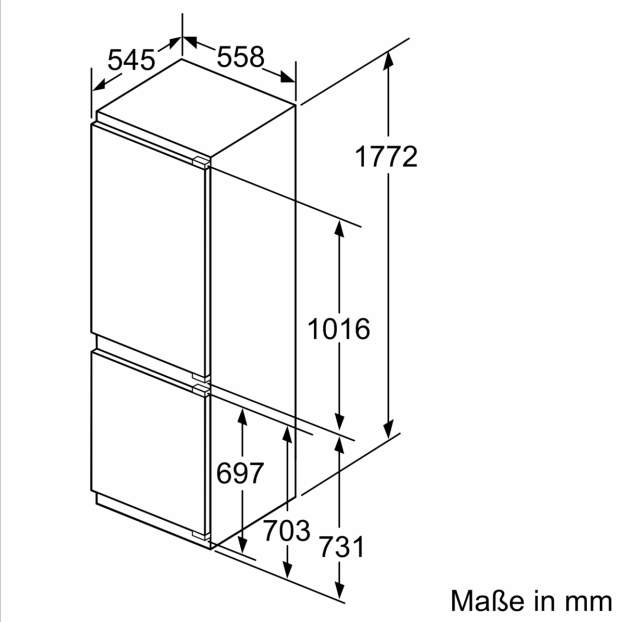

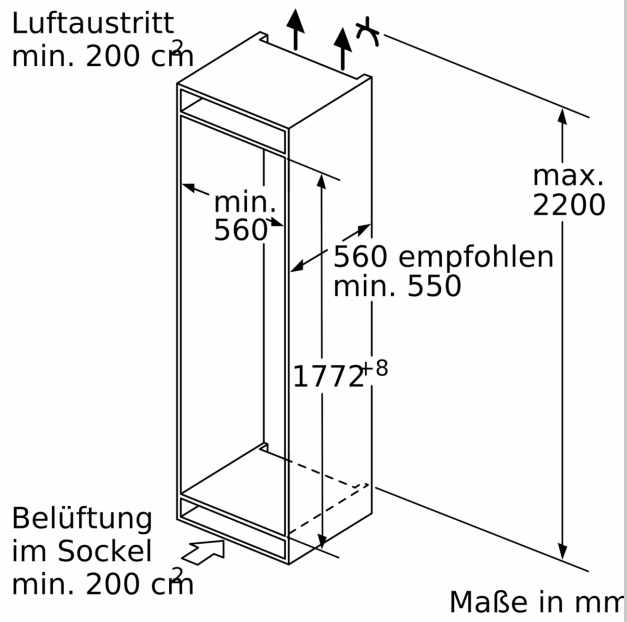

Maßzeichnungen

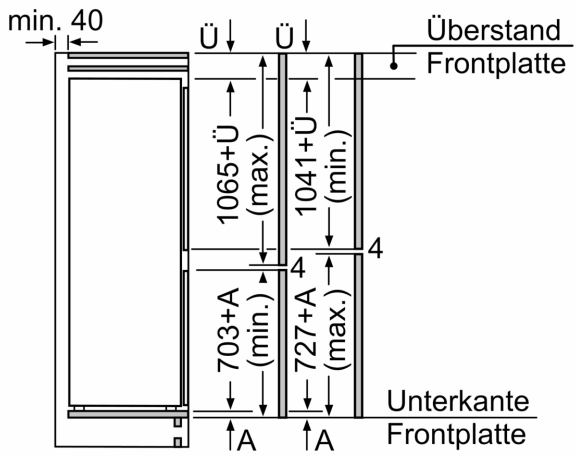

Die angegebenen Möbeltürmaße gelten für eine Türfuge von 4 mm.

Maße in mm

Maße in mm
Empfehlung Spaltmaße für Flachscharnier

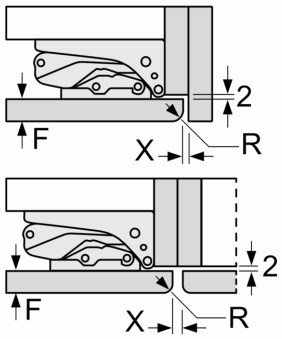

F	R	X
16-19	0-3	2,5
20	0-1	3
	2-3	2,5
21	0-1	3
	2-3	2,5
22	0	4
	1	3,5
	2-3	3

Die in der Tabelle empfohlenen Spaltmasse sind einzuhalten, um eine kollisionsfreie Öffnung der Gerätetüre zu gewährleisten und Beschädigungen am Küchenmöbel zu vermeiden.