N 30, GESCHIRRSPÜLER VOLLINTEGRIERBAR, 60 CM
S153ITX00E

Der Geschirrspüler zeigt durch das InfoLight an wenn er läuft und bietet eine Favoritentaste für individuelle Einstellungen.

- √ Info Light: solange der rote Punkt auf den Boden vor dem Geschirrspüler projiziert ist, läuft er noch.
- √ Chef 70°C: das Profi-Programm gegen hartnäckige Verschmutzungen.
- √ Favourite: schneller Zugriff auf Ihre Lieblingseinstellungen und -programme.
- √ Home Connect: verbinden Sie den Geschirrspüler mit Wlan und eröffnen Sie sich eine vernetzte Welt.
- √ Aqua Stop®: eine NEFF Garantie bei Wasserschäden - ein Geräteleben lang.

Z7710X0	Schlauchverlängerung Zu- und Ablauf
Z780BI02	Verblendungsleisten Edelstahl 81,5 cm
Z7865X1EU	Netzkabel mit EU-Stecker 5m
Z7865X6	Vorsatztür Edelstahl
Z7870X0	Spülhilfe-Set
Z7871X0	Silberglanzkassette
Z7880X0	Klappscharnier für hohe Korpusmaße
Z788BI00	Verbindungsschiene für geteilte Fronten

Energieeffizienzklasse: ..... E
Energieverbrauch des Eco 50°C Programm pro 100 Betriebszyklen: ..... 92 kWh
Höchste Anzahl von Maßgedecken (EU 2017/1369): 12
Wasserverbrauch in Litern im Eco 50°C Programm pro Betriebszyklus (EU 2017/1369): ..... 10.5 l
Programmdauer (EU 2017/1369): ..... 4:30 h
Geräuschwert: ..... 52 dB(A) re 1pW
Geräusch-Effizienzklasse: ..... D
Bauform: ..... Einbau
Höhe der Arbeitsplatte: ..... 0 mm
Abmessungen des Gerätes: ..... 815 x 598 x 550 mm
Min. Nischenmaße für Installation (H x B x T): 815-875 x 600 x 550 mm
Tiefe bei geöffneter Tür (90°): ..... 1150 mm
Höhenverstellbare Füße: ..... Ja - alle von vorne
Höhenverstellung max.: ..... 60 mm
Verstellbarer Sockel: ..... Horizontal und Vertikal
Nettogewicht: ..... 30.0 kg
Bruttogewicht: ..... 32.2 kg
Anschlusswert: ..... 2400 W
Absicherung: ..... 10 A
Spannung: ..... 220-240 V
Frequenz: ..... 50; 60 Hz
Länge Anschlusskabel: ..... 175.0 cm
Steckerart: ..... Schuko-/Gardy.m.Erdung
Länge Zulaufschlauch: ..... 165 cm
Länge Ablaufschlauch: ..... 190 cm
EAN-Nummer: 4242004244769
Gerätetyp: ..... Vollintegriert

4 242004 244769

N 30, GESCHIRRSPÜLER VOLLINTEGRIERBAR, 60 CM
S153ITX00E

Leistung und Verbrauch
- Energieeffizienzklasse[1]: E
- Energie[2] / Wasser[3]: 92 kWh / 10.5 Liter
- Fassungsvermögen: 12 Maßgedecke
- Programmdauer[4]: 4:30 (h:min)
- Geräusch: 52 dB(A) re 1 pW
- Geräusch-Effizienzklasse: D

Programme und Optionen
- 5 Programme: Eco 50 °C, Auto 45-65 °C, Chef 70 °C, 1h 65 °C, Favorit
- Vorspülen
- 4 Sonderfunktionen: Fernstart, Extra Shine, Power Zone, Speed
- EasyClean
- Silence on Demand (per App)

Spültechnik und Sensorik
- Aquasensor
- Dosier Assistent
- EfficientSilentDrive
- Reiniger-Automatik
- Innenbehälter/Boden: Edelstahl/Polinox

Korbsysteme
- Normal Korbsystem
- Komfortrollen im Unterkorb
- Korbstopper (Rack Stopper) gegen ein Überrollen des Unterkorbes
- Besteckkorb im Unterkorb
- Tassenablage im Oberkorb (2-teilig)

Anzeige und Bedienung
- Home Connect-fähig über WLAN
- Bedienung von oben
- Bedienblende mit Klartext (englisch)
- InfoLight rot
- Startzeitvorwahl: 3, 6 oder 9 Stunden

Technische Informationen und Zubehör
- Aqua Stop: eine Neff Garantie bei Wasserschäden - ein Geräteleben lang*
- Integrierter Glasschutz
- Inkl. Dampfschutz für die Arbeitsplatte
- Gerätemaße (H x B x T): 81.5 cm x 59.8 cm x 55.0 cm

[1] auf einer Energieeffizienzklassen-Skala von A bis G

[2] Energieverbrauch kWh/100 Betriebszyklen (im Programm Eco 50 °C)

[3] Wasserverbrauch in Liter pro Betriebsszyklus (im Programm Eco 50 °C)

[4] Programmdauer im Programm Eco 50 °C

* Garantiebedingungen finden Sie unter https://www.neff-home.com/de/service/neff-garantien/herstellergarantie
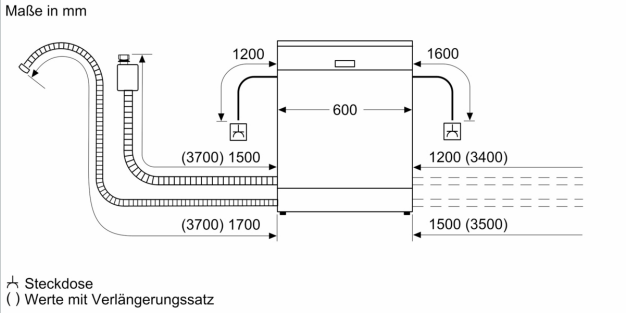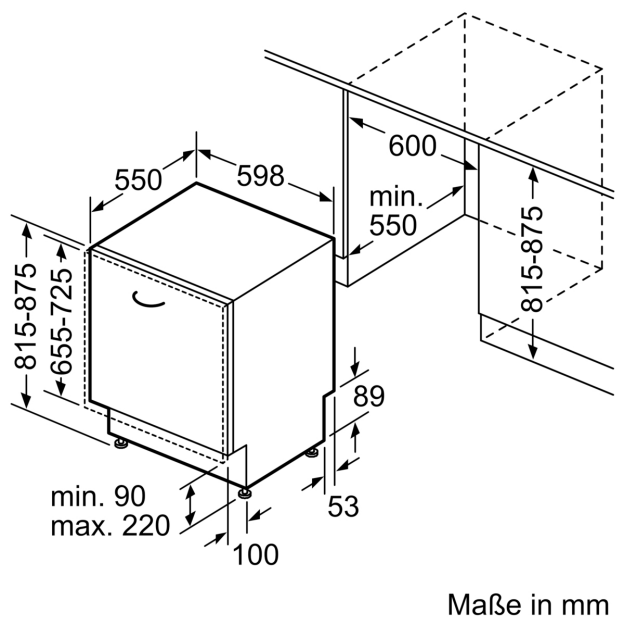
N 30, GESCHIRRSPÜLER VOLLINTEGRIERBAR, 60 CM
S153ITX00E