N 70, Geschirrspüler vollintegrierbar, 60 cm
S157ZB800E

COOKING PASSION SINCE 1877

Der Geschirrspüler ist äußerst flexibel zu beladen, kann auf der 3. Beladungsebene nachgerüstet werden und das TimeLight zeigt an wie lange das Gerät noch läuft.

- √ Flex 3 Korbsystem – nachrüstbar auf der 3. Beladungsebene: flexible Geschirrkörbe für unterschiedlichste Beladungsmöglichkeiten
- √ TimeLight – die auf den Boden projizierte Zeit informiert über die verbleibende Programmdauer
- √ Zeolith® – herausragende Trocknung mit natürlichen Mineralien.
- √ Chef 70°C – das Profi-Programm gegen hartnäckige Verschmutzungen.
- √ Favourite – schneller Zugriff auf Ihre Lieblingseinstellungen und -programme.

Zusätzlich erhältliches Zubehör

Z7710X0 : , Z7860X0 : Verblendungs-u.Befestigungssatz 81,5 cm , Z7860X3 : Verblendungssatz Hocheinbau 81,5cm Höhe , Z7863X1 : Korbeinsatz f.Langstielgläser , Z7865X1EU : Netzkabel mit EU-Stecker 5m , Z7865X6 : Vorsatztür Edelstahl , Z786DB04 : Varioschublade für Flex 3 Körbe , Z786RB04 : 3. Korb für Flex 3 Körbe , Z7870X0 : Spülhilfe-Set , Z7871X0 : Silberglanzkassette , Z7880X0 : Klappscharnier für hohe Korpusmaße , Z788BI00 : Verbindungsschiene für geteilte Fronten

Ausstattung

Technische Daten

Energieeffizienzklasse (EU 2017/1369) : C
Energieverbrauch des eco-Programms pro 100 Betriebszyklen (EU 2017/1369) : 74 kWh
Höchste Anzahl von Maßgedecken (EU 2017/1369) : 13
Wasserverbrauch in Litern im eco-Programm pro Betriebszyklus (EU 2017/1369) : 9,5 l
Programmdauer (EU 2017/1369) : 3:55 h
Luftschallemissionen (EU 2017/1369) : 41 dB(A) re 1 pW
Luftschallemissionsklasse (EU 2017/1369) : B
Bauform : Eingebaut
Höhe der Arbeitsplatte : 0 mm
Abmessungen des Gerätes : 815 x 598 x 550 mm
Min. Nischenmaße für Installation (H x B x T) : 815-875 x 600 x 550 mm
Tiefe bei geöffneter Tür (90°) : 1150 mm
Höhenverstellbare Füße : Ja - alle von vorne
Höhenverstellung max. : 60 mm
Verstellbarer Sockel : Horizontal und Vertikal
Nettogewicht : 51,1 kg
Bruttogewicht : 53,0 kg
Anschlusswert : 2400 W
Absicherung : 10 A
Spannung : 220-240 V
Frequenz : 50; 60 Hz
Länge Anschlusskabel : 175,0 cm
Steckerart : Schuko-/Gardy.m.Erdung
Länge Zulaufschlauch : 165 cm
Länge Ablaufschlauch : 190 cm
EAN-Nummer : 4242004246794
Art der Installation : Vollintegrierbar

4 242004 246794

COOKING PASSION SINCE 1877

Ausstattung

Leistung und Verbrauch

- Energieeffizienzklasse[1]: C
- Energie[2] / Wasser[3]: 74 kWh / 9.5 Liter
- Fassungsvermögen: 13 Maßgedecke
- Programmdauer[4]: 3:55 (h:min)
- Geräusch: 41 dB(A) re 1 pW
- Geräusch-Effizienzklasse: B
- Geräusch im Silence-Programm: 39 dB(A) re 1 pW

Programme und Optionen

- 8 Programme: Eco 50 °C, Auto 45-65 °C, Chef 70 °C, Kurz 60 °C, Schnell 45° 45 °C, Glas 40 °C, Silence 50 °C, Favorit
- Vorspülen
- 4 Sonderfunktionen: Fernstart, Glanztrocknen, IntensivZone, VarioSpeed Plus
- EasyClean
- Silence on Demand (per App)

Spültechnik und Sensorik

- Energiesparen mit Zeolith®-Trocknen
- Wärmetauscher.
- Aquasensor
- Dosier Assistent
- EfficientSilentDrive
- Reiniger-Automatik
- Innenbehälter/ Boden: Edelstahl/Edelstahl

Korbsysteme

- Flex 3 Korbsystem mit farbigen verstellbaren Elementen
- 3. FlexKorb (nur 60 cm) oder Besteckschublade nachrüstbar
- Höhenverstellbarer Oberkorb mit RackMatic® (3-stufig)
- Leichtlaufrollen auf allen Ebenen
- farbige Anti-Rutsch-Beschichtung im Oberkorb
- Korbstopper (Rack Stopper) gegen ein Überrollen des Unterkorbes
- Klappbare Tellerhaltereihen im Oberkorb (6x)
- Klappbare Tellerhaltereihen im Unterkorb (8x)
- Besteckablage im Oberkorb
- VarioBesteckkorb im Unterkorb
- Tassenablage im Oberkorb (2-teilig)
- Tassenablage im Unterkorb (2-teilig)
- Gläseranlagebügel im Unterkorb

Anzeige und Bedienung

- Home Connect-fähig über WLAN
- Touch-Bedienung (schwarz)
- EmotionLight
- Bedienung von oben
- Bedienblende mit Klartext (englisch)
- TimeLight
- Restzeitanzeige in Minuten
- Startzeitvorwahl 1-24 Stunden

Technische Informationen und Zubehör

- Aqua Stop: eine Neff Garantie bei Wasserschäden - ein Geräteleben lang*
- Integrierter Glasschutz
- Salzeinfüllhilfe (Trichter)
- Inkl. Befestigungs- und Verblendleisten (Edelstahl)
- Inkl. Dampfschutz-Blech
- Gerätemaße (H x B x T): 81.5 cm x 59.8 cm x 55.0 cm

[1] auf einer Energieeffizienzklassen-Skala von A bis G
[2]Energieverbrauch kWh/100 Betriebszyklen (im Programm Eco 50 °C)
[3] Wasserverbrauch in Liter pro Betriebsszyklus (im Programm Eco 50 °C)
[4] Programmdauer im Programm Eco 50 °C
** Garantiebedingungen finden Sie unter https://www.neff-home.com/de/service/neff-garantien/herstellergarantie*

COOKING PASSION SINCE 1877
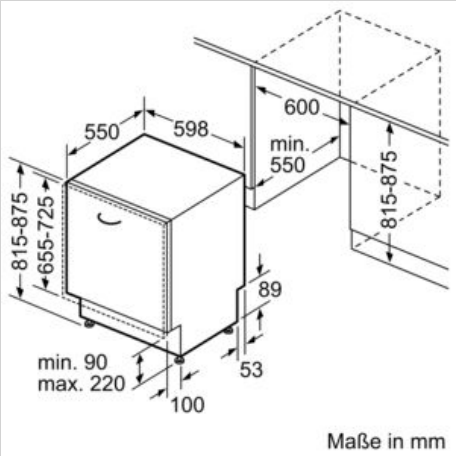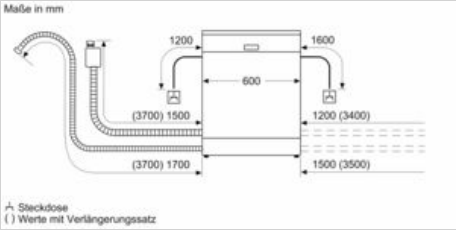
Maßzeichnungen