N 50, GESCHIRRSPÜLER VOLLINTEGRIERBAR, 60 CM, XXL
S255HCX29E

Der Geschirrspüler ist mit einer komfortablen Besteckschublade ausgestattet und das TimeLight zeigt an wie lange das Gerät noch läuft.

- √ Flex 1 Korbsystem: flexible Elemente im Unterkorb und ein extra Schublade für Kochutensilien
- √ Time Light: die auf den Boden projizierte Zeit informiert über die verbleibende Programmdauer.
- √ Chef 70°C: das Profi-Programm gegen hartnäckige Verschmutzungen.
- √ Favourite: schneller Zugriff auf Ihre Lieblingseinstellungen und -programme.
- √ Home Connect – Verbinden Sie den Geschirrspüler mit Wlan und eröffnen sich eine vernetzte Welt

Sonderzubehör

Z7710X0	Schlauchverlängerung Zu- und Ablauf
Z780BI11	Verblendungsleisten Edelstahl 86,5 cm
Z7861X3	Verblendungssatz Hocheinbau 86,5cm Höhe
Z7863X0	Besteckkorb
Z7863X1	Korbeinsatz f.Langstielgläser
Z7865X1EU	Netzkabel mit EU-Stecker 5m
Z7870X0	Spülhilfe-Set
Z7871X0	Silberglanzkassette
Z7880X0	Klappscharnier für hohe Korpusmaße
Z788BI00	Verbindungsschiene für geteilte Fronten

Ausstattung

Technische Daten

Energieeffizienzklasse: ..... D
Energieverbrauch des Eco 50°C Programm pro 100 Betriebszyklen: .....85 kWh
Höchste Anzahl von Maßgedecken (EU 2017/1369): 14
Wasserverbrauch in Litern im eco-Programm pro Betriebszyklus (EU 2017/1369): ..... 9.5 l
Programmdauer (EU 2017/1369): ..... 4:55 h
Geräuschwert: ..... 44 dB(A) re 1 pW
Geräusch-Effizienzklasse: ..... B
Bauform: .....Einbau
Höhe der Arbeitsplatte: .....0 mm
Abmessungen des Gerätes: .....865 x 598 x 550 mm
Min. Nischenmaße für Installation (H x B x T): 865-925 x 600 x 550 mm
Tiefe bei geöffneter Tür (90°): ..... 1200 mm
Höhenverstellbare Füße: .....Ja - alle von vorne
Höhenverstellung max.: ..... 60 mm
Verstellbarer Sockel: ..... Horizontal und Vertikal
Nettogewicht: .....37.1 kg
Bruttogewicht: .....39.0 kg
Anschlusswert: ..... 2400 W
Absicherung: ..... 10 A
Spannung: .....220-240 V
Frequenz: .....50; 60 Hz
Reparaturindex: 0.0
Länge Anschlusskabel: ..... 175.0 cm
Steckerart: .....Schuko-/Gardy.m.Erdung
Länge Zulaufschlauch: .....165 cm
Länge Ablaufschlauch: .....190 cm
EAN-Nummer: 4242004253952
Gerätetyp: ..... Vollintegriert

4 242004 253952

N 50, GESCHIRRSPÜLER VOLLINTEGRIERBAR, 60 CM, XXL
S255HCX29E

Ausstattung

Leistung und Verbrauch
- Energieeffizienzklasse[1]: D
- Energie[2] / Wasser[3]: 85 kWh / 9.5 Liter
- Fassungsvermögen: 14 Maßgedecke
- Programmdauer[4]: 4:55 (h:min)
- Geräusch: 44 dB(A) re 1 pW
- Geräusch-Effizienzklasse: B

Programme und Optionen
- 6 Programme: Eco 50 °C, Auto 45-65 °C, Chef 70 °C, Classic 60 °C, Glas 40 °C, Favorit
- Vorspülen
- 4 Sonderfunktionen: Fernstart, Extra Shine, Power Zone, Extra Speed
- EasyClean
- Silence on Demand (per App)

Spültechnik und Sensorik
- Wärmetauscher.
- Aquasensor
- Dosier Assistent
- EfficientSilentDrive
- Reiniger-Automatik
- Innenbehälter/ Boden: Edelstahl/Edelstahl

Korbsysteme
- Flex 1 Korbsystem
- FlexSchublade
- Höhenverstellbarer Oberkorb mit RackMatic® (3-stufig)
- Komfortrollen im Unterkorb
- Korbstopper (Rack Stopper) gegen ein Überrollen des Unterkorbes
- Klappbare Tellerhaltereihen im Oberkorb (2x)
- Klappbare Tellerhaltereihen im Unterkorb (2x)
- Tassenablage im Oberkorb (2-teilig)
- Tassenablage im Unterkorb (2-teilig)

Anzeige und Bedienung
- Home Connect-fähig über WLAN
- Bedienung von oben
- Bedienblende mit Klartext (englisch)
- TimeLight
- Restzeitanzeige in Minuten
- Startzeitvorwahl 1-24 Stunden

Technische Informationen und Zubehör
- Aqua Stop: eine Neff Garantie bei Wasserschäden - ein Geräteleben lang*
- Integrierter Glasschutz
- Salzeinfüllhilfe (Trichter)
- Inkl. Dampfschutz für die Arbeitsplatte
- Gerätemaße (H x B x T): 86.5 cm x 59.8 cm x 55.0 cm

[1] auf einer Energieeffizienzklassen-Skala von A bis G

[2] Energieverbrauch kWh/100 Betriebszyklen (im Programm Eco 50 °C)

[3] Wasserverbrauch in Liter pro Betriebsszyklus (im Programm Eco 50 °C)

[4] Programmdauer im Programm Eco 50 °C

* Garantiebedingungen finden Sie unter https://www.neff-home.com/de/service/neff-garantien/herstellergarantie

N 50, GESCHIRRSPÜLER VOLLINTEGRIERBAR, 60 CM, XXL
S255HCX29E
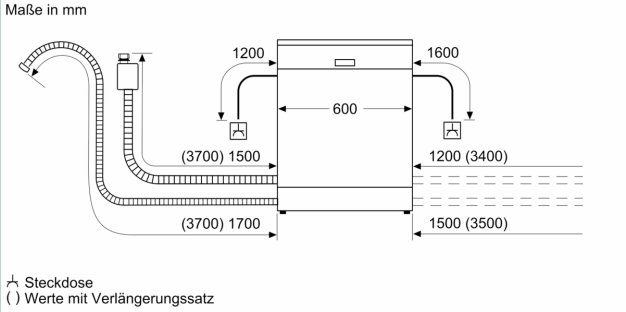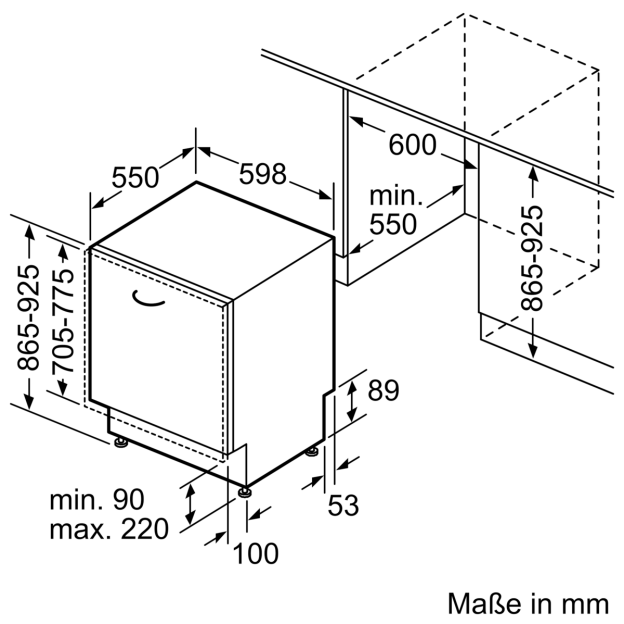
Maßzeichnungen