N 70, GESCHIRRSPÜLER VOLLINTEGRIERBAR, 45 CM
S857YMX02E

Der flexible Geschirrspüler mit Besteckschublade, zeigt mit TimeLight die verbleibende Restlaufzeit an.

- √ Flex II-Korbsystem für Slimline-Geschirrspüler: Flex II-Körbe und Flex-Besteckschublade für bequemes Beladen.
- √ Time Light: die auf den Boden projizierte Zeit informiert über die verbleibende Programmdauer.
- √ Zeolith®: herausragende Trocknung mit natürlichen Mineralien.
- √ Chef 70°C: das Profi-Programm gegen hartnäckige Verschmutzungen.
- √ Favourite: schneller Zugriff auf Ihre Lieblingseinstellungen und -programme.

Sonderzubehör

Z7710X0	Schlauchverlängerung Zu- und Ablauf
Z780BI02	Verblendungsleisten Edelstahl 81,5 cm
Z7863X8	Kristallglas-Korb
Z7865X1EU	Netzkabel mit EU-Stecker 5m
Z7880X0	Klappscharnier für hohe Korpusmaße

Ausstattung

Technische Daten

Energieeffizienzklasse[1]: ..... B
Energieverbrauch des Eco 50°C Programm pro 100 Betriebszyklen[2]: ..... 51 kWh
Höchste Anzahl von Maßgedecken (EU 2017/1369): 10
Wasserverbrauch in Litern im Eco 50°C Programm pro Betriebszyklus (EU 2017/1369)[3]: .....8.5 l
Programmdauer (EU 2017/1369)[4]: ..... 3:45 h
Geräuschwert: ..... 43 dB(A) re 1pW
Geräusch-Effizienzklasse: ..... B
Bauform: .....Einbau
Höhe der Arbeitsplatte: .....0 mm
Abmessungen des Gerätes: .....815 x 448 x 550 mm
Nischenmaße für Installation mm (HxBxT): ... 815-875 x 450 x 550 mm
Tiefe bei geöffneter Tür (90°): ..... 1150 mm
Höhenverstellbare Füße: .....Ja - alle von vorne
Höhenverstellung max.: ..... 60 mm
Verstellbarer Sockel: ..... Horizontal und Vertikal
Nettogewicht: .....36.0 kg
Bruttogewicht: .....37.8 kg
Anschlusswert: ..... 2400 W
Absicherung: ..... 10 A
Spannung: .....220-240 V
Frequenz: .....50; 60 Hz
Länge Anschlusskabel: ..... 175.0 cm
Steckerart: .....Schuko-/Gardy.m.Erdung
Länge Zulaufschlauch: .....165 cm
Länge Ablaufschlauch: .....205 cm
EAN-Nummer: 4242004275954
Gerätetyp: ..... Vollintegriert

4 242004 275954

[1] Auf einer Energieeffizienzklassen-Skala von A bis G
[2] Energieverbrauch kWh/100 Betriebszyklen (im Programm Eco 50 °C)
[3] im Programm Eco 50 °C
[4] Programmdauer im Programm Eco 50 °C

N 70, GESCHIRRSPÜLER VOLLINTEGRIERBAR, 45 CM
S857YMX02E

Ausstattung

Leistung und Verbrauch
- Energieeffizienzklasse[1]: B
- Energie[2] / Wasser[3]: 51 kWh / 8.5 Liter
- Fassungsvermögen: 10 Maßgedecke
- Programmdauer[4]: 3:45 (h:min)
- Geräusch: 43 dB(A) re 1 pW
- Geräusch-Effizienzklasse: B

Programme und Optionen
- 6 Programme: Eco 50 °C, Auto 45-65 °C, Chef 70 °C, Classic 60 °C, Glas 40 °C, Favourite
- Vorspülen
- 4 Sonderfunktionen: Fernstart, Glanztrocknen, Power Zone, Extra Speed
- EasyClean
- Add-On Funktion über die Home Connect App: HygienePlus, Silence on Demand

Spültechnik und Sensorik
- Energiesparen mit Zeolith-Trocknen
- Open Dry (Eco Trocknung) mit Wärmetauscher
- Aquasensor
- Dosier Assistent
- EfficientSilentDrive
- DuoPower Sprüharme im Oberkorb
- Reiniger-Automatik
- Selbstreinigendes Sieb mit 3-fach Wellen-Filtersystem
- Innenbehälter/ Boden: Edelstahl/Edelstahl

Korbsysteme
- Flex II Korbsystem
- Flex Besteckschublde
- Höhenverstellbarer Oberkorb mit RackMatic® (3-stufig)
- Komfortrollen im Unterkorb
- farbige Anti-Rutsch-Beschichtung im Oberkorb
- Korbstopper (Rack Stopper) gegen ein Überrollen des Unterkorbes
- Klappbare Tellerhaltereihen im Oberkorb (2x)
- Klappbare Tellerhaltereihen im Unterkorb (2x)
- Tassenablage im Oberkorb (2-teilig)
- Tassenablage im Unterkorb (2-teilig)
- Gläseranlagebügel im Unterkorb

Anzeige und Bedienung
- Bedienung von oben
- Bedienblende mit Klartext (englisch)
- Home Connect-fähig über WLAN
- TimeLight
- EmotionLight
- Restzeitanzeige in Minuten
- Startzeitvorwahl 1-24 Stunden
- Akustisches Signal bei Programmende

Technische Informationen und Zubehör
- Aqua Stop: eine Neff Garantie bei Wasserschäden - ein Geräteleben lang*
- Integrierter Glasschutz
- inkl. Flaschenhalter (Kunststoff)
- Salzeinfüllhilfe (Trichter)
- Inkl. Dampfschutz für die Arbeitsplatte
- Gerätemaße (H x B x T): 81.5 cm x 44.8 cm x 55.0 cm

[1] auf einer Energieeffizienzklassen-Skala von A bis G

[2] Energieverbrauch kWh/100 Betriebszyklen (im Programm Eco 50 °C)

[3] Wasserverbrauch in Liter pro Betriebsszyklus (im Programm Eco 50 °C)

[4] Programmdauer im Programm Eco 50 °C

* Garantiebedingungen finden Sie unter https://www.neff-home.com/de/service/neff-garantien/herstellergarantie

N 70, GESCHIRRSPÜLER VOLLINTEGRIERBAR, 45 CM
S857YMX02E
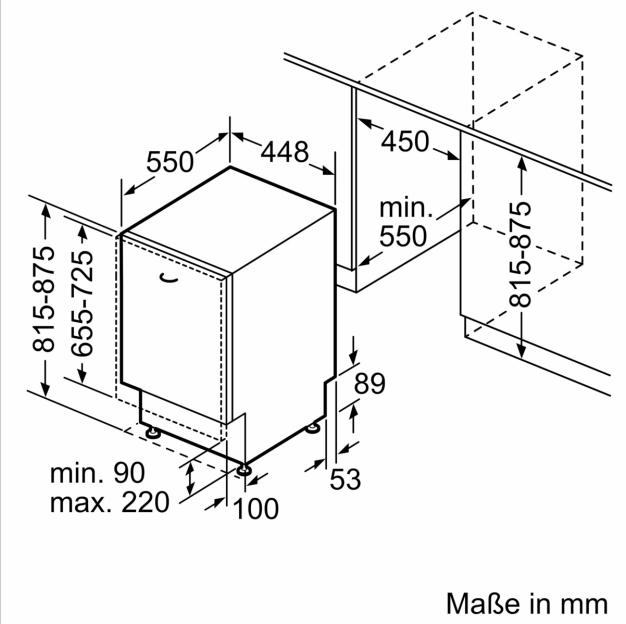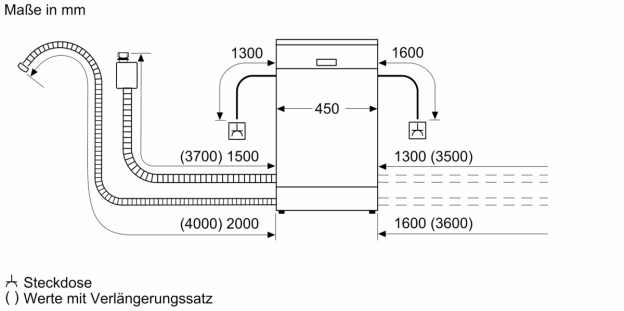
Maßzeichnungen