N 90, INDUKTIONSKOCHFELD, 80 CM, SCHWARZ
T68TS61N0

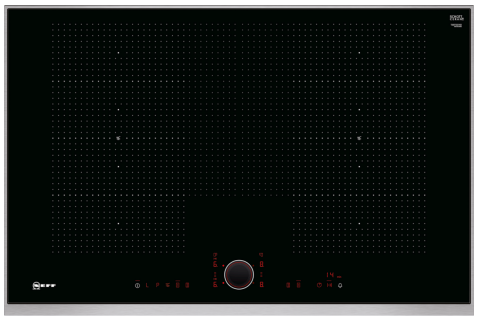

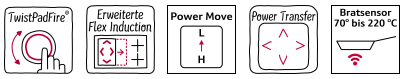

Autarkes FlexInduction-Kochfeld mit TwistPad Bedienung.

√ TwistPadFire® - magnetisch, abnehmbarer beleuchteter Bedienknopf, mit dem sich alle Kochzonen per Fingertipp aktivieren und regeln lassen.

√ Erweiterte FlexInduktion - erkennt automatisch die Größe und Position von Töpfe und Pfannen und erhitzt nur an dieser Stelle

√ PowerMove - das Induktionskochfeld wird in drei Heizzonen aufgeteilt: vorne Kochen, Mitte Köcheln und hinten Warmhalten.

√ PowerTransfer - erkennt, wenn Töpfe und Pfannen verschoben werden und nimmt die Einstellungen mit

√ BratSensor - 5 einstellbare Stufen kontrollieren die Temperatur und halten sie konstant. Nichts brennt mehr an.

Sonderzubehör

Z9401FF0 Flex Pfanne, groß, Z9401TY0 Teppan Yaki, Z9403FF0 Flex Pfannen-Set, 3-teilig, Z9404FF0 Flex Pfannen-Set, 4-teilig, Z9404SE0 4 teiliges Topfset, Z9406SE0 6 teiliges Topfset, Z9410ES0 Espresso Kocher 4 Tassen, Z9410X1 Bräter aus Edelstahl mit Glasdeckel, Z9415X1 Dampfeinsatz für Edelstahlbräter, Z9416X2 Grillplatte, Z9417X2 Teppan Yaki (groß), Z9428FE0 Eisenpfanne Ø 18 / 28 cm, Z943SE0 3-er Set best aus 2 Töpfen + 1 Pfanne, Z9451X0 Systempfanne für Bratsensor Ø 15cm, Z9453X0 Systempfanne für Bratsensor Ø 21cm, Z9455X0 Systempfanne Ø 28 cm, Z9914X0 Verbindungsleiste

Ausstattung

Technische Daten

Grillfunktion: ..... Kochstelle Glaskeramik
Bauform: ..... Einbau
Beheizungsart: ..... Elektro-Kochfeld
Anzahl der Kochzonen: 4
Min. Nischenmaße für Installation (H x B x T): ..... 51 x 750-780 x 490-500 mm
Breite: ..... 826 mm
Abmessungen des Gerätes: ..... 51 x 826 x 546 mm
Abmessungen des verpackten Gerätes: ..... 126 x 953 x 603 mm
Nettogewicht: ..... 16.7 kg
Bruttogewicht: ..... 20.4 kg
Restwärmeanzeige: ..... Getrennt
Lage der Steuerung: ..... Vorne
Oberflächenmaterial: ..... Glaskeramik
Oberflächenfarbe: ..... Schwarz, Edelstahl
Rahmenfarbe: ..... Edelstahl
Länge Anschlusskabel: ..... 110.0 cm
EAN-Nummer: 4242004190882
Spannung: ..... 220-240 V
Frequenz: ..... 50; 60 Hz

4 242004 190882

N 90, INDUKTIONSKOCHFELD, 80 CM, SCHWARZ
T68TS61N0

Ausstattung

Bedienung:
- TwistPad® Fire

Flexibilität:
- 2 x Flexzone
- Erweiterte Flexzone
- 4 Induktionskochzonen

Ausstattung:
- Powerstufe für Töpfe
- Powerstufe für Pfannen
- PowerMove
- PowerTransfer
- Bratsensor mit 5 Temperaturstufen
- 17 Leistungsstufen
- Digitale Anzeige der Kochstufen
- 2-stufige Restwärmeanzeige je Kochzone
- CountUp Timer
- Kurzzeitwecker
- Laufzeitanzeige
- Topferkennung
- Powermanagement Funktion
- Automatische Sicherheitsabschaltung
- Kindersicherung
- Wischschutzfunktion

Design:
- 80 cm breit
- Designrahmen in Edelstahl

Technische Information:
- Einbaumaße: 750 mm x 490 mm
- Min. Arbeitsplattenstärke: 16 mm
- Kochzonen: 1 x Ø 230 mm, 2.2 kW (max. Powerstufe 3.7 kW) Induktion; 1 x Ø 400 mmx230 mm, 3.3 kW (max. Powerstufe 3.7 kW) Induktion oder 2 x Ø 190 mm, 2.2 kW (max. Powerstufe 3.7 kW) Induktion
- Kombinierbar mit Glaskeramik-Kochstellen im Facetten-Design
- Anschlußwert 7400 W
- Länge Anschlußkabel: 110 cm
- Anschlusskabel beigelegt in Verpackung
- Die Kochzonen werden automatisch zusammengeschaltet oder getrennt auf Basis der Größe und Form des platzierten Kochgeschirrs.

N 90, INDUKTIONSKOCHFELD, 80 CM, SCHWARZ
T68TS61N0

Maßzeichnungen

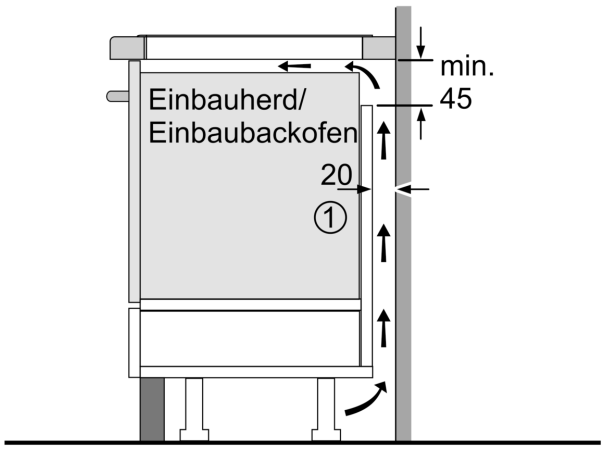

① Lüftungsspalt muß vorgesehen werden.

Maße in mm

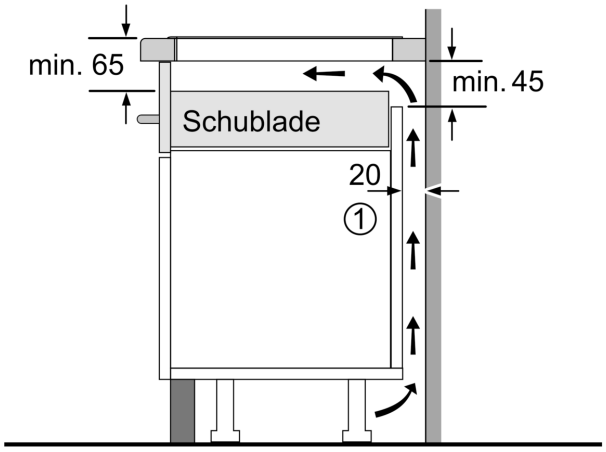

① Lüftungsspalt muß vorgesehen werden.

Maße in mm

Maße in mm

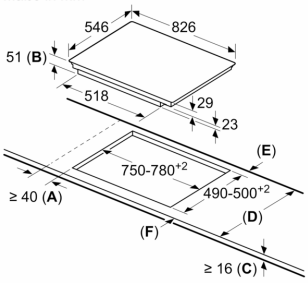

A: Mindestabstand vom Kochplattenausschnitt zur Wand.
B: Einbautiefe
C: Der Abstand zwischen der Oberfläche der Arbeitsplatte und der Oberseite der Backofenfront muss 30 mm betragen. Siehe Platzbedarf für den Backofen.

Die Arbeitsplatte, in welche die Kochplatte eingebaut wird, muss Lasten von ca. 60 kg standhalten, ggf. muss ein geeigneter Unterbau verwendet werden.

D	E	F
585–600	50	≥ 35
> 600	≥ 50	≥ 50

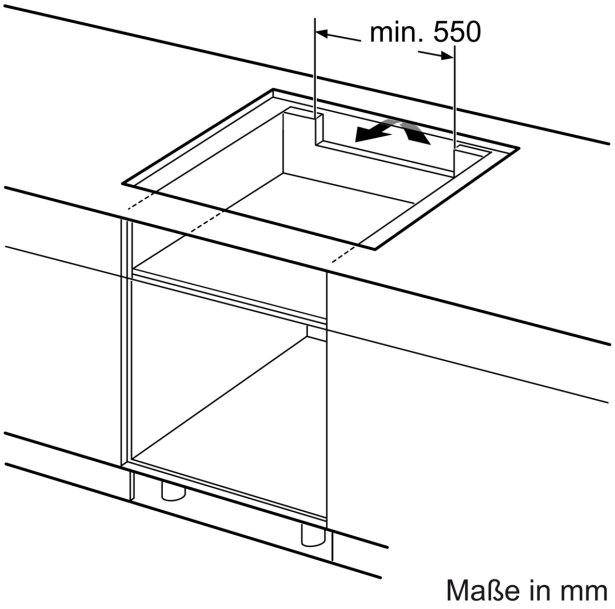

Maße in mm