N 70, DOMINO-KOCHFELD, ELEKTRO, 30 CM, SCHWARZ, MIT RAHMEN AUFLIEGEND TL13FD9T8

Z9914X0 Verbindungsleiste

Autarkes Elektro-Kochfeld mit TouchControl Bedienung

√ Touch Control – bedienen Sie Ihr Kochfeld mit einer einfachen Berührung.

√ Powerstufe: das Hitze-Extra für schnelle Ergebnisse.

Grillfunktion: ..... Vario/Domino Kochstelle Glas
Grillfunktion: ..... Vario/Domino Kochstelle Glas
Bauform: ..... Einbau
Bauform: ..... Einbau
Beheizungsart: ..... Elektro-Kochfeld
Beheizungsart: ..... Elektro-Kochfeld
Anzahl der Kochzonen: 2
Anzahl der Kochzonen: 2
Nischenmaße für Installation (H x B x T): ..... 37 x x mm
Nischenmaße für Installation (H x B x T): ..... 37 x x mm
Breite: ..... 306 mm
Breite: ..... 306 mm
Abmessungen des Gerätes (H x B x T): ..... 37x306x546 mm
Abmessungen des Gerätes (H x B x T): ..... 37x306x546 mm
Abmessungen des verpackten Gerätes: ..... 130 x 490 x 630 mm
Abmessungen des verpackten Gerätes: ..... 130 x 490 x 630 mm
Nettogewicht: ..... 4.5 kg
Nettogewicht: ..... 4.5 kg
Bruttogewicht: ..... 5.4 kg
Bruttogewicht: ..... 5.4 kg
Restwärmeanzeige: ..... Getrennt
Restwärmeanzeige: ..... Getrennt
Lage der Steuerung: ..... Vorne
Lage der Steuerung: ..... Vorne
Oberflächenmaterial: ..... Glaskeramik
Oberflächenmaterial: ..... Glaskeramik
Oberflächenfarbe: ..... Schwarz, Edelstahl
Oberflächenfarbe: ..... Schwarz, Edelstahl
Rahmenfarbe: ..... Edelstahl
Rahmenfarbe: ..... Edelstahl
Länge Anschlusskabel: ..... 100.0 cm
Länge Anschlusskabel: ..... 100.0 cm
EAN-Nummer: 4242004259534
EAN-Nummer: 4242004259534
Absicherung: ..... 16 A
Absicherung: ..... 16 A
Spannung: ..... 220-240 V
Spannung: ..... 220-240 V
Frequenz: ..... 50; 60 Hz
Frequenz: ..... 50; 60 Hz

4 242004 259534

N 70, DOMINO-KOCHFELD, ELEKTRO, 30 CM, SCHWARZ, MIT RAHMEN AUFLIEGEND
TL13FD9T8

- 30 cm: Platz für 2 Töpfe oder Pfannen

Flexibilität der Kochzonen

- Zweikreis-Kochzone: Verwenden Sie normales oder größeres Kochgeschirr für die erweiterbare Kochzone.
- Kochzone vorne: 120 mm, 180 mm, 1 kW (max. Leistung 2.3 kW)
- Hintere Kochzone: 145 mm, 1.2 kW

Benutzerfreundlichkeit

- TouchControl: Steuern Sie die Leistung direkt und einfach über die Touch-Leiste.
- 17 Leistungsstufen: Stellen Sie die Hitze mit 17 Leistungsstufen (9 Hauptstufen und 8 Zwischenstufen) präzise ein.
- Warmhaltefunktion für alle Kochzonen: Warmhalten von Speisen bei voreingestellter niedriger Leistungsstufe.
- Abschalttimer: Schaltet die Kochzone am Ende der eingestellten Zeit aus (z. B. bei gekochten Eiern).
- Wecker: Am Ende der eingestellten Zeit ertönt ein Signal (z. B. beim Pastakochen).
- Laufzeitanzeige: zeigt an, wie viel Zeit seit dem Starten des Timers vergangen ist (z. B. beim Kochen mit Kartoffeln).

Zeitersparnis und Effizienz

- Powerstufe: Vorne - bringt Wasser dank 20 % mehr Energiezufuhr schneller zum Kochen als auf höchster Normalstufe.
- Restart Funktion: Im Falle von unbeabsichtigtem Ausschalten des Kochfeldes bleiben alle Einstellungen erhalten, wenn Sie innerhalb von 4 Sekunden wieder einschalten.

Design

- Designrahmen in Edelstahl

Sicherheit

- 2-stufige Restwärmeanzeige je Kochzone: Zeigt an, welche Kochzonen noch heiß oder warm sind.
- Kindersicherung: Verhindert eine unbeabsichtigte Aktivierung des Kochfeldes.
- Wischschutzfunktion: Übergekochte Flüssigkeiten abwischen, ohne die Einstellungen unbeabsichtigt zu ändern (30 Sekunden sind alle Touch-Tasten blockiert).
- Hauptschalter: Alle Kochzonen auf einmal ausschalten.
- Betriebsanzeigelampe: Zeigt an, ob das Kochfeld heizt.
- Automatische Sicherheitsabschaltung: Aus Sicherheitsgründen schaltet sich das Kochfeld nach einer voreingestellten Zeit ohne Interaktion automatisch ab.
- Energieverbrauchsanzeige: Zeigt den Stromverbrauch des letzten Kochvorgangs an.

Installation

- Maße des Gerätes (HxBxT mm): 37 x 306 x 546
- Erforderliche Nischengröße (HxBxT mm): 37 x 270 x (490 - 500)
- Minimale Arbeitsplattenstärke: 16 mm
- Gesamtanschlusswert: 3500 W
- Netzkabel: Anschlusskabel 100 cm, Anschlusskabel beiliegend

N 70, DOMINO-KOCHFELD, ELEKTRO, 30 CM, SCHWARZ, MIT RAHMEN AUFLIEGEND
TL13FD9T8

Maße in mm

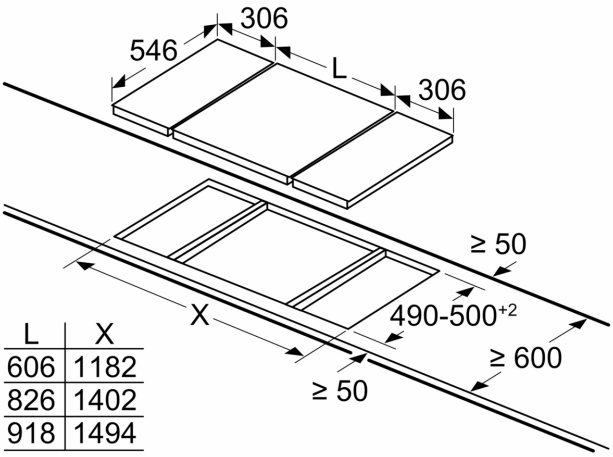

L	X
606	1182
826	1402
918	1494

Bei der Montage von zwei Domino-Elementen direkt neben einem Kochfeld sind zwei Montagesets (Z9914X0) erforderlich.

Maße in mm

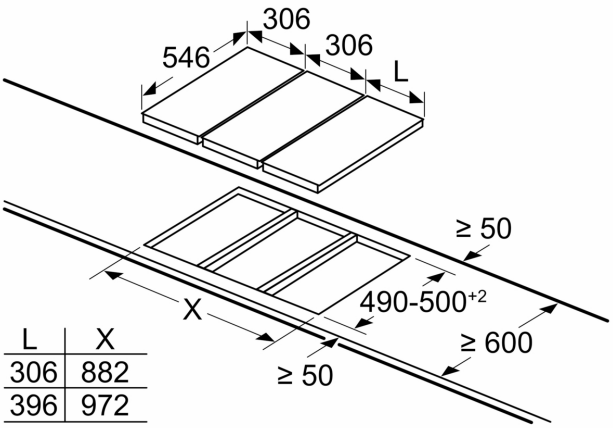

L	X
306	882
396	972

Bei der Montage von zwei oder mehreren Domino-Elementen sind ein oder mehrere Montagesets erforderlich (2 Elemente = 1 Montageset; 3 Elemente = 2 Montagesets usw.).

Maße in mm
Zeichnung für die Tabelle: Mögliche Domino-Kombinationen mit entsprechenden Geräten und Ausschnittmaßen

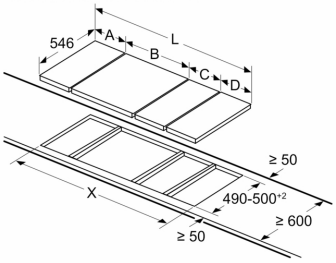

Bei der Side-by-Side-Montage von zwei oder mehreren Elementen sind ein oder mehrere Montagesets erforderlich (2 Elemente = 1 Montageset; 3 Elemente = 2 Montagesets usw.).

Ausschnittmaß (X) hängt von der Kombination ab; siehe Tabelle:

Maße in mm

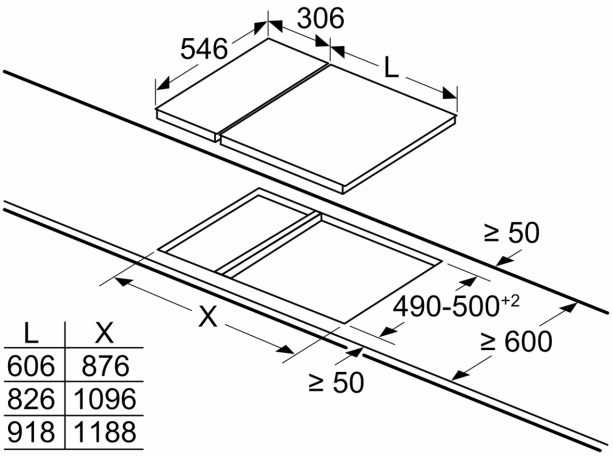

L	X
606	876
826	1096
918	1188

Bei der Montage eines Domino-Elements direkt neben einem Kochfeld, ist ein Montageset (Z9914X0) erforderlich.

Maße in mm
Montageset (Z9914X0) für Domino

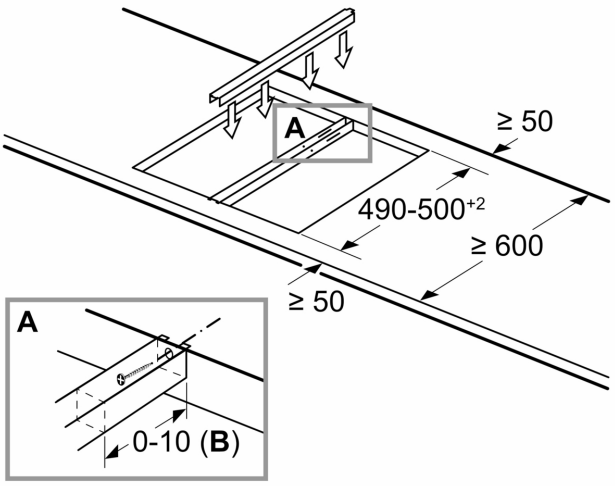

B: Abhängig von der Ausschnitttiefe

Maße in mm

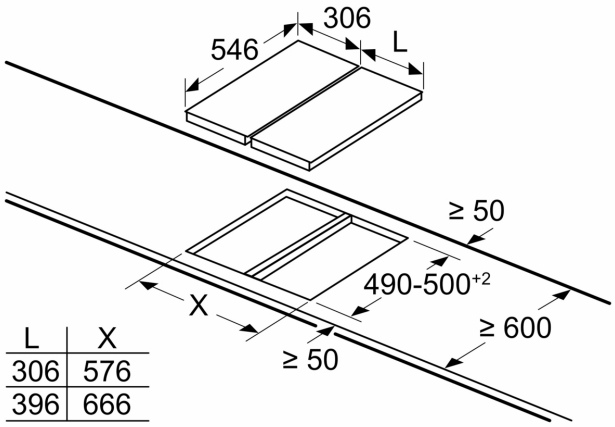

L	X
306	576
396	666

Bei der Montage von zwei oder mehreren Domino-Elementen nebeneinander sind ein oder mehrere Montagesets erforderlich (2 Elemente = 1 Montageset; 3 Elemente = 2 Montagesets usw.).

Maße in mm

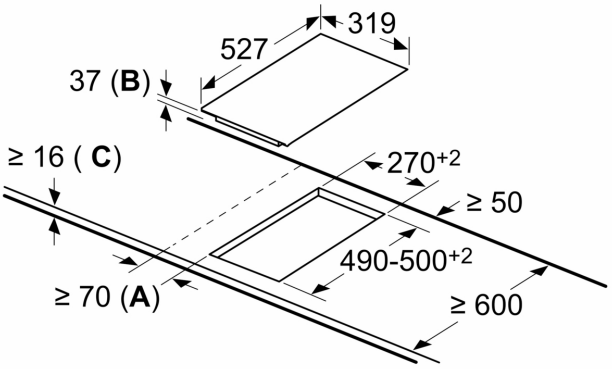

A: Mindestabstand von Kochflächenausschnitt zur Wand.
B: Einbautiefe
C: Mit darunter einbautem Backofen min. 20, ggf. mehr; siehe Platzbedarf für den Backofen.

Domino-Kombinationsmöglichkeiten mit entsprechenden Geräte- und Ausschnittmaßen

Breitentyp:	30	40	60	70	80	90
Gerätebreite:	306	396	606	708	826	918

	A	B	C	D	L	X
2x30	306	306	-	-	612	**576**
1x30, 1x40	306	396	-	-	702	**666**
1x30, 1x60	306	606	-	-	912	**876**
1x30, 1x70*	306	708	-	-	1014	**978**
1x30, 1x80	306	826	-	-	1132	**1096**
1x30, 1x90	306	918	-	-	1224	**1188**
2x40	396	396	-	-	792	**756**
1x40, 1x60	396	606	-	-	1002	**966**
1x40, 1x70*	396	708	-	-	1104	**1068**
1x40, 1x80	396	826	-	-	1222	**1186**
1x40, 1x90	396	918	-	-	1314	**1278**
3x30	306	306	306	-	918	**882**
2x30, 1x40	306	306	396	-	1008	**972**
2x30, 1x60	306	306	606	-	1218	**1182**
2x30, 1x70*	306	306	708	-	1320	**1284**
2x30, 1x80	306	306	826	-	1438	**1402**
2x30, 1x90	306	306	918	-	1530	**1494**
1x30, 2x40	306	396	396	-	1098	**1062**
1x30, 1x40, 1x60	306	396	606	-	1308	**1272**
1x30, 1x40, 1x80	306	396	826	-	1528	**1492**
1x30, 1x40, 1x90	306	396	918	-	1620	**1584**
3x40	396	396	396	-	1188	**1152**
2x40, 1x60	396	396	606	-	1398	**1362**
1x30, 1x40, 1x70*	306	396	708	-	1410	**1374**
4x30	306	306	306	306	1224	**1188**
3x30, 1x40	306	306	306	396	1314	**1278**
2x30, 2x40	306	306	396	396	1404	**1368**
1x30, 3x40	306	396	396	396	1494	**1458**

* Nicht möglich mit 70 cm Induktions-Kochfeld