TELESKOPVOLLAUSZUG, 1-FACH
Z12TF16X0

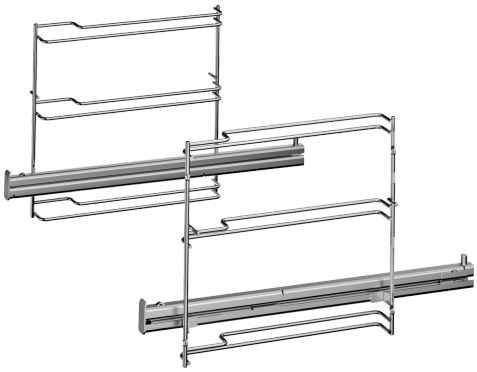

Ausstattung

Technische Daten

Abmessungen des verpackten Gerätes: ..... 85 x 300 x 410 mm
Abmessung der Palette: ..... 95.0 x 80.0 x 120.0
Anzahl Geräte pro Palette: 48
Nettogewicht: ..... 1.5 kg
Bruttogewicht: ..... 1.8 kg
EAN-Nummer: 4242004237334

4 242004 237334

TELESKOPVOLLAUSZUG, 1-FACH
Z12TF16X0

Ausstattung

Z12TF16X0

Teleskop-Vollauszug 1-fach

pyrolysef.

- Material: Edelstahl
- Das Zubehör ist pyrolysefähig.
- Max. Beladung: 16 kg
- Bitte überprüfen Sie vor der Bestellung die Kompatibilität mit Ihrem Gerät.