TELESKOPVOLLAUSZUG, 3-FACH
Z13TF36X0

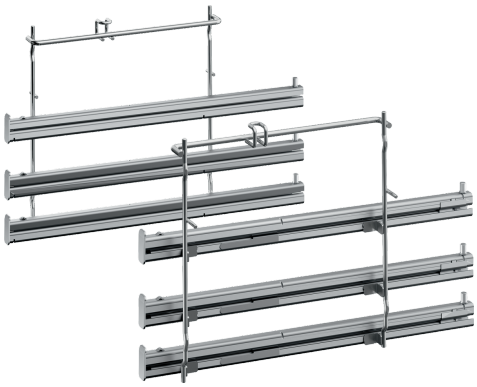

- √ Material: Edelstahl
- √ Das Zubehör ist für Dampf-Heizarten geeignet.
- √ Max. Beladung: 16 kg
- √ Bitte überprüfen Sie vor der Bestellung die Kompatibilität mit Ihrem Gerät.

Ausstattung

Technische Daten

Abmessungen des verpackten Gerätes: ..... 90 x 310 x 410 mm
Abmessung der Palette: ..... 100.0 x 80.0 x 120.0
Anzahl Geräte pro Palette: 50
Nettogewicht: ..... 3.2 kg
Bruttogewicht: ..... 3.5 kg
EAN-Nummer: 4242004183037

4 242004 183037

TELESKOPVOLLAUSZUG, 3-FACH
Z13TF36X0

Ausstattung

Z13TF36X0

Teleskop-Vollauszug 3-fach

Dampffähig

- Material: Edelstahl
- Das Zubehör ist für Dampf-Heizarten geeignet.
- Max. Beladung: 16 kg
- Bitte überprüfen Sie vor der Bestellung die Kompatibilität mit Ihrem Gerät.