CLEAN AIR PLUS UMLUFTSET
Z52CXC2N6

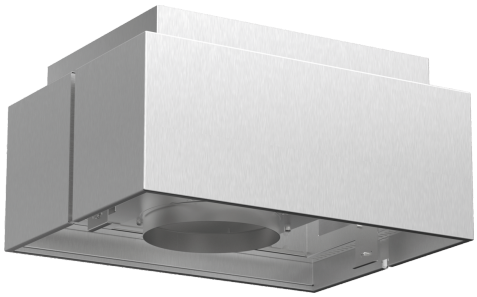

Externes Umluftset mit Clean Air Plus Hochleistungsfilter: Reinigt die Luft besonders effektiv von Gerüchen und Pollen.

√ Clean Air Plus Filter: der Umluftfilter absorbiert eine sehr große Menge an Küchengerüchen und eine extrem große Menge allergieauslösenden Pollen.

Abmessungen des verpackten Gerätes: ..... 265 x 516 x 610 mm
Abmessung der Palette: ..... 180.0 x 80.0 x 120.0
Anzahl Geräte pro Palette: 12
Nettogewicht: ..... 5.9 kg
Bruttogewicht: ..... 8.4 kg
EAN-Nummer: 4242004245049

4 242004 245049

CLEAN AIR PLUS UMLUFTSET
Z52CXC2N6

Sonderzubehör

- Für Umluftbetrieb
- Kombinierbar mit Inselessen
- Sehr gute Geruchsreduzierung
- Lebensdauer des Clean Air Plus Geruchsfilters: 12 - 18 Monate
- Anti-Fisch-Funktion: Besondere Imprägnierung gegen Fischgeruch.
- Anti-Pollen-Funktion: Der Filter hält 99 % der luftgetragenen Pollen zurück und deaktiviert im Filter zurückgehaltene Allergene.
- Bestehend aus Filtergehäuse mit Designblende, Clean Air Plus Aktivkohlefilter, Flexschlauch, 2 Schlauchschellen und Befestigungsmaterial
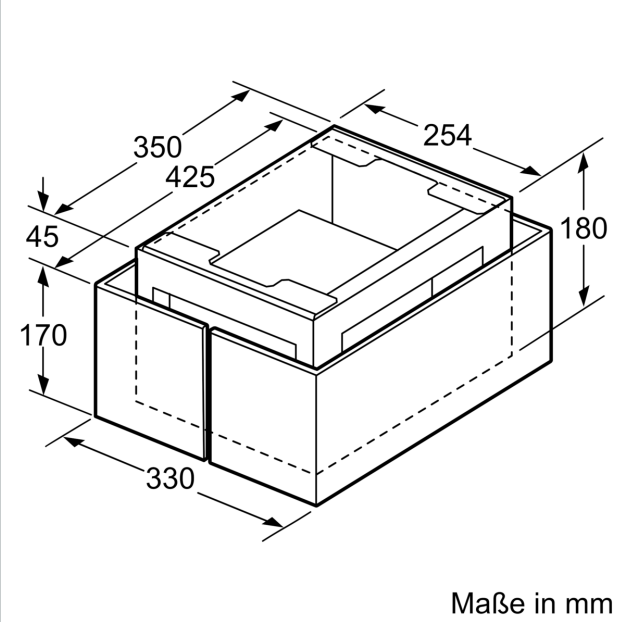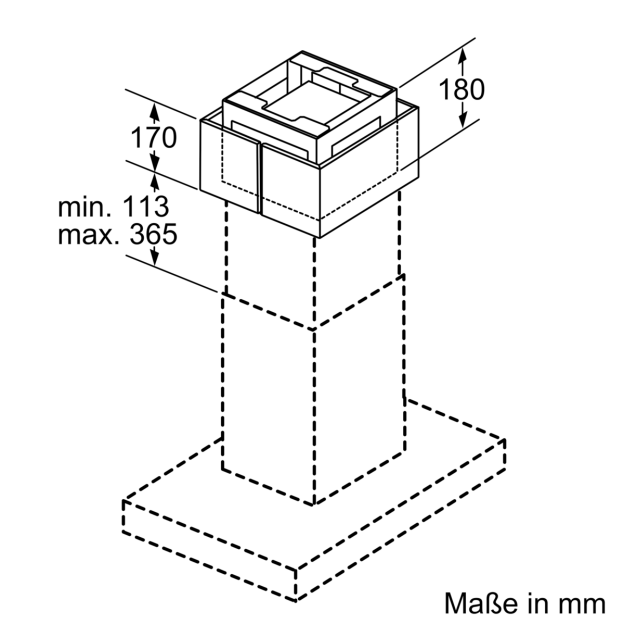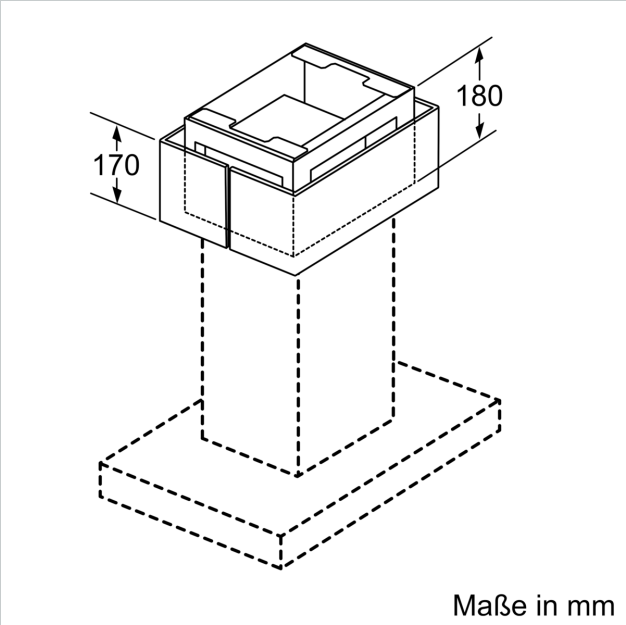
CLEAN AIR PLUS UMLUFTSET
Z52CXC2N6