N 90, PLACA INDUCCIÓN, 70 CM, PLACA CON PERFILES
T57TS61N0

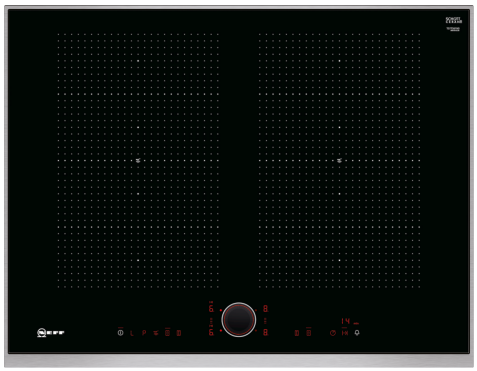

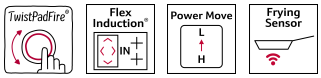

Z9401FF0 Sartén zona Flexible, grande, Z9401TY0 Teppan Yaki, Z9403FF0 Set de sartenes Flex, 3 piezas, Z9404FF0 Set de sartenes Flex, 4 piezas, Z9404SE0 set de 4 piezas, Z9406SE0 set de 6 piezas, Z9410ES0 Cafetera 4 tazas, Z9410X1 Bräter Inducción, Z9415X1 Accesorio rejilla vapor Bräter Inducción, Z9416X2 Parrilla grill de aluminio fundido., Z9417X2 Teppan Yaki grande, Z9428FE0 Sartén de hierro Ø 18 / 28 cm, Z943SE0 Set de 2 ollas y 1 sartén, Z9451X0 System pan diameter 15 cm, Z9453X0 System pan diámetro 21cm, Z9914X0 ACCESORIO DE UNION

- √ TwistPad Light® – Nuestro mando magnético iluminado que ofrece un control preciso sobre todas las zonas de cocción.
- √ FlexInducción: tu placa detecta y calienta cada recipiente que uses.
- √ Función Move: ajusta la temperatura con solo mover el recipiente.
- √ Frying Sensor: control de la temperatura del aceite.
- √ Power Boost: un golpe de temperatura adicional cuando necesitas resultados rápidos.

Grill: .....Placa independie.vitrocerámica
Tipo de instalación: ..... Integrable
Tipo: .....Placas eléctricas (inducción y vitrocerámicas)
Número de posiciones que se pueden usar al mismo tiempo: 4
Dimensiones de instalación necesarias (H x W x D): 51 x 560-560 x 490-500 mm
Anchura: ..... 708 mm
Dimensiones de instalación necesarias (H x W x D): ...51x708x546 mm
Medidas del producto embalado: ..... 126 x 953 x 608 mm
Peso neto: .....13.2 kg
Peso bruto: ..... 16.8 kg
Indicador de calor residual: .....Separado
Ubicación del panel de mandos: ..... Frontal de placa de cocina
Material: .....Cristal vitrocerámico
Color superficie superior: ..... Negro, Metallic
Color del marco: ..... Metallic
Longitud del cable de alimentación eléctrica: .....110.0 cm
Código EAN: 4242004192886
Tensión: ..... 220-240 V
Frecuencia: ..... 50; 60 Hz

4 242004 192886

N 90, PLACA INDUCCIÓN, 70 CM, PLACA CON PERFILES
T57TS61N0

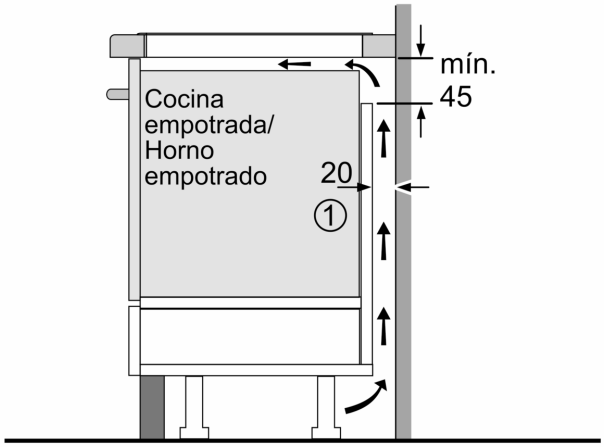

1 Rendija de ventilación necesaria

Dimensiones en mm

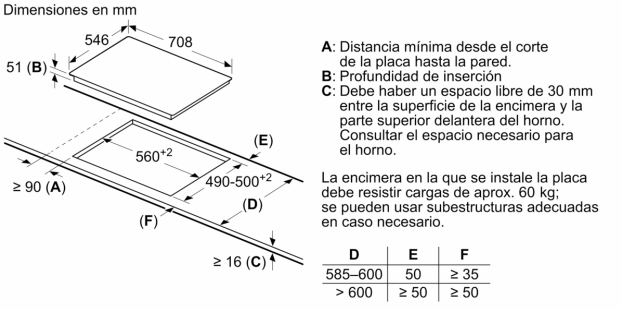

D	E	F
585–600	50	≥ 35
> 600	≥ 50	≥ 50

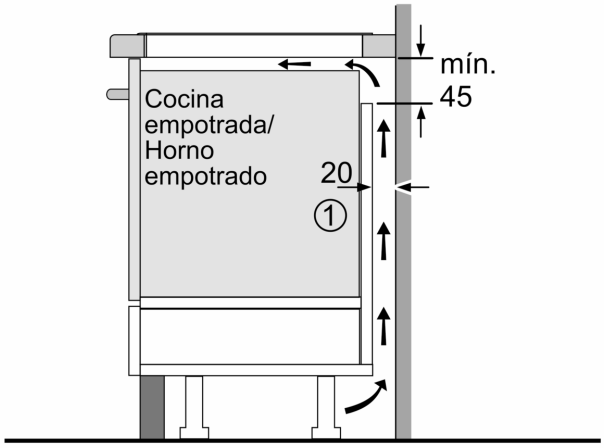

1 Rendija de ventilación necesaria

Dimensiones en mm

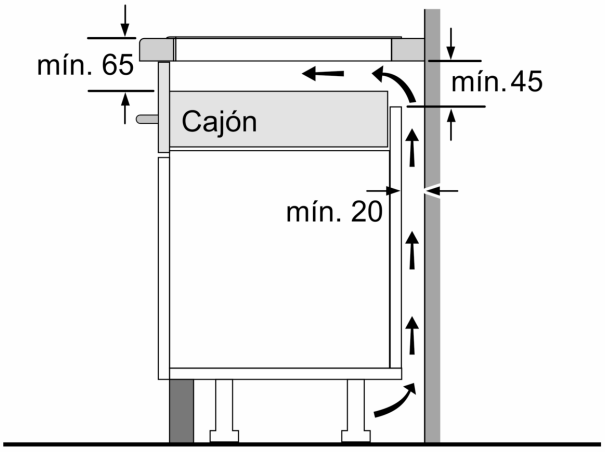

Dimensiones en mm