N 70, WARMHOUDLADE, 60 X 14 CM, INOX
N17HH10N0

Z11SZ60X0	SeamlessCombination 45 + 14cm

De warmhoudlade met 14 cm inbouwhoogte integreert elegant in een 60 cm nis.

√ Drukmechanisme – Open en sluit je lade in één vloeiende beweging.

Installatietype:	Inbouw
Aantal couverts (diameter: 28 cm):	12
Maximum aantal espressokopjes:	64
Afmetingen (HxBxD):	140 x 596 x 548 mm
Afmetingen inclusief verpakking (hxbxd):	210 x 660 x 660 mm
Inbouwafmetingen (hxbxd):	140 x 560 x 550 mm
EAN-code:	4242004184577
Minimale smeltveiligheid:	10 A
Spanning:	220-240 V
Frequentie:	60; 50 Hz
Type stekker:	Schuko-/Gardy. met aarding

4 242004 184577

N 70, WARMHOUDLADE, 60 X 14 CM, INOX
N17HH10N0

- 5 functies: - voorverwarmen van serviesgoed - warmhouden van gerechten en dranken - ontdooien van gerechten - laten rijzen van deeg - langzaam garen
- Glasplaat van gehard glas

Comfort:

- Belading tot 25 kg
- Max belading: 64 espresso kopjes of 12 borden (26 cm)
- Temperatuurregeling in 4 standen: ca. 30°C - 80°C (temperatuur glasoppervlak)

Technische specificaties:

- Inbouwmaten (hxbxd):
- 140 x 560-568 x 550 mm
- Afmetingen (hxbxd):
- 140 x 596 x 548 mm
- Aansluitwaarde: 0,81 kW
- Lengte aansluitsnoer: 1,5 m

N 70, WARMHOUDLADE, 60 X 14 CM, INOX
N17HH10N0

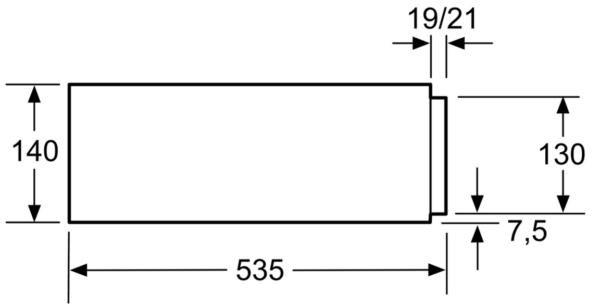

Boven een warmhoudlade kunnen compacte bakovens met een apparaathoogte van 455 mm ingebouwd worden.
Een tussenbodem is niet nodig.

Afmeting in mm

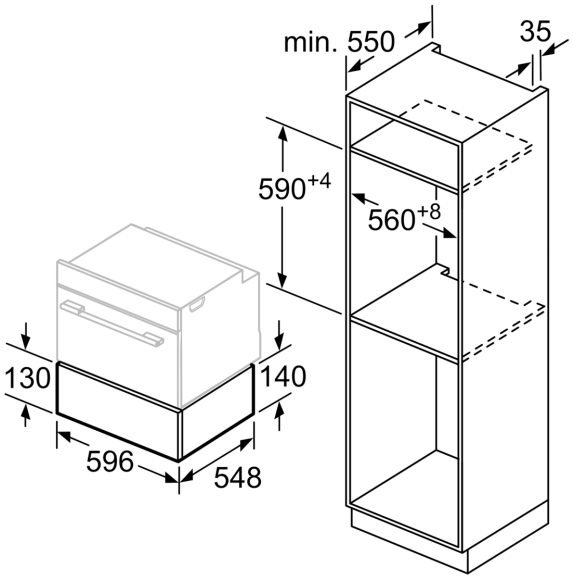

Afmeting in mm