N 90, INDUCTIEKOOKPLAAT, 80 CM, ZWART, VERZONKEN MONTAGE
T58PS21X0

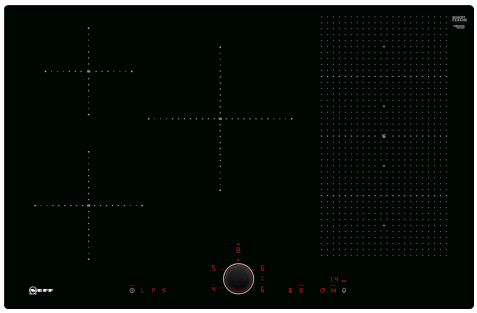

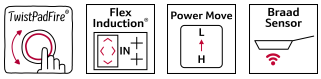

Optionele accessoires

Z9401FF0 Flexpan, groot, Z9401TY0 Teppan Yaki plaat, Z9403FF0 Flex pannenset, 3 stuks, Z9404FF0 Flex pannenset, 4 stuks, Z9404SE0 Pannenset 4-delig, Z9406SE0 Pannenset 6-delig, Z9410ES0 :, Z9410X1 Braadslede inductiekookplaat, Z9415X1 Stoominzet voor braadslede FlexInductie, Z9416X2 Grillplaat, Z9417X2 Teppanyaki, Z9428FE0 Gietijzeren braadpan Ø 18 / 28 cm, Z943SE0 :, Z9451X0 Pan, Z9453X0 Systeempan voor Braadsensor

Flexinductie kookplaat met TwistPad® Fire bediening.

- √ TwistPad® Fire - een intuïtieve, eenvoudige en snelle bediening met slechts één magnetische, afneembare knop.
- √ Flex Inductie: De kookplaat herkent en verwarmt individuele pannen.
- √ Power Move – Verplaats je pan om de temperatuur in een handomdraai aan te passen.
- √ Braad Sensor – Controleert de temperatuur in de pan om aanbranden te voorkomen.
- √ Power Boost – Die extra boost wanneer je snel eten op tafel wil zetten.

Uitrusting

Technische Data

Productnaam/ Productfamilie: ..... kookplaat glaskeramiek
Installatietype: .....Inbouw
Type kookplaat: ..... Elektrisch
Aantal kookzones: 5
Breedte: .....792 mm
Afmetingen (HxBxD): ..... 56 x 792 x 512 mm
Afmetingen inclusief verpakking hxbxd: .....126 x 953 x 603 mm
Nettogewicht: ..... 15.0 kg
Brutogewicht: ..... 18.7 kg
Restwarmte indicator: .....Apart
Positie bedieningspaneel: ..... Front
Materiaal vangschaal: .....Glaskeramisch
Kleur oppervlak: .....Zwart
Lengte elektriciteitssnoer: ..... 110.0 cm
EAN-code: 4242004195801
Spanning: ..... 220-240 V
Frequentie: ..... 50; 60 Hz

4 242004 195801

N 90, INDUCTIEKOOKPLAAT, 80 CM, ZWART, VERZONKEN MONTAGE
T58PS21X0

Uitrusting

- 80 cm: ruimte voor 5 potten of pannen.

Flexibiliteit kookzones

- 1 FlexInductie zone: Gebruik kookgerei van elke vorm of afmeting waar dan ook binnen de 40 cm lange zone.
- Kookzone linksvoor: 180 mm, 1.8 kW (max. vermogen 3.1 kW)
- Kookzone linksachter: 145 mm, 1.4 kW (max. vermogen 2.2 kW)
- Kookzone midden: 240 mm, 2.2 kW (max. vermogen 3.7 kW)
- Kookzone rechtsachter: 210 mm, 200 mm , 2.2 kW (max. vermogen 3.7 kW)
- Kookzone rechtsvoor: 210 mm, 200 mm, 2.2 kW (max. vermogen 3.7 kW)

Gebruiksgemak

- TwistPad® Fire bediening: intuïtieve, eenvoudige en snelle bediening met de verlichte magnetische afneembare knop.
- 17 Vermogensstanden: past de warmte nauwkeurig aan met 17 vermogensstanden (9 hoofdstanden en 8 tussenstanden)
- Warmhoudfunctie voor alle kookzones: houd gerechten warm op een vooraf ingesteld laag vermogen.
- Timer voor alle kookzones: schakelt de kookzone uit aan het einde van de ingestelde tijd (bijv. voor gekookte eieren).
- Kookwekker : een alarm aan het einde van de ingestelde tijd (bijv. voor pasta).
- Stopwatch
- : laat zien hoeveel tijd er is verstreken sinds het starten van de timer (bijv. voor aardappelen).

Tijdsbesparing en efficiency

- Power Boost voor alle kookzones
- : kook water sneller dankzij 50% meer energie dan op de hoogste stand.
- PanBoost: verwarmt pannen sneller dan op de hoogste stand en beschermt tegelijkertijd de pancoating.
- PowerMove (3 standen): verhoog of verlaag het vermogensniveau door de pan eenvoudig naar voren of naar achteren te bewegen.
- Quick Start functie: bij het aanzetten selecteert de kookplaat automatisch de kookzone met kookgerei in (geplaatst in uit-modus).
- Re Start-functie: hersteld alle vorige instellingen door de kookplaat binnen 4 seconden weer in te schakelen.

Kookhulp

- BraadSensor - met 5 temperatuurstanden: voorkomt aanbranding d.m.v. temperatuurgestuurd bakken en braden

Design

- Randloos, vlak integreerbaar

Veiligheid

- 2-Voudige restwarmte indicatie: geeft aan welke kookzones nog warm zijn.
- Kinderbeveiliging: voorkomt activering van de kookplaat
- Schoonmaakvergrendeling: veeg overgekookte vloeistoffen af zonder onbedoeld de instellingen te wijzigen (blokkeer alle toetsen gedurende 30 seconden)
- Hoofdschakelaar: schakelt alle kookzones uit met een druk op de knop
- Veiligheidsuitschakeling: om veiligheidsredenen stopt het verwarmen na een vooraf ingestelde tijd zonder interactie (aanpasbaar)
- Weergave energieverbruik : toont het elektriciteitsverbruik van het laatste kookproces

Installatie

- Afmetingen (bxdxh mm): 792 x 512 x 56
- Inbouwmaten (hxbxd mm): 56 x 796 x 516
- Minimale werkbladdikte: 16 mm
- Aansluitwaarde: 7.4 kW
- Powermanagement: beperk het maximale vermogen indien nodig (afhankelijk van de zekering van de elektrische installatie).
- Aansluitsnoer: 1.1 m, Inclusief aansluitsnoer
- Voor installatie in werkbladen van steen, graniet of kunststof. Andere werkbladmaterialen vereisen een geschiktheidscontrole bij de werkbladfabrikant.

N 90, INDUCTIEKOOKPLAAT, 80 CM, ZWART, VERZONKEN MONTAGE
T58PS21X0

Maatschetsen

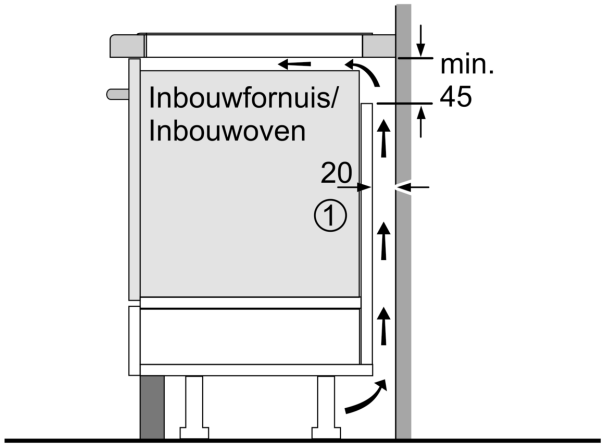

①
Er moet voor een ventilatiespleet worden gezorgd.

Afmetingen in mm

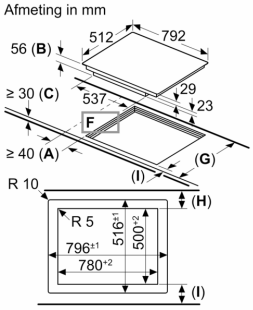

A: Minimum afstand van de fornuisuitsparing tot de wand.
B: Inbouwdiepte
C: De vrije ruimte tussen het oppervlak van het werkblad en de bovenkant van het front van de oven moet 30 mm bedragen. Raadpleeg de ruimtevereisten voor de oven.
D: Max. 1 aanschuining
E: $6.5^{+0.5}$

Het werkblad waarin het fornuis moet worden geïnstalleerd moet bestand zijn tegen belastingen van ca. 60 kg; er moeten geschikte steunconstructies worden gebruikt indien nodig.

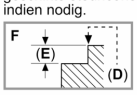

G	H	I
585-600	50	≥ 35
> 600	≥ 50	≥ 50

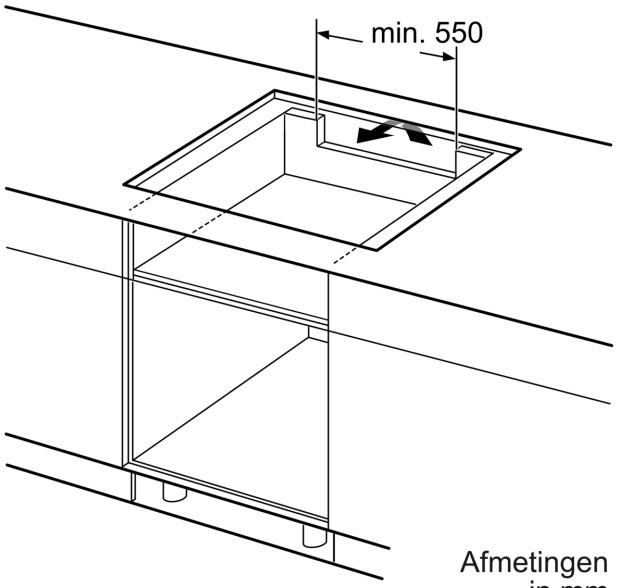

Afmetingen in mm

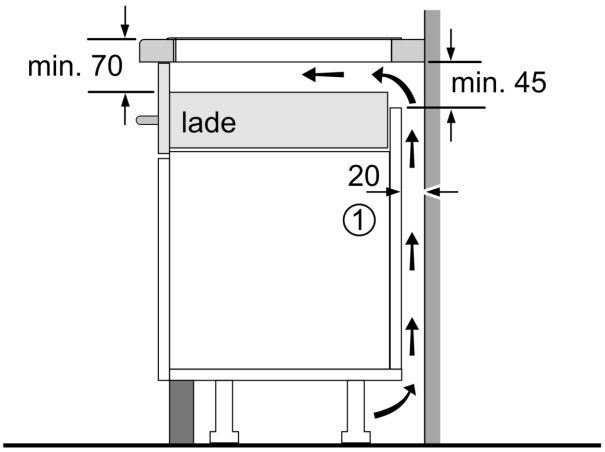

①
Er moet voor een ventilatiespleet worden gezorgd.

Afmetingen in mm