N 90, INDUCTIEKOOKPLAAT, 80 CM, FLEX DESIGN
T58YYF4C0

Inductie kookplaat met Twist Pad® Flex bediening en Flex Design

- √ Twist Pad Flex®: een makkelijke draaiknop om je kookplaat te bedienen.
- √ Flex Design: personaliseer je kookplaat met Twist Pad Flex® en zijlijsten die je apart kunt kiezen.
- √ Home Connect: houd je kookplaat in de gaten via de app.
- √ Smart Hood Automatic :de bijpassende afzuigkap past zich tijdens het koken automatisch aan de instellingen van je kookplaat aa n.
- √ Uitgebreide braadsensor: controleert de temperatuur en voorkomt aanbranden.

Z1365WX0 Draadloze bluethooth thermometer, Z9301CO10 Verbindingslijst, Z9301CPAY0 Flex Design Combinatielijst A. Grey, Z9301CPBY0 Flex Design Combinatielijst B.Bronze, Z9301CPDY0 Flex Design Combinatielijst Deep Black, Z9301CPMY0 Flex Design Combinatielijst M.Silver, Z9302GLAY0 Flex Design Seamless Glassdraft A.grey, Z9302GLBY0 Flex Design Seamless Glassdraft B.Bronze, Z9302GLDY0 Flex Design Seamless Glassdraft D.Black, Z9302GLMY0 Flex Design Seamless Glassdraft M.Silver, Z9404SE0 Pannenset 4-delig, Z9406SE0 Pannenset 6-delig, Z9410ES0 :, Z9424CF0 Koekenpan, gecoat 24cm Ø, Z9428CF0 Koekenpan, gecoat 28cm Ø, Z9428FE0 Gietijzeren braadpan Ø 18 / 28 cm, Z943SE0 :, Z9451X0 Pan, Z9453X0 Systeempan voor Braadsensor, Z9801TWAY0 Twist Pad Flex, Anthracite Grey, Z9801TWBY0 Twist Pad Flex, Brushed Bronze, Z9801TWDY0 Twist Pad Flex, Deep Black, Z9801TWMY0 Twist Pad Flex, Metallic Silver, Z9802PFAY0 Flex Design zijpanelen kookplaat A.Grey, Z9802PFBY0 Flex Design zijlijsten, Brushed Bronze, Z9802PFDY0 Flex Design zijlijsten, Deep Black, Z9802PFMY0 Flex Design zijlijsten, Metallic Silver

Z9301CO10 Verbindingslijst, Z9301CPAY0 Flex Design Combinatielijst A. Grey, Z9301CPBY0 Flex Design Combinatielijst B.Bronze, Z9301CPDY0 Flex Design Combinatielijst Deep Black, Z9301CPMY0 Flex Design Combinatielijst M.Silver, Z9302GLAY0 Flex Design Seamless Glassdraft A.grey, Z9302GLBY0 Flex Design Seamless Glassdraft B.Bronze, Z9302GLDY0 Flex Design Seamless Glassdraft D.Black, Z9302GLMY0 Flex Design Seamless Glassdraft M.Silver, Z9801TWAY0 Twist Pad Flex, Anthracite Grey, Z9801TWBY0 Twist Pad Flex, Brushed Bronze, Z9801TWDY0 Twist Pad Flex, Deep Black, Z9801TWMY0 Twist Pad Flex, Metallic Silver, Z9802PFAY0 Flex Design zijpanelen kookplaat A.Grey, Z9802PFBY0 Flex Design zijlijsten, Brushed Bronze, Z9802PFDY0 Flex Design zijlijsten, Deep Black, Z9802PFMY0 Flex Design zijlijsten, Metallic Silver

Installatietype:	Inbouw
Type kookplaat:	Elektrisch
Aantal kookzones:	4
Inbouwafmetingen (hxbxd):	51 x 750-780 x 490-500 mm
Breedte:	834 mm
Afmetingen (HxBxD):	51x834x527 mm
Afmetingen inclusief verpakking hxbxd:	120 x 950 x 605 mm
Nettogewicht:	12.9 kg
Brutogewicht:	16.6 kg
Restwarmte indicator:	Apart
Positie bedieningspaneel:	Front
Materiaal vangschaal:	Glaskeramisch
Kleur oppervlak:	Zwart
Kleur van de omlijsting:	Kies uit brushed bronze, anthracite grey, deep black of metallic silver
Lengte elektriciteitssnoer:	110.0 cm
EAN-code:	4242004266877
Spanning:	220-240 V
Frequentie:	50; 60 Hz

4 242004 266877

N 90, INDUCTIEKOOKPLAAT, 80 CM, FLEX DESIGN
T58YYF4C0

- 80 cm: ruimte voor 4 potten of pannen.

Flexibiliteit kookzones

- 1 Braadzone: gebruik braadsledes op de uitgebreide zone.
- warmhoudzone: houd gerechten warm, bijvoorbeeld op borden of ander kookgerei.
- Kookzone linksvoor: 180 mm, 2 kW (max. vermogen 3.1 kW)
- Kookzone linksachter: 180 mm, 280 mm, 2 kW (max. vermogen 3.1 kW)
- Kookzone middenvoor: 140 mm, 200 mm, 0.09 kW
- Kookzone rechtsachter: 145 mm , 1.6 kW (max. vermogen 2.2 kW)
- Kookzone rechtsvoor: 210 mm, 2.5 kW (max. vermogen 3.7 kW)

Gebruiksgemak

- Twist Pad Flex®: regel het vermogen rechtstreeks met de afneembare magnetische draaiknop
- Light Dialog met tweekleurig display (wit/rood): zie direct, welke kookzone verwarmd wordt en welke functie in gebruik is op het tweekleurige display
- Favorieten knop: direct toegang tot favoriete functies met een configureerbare knop (beschikbaar met aangesloten Home Connect account)
- 17 Vermogensstanden: past de warmte nauwkeurig aan met 17 vermogensstanden (9 hoofdstanden en 8 tussenstanden)
- Warmhoud-functie, selecteerbaar via Favorieten knop/Home Connect App (verwachte beschikbaarheid in Q4/2024 via software-update voor apparaten die zijn aangesloten op Home Connect): houd gerechten warm op een vooraf ingesteld laag vermogen.
- Timer met uitschakelfunctie: schakelt de kookzone uit aan het einde van de ingestelde tijd (bijv. voor gekookte eieren).
- Timer met aftelfunctie (kan worden gekozen in plaats van uitschakeltimer): een alarm aan het einde van de ingestelde tijd (bijv. voor pasta).
- Geluidsvolume aanpasbaar aan persoonlijke voorkeur en behoeften

Tijdsbesparing en efficiency

- PowerBoost-functie voor alle kookzones
- : kook water sneller dankzij 50% meer energie dan op de hoogste stand.
- Pan boost, selecteerbaar via Favorieten knop/Home Connect App (verwachte beschikbaarheid in Q4/2024 via software-update voor apparaten aangesloten op Home Connect): verwarmt pannen sneller dan op de hoogste stand en beschermt tegelijkertijd de pancoating.
- Quick Start functie: bij het aanzetten selecteert de kookplaat automatisch de kookzone met kookgerei in (geplaatst in uit-modus).
- Re Start-functie: hersteld alle vorige instellingen door de kookplaat binnen 4 seconden weer in te schakelen.

Kookhulp

- Uitgebreide Braadsensor: voorkomt aanbranding d.m.v. temperatuurgestuurd bakken en braden
- Gerechten assistent, via Home Connect App (naar verwachting beschikbaar in Q4/2024 via software-update voor apparaten die zijn aangesloten op Home Connect): vind eenvoudig de juiste temperatuurinstelling voor een bepaald gerecht via de home connect app.

Connectiviteit

- Home Connect: op afstand monitoren en aanpassen van de instellingen met de Home Connect App: controleer of de kookplaat is uitgeschakeld ook als je niet thuis bent, en vind recepten of extra functies in de Home Connect app.
- Hood Control: bedien de bijpassende afzuigkap vanaf de kookplaat: activeert automatisch de afzuigkap tijdens het koken, dankzij de wifi-verbinding van kookplaat en geschikte afzuigkap.
- Smart Hood Automatic : Afzuigkap past automatisch de ventilatiesnelheid aan dankzij de kookplaat die continu kookgegevens doorgeeft (met bijpassende afzuigkap en aangesloten Home Connect account)
- Smart home trigger, via Favorieten knop (beschikbaar met aangesloten Home Connect account): open het slimme universum van uw kookplaat (partnerservice vereist)
- Updatebaar apparaat (beschikbaar met aangesloten Home Connect account): houd het toestel altijd up-to-date met de laatste stand van de software

Design

- Flex Design: verwisselbare zijlijsten (kies jouw favoriet uit 4 kleuren)
- Neff Collection exclusive zone opdruk: minimalistisch ontwerp dankzij de donkere kleur

Veiligheid

- 2-Voudige restwarmte indicatie: geeft aan welke kookzones nog warm zijn.
- Kinderbeveiliging: voorkomt activering van de kookplaat
- Pauze functie: pauzeer het verwarmingsproces, bijv. om de deur te openen.
- Hoofdschakelaar: schakelt alle kookzones uit met een druk op de knop
- Veiligheidsuitschakeling: om veiligheidsredenen stopt het verwarmen na een vooraf ingestelde tijd zonder interactie.

Accessoires

- Inbegrepen: 1x afstelstrip 750 - 780 mm

Installatie

- Afmetingen (bxdxh mm): 834 x 527 x 51
- Inbouwmaten (hxbxd mm) : 51 x 750 x (490 - 500)
- Minimale werkbladdikte: 16 mm
- Aansluitwaarde: 7.4 kW
- Powermanagement: beperk het maximale vermogen indien nodig (afhankelijk van de zekering van de elektrische installatie).

N 90, INDUCTIEKOOKPLAAT, 80 CM, FLEX DESIGN
T58YYF4C0

Afmeting in mm

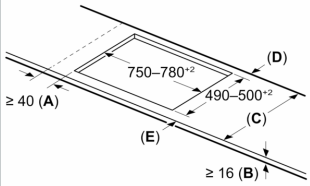

C	D	E
585–600	50	≥ 35
> 600	≥ 50	≥ 50

A: Min. afstand van de kookplaatuitsparing tot de wand

B: De ruimte tussen het oppervlak van het werkblad en de bovenkant van het front van de oven moet 30 mm zijn

Zie ruimtevereisten voor de oven

Het werkblad waarin de kookplaat wordt geïnstalleerd moet bestand zijn tegen belastingen van ca. 60 kg; gebruik indien nodig geschikte steunconstructies

Afmeting in mm

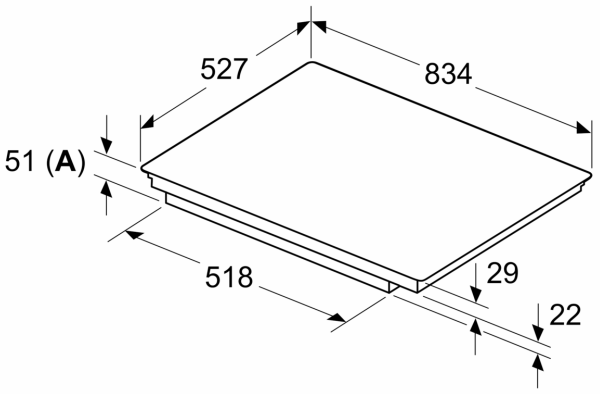

A: Inbouwdiepte

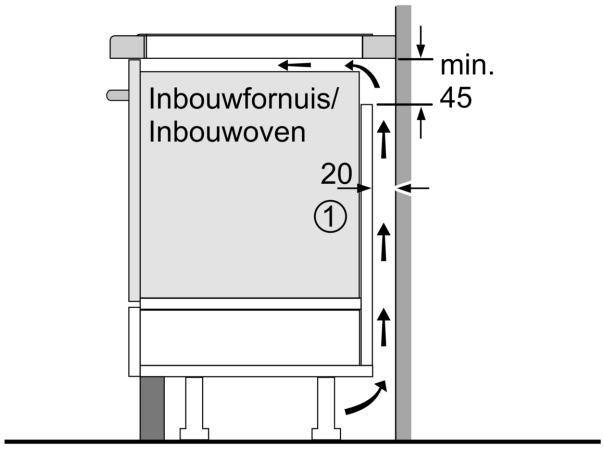

①
Er moet voor een ventilatiespleet worden gezorgd.

Afmetingen in mm

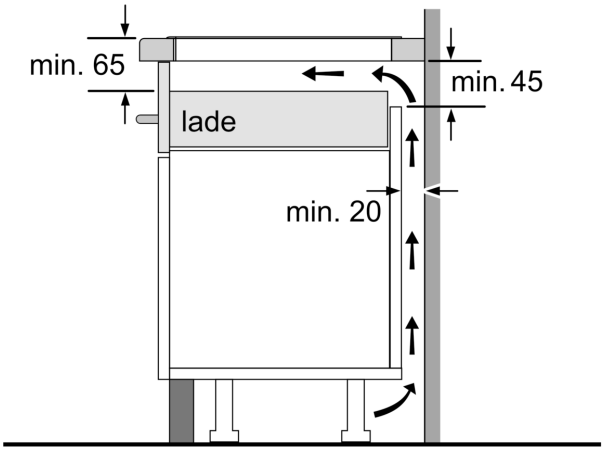

Afmetingen in mm

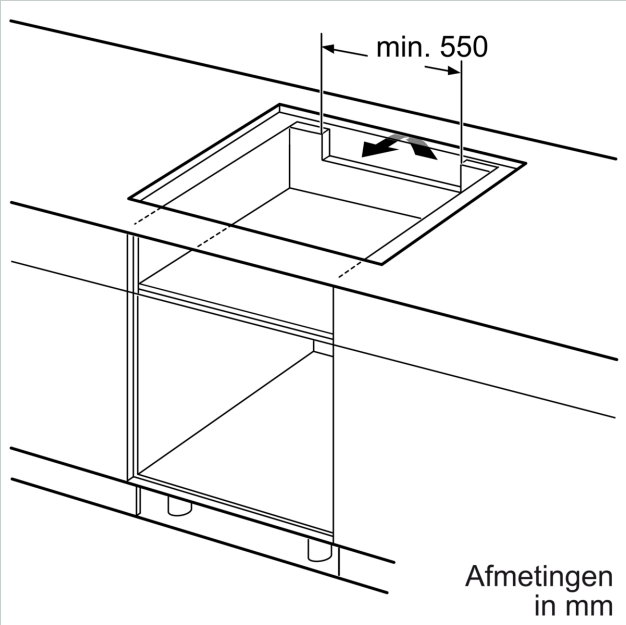
min. 550
Afmetingen
in mm