COOKING PASSION SINCE 1877

# N 70, Встраиваемый духовой шкаф, 60 см, нержавеющая сталь

## B55CR22N0R

SLIDE & HIDE® - беспрепятственный доступ к рабочей камере духового шкафа.

### Специальные принадлежности

| | |
|---|---|
| Z11GU20X0 | Стеклянный противень |
| Z11TC10X0 | |
| Z12TF36X0 | |
| Z1913X0 | Камень для выпечки |
| Z19DD10X0 | Пароварка для духовых шкафов |

### Оснащение

Технические особенности

Цвет фронтальной панели : нержавеющая сталь
Встраиваемый/ свободностоящий : Встроенный
Размеры ниши для встр. (мм) : 585-595 x 560-568 x 550
Размеры прибора (мм) : 595 x 596 x 548
Размеры прибора в упаковке (мм) (ВхШхГ) : 675 x 690 x 660
Материал панели управления : нержавеющая сталь
Материал двери : стекло
Вес нетто (кг) : 40,250
Полезный объем (л) : 71
Виды нагрева : Выпечка: настройки, Горячий воздух Eco, Гриль большой площади, Гриль малой площади, Гриль с конвекцией, Конвекция, Нижний жар, Пицца: настройки, Режим подъема теста, томление
Температурный контроль : электронный
Количество : 1
Сертификат соответствия : CE, VDE
Длина сетевого кабеля (см) : 120
EAN-код : 4242004188957
Количество духовок (2010/30/EC) : 1
Класс энергоэффективности : A+
Энергопотребление в режиме конвекции за цикл (2010/30/EC) : 0,87
Энергопотребление в режиме конвекции за цикл (2010/30/EC) : 0,69
Индекс энергопотребления (2010/30/EC) : 81,2
Мощность подключения (Вт) : 3600
Предохранители (А) : 16
Напряжение (В) : 220-240
Частота (Гц) : 60; 50
Тип штепсельной вилки : Вилка с заземлением

4 242004 188957

# N 70, Встраиваемый духовой шкаф, 60 см, нержавеющая сталь

B55CR22N0R

COOKING PASSION SINCE 1877

## Оснащение

### Общая информация

- Нержавеющая сталь
- Встраиваемый электрический духовой шкаф с 12 режимами нагрева: 4D-горячий воздух, Горячий воздух ECO, Верхний/нижний жар, Верхний/нижний жар ECO, Гриль с конвекцией, Большой гриль, Малый гриль, Режим для пиццы, Режим для выпечки, Нижний жар, Режим бережного тушения, Режим для подъёма теста
- Внутренний объём духовки: 71 л
- Температурный диапазон 40 C° - 275 C°
- Цветной дисплей 2,5" с управлением Shift Control
- Полностью утапливаемая дверь HIDE®

### Техническая информация

- Быстрый разогрев PowerBoost позволяет устанавливать блюдо в холодную духовку, что сокращает время приготовления

### Комфорт и Безопасность

- Многофункциональные часы EasyClock включают в себя бытовой таймер, таймер приготовления, установку окончания приготовления
- Система охлаждения прибора позволяет встроить в любой кухонный гарнитур
- 4- слойное остекление дверцы позволяет удерживать температуру наружного стекла не выше 30 °C
- Рекомендация температуры для каждого вида нагрева Индикация фактической температуры в духовке через нажатие клавиши Info Индикация установленной температуры на дисплее Функция "Шабат" позволяет поддерживать блюдо в готовом состоянии до 76 часов
- Галогенное внутреннее освещение
- Функция "Детская безопасность" с возможностью настройки автовключения Автоматическое защитное отключение в зависимости от выставленной температуры и времени работы Индикация остаточного тепла
- 4- слойное остекление дверцы позволяет удерживать температуру наружного стекла не выше 30 °C

### Техническая информация

- Эмалированный противень для выпечки, Комбинированная решетка, Универсальный противень
- Класс энергопотребления (acc. EU Nr. 65/2014): A+
- Мощность подключения: 3.6 кВт
- Длина сетевого кабеля: 120 см
- Размеры прибора (ВхШхГ): 595 мм x 596 мм x 548 мм
- Размеры ниши для встраивания (ВхШхГ): 585 мм - 595 мм x 560 мм - 568 мм x 550 мм
- Пожалуйста, следуйте схемам встраивания и инструкции по монтажу
- Пиролитическая система самоочистки

*N 70, Встраиваемый духовой шкаф, 60 см, нержавеющая сталь*

*B55CR22N0R*

NEFF

COOKING PASSION SINCE 1877

## Размерные чертежи

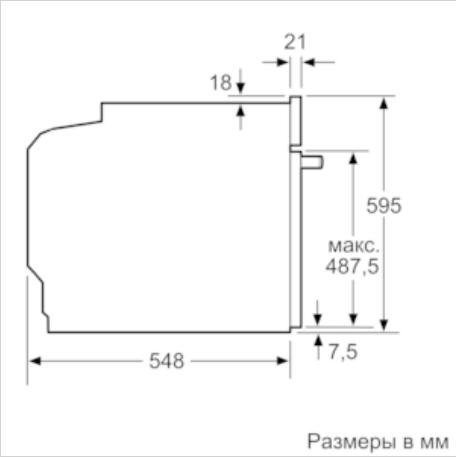


При встраивании прибора под варочную панель необходимо учитывать требования к толщине столешницы (включая усиливающий элемент).
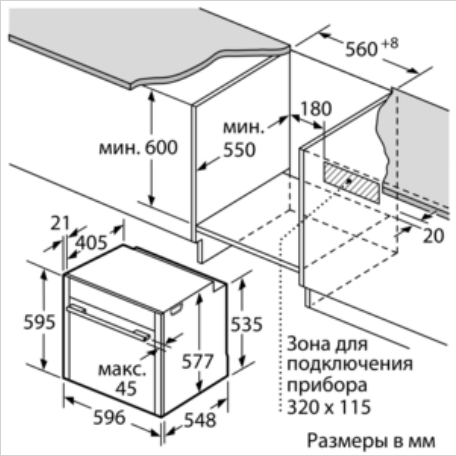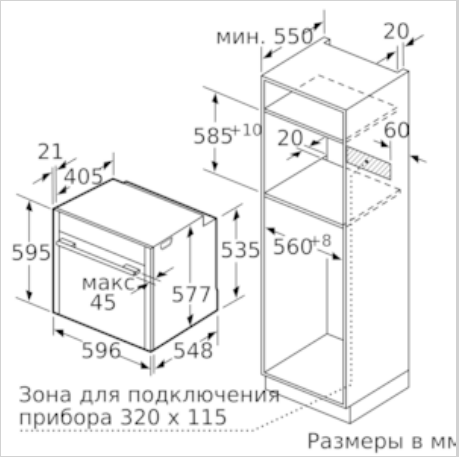
| Тип варочной панели | мин. толщина столешницы | |
|---|---|---|
| | накладная | заподлицо |
| Индукционная варочная панель | 37 мм | 38 мм |
| Индукционная варочная панель с нагревом по всей площади | 47 мм | 48 мм |
| Газовая варочная панель | 30 мм | 38 мм |
| Электрическая варочная панель | 27 мм | 30 мм |