N 30, ВСТРАИВАЕМАЯ ПОСУДОМОЕЧНАЯ МАШИНА, 60 СМ
S511F50X1R

Z7710X0	Удлинение для шлангов Aquastop
Z780BI02	Крепежная планка
Z7863X1	Короб для бокалов и фужеров
Z7865X1EU :	
Z7865X6	Дверной фронт из нерж.стали
Z7870X0	Комплект для посудом.машины
Z7871X0	Кассета для мытья столового серебра
Z7880X0	Откидной шарнир
Z788BI00 :	

Полноразмерная встраиваемая посудомоечная машина сбережет драгоценное время. Инверторный мотор обеспечивает превосходный результат мытья, тишину, энергоэффективность и долговечность.

- √ InfoLight: луч на полу, показывающий, что мойка в процессе
- √ Программа Chef 70 °C: профессиональная программа для удаления пригоревших остатков пищи.
- √ Система AquaStop: надежная защита от протечек на протяжении всего срока службы посудомоечной машины.
- √ Rackmatick: легкая и гибкая регулировка высоты коробов внутри посудомоечной машины

Тип установки:	Встроенный
Кол-во комплектов посуды:	13
Съемная верхняя крышка:	Нет
Декоративные дверные панели:	Нет возможности доукомплектовать декоративными панелями
Частота:	50; 60 Гц
Длина сетевого кабеля:	175.0 cm
Тип штепсельной вилки:	Вилка с заземлением
Длина подводящего шланга:	165 cm
Длина отводящего шланга:	190 cm
Регулируемый цоколь:	Как по горизонтали, так и по вертикали
Высота с рабочей поверхностью:	0 мм
Высота:	815 мм
Максимальная регулируемая высота:	60 мм
Размеры прибора:	815 x 598 x 550 мм
Размеры прибора в упаковке (ВхШхГ):	870 x 660 x 680 мм
Вес нетто:	33.5 кг
Вес брутто:	35.3 кг
Напряжение:	220-240 В
Мощность подключения:	2400 Вт
Предохранители:	10 A
Проточный водонагреватель:	Да
Параметры потребления воды:	9.5 л
Длительность программы сравнения:	210 мин

4 242004 236573

N 30, ВСТРАИВАЕМАЯ ПОСУДОМОЕЧНАЯ МАШИНА, 60 СМ
S511F50X1R

Общая информация

- Вместимость - 13 комплектов посуды + 1 сервировочный
- Класс энергоэффективности: A
- Класс мытья:A
- Класс сушки:A
- Параметры потребления: 9.5 л/1 кВт/ч
- Уровень шума: 48 ДБ
- InfoLight® проецирует на пол светящуюся точку, обозначающую, что запущена программа мытья.
- Теплообменник.
- Система AquaStop обеспечивает защиту от любых протечек, как внутри прибора, так и в случае разрыва заливного шланга. В случае, если система AquaStop не сработает, компания BSH гарантирует возмещение ущерба, связанного с протечкой. Гарантия на возмещение ущерба действительна весь срок службы прибора - 10 лет.
- Благодаря замку ServoSchloss дверь закроется сама, если угол открытия менее 10 градусов

Техническая информация

- 1 специальная функция: Половинная загрузка
- 4 программы мытья
- Проточный водонагреватель - безопасное мытье пластиковой и хрупкой посуды. Увеличенный полезный объем моечной камеры.
- Специальный отсек DosageAssist в ручке короба обеспечивает своевременное и равномерное растворение комбинированных моющих средств (таблеток и капсул)
- Бесщёточный мотор EcoSilenceDrive с инверторным управлением обеспечивает эффективную работу с минимальным уровнем шума и сокращает расход воды
- AquaSensor управляет ходом автоматических программ
- Посудомоечная машина подстраивается под тип моющего средства, обеспечивая оптимальный результат мытья
- Расход воды сокращается благодаря её попеременной подаче в верхнее и нижнее коромысло
- Электроника Регенерирования позволяет оптимальным образом расходовать соль, экономия может составит до 35%
- Трёхкомпонентный самоочищающийся фильтр

Комфорт и Безопасность

- Панель управления сверху
- Звуковой сигнал окончания хода программы
- нержавеющая сталь
- Электронные индикаторы наличия соли и ополаскивателя
- LED индикатор наличия соли
- VarioDrawer
- Три положения верхнего короба с системой Rackmatic-3, легко переставить по высоте даже при полной загрузке
- Складные направляющие для тарелок в нижнем коробе (2)
- Полочки для чашек в верхнем коробе (2шт.)
- Слишком мягкая вода может стать причиной коррозии стекла. В посудомоечных машинах с технологией "бережного мытья стекла" степень жесткости воды в моечной камере поддерживается автоматически, в заданном потребителем диапазоне значений.

Техническая информация

- Размеры прибора: (ВхШхГ): 81.5 x 59.8 x 55 см
- Металлическая пластина на столешницу для защиты от пара
- Ножки, регулируемые по высоте до 6 см, подходит для кухонь с высотой столешницы 90 см
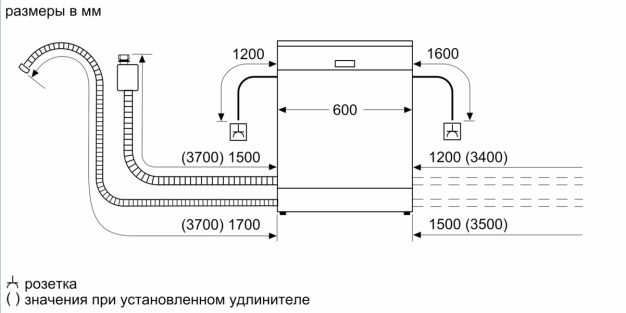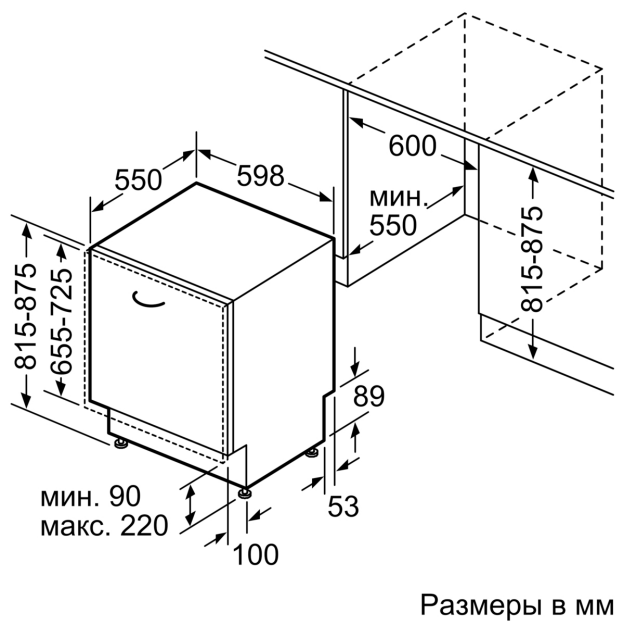
N 30, ВСТРАИВАЕМАЯ ПОСУДОМОЕЧНАЯ МАШИНА, 60 СМ
S511F50X1R