N 50, Встраиваемая посудомоечная машина, 60 cm, XXL
S523N60X3R

COOKING PASSION SINCE 1877

Полноразмерная встраиваемая посудомоечная машина с пятью уровнями распределения воды обеспечивает превосходный результат мытья.

- √ InfoLight: луч на полу, показывающий, что мойка в процессе
- √ Программа шеф 70 °C: эксперт по удалению сложных загрязнений с кастрюль и сотейников
- √ Vario Speed Plus – мойка и сушка посуды до трех раз быстрее
- √ AquaStop: стопроцентная гарантия от протечек на 10 лет
- √ Инверторный двигатель: тихая, надежная и долговечная работа прибора

Оснащение

Технические особенности

Встраиваемый/ свободностоящий : Встроенный
Кол-во комплектов посуды : 14
Съемная рабочая поверхность : Нет
Декоративные рамы/ поверхности : Нет возможности доукомплектовать декоративными рамами
Цвет панели : Stainless steel
Частота : 50; 60 Гц
Длина сетевого кабеля : 175 cm
Тип штепсельной вилки : Вилка с заземлением
Длина подводящего шланга : 165 cm
Длина отводящего шланга : 190 cm
Переставляемый цоколь : Как по горизонтали, так и по вертикали
Высота с рабочей поверхностью : 0 мм
Высота без рабочей поверхности : 865 мм
Максимальная регулируемая высота : 60 мм
Размеры прибора : 865 x 598 x 550 мм
Размеры прибора в упаковке (ВхШхГ) : 930 x 670 x 660 мм
Вес нетто : 37,2 кг
Вес брутто : 39,5 кг
Напряжение : 220-240 В
Мощность подключения : 2400 Вт
Предохранители : 10 А
Проточный водонагреватель : Да
Параметры потребления воды : 9,5 л
Потребление энергии : 1,01 кВтч
Длительность программы сравнения : 210 мин

4 242004 236023

N 50, Встраиваемая посудомоечная машина, 60 cm, XXL

S523N60X3R

COOKING PASSION SINCE 1877

Оснащение

Общая информация

- Вместимость - 14 комплектов посуды + 1 сервировочный
- Класс энергоэффективности: A
  Класс мытья: A
  Класс сушки: A
- Параметры потребления: 9.5 л/1.01 кВт/ч
- Уровень шума: 44 ДБ
- InfoLight® проецирует на пол светящуюся точку, обозначающую, что запущена программа мытья.
- Теплообменник.
- Система AquaStop обеспечивает защиту от любых протечек, как внутри прибора, так и в случае разрыва заливного шланга. В случае, если система AquaStop не сработает, компания BSH гарантирует возмещение ущерба, связанного с протечкой. Гарантия на возмещение ущерба действительна весь срок службы прибора - 10 лет.
- Благодаря замку ServoSchloss дверь закроется сама, если угол открытия менее 10 градусов

Техническая информация

- 6 программ: Chef 70° 70 C°, Авто 45-65 C°, Эко 50 C°, Glass 40 C°,Быстрая 65 C°, Предварительное ополаскивание
- 3 специальные функции: VarioSpeedPlus, Intensive Zone, HygienePlus
- 5 режимов температуры
- Проточный водонагреватель - безопасное мытье пластиковой и хрупкой посуды. Увеличенный полезный объем моечной камеры.
- Специальный отсек DosageAssist в ручке короба обеспечивает своевременное и равномерное растворение комбинированных моющих средств (таблеток и капсул)
- Бесщёточный мотор EcoSilenceDrive с инверторным управлением обеспечивает эффективную работу с минимальным уровнем шума и сокращает расход воды
- AquaSensor управляет ходом автоматических программ, , а датчик загрузки обеспечивает экономичный расход воды
- Посудомоечная машина подстраивается под тип моющего средства, обеспечивая оптимальный результат мытья
- Расход воды сокращается благодаря её попеременной подаче в верхнее и нижнее коромысло
- Электроника Регенерирования позволяет оптимальным образом расходовать соль, экономия может составит до 35%
- Трёхкомпонентный самоочищающийся фильтр

Комфорт и Безопасность

- Панель управления сверху
- Звуковой сигнал окончания хода программы
- Таймер запуска 1-24ч
- нержавеющая сталь
- Электронные индикаторы наличия соли и ополаскивателя
- LED индикатор наличия соли
- VarioDrawer
- Три положения верхнего короба с системой Rackmatic-3, легко переставить по высоте даже при полной загрузке
- 4 складные полки для тарелок в нижней корзине
- полка для мытья чашечек эспрессо в верхнем коробе
- Слишком мягкая вода может стать причиной коррозии стекла. В посудомоечных машинах с технологией "бережного мытья стекла" степень жесткости воды в моечной камере поддерживается автоматически, в заданном потребителем диапазоне значений.

Техническая информация

- Размеры прибора: (ВхШхГ): 86.5 x 59.8 x 55 см
- Металлическая пластина на столешницу для защиты от пара
- Ножки, регулируемые по высоте до 6 см, подходит для кухонь с высотой столешницы 90 см

N 50, Встраиваемая посудомоечная машина, 60 см, XXL

S523N60X3R

COOKING PASSION SINCE 1877
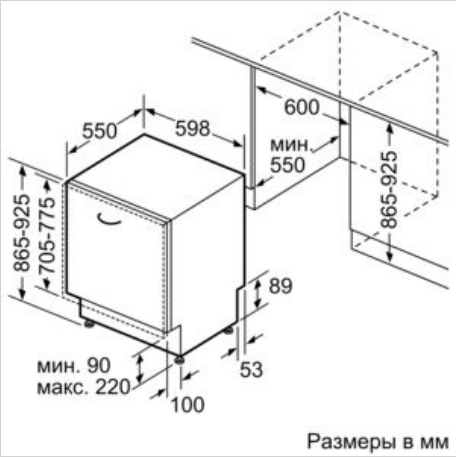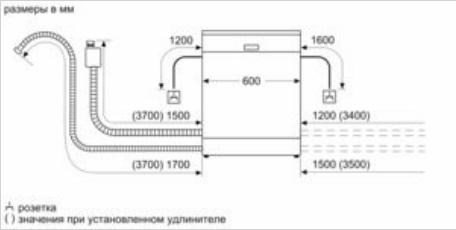
Размерные чертежи