ВСТРАИВАЕМАЯ ПОСУДОМОЕЧНАЯ МАШИНА, 45 СМ
S581D50X2R

Узкая встраиваемая посудомоечная машина сбережет драгоценное время и поместится даже на небольшой кухне. Пять уровней распределения воды обеспечат превосходный результат мытья.

- √ InfoLight: луч на полу, показывающий, что мойка в процессе
- √ Программа Chef 70 °C: профессиональная программа для удаления пригоревших остатков пищи.
- √ Система AquaStop: надежная защита от протечек на протяжении всего срока службы посудомоечной машины.
- √ DosageAssist: гарантия правильного использования моющего средства

Z7865X1EU :	
Z7870X0	Комплект для посудом.машины
Z7871X1	Кассета для мытья столового серебра
Z7880X0	Откидной шарнир
Z7710X0	Удлинение для шлангов Aquastop
Z7860X0	Крепежная планка

Тип установки: ..... Встроенный
Кол-во комплектов посуды: 9
Съемная верхняя крышка: ..... Нет
Декоративные дверные панели: .....Нет возможности доукомплектовать декоративными панелями
Частота: .....60; 50 Гц
Длина сетевого кабеля: .....175.0 cm
Тип штепсельной вилки: ..... Вилка с заземлением
Длина подводящего шланга: .....165 cm
Длина отводящего шланга: ..... 205 cm
Регулируемый цоколь: .....Как по горизонтали, так и по вертикали
Высота с рабочей поверхностью: .....0 мм
Высота: ..... 815 мм
Максимальная регулируемая высота: .....60 мм
Размеры прибора: ..... 815 x 448 x 550 мм
Размеры прибора в упаковке (ВхШхГ): .....880 x 510 x 670 мм
Вес нетто: ..... 30.2 кг
Вес брутто: .....32.0 кг
Напряжение: ..... 220-240 В
Предохранители: .....10 A
Проточный водонагреватель: .....Да
Параметры потребления воды: .....8.5 л
Длительность программы сравнения: ..... 195 мин

4 242004 230472

ВСТРАИВАЕМАЯ ПОСУДОМОЕЧНАЯ МАШИНА, 45 СМ
S581D50X2R

Общая информация

- Уровень шума на ночной программе 43дб

Техническая информация

- 1 специальная функция: VarioSpeed
- InfoLight® проецирует на пол светящуюся точку, обозначающую, что запущена программа мытья.
- Теплообменник.

Комфорт и Безопасность

- 2 simple (long/short)

Техническая информация
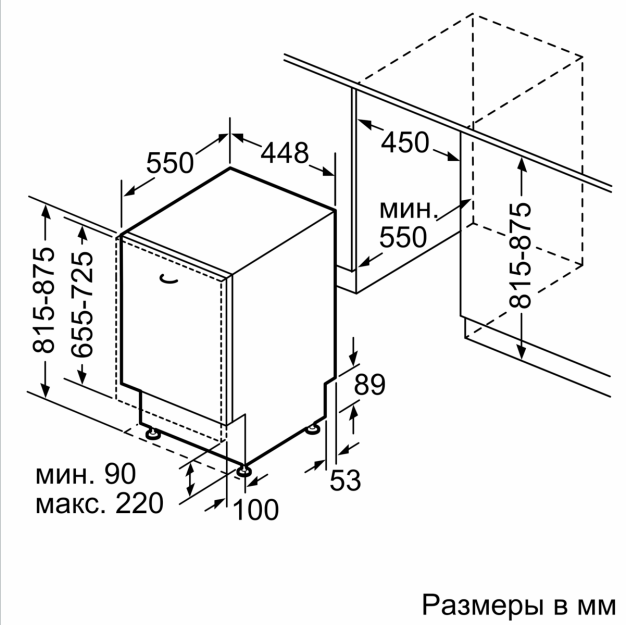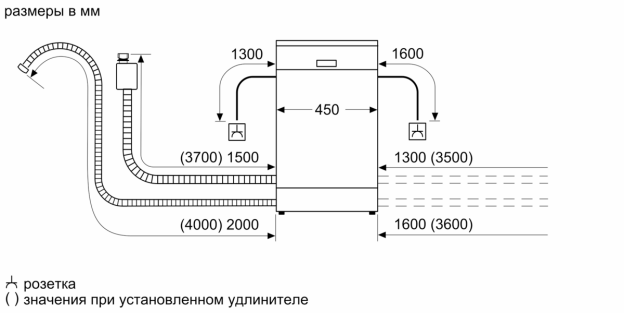
ВСТРАИВАЕМАЯ ПОСУДОМОЕЧНАЯ МАШИНА, 45 СМ
S581D50X2R